Badan Penanggulangan Bencana Daerah
Provinsi Kepulauan Riau

Rencana Strategis
RENSTRA *Perubahan*

Tahun 2021 - 2026

https://bpbd.kepriprov.go.id

Jalan Tugu Pahlawan No. 18 , Kelurahan Bukit Cermin, Kecamatan Tanjungpinang Barat
Kota Tanjungpinang

KATA PENGANTAR

Alhamdulillah dengan memanjatkan puji syukur kehadirat ALLAH SWT atas limpahan rahmat dan karuniaNya, sehingga kami dapat menyelesaikan Rencana Strategis (Renstra) Perubahan Badan Penanggulangan Bencana Daerah (BPBD) Provinsi Kepulauan Riau Tahun 2021–2026.

Berpedoman kepada Peraturan Menteri Dalam Negeri Nomor 86 Tahun 2017 tentang Tata Cara Perencanaan, Pengendalian dan Evaluasi Pembangunan Daerah, Tata Cara Evaluasi Rancangan Perda tentang Rencana Pembangunan Jangka Panjang Daerah dan Rencana Pembangunan Jangka Menengah Daerah, serta Tata Cara Perubahan Rencana Pembangunan Jangka Panjang Daerah, Rencana Pembangunan Jangka Menengah Daerah, dan Rencana Kerja Pemerintah Daerah, yang pada hakikatnya merupakan komitmen bersama seluruh pemangku kepentingan.

Dokumen Renstra Perubahan ini juga telah memperhatikan Keputusan Menteri Dalam Negeri Nomor 900.1.15.5-1317 Tahun 2023 tentang Perubahan Atas Keputusan Menteri Dalam Negeri Nomor 050-5889 Tahun 2021 Tentang Hasil Verifikasi, Validasi dan Inventarisasi Pemutakhiran Klasifikasi, Kodefikasi dan Nomenklatur Perencanaan Pembangunan dan Keuangan Daerah.

Dokumen Renstra Perubahan BPBD Provinsi Kepulauan Riau Tahun 2021-2026 disusun dengan mempedomani arah kebijakan dan sasaran pokok Rencana Pembangunan Jangka Menengah Daerah (RPJMD) Perubahan Provinsi Kepulauan Riau Tahun 2021-2026.

Selain itu, penyusunan Renstra Perubahan juga memperhatikan keselarasan dengan Renstra Badan Nasional Penanggulangan Bencana (BNPB) Tahun 2020-2024, evaluasi hasil Renstra BPBD Tahun 2021-2023, isu-isu strategis yang berkembang, kebijakan nasional dan regulasi yang berlaku.

Demikian Renstra Perubahan BPBD Provinsi Kepulauan Riau Tahun 2021-2026 disusun untuk dapat dilaksanakan secara akuntabel dan berorientasi pada peningkatan kinerja penanggulangan bencana Provinsi Kepulauan Riau.

Tanjungpinang, 4 Maret 2024

KEPALA PELAKSANA
BADAN PENANGGULANGAN BENCANA DAERAH
PROVINSI KEPULAUAN RIAU

Dr. MUHAMMAD HASBI, M.Si
Pembina Utama Madya/ IV.d
NIP. 19660228 198602 1 006

DAFTAR ISI

KATA PENGANTAR ..... **i**
DAFTAR ISI ..... **iii**
DAFTAR TABEL ..... **v**
DAFTAR GAMBAR ..... **vii**

BAB I PENDAHULUAN ..... **I - 1**
1. 1. Latar Belakang ..... I - 1
1. 2. Landasan Hukum ..... I - 5
1. 3. Maksud dan Tujuan ..... I - 9
1. 4. Sistematika Penulisan ..... I - 9

BAB II GAMBARAN PELAYANAN BPBD PROVINSI KEPULAUAN RIAU **II - 1**
2. 1. Tugas, Fungsi dan Struktur Organisasi ..... II - 1
2. 2. Sumber Daya Perangkat Daerah ..... II - 11
2. 3. Kinerja Pelayanan ..... II - 15
2. 4. Pencapaian Kinerja Pelayanan ..... II – 16
2. 5. Tantangan dan Peluang Pengembangan Pelayanan ..... II - 18

BAB III PERMASALAHAN DAN ISU-ISU STRATEGIS ..... **III - 1**
3. 1. Identifikasi Permasalahan Berdasarkan Tugas dan Fungsi Pelayanan BPBD Provinsi Kepulauan Riau ..... III - 1
3. 2. Telaahan Visi, Misi, dan Program RPJMD ..... III - 2
3. 3. Telaahan Renstra Kementerian/ Lembaga ..... III - 5
3. 4. Telaahan Rencana Tata Ruang Wilayah (RTRW) dan Kajian Lingkungan Hidup Strategis (KLHS) RPJMD 2021-2026 .... III - 10
3. 5. Penentuan Isu-isu Strategis ..... III - 15

BAB IV TUJUAN DAN SASARAN JANGKA MENENGAH ..... **IV - 1**
4. 1. Tujuan ..... IV - 1
4. 2. Sasaran ..... IV - 1

BAB V STRATEGI DAN ARAH KEBIJAKAN ..... V - 1

BAB VI RENCANA PROGRAM, KEGIATAN DAN SUB-KEGIATAN SERTA PENDANAAN ..... VI - 1

BAB VII KINERJA PENYELENGGARAAN BIDANG URUSAN ..... VII - 1

7. 1. Indikator Kinerja Penyelenggaraan Urusan Pemerintahan Daerah ..... VII - 1

7. 2. Indikator Kinerja Utama Perangkat Daerah ..... VII - 2

BAB VIII PENUTUP ..... VIII - 1

8. 1. Pedoman Transisi ..... VIII - 1

8. 1. Kaidah Pelaksanaan ..... VIII - 2

DAFTAR TABEL

Tabel 2. 1 Jumlah Pegawai Berdasarakan Status Kepegawaian Tahun 2023 ..... II - 11
Tabel 2. 2 Jumlah Pegawai Berdasarkan Jabatan Tahun 2023..... II - 11
Tabel 2. 3 Jumlah Pegawai Berdasarkan Pangkat/ Golongan Tahun 2023 ..... II - 12
Tabel 2. 4 Jumlah Pegawai Berdasarkan Pendidikan Tahun 2023.... II - 12
Tabel 2. 5 Jumlah Sarana dan Prasarana Berdasarkan Kondisi di BPBD Sampai Dengan Tahun 2023..... II - 13
Tabel 2. 6 Jumlah Kejadian Bencana Tahun 2021-2023 ..... II - 16
Tabel 2. 7 IRBI Provinsi Kepulauan Riau Tahun 2021-2023 ..... II - 17
Tabel 2. 8 Pencapaian Kinerja Pelayanan Tahun 2021-2023 ..... II - 17
Tabel 2. 9 Anggaran dan Realisasi Pendanaan Pelayanan 2021-2023 II – 18
Tabel 2. 10 Analisis S W O T ..... II – 19

Tabel 3. 1 Pemetaan Permasalahan untuk Penentuan Prioritas dan Sasaran Pembangunan Daerah ..... III – 2
Tabel 3. 2 Sasaran Strategis Renstra Badan Nasional Penanggulangan Bencana tahun 2020-2024 ..... III – 8
Tabel 3. 3 Faktor Penghambat dan Pendorong Pelayanan BPBD Provinsi Kepulauan Riau Terhadap Pencapaian Renstra BNPB tahun 2020-2024..... III – 9
Tabel 3. 4 Telaahan RTRW beserta Faktor Penghambat dan Pendorong Keberhasilan Penanganannya..... III – 14
Tabel 3. 5 Rekomendasi KLHS RPJMD 2021-2026 Terkait Penanggulangan Bencana ..... III – 15

Tabel 4. 1 Tujuan dan Sasaran Jangka Menengah Tahun 2024-2026 IV – 2

Tabel 5. 1 Sandingan Strategi dan Arahan Kebijakan Jangka Menengah V – 3

Tabel 6. 1 Rencana Program, Kegiatan, Sub Kegiatan serta Pendanaan BPBD Provinsi Kepulauan Riau Tahun 2024-2026 ..... VI – 2

Tabel 7. 1 Indikator Kinerja BPBD Provinsi Kepulauan Riau Mengacu Pada Tujuan dan Sasaran RPJMD ..... VII - 1
Tabel 7. 2 Indikator Kinerja Utama BPBD Provinsi Kepulauan Riau Tahun 2022-2026 ..... VII – 2
Tabel 7. 3 Indikator Kinerja Sasaran BPBD Provinsi Kepulauan Riau Tahun 2022-2026 ..... VII – 3
Tabel 7. 3 Indikator Kinerja Program BPBD Provinsi Kepulauan Riau Tahun 2022-2026 ..... VII – 3

DAFTAR GAMBAR

Gambar 1. 1 Hubungan Antar Dokumen Perencanaan dan Penganggaran I – 4

Gambar 2. 1 Struktur Organisasi BPBD Provinsi Kepulauan Riau ..... II – 4

Gambar 3. 1 Keterkaitan Visi, Misi, Tujuan serta Sasaran ..... III – 5

Gambar 5. 1 Kerangka Analisis Perumusan Strategi dan Arah Kebijakan V – 2

BAB I
PENDAHULUAN

1.1. Latar Belakang

Undang-Undang Nomor 25 Tahun 2004 tentang Sistem Perencanaan Pembangunan Nasional dan Undang-undang Nomor 23 Tahun 2014 tentang Pemerintahan Daerah mengamanatkan kepada Organisasi Pemerintah Daerah untuk menyusun dokumen perencanaan pembangunan jangka waktu lima tahun berupa Rencana Strategis Perangkat Daerah (Renstra Perangkat Daerah). Pasal 272 UU 23/2014 menyebutan bahwa Perangkat Daerah menyusun Renstra berdasarkan atas RPJMD. Renstra tersebut paling tidak memuat tujuan, sasaran, program, dan kegiatan pembangunan dalam rangka pelaksanaan Urusan Pemerintahan Wajib dan/atau Urusan Pemerintahan Pilihan sesuai dengan tugas dan fungsi setiap Perangkat Daerah.

Sebagai perangkat daerah yang dibentuk untuk melaksanakan tugas dan fungsi di bidang penanggualanan bencana Sebagaimana telah disebutkan pada Peraturan Daerah Provinsi Kepulauan Riau Nomor 4 Tahun 2021 Tentang Pembentukan dan Susunan Perangkat Daerah, Peraturan Gubernur Kepulauan Riau Nomor 12 tahun 2023 tentang Kedudukan, Susunan Organisasi, Tugas dan Fungsi, Serta Tata Kerja Perangkat Daerah, bahwa Badan Penanggulangan Bencana Daerah (BPBD) Provinsi Kepulauan Riau mempunyai tugas membantu Gubernur melaksanakan fungsi penunjang urusan pemerintahan di bidang penanggulangan bencana yang menjadi kewenangan daerah provinsi. Dengan amanat Undang-undang 24 Tahun 2007 tentang penanggulangan bencana dilaksanakan secara terarah, terkoordinasi dan terpadu sebagai dasar Penyelenggaraan penanggulangan bencana di daerah.

Sesuai dengan Peraturan Gubernur Kepulauan Riau Nomor 12 tahun 2023 tentang Kedudukan, Susunan Organisasi, Tugas dan Fungsi, Serta Tata Kerja Perangkat Daerah, BPBD Provinsi Kepulauan Riau mempunyai tugas membantu Gubernur melaksanakan fungsi penunjang Urusan Pemerintahan di bidang Penanggulangan bencana yang menjadi

kewenangan daerah Provinsi. Badan Penanggulangan Bencana Daerah terdiri atas 3 (tiga) unsur yaitu:

a. Kepala Penanggulangan Bencana Daerah;
b. Pengarah Penanggulangan Bencana; dan
c. Pelaksana Penanggulangan Bencana.

Badan Penanggulangan Bencana Daerah dipimpin oleh Kepala Badan yang secara rangkap (ex-officio) oleh Sekretaris Daerah dan membawahi unsur pengarah dan unsur pelaksana penanggulangan bencana, kepala Badan bertanggungjawab langsung kepada Gubernur. Pelaksana Penanggulangan Bencana dipimpin oleh seorang kepala pelaksana yang berkedudukan di bawah dan bertanggung jawab kepada Kepala Badan. Pelaksana Penanggulangan Bencana mempunyai tugas melaksanakan penanggulangan bencana secara terintegrasi yang meliputi prabencana, saat tanggap darurat dan pasca bencana, pelaksana Penanggulangan Bencana mempunyai fungsi:

a. Pelaksanaan Komando penyelenggaraan penanggulangan bencana daerah;
b. Pengoordinasian perumusan program pelaksanaan pencegahan bencana;
c. Pengoordinasian perumusan program dan pelaksanaan tanggap darurat dan logistik dan peralalatan pada saat terjadinya bencana;
d. Pengoordinasian perumusan program dan pelaksanaan rehabilitasi dan rekontruksi bencana;
e. Pengelolaan kesekretariatan; dan
f. Pengoordinasian pelaksanaan Pusat Pengendalian Operasi Penanggulangan Bencana (Pusdalops PB) dengan membentuk Pos Komando Tanggap Darurat pada saat tanggap darurat dan melaksanakan aktivasi Posko Tanggap Darurat pada saat kondisi normal tanpa bencana.

Penyusunan Rencana Strategis (Renstra) Perubahan BPBD Provinsi Kepulauan Riau berpedoman kepada Peraturan Menteri Dalam Negeri Nomor 86 Tahun 2017 tentang Tata Cara Perencanaan, Pengendalian Dan Evaluasi Pembangunan Daerah, Tata Cara Evaluasi Rancangan Peraturan

Daerah Tentang Rencana Pembangunan Jangka Panjang Daerah dan Rencana Pembangunan Jangka Menengah Daerah, Serta Tata Cara Perubahan Rencana Pembangunan Jangka Panjang Daerah, Rencana Pembangunan Jangka Menengah Daerah, Dan Rencana Kerja Pemerintah Daerah. Rencana Strategis Perangkat Daerah sebagaimana tercantum dalam Permendagri No. 86 Tahun 2017 adalah dokumen perencanaan Perangkat daerah untuk periode 5 (lima) tahun.

Renstra BPBD Provinsi Kepulauan Riau yang di tetapkan dengan Peraturan Gubernur Nomor 60 Tahun 2021 tentang Rencana Strategis Perangkat Daerah Provinsi Kepulauan Riau Tahun 2021 – 2026 di lakukan perubahan mengingat:

1. Terjadinya Perubahan Dokumen RPJMD Provinsi Kepulauan Riau 2021 – 2026 yang di tetapkan dengan Peraturan Daerah Provinsi Kepulauan Riau nomor 2 tahun 2024;
2. Terjadinya perubahan kebijakan terkait dengan nomenklatur kegiatan dan sub kegiatan yg tercantum dalam Kepmendagri nomor 900.1.15.5-1317 Tahun 2023 Tentang Perubahan atas Keputusan Menteri Dalam Negeri Nomor 050-5889 Tahun 2021 tentang hasil Verifikasi, Validasi dan Inventarisasi Pemutakhiran Klasifikasi, Kodefikasi dan Nomenklatur Perencanaan Pembangunan dan Keuangan Daerah.

Renstra Perubahan BPBD Provinsi Kepulauan Riau tahun 2021-2026 berfungsi sebagai pedoman dalam melaksanakan program, kegiatan dan sub kegiatan selama 3 (tiga) tahun yang selanjutnya akan dijabarkan kedalam Rencana Kerja (Renja) tahunan sesuai dengan prioritas tahunan yang akan dicapai.

Sebagai dokumen perencanaan jangka menengah, Renstra Perubahan BPBD Provinsi Kepulauan Riau memuat tujuan, sasaran, strategi dan kebijakan sebagai penjabaran dari tahapan dalam mewujudkan tujuan pembangunan jangka menengah daerah yang termuat dalam Dokumen RPJMD Perubahan Kepulauan Riau. Dokumen RPJMD Perubahan tersebut merupakan dokumen perencanaan pembangunan jangka menengah Perubahan Provinsi Kepulauan Riau

yang kemudian dijadikan pedoman bagi seluruh organisasi Perangkat Daerah yang ada di lingkungan Pemerintah Provinsi Kepulauan Riau untuk menyusun Renstra Perubahan Perangkat Daerah. Selain mempedomani dokumen RPJMD Perubahan dalam penyusunan Renstra Perubahan juga mempedomani Renstra Kementrian/ Lemabaga Vertikal yang memiliki Tugas dan Fungsi yang sama sebagai acuan dalam menyusun Renstra Perubahan sehingga tidak lepas dari tujuan pembangunan Nasional.

Proses penyusunan Renstra Perubahan BPBD Provinsi Kepulauan Riau melalui beberapa tahap yaitu Persiapan Penyusunan Renstra Perubahan Perangkat Daerah, Penyusunan rancangan awal Renstra Perubahan Perangkat Daerah, penyusunan Rancangan Renstra Perubahan Perangkat Daerah, Perumusan Rancangan Akhir Renstra Perangkat Daerah, dan Penetapan Renstra Perangkat Daerah.

Gambar 1. 1
Hubungan Antar Dokumen Perencanaan dan Penganggaran

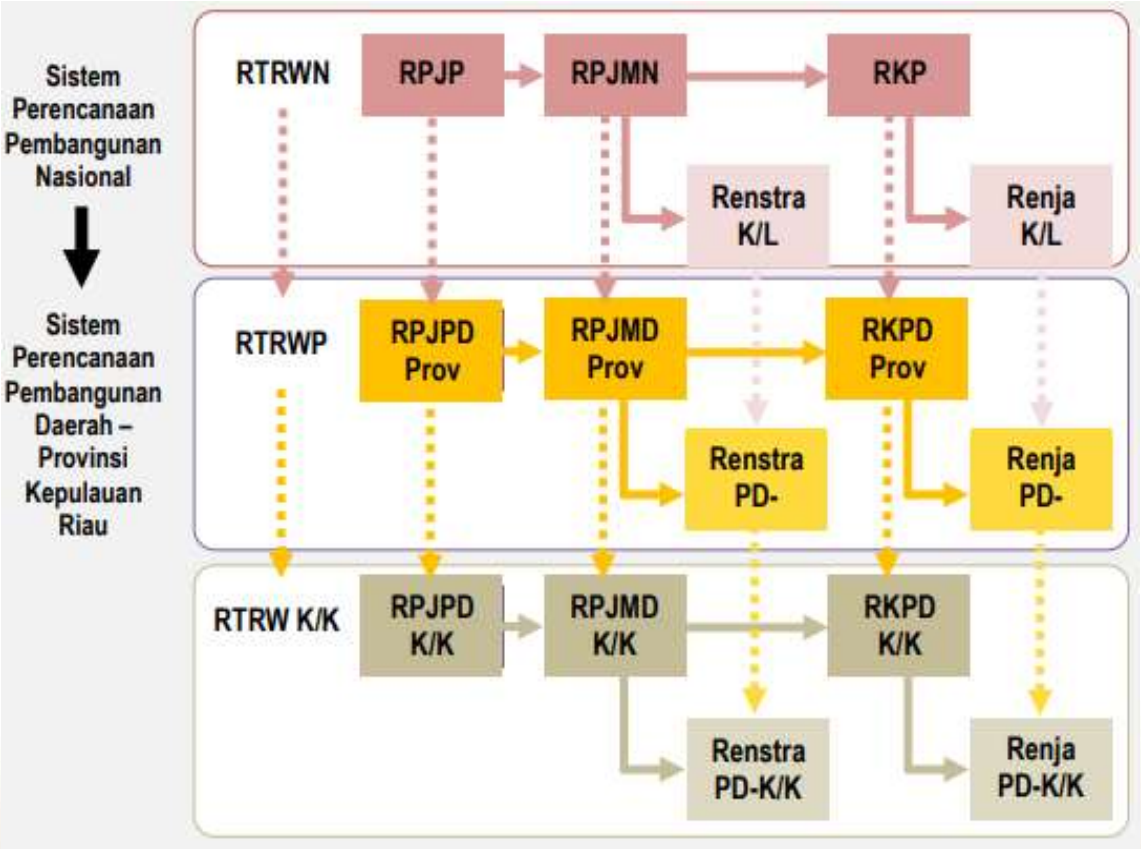

1.2. Landasan Hukum

Landasan Hukum yang digunakan untuk acuan dalam penyusunan Dokumen Renstra Perubahan BPBD Provinsi Kepulauan Riau Tahun 2021-2026 yaitu:

1. Undang-Undang Nomor 25 Tahun 2002 tentang Pembentukan Provinsi Kepulauan Riau (Lembaran Negara Republik Indonesia Tahun 2002 Nomor 111, Tambahan Lembaran Negara Republik Indonesia Nomor 4237);
2. Undang-Undang Republik Indonesia Nomor 24 Tahun 2007 Tentang Penanggulangan Bencana (Lembaran Negara Republik Indonesia Tahun 2007 Nomor 66, Tambahan Lembaran Negara Republik Indonesia Nomor 4723);
3. Undang-Undang Nomor 17 Tahun 2003 tentang Keuangan Negara (Lembaga Negara Republik Indonesia Tahun 2003 Nomor 47, Tambahan Lembaran Negara Republik Indonesia Nomor 4286);
4. Undang-Undang Nomor 25 Tahun 2004 tentang Sistem Perencanaan Pembangunan Nasional (Lembaran Negara Republik Indonesia Tahun 2004 Nomor 104, Tambahan Lembaran Negara Republik Indonesia Nomor 4421);
5. Undang-Undang Nomor 17 Tahun 2007 tentang Rencana Pembangunan Jangka Panjang Nasional Tahun 2005-2025 (Lembaran Negara Republik Indonesia Tahun 2007 Nomor 33, Tambahan Lembaran Negara Republik Indonesia Nomor 4700);
6. Undang-Undang Nomor 26 Tahun 2007 tentang Penataan Ruang (Lembaran Negara Republik Indonesia Tahun 2007 Nomor 68, Tambahan Lembaran Negara Republik Indonesia Nomor 4725);
7. Undang-Undang Nomor 23 Tahun 2014 tentang Pemerintahan Daerah (Lembaran Negara Republik Indonesia Tahun 2014 Nomor 244, Tambahan Lembaran Negara Republik Indonesia Nomor 5587), sebagaimana telah beberapa kali diubah, terakhir dengan Undang-Undang Nomor 6 Tahun 2023 tentang Penetapan Peraturan Pemerintah Pengganti Undang-Undang Nomor 2 Tahun 2022 Tentang Cipta Kerja menjadi Undanh-Undang (Lembaran Negara Republik Indonesia Tahun 2023 Nomor 41, Tambahan Lembaran Negara Republik Indonesia Nomor 6856);

8. Peraturan Pemerintah Nomor 21 Tahun 2008 tentang Penyelenggaraan Penanggulangan Bencana (Lembaran Negara Republik Indonesia Tahun 2018 Nomor 42, Tambahan Lembaran Negara Republik Indonesia Nomor 4828);
9. Peraturan Pemerintah Nomor 22 Tahun 2008 tentang Pendanaan Dan Pengelolaan Bantuan Bencana (Lembaran Negara Republik Indonesia Tahun 2018 Nomor 43, Tambahan Lembaran Negara Republik Indonesia Nomor 4828);
10. Peraturan Pemerintah Nomor 12 Tahun 2019 tentang Pengelolaan Keuangan Daerah (Lembaran Negara Republik Indonesia Tahun 2019 Nomor 6322);
11. Peraturan Pemerintah Nomor 13 Tahun 2019 tentang Laporan dan Evaluasi Penyelenggaraan Pemerintahan Daerah. (Lembaran Negara Republik Indonesia Tahun 2019 Nomor 6323);
12. Peraturan Pemerintah Nomor 13 tahun 2017 tentang perubahan atas Peraturan Pemerintah Nomor 26 Tahun 2008 tentang Rencana Tata Ruang Wilayah Nasional (Lembaran Negara Republik Indonesia Tahun 2008 Nomor 48, Tambahan Lembaran Negara Republik Indonesia Nomor 6042);
13. Peraturan Pemerintah Nomor 2 Tahun 2018 tentang Standar Pelayanan Minimal (Lembaran Negara Republik Indonesia Tahun 2018 Nomor 2, Tambahan Lembaran Negara Republik Indonesia Nomor 6178);
14. Peraturan Presiden Nomor 17 Tahun 2018 tentang Penyelenggaraan Penanggulangan Bencana Dalam Keadaan Tertentu (Lembaran Negara Republik Indonesia Tahun 2018 Nomor 17, Tambahan Lembaran Negara Republik Indonesia Nomor 6178);
15. Instruksi Presiden Nomor 9 Tahun 2000 Tentang Pengarusutamaan Gender Dalam Pembangunan Nasional;
16. Peraturan Menteri Dalam Negeri Nomor 15 Tahun 2008 Tentang Pedoman Umum Pelaksanaan Pengarusutamaan Gender di Daerah Sebagaimana Telah Diubah Dengan Peraturan Menteri Dalam Negeri Nomor 67 Tahun 2011 Tentang Perubahan Atas Peraturan Menteri Dalam Negeri Nomor 15 Tahun 2008 Tentang Pedoman Umum

Pelaksanaan Pengarusutamaan Gender di Daerah (Berita Negara Republik Indonesia Tahun 2011 Nomor 927);

17. Peraturan Kepala Badan Nasional Penanggulangan Bencana Nomor 03 Tahun 2012 tentang Panduan Penilaian Kapasitas Daerah Dalam Penanggulangan Bencana;
18. Peraturan Kepala Badan Nasional Penanggulangan Bencana Nomor 11 Tahun 2014 tentang Peran Serta Masyarakat dalam Penyelenggaraan Penanggulangan Bencana;
19. Peraturan Kepala Badan Nasional Penanggulangan Bencana Nomor 8 Tahun 2014 Tentang Pedoman Pengelolaan Teknologi Informasi Kebencanaan;
20. Peraturan Kepala Badan Nasional Penanggulangan Bencana Nomor 5 Tahun 2017 Tentang Penyusunan Rencana Rehabilitasi Dan Rekontruksi;
21. Peraturan Kepala Badan Nasional Penanggulangan Bencana Nomor 6 Tahun 2017 tentang Pelaksanaan Rehabilitasi Dan Rekontruksi;
22. Peraturan Menteri Dalam Negeri Nomor 86 Tahun 2017 tentang Tata Cara Perencanaan, Pengendalian dan Evaluasi Pembangunan Daerah, Tata Cara Evaluasi Rancangan Peraturan Daerah Tentang Rencana Pembangunan Jangka Panjang Daerah dan Rencana Pembangunan Jangka Menengah Daerah, serta Tata Cara Perubahan Rencana Pembangunan Jangka Panjang Daerah, Rencana Pembangunan Jangka Menengah Daerah, dan Rencana Kerja Pemerintah Daerah (Berita Negara Republik Indonesia Tahun 2017 Nomor 1312); 15. Peraturan Menteri Dalam Negeri Nomor 7 tahun 2018 tentang Pembuatan dan Pelaksanaan Kajian Lingkungan Hidup Strategis dalam Penyusunan Rencana Pembangunan Jangka Menengah Daerah (Berita Negara Republik Indonesia Tahun 2018 Nomor 459);
23. Peraturan Menteri Dalam Negeri Nomor 101 Tahun 2018 Tentang Standar Teknis Pelayanan Dasar Pada Standar Pelayanan Minimal Sub-Urusan Bencana Daerah Kabupaten/Kota (Berita Negara Republik Indonesia Tahun 2018 Nomor 1541);
24. Peraturan Menteri Dalam Negeri Nomor 59 Tahun 2021 Tentang Penerapan Standar Pelayanan Minimal (Berita Negara Republik Indonesia Nomor 1419 Tahun 2021);

25. Permendagri Nomor 90 Tahun 2019 Tentang Klasifikasi, Kodefikasi dan Nomenklatur Perencanaan Pembangunan dan Keuangan Daerah sebagaimana telah dimutakhirkan beberapakali terakhir dengan Keputusan Menteri Dalam Negeri Nomor 900.1.15.5-1317 Tahun 2023 Tentang Perubahan atas Keputusan Menteri Dalam Negeri Nomor 050-5889 Tahun 2021 tentang hasil Verifikasi, Validasi dan Inventarisasi Pemutakhiran Klasifikasi, Kodefikasi dan Nomenklatur Perencanaan Pembangunan dan Keuangan Daerah;
26. Peraturan Daerah Provinsi Kepulauan Riau Nomor 2 Tahun 2009 Tentang Rencana Pembangunan Jangka Panjang Daerah Tahun 2005-2025 (Lembaran Daerah Provinsi Kepulauan Riau Tahun 2009 Nomor 2);
27. Peraturan Daerah Provinsi Kepulauan Riau Nomor 7 Tahun 2011 Tentang Pelaksanaan Pengarusutamaan Gender dalam Pembangunan di Provinsi Kepulauan Riau.
28. Peraturan Daerah Provinsi Kepulauan Riau Nomor 1 tahun 2017 tentang Rencana Tata Ruang Wilayah Provinsi Kepulauan Riau Tahun 2017-2037 (Lembaran Daerah Provinsi Kepulauan Riau tahun 2016 Nomor 1).
29. Peraturan Daerah Provinsi Kepulauan Riau Nomor 4 Tahun 2021 tentang Pembentukan dan Susunan Perangkat Daerah (Lembaran Daerah Provinsi Kepulauan Riau Tahun 2021 Nomor 4);
30. Peraturan Daerah Provinsi Kepulauan Riau Nomor 2 Tahun 2024 tentang Perubahan Rencana Pembangunan Jangka Menengah Daerah Provinsi Kepulauan Riau 2021 – 2026 (Lembaran Daerah Provinsi Kepulauan Riau Tahun 2024 Nomor 2, Tambahan Lembaran Daerah Provinsi Kepulauan Riau Nomor 63);
31. Peraturan Gubernur Kepulauan Riau Nomor 67 tahun 2022 tentang Rencana Aksi Daerah Tujuan Pembangunan Berkelanjutan (Sustainable Development Goals) tahun 2021-2026 (Berita Daerah Provinsi Kepulauan Riau Tahun 2022 Nomor 885);
32. Peraturan Gubernur Kepulauan Riau Nomor 12 tahun 2023 tentang Kedudukan, Susunan Organisasi, tugas dan Fungsi, Serta Tata kerja Perangkat Daerah (Berita Daerah Provinsi Kepulauan Riau Tahun 2023 Nomor 909);

33. Peraturan Gubernur Kepulauan Riau Nomor 2 Tahun 2024 Tentang Perubahan Atas Peraturan Gubernur Kepulauan Riau Nomor 60 Tahun 2021 Tentang Rencana Strategis Perangkat Daerah Provinsi Kepulauan Riau Tahun 2021-2026 (Berita Daerah Provinsi Kepulauan Riau Nomor 962);
34. Keputusan Gubernur Kepulauan Riau Nomor 813/KPTS-26/III/2024 Tahun 2024 Tentang Sub Kegiatan Dalam Rencana Strategis Perangkat Daerah Provinsi Kepulauan Riau.

1.3. Maksud dan Tujuan

a. Maksud

Maksud dari penyusunan Renstra Perubahan BPBD Provinsi Kepulauan Riau Tahun 2021-2026 adalah untuk menyediakan Dokumen Perencanaan Jangka Menengah sebagai pedoman dalam melaksanakan tugas dan fungsi Perangkat Daerah.

b. Tujuan

- Sebagai dasar penyusunan Program, Kegiatan dan Sub kegiatan serta indikator kinerja, target kinerja serta anggaran Tahun 2021-2026;
- Sebagai dasar penyusunan Rencana Kerja (Renja) Tahunan BPBD Provinsi Kepulauan Riau;
- Sebagai alat/pedoman evaluasi kinerja BPBD Provinsi Kepulauan Riau.

1.4. Sistematika Penulisan

Sistematika penulisan Renstra Perubahan BPBD Provinsi Kepulauan Riau Tahun 2021-2026 adalah sebagai berikut :

Bab. I. Pendahuluan

Bab ini berisi tentang latar belakang, landasan hukum, maksud dan tujuan, sistematika penulisan Renstra Perubahan BPBD Provinsi Kepulauan Riau tahun 2021-2026.

Bab. II. Gambaran Pelayanan BPBD Provinsi Kepulauan Riau

Bab ini berisi tentang tugas, fungsi, dan struktur organisasi, sumber daya, kinerja pelayanan, serta tantangan dan peluang pengembangan pelayanan BPBD Provinsi Kepulauan Riau.

Bab. III. Permasalahan dan Isu-Isu Strategis BPBD Provinsi Kepulauan Riau

Bab ini berisi tentang identifikasi permasalahan berdasarkan tugas dan fungsi pelayanan BPBD Provinsi Kepulauan Riau, telaahan Renstra Badan Nasional Penanggulangan Bencana (BNPB), telaahan Rencana Tata Ruang Wilayah (RTRW), telaahan Kajian Lingkungan Hidup Strategis (KLHS) RPJMD, dan Penentuan Isu-isu Strategis.

Bab. IV. Tujuan dan Sasaran

Bab ini berisi tentang tujuan dan sasaran jangka menengah BPBD Provinsi Kepulauan Riau tahun 2021-2026.

Bab. V. Strategi dan Kebijakan

Bab ini berisi tentang strategi dan kebijakan pembangunan jangka menengah BPBD Provinsi Kepulauan Riau tahun 2021-2026.

Bab. VI. Rencana Program, Kegiatan dan Sub Kegiatan serta Pendanaan

Bab ini berisi tentang Rencana Program, Kegiatan dan Sub Kegiatan beserta Indikator, target kinerja dan Pendanaan Indikatif BPBD Provinsi Kepulauan Riau tahun 2021-2026.

Bab. VII. Kinerja Penyelenggaraan Urusan

Bab ini berisi tentang indikator kinerja BPBD mengacu pada Tujuan dan Sasaran RPJMD Perubahan Provinsi Kepulauan Riau tahun 2021-2026.

Bab. VIII. Penutup

Bab ini berisi tentang Penjelasan mengenai makna Strategis dari Renstra Perubahan dan berisi harapan agar Renstra ini menjadi panduan dalam menyusun kebijakan dan program kerja tahunan BPBD Provinsi Kepulauan Riau.

BAB II
GAMBARAN PELAYANAN
BPBD PROVINSI KEPULAUAN RIAU

2.1 Tugas, Fungsi, dan Struktur Organisasi

Uraian tugas fungsi serta struktur organisasi BPBD Provinsi Kepulauan Riau berdasarkan Peraturan Daerah Provinsi Kepulauan Riau Nomor 4 Tahun 2021 Tentang Pembentukan dan Susunan Perangkat Daerah dan Peraturan Gubernur Kepulauan Riau Nomor 12 tahun 2023 tentang Kedudukan, Susunan Organisasi, Tugas dan Fungsi, Serta Tata Kerja Perangkat Daerah, sebagai berikut :

2.1.1 Tugas

Kepala BPBD dijabat rangkap (*ex-efficio*) oleh Sekretaris Daerah, membawahi unsur pengarah penanggulangan bencana dan unsur pelaksana penanggulangan bencana. Pengarah Penanggulangan bencana memiliki tugas dan fungsi : Menyusun konsep pelaksanaan kebijakan penanggulangan bencana daerah ; dan Pemantauan dan evaluasi penyelenggaraan penanggulangan bencana daerah. Sedangkan pelaksana Penanggulangan Bencana memiliki tugas melaksanakan penanggulangan bencana secara terintegrasi yang meliputi prabencana, saat tanggap darurat dan pasca bencana.

Sekretariat mempunyai tugas melaksanakan koordinasi dan penyusunaan rencana, program, anggaran, ketatausahaan, kepegawaian, keuangan, kerumahtanggaan, barang milik negara/ daerah, arsip dan dokumentasi, hubungan masyarakat dan keprotokoleran serta membantu Kepala perangkat daerah mengkoordinasikan Bidang-Bidang.

Sub Bagian Umum dan Kepegawaian mempunyai tugas melaksanakan urusan ketatausahaan rumah tangga peralatan perlengkapan hubungan masyarakat dan keprotokoleran, melakukan pengelolaan administrasi umum, administrasi kepegawaian, pengembangan sumber daya manusia, dan evaluasi kinerja Aparatur Sipil Negara.

Bidang Pencegahan dan Kesiapsiagaan mempunyai tugas memimpin, mengkoordinasikan, merumuskan dan menyusun bahan kebijakan terkait pencegahan dan kesiapsiagaan penanggulangan bencana.

Bidang Kedaruratan, Pusat Pengendalian Operasi Penanggulangan Bencana (Pusdalops PB) dan Logistik Peralatan mempunyai tugas melaksanakan koordinasi, pembinaan, pengkajian, penentuan wilayah bencana, status keadaan darurat dan fasilitasi penyelenggaraan penanggulangan bencana, perlindungan, bantuan dan kebutuhan dasar logistik serta peralatan pada saat tanggap darurat, memimpin, mengkoordinasikan, merumuskan dan menyusun bahan kebijakan terkait dan kedaruratan, logistik dan peralatan, mengelola data dan informasi hingga menyebarluaskan kepada pejabat berwenang maupun masyarakat melalui media.

Bidang Rehabilitasi dan Rekonstruksi mempunyai tugas melaksanakan koordinasi pembinaan dan pengendalian kegiatan rehabilitasi dan rekonstruksi akibat bencana, dan merumuskan dan menyusun bahan kebijakan terkait rehabilitasi dan rekonstruksi.

2.1.2 Fungsi

Badan Penanggulangan Bencana Daerah dalam melaksanakan tugas sebagaimana dimaksud, menyelenggarakan fungsi antara lain :

a. Penyusunan kebijakan teknis di Sekretariat, Bidang Pencegahan dan Kesiapsiagaan, Bidang Kedaruratan, Pusat Pengendalian Operasi Penanggulangan Bencana (Pusdalops PB) dan Logistik Peralatan, Bidang Rehabilitasi dan Rekonstruksi;
b. Pelaksanaan tugas dukungan teknis di Sekretariat, Bidang Pencegahan dan Kesiapsiagaan, Bidang Kedaruratan, Pusat Pengendalian Operasi Penanggulangan Bencana (Pusdalops PB), Bidang Rehabilitasi dan Rekonstruksi;

c. Pembinaan teknis penyelenggaraan fungsi penunjang Urusan Pemerintahan Daerah di Sekretariat, Bidang Pencegahan dan Kesiapsiagaan, Bidang Kedaruratan, Pusat Pengendalian Operasi Penanggulangan Bencana (Pusdalops PB) dan Logistik Peralatan, Bidang Rehabilitasi dan Rekonstruksi;
d. Perumusan dan penetapan kebijakan penanggulangan bencana dan penanganan pengungsi dengan bertindak cepat, tepat, efektif dan efesien;
e. Pengoordinasian kegiatan penanggulangan bencanan secara terencana, terpadu dan menyeluruh;
f. Penerapan sistem pengendalian intern pada perangkat daerah untuk mewujudkan terlaksananya mekanisme akuntabilitas publik melalui penyusunan perencanaan, pelaksanaan dan pelaporan kinerja yang terintegrasi;
g. Pelaksanaan Reformasi Birokrasi pada unit kerjanya;
h. Penyampaian Laporan Akuntabilitas Kinerja Instansi Pemerintah secara periodik kepada Gubernur melalui Sekretaris Daerah; dan
i. Pelaksanaan fungsi lain yang diberikan oleh Gubernur terkait dengan tugas dan fungsinya.

2.1.3 Struktur Organisasi

Lampiran Peraturan Gubernur Kepulauan Riau Nomor 12 tahun 2023 tentang Kedudukan, Susunan Organisasi, Tugas dan Fungsi, Serta Tata Kerja Perangkat Daerah, struktur organisasi BPBD Provinsi Kepulauan Riau adalah sebagai berikut:

Gambar 2. 1
Struktur Organisasi BPBD Provinsi Kepulauan Riau

BAGAN STRUKTUR ORGANISASI
BADAN PENANGGULANGAN BENCANA DAERAH
PROVINSI KEPULAUAN RIAU

LAMPIRAN XXXVI : PERATURAN GUBERNUR KEPULAUAN RIAU
NOMOR : 12 TAHUN 2023
TANGGAL : 12 JUNI 2023

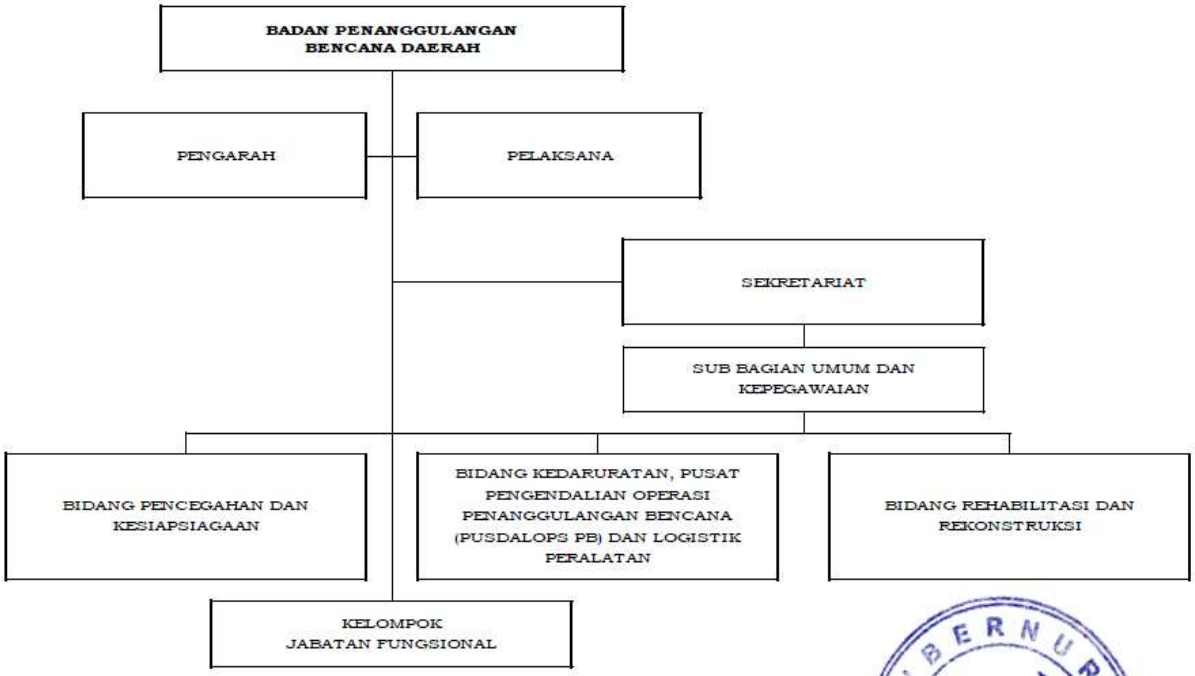

GUBERNUR KEPULAUAN RIAU,

ANSAR AHMAD

2.1.4 Uraian Tugas

a. Kepala pelaksana Penanggulangan Bencana Daerah (BPBD);

Uraian dan Rincian tugas pada BPBD Provinsi Kepulauan Riau termuat dalam Peraturan Gubernur Kepulauan Riau Nomor 12 tahun 2023 tentang Kedudukan, Susunan Organisasi, Tugas dan Fungsi, Serta Tata Kerja Perangkat Daerah, Kepala Pelaksana Badan Penanggulangan Bencana Daerah mempunyai rincian tugas :

a) Perumusan program kerja di lingkungan Badan Penanggulangan Bencana Daerah;
b) Pengoordinasian pelaksanaan tugas di lingkungan Badan Penanggulangan Bencana Daerah;
c) Pembinaan bawahan di lingkungan Badan Penanggulangan Bencana Daerah
d) Pengarahan pelaksanaan tugas bawahan di lingkungan Badan Penanggulangan Bencana Daerah;
e) Perumusan program kerja dan koordinasi pelaksanaan tugas Sekretariat;
f) Perumusan program kerja dan koordinasi pelaksanaan tugas Bidang Pencegahan dan Kesiapsiagaan;
g) Perumusan program kerja dan koordinasi pelaksanaan tugas Bidang Kedaruratan, Pusat Pengendalian Operasi Penanggulangan Bencana (Pusdalops PB) dan Logistik Peralatan;
h) Perumusan program kerja dan koordinasi pelaksanaan tugas Rehabilitasi dan Rekonstruksi;
i) Perumusan kebijakan terkait akuntabilitas kinerja dan reformasi birokrasi perangkat daerah;
j) Pelaksana evaluasi pelaksanaan tugas bawahan di lingkungan Badan Penanggulangan Bencana Daerah;
k) Penyusunan laporan pelaksanaan tugas di lingkungan Badan Penanggulangan Bencana Daerah; dan
l) Pelaksanaan tugas kedinasan lain yang diberikan pimpinan baik lisan maupun tertulis.

b. Sekretariat

Sekretariat mempunyai tugas melaksanakan koordinasi dan penyusunaan rencana, program, anggaran, ketatausahaan, kepegawaian, keuangan, kerumahtanggaan, barang milik negara/ daerah, arsip dan dokumentasi,hubungan masyarakat dan keprotokoleran serta membantu Kepala perangkat daerah mengkoordinasikan Bidang-Bidang, adapun rincian tugas sekretariat antara lain :

a) Penyusunan dan pengoordinasian pelaksanaan kebijakan terkait program, keuangan, umum dan kepegawaian;
b) Penyiapan bahan dan mengkoordinasikan perencanaan program kegiatan dan program kerja tahunan, jangka menengah dan jangka panjang Badan Penanggulangan Bencana Daerah;
c) Penyiapan bahan perencanaan anggaran dan penyusunan dokumen anggaran;
d) Penyiapan dan menyusun bahan terkait ketatalaksanaan;
e) Penyiapan bahan Laporan bulanan, triwulan, semester, tahunan, Laporan Akuntabilitas Kinerja Instansi Pemerintah, bahan Laporan Keterangan Pertanggungjawaban, dan bahan Laporan Penyelenggaraan Pemerintahan Daerah lingkup Badan Penanggulangan Bencana Daerah;
f) Pelaksanaan monitoring dan evaluasi seluruh program kerja Badan Penanggulangan Bencana Daerah
g) Pelaksanaan implementasi akuntabilitas kinerja dan reformasi birokrasi Badan Penanggulangan Bencana Daerah ;
h) Pelaksanaan pengelolaan administrasi keuangan;
i) Pelaksanaan verifikasi dan pertanggungjawaban keuangan;
j) Pelaksanaan pengelolaan administrasi penatausahaan barang
k) Penyiapan bahan pelaporan keuangan Badan Penanggulangan Bencana Daerah;
l) Penyusunan dan penilaian Tingkat Kematangan Perangkat Daerah;
m) Penyusunan dan evaluasi kelembagaan perangkat daerah; dan
n) Pelaksanaan fungsi lain yang diberikan oleh pimpinan.

Kepala Sekretariat terdiri atas Sub Bagian Umum dan Kepegawaian, mempunyai tugas melaksanakan urusan ketatausahaan rumah tangga peralatan perlengkapan hubungan masyarakat dan keprotokoleran, melakukan pengelolaan administrasi umum, administrasi kepegawaian, pengembangan sumber daya manusia, dan evaluasi kinerja Aparatur Sipil Negara, adapun rincian tugas adapun rincian tugas Sub Bagian Umum dan Kepegawaian antara lain :

a) Pelaksanaan pengelolaan urusan surat menyurat, kearsipan dan pengadministrasian umum;
b) Pelaksanaan pengelolaan ketatausahaan, kehumasan, rumah tangga;
c) Pelaksanaan pengelolaan administrasi kepegawaian dan pengembangan pegawai;
d) Penyiapan bahan penyusunan analisis kepegawaian;
e) Pelaksanaan inventarisasi dan pengelolaan aset atau kekayaan milik daerah di lingkungan Badan Penanggulangan Bencana Daerah mulai dari rencana kebutuhan, pengadaan, penomoran inventaris, penyimpanan, pendistribusian, penggunaan, perawatan serta inventaris ruangan;
f) Pelaksanaan fungsi lain yang diberikan oleh pimpinan.

c. Bidang Pencegahan dan Kesiapsiagaan

Dalam melaksanakan tugasnya Bidang Pencegahan dan Kesiagaan menyelenggarakan fungsi:

a) Penyusunan bahan koordinasi pelaksanaan kebijakan umum dan hubungan kerja dengan instansi dan unit kerja terkait pencegahan dan kesiapsiagaan;
b) Penyiapan dan pelaksanaan Pencegahan terhadap ancaman bencana sesuai dengan ketentuan dan peraturan perundang–undangan yang berlaku agar pelaksanaan tugas dapat berjalan dengan baik;
c) Penyiapan bahan pengembangan dan peringatan dini sesuai dengan ketentuan dan peraturan perundang–undangan yang berlaku agar pelaksanaan tugas dapat berjalan dengan baik;

d) Penyiapan bahan penyusunan peraturan, petunjuk pelaksanaan, petunjuk teknis, pedoman dan kebijakan lainnya yang berkaitan dengan pencegahan bencana;
e) Penyiapan sistem informasi dan komunikasi yang cepat dan terpadu untuk mendukung kebencanaan;
f) Pelaksanaan dan persiapan bimbingan dan penyuluhan kewaspadaan terhadap bencana;
g) Penyiapan bahan melaksanakan Kesiapsiagaan terhadap ancaman bencana sesuai dengan ketentuan dan peraturan perundang–undangan yang berlaku agar pelaksanaan tugas dapat berjalan dengan baik;
h) Penyiapan bahan melaksanakan kesiapsiagaan sesuai dengan ketentuan dan peraturan perundang–undangan yang berlaku agar pelaksanaan tugas dapat berjalan dengan baik;
i) Pelaksanaan fasilitasi pengerahan sumber daya untuk menyelamatkan dan mengevakuasi bencana sesuai dengan ketentuan dan peraturan perundang–undangan yang berlaku agar pelaksanaan tugas dapat berjalan dengan baik;
j) Pelaksanaan fungsi lain yang diberikan oleh pimpinan.

d. Bidang Kedaruratan, Pusat Pengendalian Operasi Penanggulangan Bencana (Pusdalops PB) dan Peralatan Logistik Peralatan

Bidang Kedaruratan, Pusat Pengendalian Operasi Penanggulangan Bencana (Pusdalops PB) dan Logistik Peralatan mempunyai tugas melaksanakan koordinasi, pembinaan, pengkajian, penentuan wilayah bencana, status keadaan darurat dan fasilitasi penyelenggaraan penanggulangan bencana, perlindungan, bantuan dan kebutuhan dasar logistik serta peralatan pada saat tanggap darurat, memimpin, mengkoordinasikan, merumuskan dan menyusun bahan kebijakan terkait dan kedaruratan, logistik dan peralatan, mengelola data dan informasi hingga menyebarluaskan kepada pejabat berwenang maupun masyarakat melalui media.

Dalam melaksanakan tugasnya Bidang Kedaruratan, Pusat Pengendalian Operasi Penanggulangan Bencana (Pusdalops PB) dan Logistik Peralatan menyelenggarakan fungsi:

a) Penyusunan bahan koordinasi pelaksanaan kebijakan umum dan hubungan kerja dengan instansi dan unit kerja terkait Kedaruratan Pusat Pengendalian Operasi Penanggulangan Bencana (PUSDALOPS PB) dan Logistik Peralatan;
b) Penyiapan fasilitas dan spesifikasi keahlian TIM Reaksi Cepat (TRC) maupun satgas penanggulangan bencana;
c) Pemberian pertolongan terhadap korban dilokasi bencana dan mengevakuasi korban ke daerah aman;
d) Pengkoordinasian lokasi daerah aman dan memberi tindakan lebih lanjut serta mengkordinasikan evakuasi medik, pengobatan darurat dan lanjutan ke rumah sakit, menjamin kesehatan dan gizi para pengungsi;
e) Pengkoordinasian perbaikan darurat terhadap sarana ekonomi, perhubungan dan kehidupan masyarakat, penyediaan air bersih dan fasilitas mandi, cuci dan kakus (MCK);
f) Pelaksanaan penghitungan kerugian fisik, sarana dan prasarana akibat bencana;
g) Pemberian bantuan/tindakan penanggulangan bencana;
h) Pengolahan data, analisis dan diseminasi informasi darurat bencana;
i) Penyiapan koordinasi penyusunan norma, standar, prosedur dan kriteria di bidang pengendalian operasi penanganan darurat bencana;
j) Penyusunan rencana operasi penanganan pada saat siaga darurat, tanggap darurat, dan transisi darurat ke pemulihan;
k) Penyusunan rencana operasi penanganan pada saat siaga darurat, tanggap darurat, dan transisi darurat ke pemulihan;
l) Penyusunan rekomendasi operasi penanganan bencana; dan Penyusunan koordinasi, komunikasi dan sinkronisasi penanggulangan bencana lintas sektor;
m) Pemberian dukungan kegiatan pada saat sebelum bencana (pengumpul, pengolah, penyaji data dan informasi kebencanaan) secara rutin, memberikan dukungan pada Posko Tanggap Darurat dan Pelaksanaan Kegiatan Darurat serta memberikan dukungan kegiatan pada saat setelah terjadi bencana (penyediaan data dan

informasi khususnya dalam pelaksanaan rehabilitasi dan rekonstruksi);

n) Pelaksanaan kebijakan penanggulangan bencana pada saat tanggap darurat dengan melakukan penanganan dukungan logistik;

o) Pelaksanaan kebijakan penanggulangan bencana pada saat tanggap darurat dengan melakukan penanganan dukungan peralatan;

p) Pelaksanaan evaluasi kegiatan di lingkungan Sub Koordinator Logistik dan Peralatan; dan

q) Pelaksanaan fungsi lain yang diberikan oleh pimpinan.

e. Bidang Rehabilitasi dan Rekonstruksi

Bidang Rehabilitasi dan Rekonstruksi mempunyai tugas melaksanakan koordinasi pembinaan dan pengendalian kegiatan rehabilitasi dan rekonstruksi akibat bencana, dan merumuskan dan menyusun bahan kebijakan terkait rehabilitasi dan rekonstruksi.

Dalam melaksanakan tugasnya Bidang Rehabilitasi dan Rekonstruksi menyelenggarakan fungsi:

a) Penyusunan bahan koordinasi pelaksanaan kebijakan umum dan hubungan kerja dengan instansi dan unit kerja terkait Rehabilitasi dan Rekonstruksi

b) Pelaksanaan kebijakan dibidang penanggulangan bencana dalam hal Rehabilitasi pasca bencana; dengan melakukan koordinasi dan pelaksanaan kebijakan;

c) Pelaksanaan kegiatan penghitungan kerusakan akibat terkena dampak bencana;

d) Pelaksanaan kebijakan dibidang penanggulangan bencana dalam hal Rekonstruksi pasca bencana dengan melakukan koordinasi dan pelaksanakan kebijakan;

e) Pelaksanaan kegiatan penghitungan kerusakan akibat terkena dampak bencana;

f) Pelaksanaan fungsi lain yang diberikan oleh pimpinan.

f. Kelompok Jabatan Fungsional

Kelompok Jabatan Fungsional, mempunyai tugas dan fungsi melaksanakan tugas sesuai dengan keahlian dan keterampilan yang telah ditetapkan berdasarkan ketentuan peraturan perundang-undangan.

2.2 Sumber Daya Perangkat Daerah

2.2.1 Sumber Daya Manusia (Pegawai)

Jumlah pegawai pada BPBD Provinsi Kepulauan Riau berjumlah 58 orang terbagi menjadi 39 orang pegawai berjenis kelamin laki-laki dan 19 orang pegawai berjenis perempuan. Berdasarkan status kepegawaian terdapat pegawai Negri sipil (PNS) sebanyak 21 orang, pegawai tidak tetap (PTT) 21 orang dan tenaga harian lepas (THL) sebanyak 14 orang. Sedangkan berdasarkan jabatannya terdapat pejabat esselon II 1 orang, esselon III 4 orang, esselon IV 1 orang dan Jabatan Fungsional 6 Orang. Dapat dilihat pada tabel 2. 1 dan 2. 2

Tabel 2. 1
Jumlah Pegawai Berdasarkan Status Kepegawaian Tahun 2023

No	Pegawai	Jenis Kelamin		Jumlah
		Laki-laki	Perempuan	
1.	Pegawai Negeri Sipil	15	8	23
2	Pegawai Tidak Tetap	15	6	21
3	Tenaga Harian Lepas	9	5	14
	Jumlah	**39**	**19**	**58**

Tabel 2. 2
Jumlah Pegawai Berdasarkan Jabatan Tahun 2023

No	Jabatan	Jenis Kelamin		Jumlah
		Laki-laki	Perempuan	
1	Esselon II	1	0	1
2	Esselon III	3	1	4
3	Esselon IV	0	1	1
4	Fungsional	4	2	6
	Jumlah	**8**	**4**	**12**

Berdasarkan golongan terdapat pegawai BPBD yang memiiki jenis golongan II sebanyak 2 orang, golongan III 15 orang golongan IV 6 orang, PTT sebanyak 21 orang dan THL sebanyak 14 orang.

Tabel 2. 3
Jumlah Pegawai Berdasarkan Pangkat/ Golongan Tahun 2023

No	Golongan	Jenis Kelamin		Jumlah
		Laki-laki	Perempuan	
1	Golongan II	2	0	2
2	Golongan III	8	7	15
3	Golongan IV	5	1	6
4	PTT	15	6	21
5	PHL/ THL	9	5	14
	Jumlah	**39**	**19**	**58**

Dilihat dari tingkah pendidikan pegawai BPBD Provinsi Kepulauan Riau berpendidikan S.3 sebanyak 2 Orang, S.2 sebanyak 2 orang, berpendidikan S.1 sebanyak 29 orang, D.3 sebanyak 7 orang, SMA sebanyak 17 orang dan SMP sebanyak 1 orang, seperti terlihat pada Tabel berikut.

Tabel 2. 4
Jumlah Pegawai Berdasarkan Pendidikan Tahun 2023

No	Pendidikan	Jenis Kelamin		Jumlah
		Laki-laki	Perempuan	
1	Doktor (S.3)	2	0	2
2	Pasca Sarjana (S.2)	1	1	2
3	Sarjana (S.1)	16	13	29
4	Diploma (D.3)	5	2	7
5	SMA	13	4	17
6	SMP	1	0	1
	Jumlah	**38**	**20**	**58**

2.2.2 Sarana dan Prasarana (Aset)

Sarana dan prasarana yang dimiliki oleh BPBD Provinsi Kepulauan Riau terbagi menjadi 112 jenis sarana dan prasarana, dimana sarana dan prasana dengan kondisi baik ada sejumlah 450 unit dan ada 31 unit yang dalam kondisi rusak. Total sarana prasarana yang dimiliki sejumlah 481 unit. Selengkapnya dapat dilihat pada tabel.

Tabel 2. 5
Jumlah Sarana dan Prasarana Berdasarkan Kondisi di BPBD Sampai Dengan Tahun 2023

No	Jenis Sarana dan Prasarana	Kondisi		Jumlah
		Baik	Rusak	
1.	55 Inch Interaktif Koloberasi	1		1
2.	AC Split	24		24
3.	Air Condisioner	2		2
4.	Alat Angkut Apung Bermotor Khusus Lain-lain	1		1
5.	Alat Angkut Apung Tak Bermotor Lain-lain	1		1
6.	Alat Dapur Lainnya	28		28
7.	Alat Kesehatan Perawatan Lain-Lain	22		2
8.	Alat Komunikasi Radio SSB Lain-lain	1		1
9.	Alat Komunikasi Sosial Lain-lain	3		3
10.	Alat Pemadam Kebakaran	1		1
11.	Alat Pemdam Kebakaran Lain-lain	4		4
12.	Alat Penghancur Kertas	3		3
13.	Alat Perlindungan Lain-lain	15		15
14.	Alat Rumah Tangga Lain-lain	1		1
15.	Amplifier	4		4
16.	Analog to Digital Converter (ADC)	1		1
17.	Bangunan Gedung Kantor Permanen	1		1
18.	Belanja Modal Peralatan dan Mesin	19		19
19.	Bingkai Foto	26		26
20.	Brand Kas	1		1
21.	Camera + Attachment	5		5
22.	CCTV	12		12
23.	Chain Saw	3		3
24.	Chrnger Aki 100 A	1		1
25.	Clips and Appliying and Removing	1		1
26.	Compressor /Steam Pencuci Kendaraan	1		1
27.	Corong TOA Oval	1		1
28.	DED Bangunan Gedung Kantor BPBD Gedung Bertingkat	1		1
29.	Dinding/Sekat	5		5
30.	Facsimile		1	1
31.	Dispenser	4		4
32.	Filling Besi/Metal	13		13
33.	Finger Print	1		1
34.	Forklift	2		2
35.	Genset	3		3
36.	Global Positioning System (GPS)	2		2
37.	Gordyn	3		3
38.	Handy Cam	2		2
39.	Handy Talky	8		8
40.	Harddisk	4		4
41.	Karpet	1		1
42.	Kendaraan Bermotor Angkutan Brg Lain-lain	1		1
43.	Kendaraan Bermotor Khusus Lain-lain-mobil pemurni Air	1		1
44.	Kendaraan Dinas Bermotor Lain-lain	3		3
45.	Kendaraan Dinas Roda 4	1		1
46.	Kompor Listrik	1		1
47.	Konstruksi Pagar	1		1
48.	Kursi Kerja	97		97
49.	l filing kabinet 4 Pintu	4		4

No	Jenis Sarana dan Prasarana	Kondisi		Jumlah
		Baik	Rusak	
50.	Lampu Sorot	1		1
51.	Laptop	26	3	29
52.	Lemari	29	2	31
53.	Lemari Es	2		2
54.	Lighting Mechanic	1		1
55.	Loudspeaker	3		3
56.	Meja	28		28
57.	Mesin Absensi	2		2
58.	Mesin Foto Copy dengan Kertas Folio	1		1
59.	Mesin Ketik	1	1	2
60.	Mesin Las Listrik	1		1
61.	Mesin Lainnya	15		15
62.	Microphone/Wireless Mic	2		2
63.	Mobil Ambulance	1		1
64.	Mobil Tinja	1		1
65.	Mobil Tangki	1		1
66.	Motor Boat	1		1
67.	Mobil Tangki	1		1
68.	Moubiler Lainnya	25		25
69.	Nas Storage	1		1
70.	Note Book	4	6	10
71.	P.C Unit/ Komputer PC	12	1	13
72.	Panci	2		2
73.	Papan Tulis /white board	3		3
74.	PC	1		1
75.	PC Desktop	4		4
76.	Pengadaan Tangki Air + Aksesoris	1		1
77.	Penyusunan DED Wilayah Pasca Bencana Banguan Penahan Gelombang Pasang/Tanggul	1		1
78.	Perahu Penumpang	1		1
79.	Peralatan studio Visual Lain-lain	3		3
80.	Pick Up	2		2
81.	Pot Besar	17		17
82.	Power Inverter DC to AC 2000 Watt	1		1
83.	Printer	31	13	44
84.	Proyektor + Attachment	3	1	4
85.	Rak Penyimpanan	8		8
86.	Rambu Papan Tambaha	1		1
87.	Resusitasi Manual	1		1
88.	Revitalisasi Atap Gedung	1		1
89.	Router	1		1
90.	Realcam PTZ	1		1
91.	Sepeda Motor	7		7
92.	Sofa	1		1
93.	Software Interaktif Board	1		1
94.	Stabilizer	1	2	3
95.	Staion Wagon	3		3
96.	Stand Floor	1		1
97.	Switcher/Menara Antena Lain-lain	1		1
98.	Tanama Hias	17		17
99.	Tang	1		1
100.	Tangga Allumunium	1		1
101.	Televisi	3	2	5
102.	Tenda	3		3
103.	Teralis	1		1
104.	Teropong Bidik Malam	1		1
105.	Tool Set	1		1

No	Jenis Sarana dan Prasarana	Kondisi		Jumlah
		Baik	Rusak	
106.	Truck + Attachhment	1		1
107.	TV	2		2
108.	Unit Transcarver/Transmiter UHF	1		1
109.	UPS	3		3
110.	Ventilator	2		2
111.	Water Treatment	3		3
112.	Wireless Presentasi Sistem	1		1
Total		**450**	**31**	**481**

2.3 Kinerja Pelayanan

Potensi bencana alam di Provinsi Kepulauan Riau diketahui berdasarkan data sejarah kejadian bencana dan data hasil kajian bencana serta kejadian bencana yang sedang berlangsung dan tidak tercatat dalam sejarah kejadian bencana sebelumnya, yaitu pandemi Corona Virus Disease 2019 (Covid-19) di Indonesia yang melanda seluruh dunia sejak awal tahun 2020 hingga tahun 2022, dengan keluarnya Keputusan Presiden Republik Indonesia Nomor 17 Tahun 2023 tentang Penetapan Berakhirnya Status Pandemi Corona Virus Disease 2019 (Covid-19) di Indonesia.

Dari catatan sejarah kejadian bencana beserta besaran dampak yang ditimbulkan dapat dijadikan sebagai pemahaman terhadap risiko bencana terkait dengan kerentanan, kapasitas, paparan, karakteristik bahaya dan lingkungan sehingga dapat diketahui upaya yang dapat dilakukan untuk pengurangan terhadap risiko bencana tersebut. Catatan kejadian bencana yang pernah terjadi di Provinsi Kepulauan Riau menurut catatan Data Informasi Bencana Indonesia (DIBI) yang dikeluarkan oleh BNPB, potensi bencana yang dapat terjadi di Provinsi Kepulauan Riau meliputi:

a. Potensi Bahaya Banjir;
b. Potensi Bahaya Cuaca Ekstrim;
c. Potensi Bahaya Gelombang Ekstrim dan Abrasi;
d. Potensi Bahaya Kebakaran Hutan dan Lahan;
e. Potensi Bahaya Tanah Longsor.

Selama kurun waktu tahun 2021-2023 setidaknya terjadi sebanyak 11 (sebelas) jenis bencana, meliputi : Banjir, Longsor, Kebakaran, Puting Beliung, Pohon Tumbang, Gelombang Tinggi, Petir, Abrasi dan Kekeringan. Dalam kurun waktu 3 (tiga) tahun 2021-2023 kejadian terbanyak adalah bencana Kebakaran sejumlah 890 kejadian. Perincian jumlah kejadian bencana di Provinsi Kepulauan Riau dapat dilihat pada Tabel 2. 6.

Tabel 2. 6
Jumlah Kejadian Bencana Tahun 2021-2023

No.	Jenis Bencana	Satuan	2021	2022	2023	Jumlah 2021 - 2023
1	Banjir	Kejadian	2	119	71	192
2	Longsor	Kejadian	1	44	14	59
3	Kebakaran Hutan dan Lahan	Kejadian	164	256	323	743
4	Kebakaran Permukiman	Kejadian	14	25	57	96
5	Kebakaran Bangunan	Kejadian	8	0	43	51
6	Puting Beliung/ Angin Kencang	Kejadian	6	5	100	111
7	Pohon Tumbang/ Tertimpa Pohon	Kejadian	10	30	67	107
8	Gelombang Tinggi/ Pasang	Kejadian	0	5	13	18
9	Petir	Kejadian	1	1	4	6
10	Abrasi	Kejadian	0	0	2	2
11	Kekeringan	Kejadian	30	63	17	110
	Jumlah Total		**236**	**548**	**711**	**1495**

2.4 Pencapaian Kinerja Pelayanan

Berdasarkan Indeks Risiko Bencana Indonesia (IRBI) 2023 yang di terbitkan oleh Pusat Data, Informasi dan Komunikasi Kebencanaan Badan Nasional Penanggulangan Bencana, Provinsi Kepulauan Riau memiliki indeks risiko 107,79 (sedang). Ancaman Bencana di Provinsi Kepulauan Riau meliputi tanah longsor, kekeringan, cuaca ekstrim, gelombang ekstrim dan abrasi, serta kebakaran hutan dan lahan. Nilai indeks risiko Provinsi Kepulauan Riau dari Tahun 2021 sampai dengan Tahun 2023 tercantum pada Tabel berikut ini.

Tabel 2. 7
IRBI Provinsi Kepulauan Riau Tahun 2021-2023

NO	KABUPATEN/ KOTA	2021	2022	2023	Kelas Risiko
1	Bintan	132,40	132,40	122,22	Sedang
2	Karimun	120,40	120,40	120,40	Sedang
3	Natuna	112.40	112,40	112,40	Sedang
4	Kota Tanjungpinang	108,40	108,40	108,40	Sedang
5	Kota Batam	117,57	103,96	103,96	Sedang
6	Lingga	108,40	103,15	97,72	Sedang
7	Kepulauan Anambas	103,40	95,77	89,41	Sedang
	Provinsi Kepulauan Riau	**114,71**	**110,93**	**107,79**	**Sedang**

Pencapaian Kinerja pelayanan BPBD Provinsi Kepulauan Riau dapat dilihat dari tingkat capaian kinerja berdasarkan target kinerja pada Rencana Strategis pada periode sebelumnya. Kinerja BPBD selama kurun waktu tahun 2022-2023 adalah sebagai berikut:

Tabel 2. 8
Pencapaian Kinerja Pelayanan Tahun 2021-2023

No	Program dan Indikator Kinerja Program (outcome)	Pencapaian Target Kinerja Program								
		2021			2022			2023		
		Target	Realisasi	% Realisasi Kinerja	Target	Realisasi	% Realisasi Kinerja	Target	Realisasi	% Realisasi Kinerja
1.	**Program Penanggulangan Bencana**									
a.	Indeks Pencegahan Bencana (Indeks)	1,28	1,28	100	1,99	2,36	100	2,46	2,66	100
b.	Indeks Perkuatan Kesiapsiagaan dan Penanganan Darurat Bencana (Indeks)	0,24	0,24	100	0,46	0,31	67,40	0,30	0,27	90,00
c.	Indeks Pengembangan Sistem Pemulihan Bencana (Indeks)	0,20	0,20	100	0,32	0,27	84,37	0,40	0,64	100
2.	**Program Penunjang Urusan Pemerintah Daerah Provinsi**									
a.	Persentase Pemenuhan Kebutuhan Penunjang Urusan Pemerintahan (Persen)	100	100	100	100	100	100	100	99,09	99,09

Penapaian Kinerja pada BPBD Provinsi Kepulauan Riau dapat dilihat melalui capaian kinerja 4 Indikator yang berada pada 2 (dua) program. Dari ke 4 (empat) indikator hingga tahun 2024, 3 (tiga) indikator tercapai dan 1 (satu) Indikator belum tercapai targetnya.

Indikator Indeks Perkuatan Kesiapsiagaan dan Penanganan Darurat Bencana tidak tercapai, indikator tersebut di tanganai oleh 2 (dua) bidang yaitu Bidang Pencegahan dan Kesiapsiagaan serta Bidang Kedaruratan, Pusat Pengendalian Operasi Penanggulangan Bencana (Pusdalops PB) dan Logistik Peralatan. Terdapat beberapa dokumen yang belum di selesaikan oleh Bidang Pencegahan dan Kesiapsiagaan, hal ini dikarenakan dokumen-dokumen tersebut disusun berdasarkan dokumen linier di atasnya seperti Peraturan Daerah Penggulangan Bencana yang belum selesai di legalisasi.

Tabel 2.
Anggaran dan Realisasi Pendanaan Tahun 2021-2023

No.	Program	Anggaran (Rupiah)			Realisasi Anggaran (Rupiah)			Rasio Realisasi dan Anggaran (%)		
		2021	2022	2023	2021	2022	2023	2021	2022	2023
1.	Penunjang Urusan Pemerintah Daerah Provinsi	6.800.305.553	8.694.907.852	8.302.053.770	6.227.245.488	8.556.182.975	8.172.382.283	91.57	98.40	98.44
2.	Penanggulangan Bencana	5.318.503.648	7.536.276.556	4.631.383.431	4.988.317.787	6.559.982.425	4.526.801.098	93.79	87.05	97.74
	Total	**12.622.521.345**	**16.231.184.408**	**12.933.437.201**	**11.215.563.275**	**15.116.165.400**	**12.669.183.381**	**88.85**	**93,13**	**97,96**

2.5 Tantangan dan Peluang Pengembangan Pelayanan

Keberhasilan atau kegagalan suatu organisasi sangat bergantung pada kemampuan manajemen organisasi tersebut, untuk membawa organisasinya melakukan adaptasi dengan kondisi lingkungan yang senantiasa berubah secara dinamis. Oleh karena itu, analisis terhadap lingkungan merupakan kegiatan yang harus dilakukan. Analisis terhadap lingkungan perlu dilakukan baik di lingkungan internal maupun di lingkungan eksternal. Analisis di lingkungan eksternal diperlukan untuk mengidentifikasi tantangan dan peluang yang dihadapi oleh BPBD Provinsi Kepulauan Riau.

Untuk menghadapi tantangan dan memenuhi harapan masyarakat, diperlukan perencanaan yang berkualitas, sinergis, dan kredibel. Sesuai dengan mandat yang diberikan, BPBD harus memperkuat peran dan fungsinya sebagai lembaga Penanggulangan Bencana agar mencapai tujuan pembangunan daerah yang dapat meminimalisir Risiko Bencana. Tujuan dari pembangunan daerah yaitu Peningkatan Kapabilitas Pemerintah Provinsi Kepulauan Riau yang Tanggap, Tangkas, dan Tangguh dalam Menghadapi Bencana.

Tantangan dan peluang pengembangan pelayanan BPBD Provinsi Kepulauan Riau dijabarkan lebih lengkap pada tabel analisis SWOT, *strengths* (kekuatan), *weaknesses* (kelemahan), *opportunities* (peluang) dan *threats* (ancaman) berikut;

Tabel 2. 10
Analisis S W O T

Tantangan dan Peluang	Membatu	Menghambat
	Kekuatan	**Kelemahan**
INTERNAL	1. Komitmen pimpinan untuk meningkatkan kinerja penanggulangan bencana.	1. Keterbatasan kompetensi SDM; 2. Keterbatasan alokasi anggaran; 3. Keterbatasan ketersediaan data yang akurat dan valid; 4. Keterbatasan alat analisis (simulasi) yang membantu terciptanya argumentasi logis dalam mendukung koordinasi dan komunikasi; 5. Kurangnya konsistensi pelaksanaan rencana tata ruang sebagai acuan perencanaan, pemanfaatan ruang dan pengendalian pemanfaatan ruang, lintas pemerintahan; 6. Perencanaan berbasis penanggulangan bencana belum optimal.
	Kekuatan	**Kelemahan**
EKSTERNAL	1. Komitmen pimpinan untuk meningkatkan kinerja penanggulangan bencana daerah; 2. Akselerasi penggunaan TIK (teknologi informasi dan komunikasi) secara optimal; 3. Penyeragaman nomenklatur program, kegiatan dan sub kegiatan berdasarkan arahan regulasi Pemerintah Pusat yang	1. Belum optimalnya sinergitas penanggulangan bencana, baik pada tingkat daerah maupun nasional.

	akan memudahkan proses monitoring dan evaluasi; 4. Keterlibatan akademisi dalam perumusan kebijakan penanggulangan bencana secara aktif.	

Dalam rangka melaksanakan pelayanan masih terdapat beberapa hambatan dan ancaman yang perlu diselesaikan dengan memanfaatkan kekuatan dan peluang. Baik hambatan ataupun ancaman optimis dapat diatasi karena adanya dukungan serta komitmen pimpinan untuk meningkatkan kinerja penanggulangan bencana. Beberapa hambatan diantaranya adalah masih terjadi keterbatasan kompetensi SDM penanggulangan bencana di BPBD. Kompetensi penanggulangan bencana ini perlu ditingkatkan melalui pendidikan formal, diklat, Inhouse Training, forum diskusi, serta keikutsertaan dalam seminar baik nasional maupun internasional.

Keterbatasan data yang akurat dan valid serta alat analisis dapat diselesaikan dengan adanya sarana prasarana, teknologi informasi dan komunikasi serta keterlibatan akademisi dalam merumuskan kebijakan penanggulangan bencana secara aktif. Selain itu, hasil evaluasi dan pengendalian belum seluruhnya menjadi rujukan penanggulangan bencana sehingga dapat diatasi dengan adanya penyeragaman nomenklatur program, kegiatan dan sub kegiatan berdasarkan arahan regulasi pemerintah pusat, dengan demikian diharapkan mampu memudahkan proses monitoring dan evaluasi.

Selain hambatan, terdapat pula ancaman yaitu belum optimalnya sinergitas penanggulangan bencana, baik pada tingkat daerah maupun nasional yang mengakibatkan pembangunan di wilayah yang memiliki potensi bencana tinggi. Dokumen Rencana Penanggulangan Bencana belum dijadikan acuan dalam penyusunan Rencana Pembangunan Daerah. Hal ini mengakibatkan, Rencana Penanggulangan Bencana kurang implementatif dalam pelaksanaan program dan kegiatan Provinsi Kepulauan Riau.

Hambatan lain adalah belum sinergisnya perencanaan pembangunan baik pada tingkat daerah dan nasional serta perubahan peraturan perundang-undangan dan pedoman yang mengatur mekanisme perencanaan perlu untuk diatasi dengan berbagai aktivitas koordinasi baik dengan pusat maupun dengan kabupaten dan kota, untuk itu dibutuhkan kolobarasi dengan stakeholder kebencanaan (dunia usaha, akademisi, komunitas dan media) dengan mensinergikan kegiatan-kegiatan kebencanaan untuk membantu pencapaian sasaran yang telah ditetapkan.

BAB III
PERMASALAHAN DAN ISU – ISU STRATEGIS

3.1 Identifikasi Permasalahan Berdasarkan Tugas dan Fungsi Pelayanan BPBD Provinsi Kepulauan Riau

Berdasarkan Undang-Undang 23 Tahun 2014 tentang Pemerintahan Daerah, BPBD Provinsi Kepulauan Riau bertanggung jawab dalam melaksanakan tugas pokok dan fungsi penanggulangan bencana yang mengemban urusan wajib pemerintahan. BPBD Provinsi Kepulauan Riau merupakan unsur pelaksana Pemerintahan Provinsi Kepulauan Riau yang mempunyai tugas membantu Gubernur melaksanakan kewenangan di bidang penanggulangan bencana daerah sesuai dengan tugas dan fungsinya. BPBD memiliki tugas dalam penyusunan dan pelaksanaan kebijakan daerah di bidang penanggulangan bencana daerah, serta menyelenggarakan perumusan kebijakan teknis penanggulangan bencana.

BPBD Provinsi Kepulauan Riau diharapkan dapat menghasilkan kebijakan penanggulangan bencana yang berkualitas, selaras, konsisten dan akuntabel yang memerlukan dukungan dari berbagai unsur pembangunan. Peningkatan kualitas penanggulangan bencana tidak terlepas dari kapasitas kelembagaan BPBD yang meliputi kapasitas SDM, sarana dan prasarana, serta sistem informasi sesuai dengan peraturan perundangan yang berlaku.

Permasalahan dalam pelaksanaan berdasarkan tugas dan fungsi pelayanan BPBD dijabarkan pada tabel berikut:

Tabel 3. 1
Pemetaan Permasalahan untuk Penentuan Prioritas dan Sarana Pembangunan Daerah

No	Masalah Pokok	Masalah	Akar Masalah
1	Belum Optimalnya Pencegahan dan Kesiapsiagaan Rawan Bencana	Belum Optimalnya Sistem Peringatan dini	Belum dimilikinya teknologi peringatan dini
		Rendahnya Pemahaman Masyarakat dalam Pencegahan Bencana	Kurangnya sosialisasi dalam Pencegahan Bencana
		Rendahnya Partisipasi Masyarakat dalam Kesiapsiagaan Bencana	Kurangnya fasilitasi dan Pelatihan Masyarakat dalam Kesiapsiagaan Bencana
2	Belum Optimalnya Penyelamatan Dan Evakuasi Korban Bencana	Luasan Jangkauan	Kondisi Gegrafis Kepulauan
		Besarnya kebutuhan Logistik	Masih Perlunya Optimalisasi peran serta masyarakat dan dunia usaha dalam penyediaan logistik tanggap darurat bencana
		Belum Lengkap Peralatan Kebencanaan	Masih Perlunya Optimalisasi peran OPD dan dunia usaha dalam penyediaan Peralatan tanggap darurat bencana
		Terbatasnya Jumlah Personil TRC Provinsi dan TRC Lintas Sektor	Rendahnya Jumlah dan kapasitas Personil
3	Belum Optimalnya Penanganan Pasca Bencana	Regulasi/ kewenangan Provinsi	Belum adanya Regulasi pasca bencana Provinsi
		Masih Terbatasnya peran Stakeholder dalam penanganan Pasca bencana	Belum Optimalnya Koordinasi lintas OPD dan Pemangku kepentingan dalam penanganan Pasca bencana
		Rendahnya kapasitas Teknis JITUPASNA	Pelatihan dengan Metodelogi yang tepat

3.2 Telaahan Visi, Misi dan Program RPJMD

Berdasarkan cita-cita yang akan dicapai oleh Pemerintah Provinsi Kepulauan Riau terkandung dalam visi yang telah disampaikan oleh Kepala Daerah terpilih. Visi pembangunan tersebut tercantum dalam dokumen perencanaan jangka menengah daerah yaitu dalam Perubahan RPJMD Tahun 2021-2026 adalah sebahai Berikut :

"Terwujudnya Kepulauan Riau Yang Makmur,
Berdaya Saing, dan Berbudaya"

Visi Provinsi Kepulauan Riau tersebut selanjutnya dapat dimaknai sebagai berikut:

1. Makmur bermakna Kehidupan masyarakat Kepulauan Riau yang lebih layak dan sejahtera;
2. Berdaya Saing bermakna Terwujudnya masyarakat yang sehat, birokrasi pemerintahan dan dunia usaha yang lebih mampu bersaing dan unggul di tingkat regional dan internasional;
3. Berbudaya bermakna Terwujudnya penyelenggaraan pemerintahan, kegiatan pembangunan dan aktivitas masyarakat Kepulauan Riau yang lebih berpegang pada nilai-nilai agama, budaya Melayu dan budaya Nasional.

Dalam rangka mencapai Visi tersebut ditetapkan 5 (lima) Misi, 8 (delapan) Tujuan dan 23 (dua puluh tiga) Sasaran pembangunan jangka menengah Provinsi Kepulauan Riau sebagai berikut:

1. Percepatan Peningkatan Pertumbuhan Ekonomi Berbasis Maritim, Berwawasan Lingkungan dan Keunggulan Wilayah Untuk Peningkatan Kemakmuran Masyarakat;
   1) Optimalisasi Potensi Kemaritiman, Keunggulan Wilayah, dan Keberlanjutan Lingkungan.
      a) Optimalisasi Kualitas Perekonomian Sektor Perikanan
      b) Peningkatan pembangunan sektor pariwisata
      c) Penurunan Pencemaran dan Pengrusakan Lingkungan Hidup
      d) Optimalisasi Pemanfaatan Hutan Lestari
   2) Percepatan Pemulihan dan Peningkatan Pertumbuhan Ekonomi
      e) Percepatan Pemulihan dan Peningkatan Pertumbuhan Ekonomi
   3) Peningkatan PDRB pada Sektor Konstruksi, Industri, Pengolahan, dan Sektor Perdagangan
      f) Peningkatan PDRB pada Sektor Konstruksi, Industri, Pengolahan, dan Sektor Perdagangan
      g) Peningkatan PAD
      h) Peningkatan Pemanfaatan Sektor Pertanian (Tanaman Pangan, Hortikultura, Peternakan, dan Perkebunan)

2. Melaksanakan Tata Kelola Pemerintahan yang Bersih, Terbuka, dan Berorientasi Pelayanan;
   4) Tata Kelola Pemerintahan yang Bersih, Kuat, dan Antisipatif
      i) Penyelenggaraan Pemerintahan Berbasis Teknologi Informasi yang Terbuka dan Terintegrasi
      j) Peningkatan Kapasitas Tata Kelola Pemerintahan
      k) Optimalisasi Managemen ASN yang Profesional
      l) Peningkatan Kapabilitas Pemerintah Provinsi Kepulauan Riau yang Tanggap, Tangkas, dan Tangguh dalam Menghadapi Bencana
      m) Optimalisasi Ketentraman, ketertiban Umum dan Perlindungan Masyarakat

3. Mewujudkan Kualitas Sumber Daya Manusia yang Berkualitas, Sehat, dan Berdaya Saing dengan Berbasiskan Iman dan Taqwa;
   5) Penguatan Jaring Pengaman Sosial
      n) Meningkatnya Kualitas Taraf Hidup Masyarakat
      o) Peningkatan Masyarakat Desa yang Tangguh dan Partisipatif
   6) Pembangunan Manusia yang Unggul dan Berkarakter
      p) Meningkatnya Derajat Kesehatan Masyarakat
      q) Meningkatnya Mutu dan Akses Layanan Pendidikan
      r) Meningkatnya Kualitas Hidup Perempuan dan Anak
      s) Meningkatnya Kapasitas dan Kualitas Pemuda

4. Mengembangkan dan Melestarikan Budaya Melayu dan Nasional Dalam Mendukung Pembangunan Berkelanjutan;
   7) Peningkatan Pembinaan Keagamaan, Pelestarian Budaya, dan Harmoni Masyarakat
      t) Peningkatan Pengembangan Pelestarian Budaya Melayu
      u) Peningkatan Harmonisasi Antar Umat Beragama

5. Mempercepat Konektivitas Antar Pulau dan Pembangunan Infrastruktur Kawasan.
   8) Percepatan Pembangunan Infrastruktur dan Pengintegrasian Antar Pulau

v) Percepatan Pembangunan Infrastruktur Dasar
w) Peningkatan Pembangunan Antar Pulau dan Pesisir

Keterkaitan Visi, Misi, Tujuan serta Sasaran Kepala Daerah dan Wakil Kepala Daerah terpilih, dengan tugas dan fungsi BPBD Provinsi Kepulauan Riau dalam pencapaian kinerjanya dapat di lihat pada gambar berikut:

Gambar 3. 1
Keterkaitan Visi, Misi, Tujuan serta Sasaran

VISI

Terwujudnya Kepulauan Riau Yang Makmur, Berdaya Saing, dan Berbudaya

MISI 2

Melaksanakan Tata Kelola Pemerintahan yang Bersih, Terbuka, dan Berorientasi Pelavanan

TUJUAN 4

Tata Kelola Pemerintahan yang Bersih, Kuat, dan Antisipatif

SASARAN 11

Peningkatan Kapabilitas Pemerintah Provinsi Kepulauan Riau yang Tanggap, Tangkas, dan Tangguh dalam Menghadapi Bencana

3.3 Telaahan Renstra Kementerian/ Lembaga

Mengacu pada Peraturan Menteri Perencanaan Pembangunan Nasional/ Kepala Badan Perencanaan Pembangunan Nasional Republik Indonesia Nomor 5 Tahun 2019, visi adalah rumusan umum mengenai keadaan yang diinginkan pada akhir periode perencanaan. Sesuai dengan arahan Presiden pada Sidang Kabinet Paripurna tanggal 24 Oktober 2019,

maka tidak ada visi dan misi mandiri Kementerian/ Lembaga. Visi dan misi seluruh Kementerian/Lembaga dalam menjalankan tugas dan fungsinya wajib mengacu pada visi dan misi Presiden.

Visi Presiden 2020-2024 yaitu: **"Terwujudnya Indonesia Maju yang Berdaulat, Mandiri, dan Berkepribadian Berlandaskan Gotong-Royong".**

Penyelenggaraan penanggulangan bencana merupakan bagian tidak terpisahkan dari Rencana Pembangunan Jangka Menengah Nasional (RPJMN) 2020-2024. Oleh karena itu, Visi BNPB 2020-2024 sejalan dan mendukung visi Presiden 2020-2024.

Visi BNPB 2020-2024 adalah **"BNPB yang andal dan profesional mewujudkan Indonesia tangguh bencana untuk mendukung Terwujudnya Indonesia maju yang berdaulat, mandiri, dan berkepribadian berlandaskan gotong-royong".**

Mengacu pada Peraturan Menteri Perencanaan Pembangunan Nasional/Kepala Badan Perencanaan Pembangunan Nasional Republik Indonesia Nomor 5 Tahun 2019, misi adalah rumusan umum mengenai upaya-upaya yang akan dilaksanakan untuk mewujudkan visi. Badan Nasional Penanggulangan Bencana menjalankan visi Presiden dan Rencana Pembangunan Jangka Menengah Nasional (RPJMN) 2020-2024 pada fokus meningkatkan ketahanan bencana. Sejalan dengan visi BNPB 2020-2024, maka misi BNPB 2020-2024 sejalan dengan misi Presiden 2020-2024 dan RPJMN 2020-2024 adalah sebagai berikut:

1) Meningkatkan pencegahan bencana untuk mengurangi risiko di daerah rawan bencana.
2) Meningkatkan penanganan darurat bencana yang cepat, tepat, efektif, dan terkoordinasi.
3) Meningkatkan pemulihan wilayah pascabencana menjadi lebih baik, lebih aman dan berkelanjutan.
4) Memantapkan tata kelola penyelenggaraan penanggulangan bencana yang profesional, akuntabel dan transparan.

Misi pertama BNPB adalah meningkatkan pencegahan bencana untuk mengurangi risiko di daerah rawan. Upaya peningkatan ini tentunya dilakukan dengan memperhatikan inovasi, kearifan lokal dan perkembangan IPTEK. Selain itu dalam pelaksanaannya, menggunakan pendekatan pelibatan secara pentaheliks (pemerintah, lembaga usaha, masyarakat, pakar/ahli dan media).

Misi kedua BNPB adalah meningkatkan penanganan darurat bencana yang cepat, tepat, efektif, dan terkoordinasi. Upaya penanganan darurat bencana adalah kegiatan-kegiatan yang dilakukan dengan segera pada saat kejadian bencana untuk menangani dampak buruk yang ditimbulkan, yang meliputi kegiatan penyelamatan dan evakuasi korban dan harta benda, pemenuhan kebutuhan dasar bagi korban dan pengungsi, perlindungan kelompok rentan, dan perbaikan darurat prasarana dan sarana vital. BNPB akan terus meningkatkan kualitas penanganan darurat bencana.

Misi ketiga BNPB adalah meningkatkan pemulihan wilayah pascabencana menjadi lebih baik, lebih aman dan berkelanjutan. Pemulihan yang menjadi prioritas mencakup pemulihan infrastruktur dan layanan publik serta terpulihkannya aktifitas ekonomi, sosial masyarakat dan produktivitas sumber daya alam.

Misi keempat BNPB adalah memantapkan tata kelola penyelengaraan penanggulangan bencana yang profesional, akuntabel dan transparan. Tata kelola penyelenggaraan penanggulangan bencana yang profesional, akuntabel, dan transparan akan mendukung dan memperkuat penyelenggaraan penanggulangan bencana yang lebih andal.

Sebagai penjabaran dari Visi dan Misi Badan Nasional Penanggulangan Bencana (BNPB), maka tujuan pembangunan BNPB tahun 2020-2024 yang ingin dicapai yaitu:

1) Tercapainya pengurangan risiko bencana di daerah rawan bencana.

2) Terwujudnya penanganan darurat bencana yang cepat, tepat, efektif, dan terkoordinasi.
3) Terwujudnya pemulihan wilayah pascabencana menjadi lebih baik, lebih aman dan berkelanjutan.
4) Terwujudnya tata kelola penyelenggaraan penanggulangan bencana yang profesional, akuntabel dan transparan.

Sasaran strategis yang ingin dicapai Badan Nasional Penanggulangan Bencana (BNPB) dalam dalam periode 2020-2024 adalah:

1) Menurunnya risiko bencana di daerah rawan bencana.
2) Terselamatkannya sebanyak mungkin jiwa pada saat keadaan darurat bencana.
3) Terpulihkannya sarana dan prasarana, sosial, ekonomi dan produktivitas sumber daya alam pada daerah terdampak pascabencana.
4) Meningkatnya kualitas tata kelola penyelengaraan penanggulangan bencana yang profesional, akuntabel dan transparan.

Selanjutnya untuk mengukur keberhasilan dari sasaran strategis yang telah ditetapkan, maka ditetapkan pula indikatornya dalam format indikator kinerja sasaran strategis. Untuk lebih jelasnya indikator kinerja sasaran strategis yang digunakan dapat dilihat pada tabel berikut ini.

Tabel 3.2
Sasaran Strategis Renstra Badan Nasional Penanggulangan Bencana Tahun 2020-2024

No.	Sasaran Strategis	Indikator Kinerja	Satuan
1)	Menurunnya risiko bencana di daerah rawan bencana.	Indeks Risiko Bencana.	Indeks
2)	Terselamatkannya sebanyak mungkin jiwa pada saat keadaan darurat bencana.	Rata-rata angka kematian akibat bencana saat keadaan darurat per 100.000 jiwa.	Jiwa/ 100.000 penduduk wilayah terdampak

3)	Terpulihkannya sarana dan prasarana, social, ekonomi dan produktivitas sumber daya alam pada daerah terdampak pascabencana.	Rata-rata Kenaikan Indeks Pemulihan Pascabencana.	Indeks
4)	Meningkatnya kualitas tata kelola penyelengaraan penanggulangan bencana yang profesional, akuntabel dan transparan.	Indeks Reformasi Birokrasi.	Indeks

Faktor pendorong dan faktor penghambat yang dihadapi Badan Penanggulangan Bencana Daerah (BPBD) Provinsi Kepri dalam pencapaian tujuan dan sasaran Badan Nasional Penanggulangan Bencana (BNPB) tercantum pada tabel berikut ini.

Tabel 3. 3
Faktor Penghambat dan Pendorong Pelayanan BPBD Provinsi Kepulauan Riau Terhadap Pencapaian Sasaran Renstra BNPB Tahun 2020-2024

No	Sasaran Renstra BNPB	Permasalahan Pelayanan Perangkat Daerah	Faktor	
			Penghambat	Pendorong
1)	Menurunnya risiko bencana di daerah rawan bencana.	a. Belum adanya regulasi daerah berkaitan dengan penyelenggaraan penanggulangan Bencana Daerah. b. Belum optimalnya penyebaran informasi kebencanaan kepada masyarakat. c. Masih kurangnya sarana pendukung penyampaian informasi kebencanaan. d. Belum adanya peta kerentanan dan kajian kebencanaan ditiap Kabupaten/ kota. e. Belum tersusunnya dokumen Perencanaan penanggulangan Bencana. f. Desa tangguh bencana belum terbentuk di seluruh daerah rawan bencana.	a. Kejadian kebencanaan yang sulit diprediksi. b. Luasan kawasan rawan bencana di Provinsi Kepulauan Riau yang luas baik bencana alam maupun bencana non alam. c. Adanya perubahan iklim global yang berpotensi meningkatkan intensitas kejadian bencana; d. Tuntutan masyarakat untuk meningkatkan pelayanan baik saat pencegahan bencana, saat kejadian bencana dan pasca kejadian bencana yang semakin tinggi. e. Penanggulangan bencana masih belum dianggap sebagai prioritas utama.	1. Adanya landasan hukum penyelengaraan penanganan bencana dengan terbitnya Undang - Undang Nomor 24 Tahun 2007 Tentang Penanggulangan Bencana; 2. Adanya Peraturan Pemerintah Nomor 21 Tahun 2008 tentang penyelenggaraan penanggulangan bencana sebagai pedoman penanggulangan bencana di Provinsi Kepulauan Riau; 3. Adanya Standart Pelayanan Minimal (SPM) pada bidang kebencanaan melalui Permendagri No.101 Tahun 2018 tentang Standart Teknis Dasar Pada SPM Sub-Urusan Bencana dan; 4. Adanya struktur hirarki komando yang jelas antar instransi vertikan yaitu BNPB, BPBD Provinsi dan BPBD Kabupaten/Kota; 5. Sudah adanya sistem peringatan dini kebencanaan di BMKG;
2)	Terselamatkannya sebanyak mungkin jiwa pada saat keadaan darurat bencana.			
3)	Terpulihkannya sarana dan prasarana, sosial, ekonomi dan produktivitas sumber daya alam pada daerah terdampak pascabencana.			

No	Sasaran Renstra BNPB	Permasalahan Pelayanan Perangkat Daerah	Faktor	
			Penghambat	Pendorong
		g. Masih kurangnya SDM yang memiliki kompetensi dalam pencegahan dan mitigasi bencana. h. Masih minimnya fasilitas yang ada di Pusdalops PB yang sesuai standart untuk memberikan respons efektif dalam pelaksanaan perigatan dini.		6. Peran serta Kelompok masyarakat, Lembaga Swadaya Masyarakat/ lembaga-lembaga non pemerintah baik nasional maupun internasional yang bergerak pada bisang kebencanaan; 7. Komitmen yang kuat untuk meningkatkan pemahaman dan kesadaran masyarakat dalam pencegahan dan partisipasi dalam penanggulangan bencana.

3.4 Telaahan Rencana Tata Ruang Wilayah (RTRW) dan Kajian Lingkungan Hidup Strategis (KLHS) RPJMD 2021-2026

a. Telaahan RTRW

Koordinasi penyusunan dokumen perencanaan pembangunan daerah (RPJPD, RPJMD dan RKPD) merupakan aktivitas utama BPBD Provinsi Kepulauan Riau. Peraturan perundang-undangan mengamanatkan penyusunan dokumen perencanaan pembangunan (aspasial) wajib melakukan sinkronisasi dengan Rencana Tata Ruang Wilayah (RTRW) yang bersifat spasial. Tugas BPBD dalam menjaga keselarasan perencanaan menjadi kunci utama sinergitas perencanaan pembangunan baik yang bersifat spasial maupun aspasial. Perencanaan pembangunan merupakan tahapan perwujudan RTRW yang memiliki fungsi matra spasial dari Rencana Pembangunan Jangka Panjang Daerah (RPJPD), sehingga tidak terlepas dari konteks penataan ruang yang secara komprehensif mengintegrasikan kepentingan antar sektor, antar wilayah dan antar tingkat kewenangan, yang diperkuat dengan muatan daya dukung lingkungan, informasi kawasan rawan bencana, arahan zonasi dalam pengembangan/ pembangunan kawasan.

Penataan Ruang Wilayah Daerah bertujuan untuk mewujudkan Kepulauan Riau yang maju dan sejahtera melalui penataan ruang yang optimal dan berkelanjutan sebagai wilayah kepulauan

Untuk mewujudkan tujuan penataan ruang sebagaimana dimaksud, berupa kebijakan penataan ruang wilayah provinsi yang meliputi :

1. pengembangan keterpaduan pusat-pusat kegiatan;
2. mendorong terbentuknya aksesibilitas jaringan transportasi kepulauan;
3. pengembangan sistem jaringan prasarana wilayah;
4. pemanfaatan potensi sumberdaya alam guna mendorong pengembangan ekonomi wilayah;
5. mengembangkan zona dan kawasan industri berdaya saing global;
6. pengembangan Kawasan Perdagangan Bebas dan Pelabuhan Bebas Batam, Bintan, Karimun; (pengembangan Kawasan Khusus);
7. memelihara kelestarian wilayah kepulauan; dan
8. peningkatan fungsi kawasan pertahanan dan keamanan negara.

RTRW Provinsi Kepulauan Riau telah memuat Kawasan Rawan Bencana yang masuk kedalam Kawasan Lindung, terdiri dari:

1. Kawasan rawan tanah longsor, meliputi kawasan berbentuk lereng yang rawan terhadap perpindahan material pembentuk lereng berupa batuan, bahan rombakan, tanah atau material campuran;
2. Kawasan rawan gelombang pasang, meliputi kawasan sekitar pantai yang rawan terhadap gelombang pasang dengan kecepatan lebih dari 10 (sepuluh) kilometer per jam yang timbul akibat angin kencang atau gravitasi bulan atau matahari;
3. Kawasan rawan banjir, meliputi kawasan yang diidentifikasi sering dan/ atau berpotensi mengalami bencana alam banjir;
4. Kawasan rawan angin puting beliung, meliputi kawasan yang diidentifikasi sering dan/ atau berpotensi mengalami bencana angin puting beliung;
5. Kawasan rawan abrasi, meliputi kawasan yang mengalami perubahan bentuk pantai yang diakibatkan oleh gelombang laut, arus laut dan pasang surut laut terutama yang berada di pulau-pulau kecil dan pulau-pulau terdepan;

6. Kawasan rawan gempa bumi dengan potensi bahaya rendah tersebar di seluruh kabupaten/ kota.

Indikasi arahan peraturan zonasi Kawasan Rawan Bencana meliputi :

1. Dilarang melakukan kegiatan eksploitasi pada kawasan rawan bencana;
2. Penyiapan jalur evakuasi bencana;
3. Pembangunan prasarana untuk mitigasi bencana alam;
4. Pemetaan wilayah yang dianggap rawan bencana; dan
5. Pemanfaatan jenis tanaman yang mempunyai akar tunjang yang tumbuh cepat dan dalam untuk kegiatan mengurangi bencana tanah longsor.

Untuk melaksanakan Kebijakan Memelihara Kelestarian Wilayah Kepulauan, berupa strategi yang meliputi :

1. mempertahankan fungsi kawasan lindung dalam rangka memelihara keseimbangan ekosistem;
2. mempertahankan dan melestarikan kawasan hutan mangrove;
3. menetapkan dan mempertahankan kelestarian sumberdaya dan keanekaragaman ekosistem kelautan;
4. meningkatkan pengawasan dan pengendalian wilayah konservasi;
5. emengembalikan kualitas lingkungan pada kawasan yang sudah mengalami degradasi;
6. mewujudkan kawasan yang berfungsi lindung dalam kawasan perkotaan dengan luas paling sedikit 20 % (dua puluh persen);
7. penataan dan pengendalian kawasan reklamasi pantai; dan
8. mengembangkan kegiatan budidaya yang mempertimbangkan mitigasi bencana dan memiliki adaptasi lingkungan di kawasan rawan bencana.

Penyusunan Dokumen Renstra Perubahan BPBD Provinsi Provinsi Kepulauan Riau berpedoman pada Peraturan Daerah Provinsi Kepulauan Riau Nomor 1 Tahun 2017 tentang Rencana Tata Ruang Wilayah Provinsi Kepulauan Riau Tahun 2017–2037. Penuangan

keselarasan Renstra dengan RTRW Provinsi dalam dokumen perubahan Renstra telah melalui proses penelaahan antara sasaran, arah kebijakan dan sasaran pokok jangka menengah daerah dengan tujuan, kebijakan, serta rencana struktur dan rencana pola ruang wilayah. RTRW Provinsi dan indikasi program yang terdapat dalam dokumen RTRW Provinsi diharapkan tidak hanya menjadi dasar perumusan perubahan Renstra, namun juga menjadi pedoman dalam pelaksanaan pembangunan Provinsi Kepulauan Riau. Selain itu pelaksanaan Renstra Perubahan BPBD Provinsi Kepulauan Riau agar sesuai dengan pelaksanaan pengendalian pemanfaatan ruang.

Perumusan Arahan kebijakan kewilayahan tersebut menunjukan bahwa indikasi program RTRW dapat dilaksanakan dalam program-progam yang tercantum dalam Renstra, RKPD, Renstra dan Renja Perangkat Daerah. Arahan kebijakan kewilayahan tersebut menjadi acuan bagi BPBD Provinsi Kepulauan Riau dalam melaksanakan pembangunan sesuai sektor unggulan dan fokus pengembangan. Substansi tersebut dapat menjadi acuan bagi Perangkat Daerah dapat menentukan program dan kegiatan serta lokasi yang ditangani pada sektornya masing-masing hingga tahun 2026. Idealnya arahan kebijakan kewilayahan yang dirumuskan BPBD Provinsi Kepulauan Riau dalam Renstra Perubahan BPBD Provinsi Kepulauan Riau Tahun 2021-2026 menjadi pedoman bidang-bidang BPBD dalam menyusun kebijakan teknis penanggulangan bencana. BPBD perlu menyusun pedoman berupa matrik sinkronisasi program kebijakan yang terkait dengan lingkup sektor yang ditanganinya sebagai panduan setiap bidang dalam melaksanakan tugas pokok dan fungsinya.

Tabel 3. 4
Telaahan RTRW beserta Faktor Penghambat dan Pendorong Keberhasilan Penanganannya

No	Rencana Tata Ruang Wilayah terkait Tugas dan Fungsi Perangkat Daerah	Permasalahan Pelayanan Perangkat Daerah	Faktor	
			Penghambat	Pendorong
	1) Kawasan rawan bencana terdiri atas: a. kawasan rawan tanah longsor/ gerakan tanah; b. kawasan rawan gelombang pasang; c. kawasan rawan banjir; d. kawasan rawan angin puting beliung; e. Kawasan rawan abrasi; dan atau f. Kawasan Rawan gempa bumi 2) Setiap kawasan rawan bencana diwajibkan memiliki rencana penanggulangan bencana dan Standar Operasional Prosedur/SOP yang diatur dengan Peraturan Gubernur	a. Belum adanya regulasi daerah berkaitan dengan penyelenggaraan penanggulangan Bencana Daerah. b. Belum optimalnya penyebaran informasi kebencanaan kepada masyarakat. c. Masih kurangnya sarana pendukung penyampaian informasi kebencanaan. d. Belum adanya peta kerentanan dan kajian kebencanaan ditiap Kabupaten/kota. e. Belum tersusunnya dokumen Perencanaan penanggulangan Bencana. f. Desa tangguh bencana belum terbentuk di seluruh daerah rawan bencana. g. Masih kurangnya SDM yang memiliki kompetensi dalam pencegahan dan mitigasi bencana. h. Masih minimnya fasilitas yang ada di Pusdalops PB yang sesuai standart untuk memberikan respons efektif dalam pelaksanaan perigatan dini.	a. Kejadian kebencanaan yang sulit diprediksi. b. Luasan kawasan rawan bencana di Provinsi Kepulauan Riau yang luas baik bencana alam maupun bencana non alam. c. Adanya perubahan iklim global yang berpotensi meningkatkan intensitas kejadian bencana; d. Tuntutan masyarakat untuk meningkatkan pelayanan baik saat pencegahan bencana, saat kejadian bencana dan pasca kejadian bencana yang semakin tinggi. e. Penanggulangan bencana masih belum dianggap sebagai prioritas utama.	1. Adanya landasan hukum penyelengaraan penanganan bencana dengan terbitnya Undang - Undang Nomor 24 Tahun 2007 Tentang Penanggulangan Bencana; 2. Adanya Peraturan Pemerintah Nomor 21 Tahun 2008 tentang penyelenggaraan penanggulangan bencana sebagai pedoman penanggulangan bencana di Provinsi Kepulauan Riau; 3. Adanya Standart Pelayanan Minimal (SPM) pada bidang kebencanaan melalui Permendagri No.101 Tahun 2018 tentang Standart Teknis Dasar Pada SPM Sub-Urusan Bencana dan; 4. Adanya struktur hirarki komando yang jelas antar instransi vertikan yaitu BNPB, BPBD Provinsi dan BPBD Kabupaten/Kot; 5. Sudah adanya sistem peringatan dini kebencanaan di BMKG; 6. Peran serta Kelompok masyarakat, Lembaga Swadaya Masyarakat/ lembaga-lembaga non pemerintah baik nasional maupun internasional yang bergerak pada bisang kebencanaan;

No	Rencana Tata Ruang Wilayah terkait Tugas dan Fungsi Perangkat Daerah	Permasalahan Pelayanan Perangkat Daerah	Faktor	
			Penghambat	Pendorong
				7. Komitmen yang kuat untuk meningkatkan pemahaman dan kesadaran masyarakat dalam pencegahan dan partisipasi dalam penanggulangan bencana.

b. Telaahan KLHS RPJMD 2021-2026

Berdasarkan hasil Kajian Lingkungan Hidup Strategis (KLHS) RPJMD, program yang perlu dilaksanakan oleh BPBD dalam rangka pencapaian indikator Tujuan Pembangunan Berkelanjutan (TPB) yaitu Program Penanggulangan Bencana.

Tabel 3. 5
Rekomendasi KLHS RPJMD 2021-2026 Terkait Penanggulangan Bencana

No.	Indikator TPB	Isu Pembangunan Berkelanjutan	Rekomendasi Program yang Perlu dilaksanakan
1.5.3*	Dokumen Rencana Penanggulangan Bencana (RPB)	Belum lengkapnya dokumen rencana penanggulangan bencana	Program Penanggulangan Bencana
11.5.1.(a)	Indeks Risiko Bencana	Masih tingginya Risiko Bencana	Program Penanggulangan Bencana

3.5 Penentuan Isu-Isu Strategis

Analisis isu strategis ditetapkan mendasarkan pada pendekatan diskusi dengan metode *Focussed Group Discussion* (FGD). FGD dengan melibatkan seluruh Bidang dan beberapa stakeholder terkait mendasarkan pada permasalahan hasil analisis kinerja penanggulangan bencana, hasil analisis tela'ahan berbagai dokumen perencanaan terkait, baik dikementrian/ lembaga maupun yang tertuang langsung dalam Perubahan RPJMD Provinsi Kepulauan Riau.

Hasil analisis dan diskusi yang dilakukan, BPBD Provinsi Kepulauan Riau dalam menyelenggarakan pemerintahan dibidang penanggulangan bencana menetapkan isu strategis sebagai berikut:

1. Peningkatan kapasitas SDM;
2. Peningkatan tata kelola Pemerintahan;
3. Peningkatan Informasi/ peringatan dini dalam menghadapi ancaman bencana;
4. Peningkatan koordinasi yang efektif baik antar Pemerintah Pusat, pemerintah Provinsi dengan Pemerintah Kab/ Kota serta koordinasi antar pemengku kepentingan yang terdiri dari unsur-unsur yang terlibat dalam PP Nomor 21 Tahun 2008 Tentang Penyelenggaraan Penanggulangan Bencana diantaranya unsur pemerintah daerah, Organisasi Perangkat Daerah (OPD), non pemerintah (LSM, Ormas, Perguruan Tinggi, Media , Dunia Usaha) dan Perka BNPB No. 11 Tahun 2014 tentang Peran serta Masyarakat dalam Penyelenggaraan PB;
5. Koordinasi kebutuhan logistik dan peralatan kebencanaan bersama BPBD Kabupaten/ Kota;
6. Pembentukan Tim Reaksi Cepat (TRC) Kebencanaan lintas sektor;
7. Penguatan Regulasi dalam rangka pemulihan pasca bencana;
8. Penguatan koordinasi partisipasi masyarakat dan stake holder dalam penangan pemulihan pasca bencana;
9. Peningkatan Kapasitas SDM dalam melakukan kajian kebutuhan pasca bencana.

BAB IV
TUJUAN DAN SASARAN JANGKA MENENGAH

Berdasarkan permasalahan dan isu strategis BPBD serta tugas pokok dan fungsi BPBD, maka dirumuskan tujuan dan sasaran jangka menengah tahun 2021-2026 yang menjadi tugas BPBD Provinsi Kepulauan Riau dalam menyelenggarakan kebijakan teknis bidang penanggulangan bencana, koordinasi, pembinaan, pengendalian, fasilitasi, dan pelaksanaan urusan pemerintahan daerah di bidang penanggulangan bencana.

4.1 Tujuan

Tujuan jangka menengah merupakan kondisi yang ingin dicapai dalam kurun waktu lima tahun dengan memperhatikan dukungan terhadap visi dan misi gubernur dan wakil gubernur terpilih yang dilengkapi indikator untuk mengetahui tingkat keberhasilan dan dipertanggungjawabkan pada akhir periode perencanaan. Dalam upaya menjawab isu dan permasalahan dalam penanggulangan bencana, maka tujuan jangka menengah dalam Renstra Perubahan BPBD Provinsi Kepulauan Riau 2021-2026 antara lain:

1. Terwujudnya Provinsi Kepulauan Riau yang Tanggap, Tangkas Dan Tangguh Dalam Menghadapi Bencana;
2. Terwujudnya Akuntabilitas Kinerja Instansi Pemerintah.

4.2 Sasaran

Sasaran adalah rumusan kondisi yang menggambarkan tercapainya tujuan, berupa hasil pembangunan Perangkat Daerah yang diperoleh dari pencapaian outcome program Perangkat Daerah. Tujuan dan sasaran jangka menengah Perangkat Daerah beserta indikator kinerjanya yang akan dicapai oleh BPBD Provinsi Kepulauan Riau dalam kurun waktu 2024-2026 disajikan dalam Tabel 4. 1 sebagaimana berikut ini:

Tabel 4. 1
Tujuan dan Sasaran Jangka Menengah Tahun 2024 - 2026

Tujuan		Indikator Tujuan	Sasaran		Indikator Sasaran		Satuan	Target Kinerja		
								2024	2025	2026
(1)		(2)	(3)		(4)		(5)	(6)		
1	Terwujudnya Provinsi Kepulauan Riau yang Tanggap, Tangkas Dan Tangguh Dalam Menghadapi Bencana	Indeks Kapasitas Daerah					Indeks	0,44	0,49	0,54
			1	Meningkatnya Kualitas Ketahanan Daerah	1	Indeks Ketahanan Daerah	Indeks	0,44	0,49	0,54
2	Terwujudnya Akuntabilitas Kinerja Instansi Pemerintah	Akuntabilitas Kinerja Instansi Pemerintah					Kategori	BB	BB	BB
			1	Meningkatnya Akuntabilitas Kinerja Instansi Pemerintah	1	Nilai Akuntabilitas Kinerja Instansi Pemerintah	Nilai	76,00	78,00	80,00

BAB V
STRATEGI DAN ARAH KEBIJAKAN

Strategi dan arah kebijakan BPBD Provinsi Kepulauan Riau memperhatikan tugas dan fungsi BPBD Provinsi Kepulauan Riau sebagai perangkat daerah yang merumuskan penanggulangan bencana serta penyediaan data dan analisis penanggulangan bencana dalam lingkup provinsi maupun internal organisasi.

Sebagai perangkat daerah perumus penanggulangan bencana dalam lingkup provinsi, tugas BPBD menyelenggarakan koordinasi, pembinaan, pengendalian, penyelarasan, fasilitasi, dan pelaksanaan fungsi urusan wajib pemerintahan yang menjadi kewenangan provinsi. Tugas tersebut diwujudkan melalui fungsi perumusan kebijakan teknis, dukungan teknis, pengendalian dan evaluasi penanggulangan bencana, serta penyediaan data untuk penanggulangan bencana. Sebagai perangkat daerah internal organisasi, BPBD melaksanakan tugas dan fungsi administrasi, serta peningkatan kapasitas SDM penanggulangan bencana.

Strategi dan arah kebijakan BPBD Provinsi Kepulauan Riau mengacu pada tugas dan fungsi setiap bidang yang dikaitkan dengan kebijakan jangka menengah Pemerintah Daerah Provinsi Kepulauan Riau yang tertuang dalam Rencana Pembangunan Jangka Menengah Daerah (RPJMD) Perubahan Provinsi Kepulauan Riau Tahun 2021-2026.

Upaya dalam pencapaian tujuan serta sasaran kinerja pada BPBD Provinsi Kepulauan Riau diperlukan sebuah strategi dan arah kebijakan dengan memprioritaskan upaya yang dilakukan untuk mengurangi resiko bencana dalam pembangunan Daerah. BPBD Provinsi Kepulauan Riau dengan dukungan berbagai pihak menetapkan strategi dan arah kebijakan agar upaya dalam penanggulangan bencana lintas sektor dapat direncanakan dan diimplementasikan secara baik sehingga sasaran pembangunan dapat dicapai.

Gambar 5. 1
Kerangka Analisis Perumusan Strategi dan Arah Kebijakan

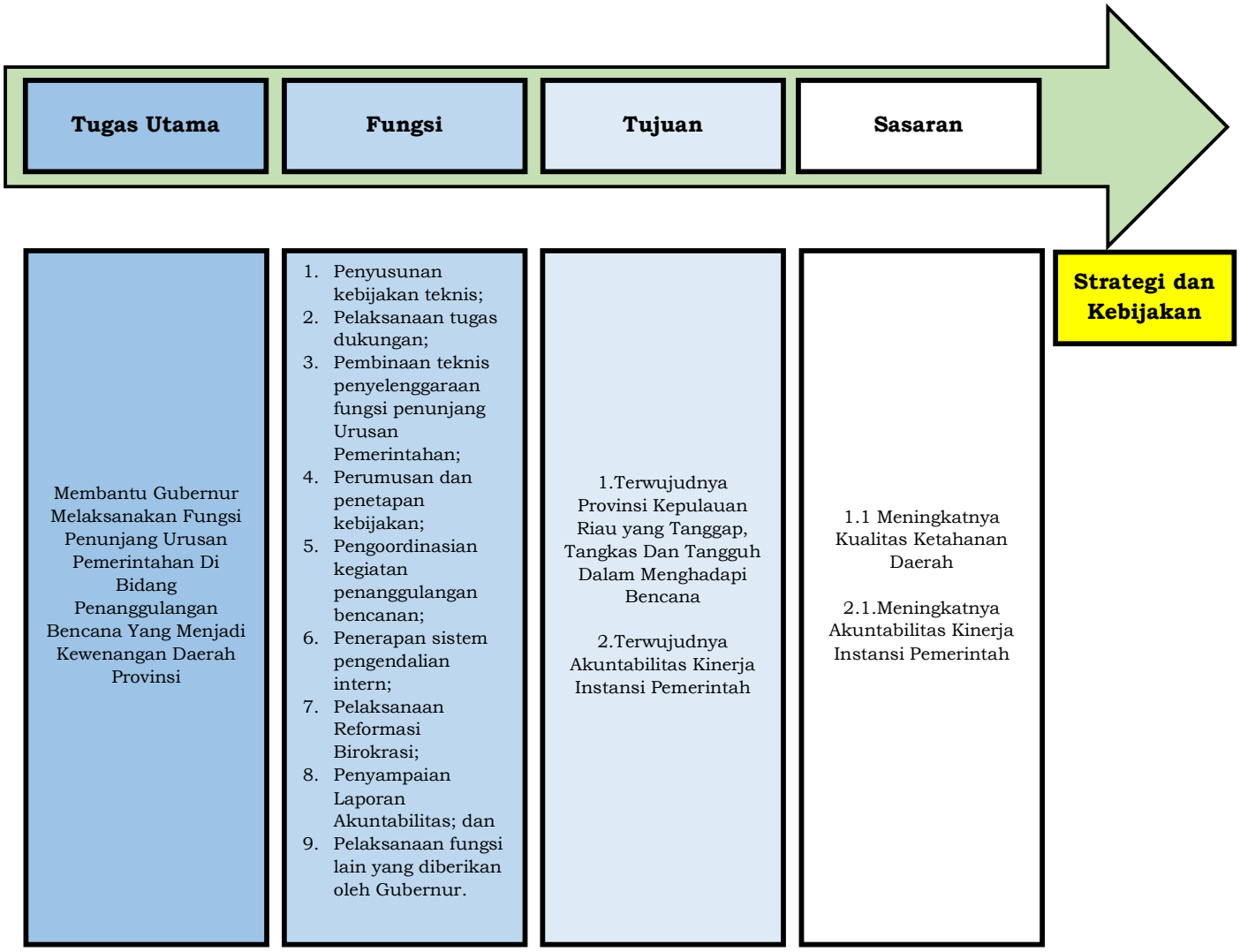

Keterkaitan antara Visi, Misi, Tujuan, Sasaran, strategi dan arah kebijakan BPBD Provinsi Kepulauan Riau dicantumkan pada tabel berikut ini.

Tabel 5. 1
Sandingan Strategi dan Arah Kebijakan Jangka Menengah

Visi **Terwujudnya Kepulauan Riau yang Makmur, Berdaya Saing, dan Berbudaya**			
Misi 2 **Melaksanakan tata kelola pemerintahan yang bersih, terbuka, dan berorientasi Pelayan**			
Tujuan	**Sasaran**	**Strategi**	**Arah Kebijakan**
Terwujudnya Provinsi Kepulauan Riau yang Tanggap, Tangkas Dan Tangguh Dalam Menghadapi Bencana			
	Meningkatnya Kualitas Ketahanan Daerah	Melalukan Upaya Mitigasi pada daerah yang rawan bencana	Pemetaan Risiko Bencana , Pembangunan Insfratuktur tahan bencana , Pendidikan masyarakat tentang kesiapsiagaan dan respon terhadap bencana , pengelolaan lahan dan lingkungan yang berkelanjutan serta peningkatan sistem peringatan dini
		Melakukan sosialisasi dan Edukasi kepada masyarakat yang berada didaerah rawan bencana	Menginplementasikan berbagai kebijakan untuk sosialisasi dan edukasi tentang kebencanaan , meliputi kampanye penyuluhan publik, pelatihan kesiapsiagaan bencana di sekolah dan komunitas.
		Meningkatkan pendidikan dan pelatihan tentang kebencanaan kepada masyarakat yang berada didaerah rawan bencana	Mengintegrasikan kurikulum kebencanaan dalam sistem pendidikan formal dan penyediaan pelatihan kesiapsiagaan dalam menghadapi bencana serta kolaborasi dengan lembaga pendidikan, organisasi , non pemerintah dan sektor swasta.
		Pengadaan logistik kebencanaan melalui APBD Kabupaten/Kota/Provinsi	Pemenuhan logistik kebencanaan melalui penyediaan anggaran dalam APBD Kabupaten/Kota/Provinsi
		Penyediaan peralatan kebencanaan evakuasi dan tanggap darurat	Pemenuhan peralatan kebencanaan evakuasi dan tanggap darurat bencana melalui penyediaan anggaran dalam APBD Kabuoaten/Kota/ Provinsi

		Melaksanakan Rapat Koordinasi pembentukan TRC Kebencanaan lintas sektor terkait serta pelatihan dalam rangka peningkatan kasitasnya	Terbentuknya TRC kebencanaan lintas sektor terkait dan peningkatan kapasitas
		Optimalisasi pemulihan pasca bencana melalui penguatan regulasi, peningkatan peranserta masyarakat dan penguatan kapasitas sdm	Merumuskan regulasi tentang pemulihan pasca bencana, Membanngun tim kolaborasi untuk pemulihan pasca bencana serta Mengembangkan kapasitas SDM dalam rangka pemulihan pasca bencana
Terwujudnya Akuntabilitas Kinerja Instansi Pemerintah	Meningkatnya Akuntabilitas Kinerja Instansi Pemerintah	Meningkatkan Kualitas Perencanaan, Penganggaran, dan Evaluasi Kinerja, Administrasi Keuangan, Administrasi Kepegawaian serta Tata Kelola Pemerintahan	Peningkatan Kualitas melalui Pendidikan serta pelatihan Perencanaan, Penganggaran, dan Evaluasi Kinerja, Administrasi Keuangan, Administrasi Kepegawaian serta Tata Kelola Pemerintahan

BAB VI
RENCANA PROGRAM, KEGIATAN DAN SUB-KEGIATAN SERTA PENDANAAN

Strategi dan arah kebijakan BPBD Provinsi Kepulauan Riau memperhatikan tugas dan fungsi BPBD Provinsi Kepulauan Riau sebagai perangkat daerah yang merumuskan penanggulangan bencana serta penyediaan data dan analisis penanggulangan bencana dalam lingkup provinsi maupun internal organisasi.

Program adalah bentuk instrumen kebijakan yang berisi satu atau lebih kegiatan yang dilaksanakan oleh Perangkat Daerah atau masyarakat, yang dikoordinasikan oleh Pemerintah Daerah untuk mencapai tujuan dan sasaran pembangunan daerah. BPBD Provinsi Kepulauan Riau dalam melaksanakan tugas dan fungsinya sebagai lembaga penanggulangan bencana menetapkan Program Sesuai yang arahan dalam RPJMD Perubahan Provinsi Kepulauan Riau 2021-2026.

Program, Kegiatan dan Sub Kegiatan disusun berdasarkan Keputusan Menteri Dalam Negeri Nomor 900.1.15.5-1317 Tahun 2023 Tentang Perubahan atas Keputusan Menteri Dalam Negeri Nomor 050-5889 Tahun 2021 tentang hasil Verifikasi, Validasi dan Inventarisasi Pemutakhiran Klasifikasi, Kodefikasi dan Nomenklatur Perencanaan Pembangunan dan Keuangan Daerah. Rencana program, Kegiatan dan Sub kegiatan BPBD Provinsi Kepulauan Riau Tahun 2024-206 dapat dilihat pada Tabel 6. 1 berikut:

Tanel 6. 1
Rencana Program, Kegiatan dan Sub Kegiatan serta Pendanaan
BPBD Provinsi Kepulauan Riau Tahun 2024-2026

Tujuan	Sasaran	Kode	Program Kegiatan dan Sub Kegiatan	Indikator Kinerja Tujuan, Sasaran,Program (outcome) dan Kegiatan (output)	Data Capaian pada Tahun Awal Perencanaan	Target Kinerja Program dan Kerangka Pendanaan						Kondisi Kinerja pada akhir periode Renstra Perangkat Daerah		Unit Kerja Perangkat Daerah Penanggung-jawab	Lokasi
						2024		2025		2026					
						K	Rp	K	Rp	K	Rp	K	Rp		
(1)	(2)	(3)	(4)	(5)	(6)	(7)	(8)	(9)	(10)	(11)	(12)	(13)	(14)	(15)	(16)
Terwujudnya Provinsi Kepulauan Riau yang Tanggap, Tangkas Dan Tangguh Dalam Menghadapi Bencana				**Indeks Kapasitas Daerah (Indeks)**	**0,40**	**0,44**		**0,49**		**0,54**		**0,54**			
	Meningkatnya Kualitas Ketahanan Daerah			**Indeks Ketahanan Daerah (Indeks)**	**0,40**	**0,44**		**0,49**		**0,54**		**0,54**			
		1.05.03	**PROGRAM PENANGGULANGAN BENCANA**	**Indeks Pencegahan Bencana (Dengan Satuan:Indeks)**	**2,36**	**2,60**	**2.962.102.309**	**2,80**	**12.216.319.564**	**3,00**	**14.188.094.771**	**3,00**	**29.366.516.644**	**KEPALA PELAKSANA**	
				Indeks Perkuatan Kesiapsiagaan dan Penanganan Darurat Bencana (Dengan Satuan:Indeks)	**0,27**	**0,32**		**0,33**		**0,35**		**0,35**		**KEPALA PELAKSANA**	
				Indeks Pengembangan Sistem Pemulihan Bencana (Dengan Satuan:Indeks)	**0,31**	**0,42**		**0,43**		**0,45**		**0,45**		**KEPALA PELAKSANA**	
		1.05.03.1.01	**Pelayanan Informasi Rawan Bencana Provinsi**	**Jumlah Dokumen Pelayanan Informasi Rawan Bencana Provinsi (Dengan Satuan:Dokumen)**	**1**	**1**	**144.292.810**	**1**	**700.000.000**	**2**	**1.338.094.771**	**4**	**2.182.387.581**	**BIDANG PENCEGAHAN DAN KESIAPSIAGAAN**	
		1.05.03.1.01.02	Sosialisasi, Komunikasi, Informasi dan Edukasi (KIE) Rawan Bencana Provinsi (Per Jenis Bencana)	Jumlah Orang yang Tersedia untuk Melaksanakan Sosialisasi KIE Rawan Bencana (Per Jenis Bencana) Lintas Kabupaten/Kota (Dengan Satuan:Orang)	60	50	144.292.810	500	700.000.000	700	1.038.094.771	1250	1.882.387.581	BIDANG PENCEGAHAN DAN KESIAPSIAGAAN	
		1.05.03.1.01.03	Penyusunan Kajian Risiko Bencana Provinsi	Jumlah Dokumen Kajian Risiko Bencana yang Dilegalkan (Dengan Satuan:Dokumen)	0	0	0	0	0	1	300.000.000	1	300.000.000	BIDANG PENCEGAHAN DAN KESIAPSIAGAAN	
		1.05.03.1.02	**Pelayanan Pencegahan dan Kesiapsiagaan Terhadap Bencana**	**Jumlah Dokumen Pelayanan Pencegahan dan Kesiapsiagaan terhadap Bencana (Dengan Satuan:Dokumen)**	**9**	**6**	**903.659.885**	**9**	**6.166.319.564**	**10**	**6.400.000.000**	**25**	**13.469.979.449**	**BIDANG PENCEGAHAN DAN KESIAPSIAGAAN**	
		1.05.03.1.02.12	Penyusunan Rencana Penanggulangan Bencana Daerah	Jumlah Dokumen Rencana Penanggulangan Bencana yang dilegalkan (Dengan Satuan:Dokumen)	1	0	0	2	700.000.000	3	800.000.000	5	1.500.000.000	BIDANG PENCEGAHAN DAN KESIAPSIAGAAN	
		1.05.03.1.02.13	Penguatan Kapasitas Kawasan untuk Pencegahan dan Kesiapsiagaan bencana	Jumlah laporan yang memuat kawasan rawan bencana (per jenis ancaman bencana) dan/atau kawasan-kawasan strategis Kabupaten/Kota yang memiliki mekanisme dan prosedur tetap kesiapsiagaan menghadapi bencana (Dengan Satuan:Kawasan)	1	0	0	3	766.319.564	4	800.000.000	7	1.566.319.564	BIDANG PENCEGAHAN DAN KESIAPSIAGAAN	

Tujuan	Sasaran	Kode	Program Kegiatan dan Sub Kegiatan	Indikator Kinerja Tujuan, Sasaran,Program (outcome) dan Kegiatan (output)	Data Capaian pada Tahun Awal Perencanaan	Target Kinerja Program dan Kerangka Pendanaan						Kondisi Kinerja pada akhir periode Renstra Perangkat Daerah		Unit Kerja Perangkat Daerah Penanggung-jawab	Lokasi
						2024		2025		2026					
						K	Rp	K	Rp	K	Rp	K	Rp		
(1)	(2)	(3)	(4)	(5)	(6)	(7)	(8)	(9)	(10)	(11)	(12)	(13)	(14)	(15)	(16)
		1.05.03.1.02.14	Pengendalian Operasi dan Penyediaan Sarana Prasarana Kesiapsiagaan Terhadap Bencana	Dokumen Sistem Komando Penanganan Darurat Bencana (SKPDB) dengan proses bisnis dan prosedur tetap yang dilegalkan dan mendapatkan dukungan penyediaan sarana prasarana kesiapsiagaan terhadap bencana (Dengan Satuan:Dokumen)	1	1	71.662.835	2	1.500.000.000	1	300.000.000	4	1.871.662.835	BIDANG KEDARURATAN PUSAT PENGENDALIAN OPERASI PENANGGULANGAN BENCANA (PUSDALOPS PB) & LOGISTI	
		1.05.03.1.02.15	Pengembangan Kapasitas Tim Reaksi Cepat (TRC) Bencana	Jumlah personil TRC tingkat Provinsi yang memiliki sertifikasi kompetensi untuk penanganan awal darurat bencana (Dengan Satuan:Orang)	20	22	70.000.000	25	300.000.000	70	800.000.000	117	1.170.000.000	BIDANG KEDARURATAN PUSAT PENGENDALIAN OPERASI PENANGGULANGAN BENCANA (PUSDALOPS PB) & LOGISTI	
		1.05.03.1.02.16	Pelatihan Pencegahan dan Mitigasi Bencana	Jumlah warga negara termasuk kelompok rentan dan aparatur di kawasan risiko bencana tinggi lintas Kabupaten/Kota yang meningkat kemampuan dan ketrampilannya dalam pencegahan dan mitigasi bencana (Dengan Satuan:Orang)	50	40	76.587.250	80	300.000.000	100	400.000.000	220	776.587.250	BIDANG PENCEGAHAN DAN KESIAPSIAGAAN	
		1.05.03.1.02.17	Penyusunan Rencana Kontijensi	Jumlah Dokumen Rencana Kontinjensi Yang Sah dan Legal (Per Jenis Ancaman) Bencana Prioritas (Dengan Satuan:Dokumen)	1	1	145.127.600	3	800.000.000	3	800.000.000	7	1.745.127.600	BIDANG PENCEGAHAN DAN KESIAPSIAGAAN	
		1.05.03.1.02.18	Penyusunan Rencana Penanggulangan Kedaruratan Bencana	Jumlah Dokumen Rencana Penanggulangan Kedaruratan Bencana (RPKB) yang Dilegalkan (Dengan Satuan:Dokumen)	0	0	0	0	0	1	300.000.000	1	300.000.000	BIDANG KEDARURATAN PUSAT PENGENDALIAN OPERASI PENANGGULANGAN BENCANA (PUSDALOPS PB) & LOGISTI	
		1.05.03.1.02.19	Gladi Kesiapsiagaan Terhadap Bencana	Jumlah warga negara dan aparatur di kawasan risiko bencana tinggi lintas Kabupaten/Kota yang terlibat geladi kesiapsiagaan mengetahui dan memahami mekanisme dan prosedur tetap (SOP) pengendalian operasi penanganan darurat bencana (Dengan Satuan:Orang)	0	0	0	60	400.000.000	60	400.000.000	120	800.000.000	BIDANG PENCEGAHAN DAN KESIAPSIAGAAN	
		1.05.03.1.02.20	Pengelolaan Risiko Bencana	Jumlah akar masalah Risiko Bencana lintas Kabupaten/kota yang tertangani (Dengan Satuan:Kegiatan)	2	1	47.745.200	2	500.000.000	2	500.000.000	5	1.047.745.200	BIDANG PENCEGAHAN DAN KESIAPSIAGAAN	
		1.05.03.1.02.21	Penyediaan Peralatan Perlindungan dan Kesiapsiagaan Bencana	Jumlah keluarga yang berada di kawasan risiko tinggi bencana lintas Kabupaten/Kota yang memperoleh peralatan perlindungan diri dan kesiapsiagaan terhadap bencana (Dengan Satuan:Unit)	48	60	492.537.000	80	900.000.000	110	1.300.000.000	250	2.692.537.000	BIDANG KEDARURATAN PUSAT PENGENDALIAN OPERASI PENANGGULANGAN BENCANA (PUSDALOPS PB) & LOGISTI	
		1.05.03.1.03	**Pelayanan Penyelamatan dan Evakuasi Korban Bencana**	**Jumlah Dokumen Pelayanan Penyelamatan dan Evakuasi Korban Bencana (Dengan Satuan:Dokumen)**	**5**	**4**	**1.415.581.554**	**6**	**2.400.000.000**	**7**	**2.800.000.000**	**17**	**6.615.581.554**	**BIDANG KEDARURATAN PUSAT PENGENDALIAN OPERASI PENANGGULANGAN BENCANA (PUSDALOPS PB) & LOGISTI**	
		1.05.03.1.03.02	Respon Cepat Penanganan Darurat Bencana	Jumlah Laporan Pelaksanaan Respon Cepat Penanganan Darurat Bencana (Dengan Satuan:Laporan)	6	4	951.555.424	4	500.000.000	4	500.000.000	12	1.951.555.424	BIDANG KEDARURATAN PUSAT PENGENDALIAN OPERASI PENANGGULANGAN BENCANA (PUSDALOPS PB) & LOGISTI	

Tujuan	Sasaran	Kode	Program Kegiatan dan Sub Kegiatan	Indikator Kinerja Tujuan, Sasaran,Program (outcome) dan Kegiatan (output)	Data Capaian pada Tahun Awal Perencanaan	Target Kinerja Program dan Kerangka Pendanaan						Kondisi Kinerja pada akhir periode Renstra Perangkat Daerah		Unit Kerja Perangkat Daerah Penanggung-jawab	Lokasi
						2024		2025		2026					
						K	Rp	K	Rp	K	Rp	K	Rp		
(1)	(2)	(3)	(4)	(5)	(6)	(7)	(8)	(9)	(10)	(11)	(12)	(13)	(14)	(15)	(16)
		1.05.03.1.03.03	Pencarian, Pertolongan dan Evakuasi Korban Bencana	Jumlah Laporan Pelaksanaan Pencarian, Pertolongan dan Evakuasi Korban Bencana (Dengan Satuan:Laporan)	0	1	47.294.200	2	200.000.000	2	200.000.000	5	447.294.200	BIDANG KEDARURATAN PUSAT PENGENDALIAN OPERASI PENANGGULANGAN BENCANA (PUSDALOPS PB) & LOGISTI	
		1.05.03.1.03.04	Penyediaan Logistik Penyelamatan dan Evakuasi Korban Bencana	Jumlah Korban Bencana yang Mendapatkan Distribusi Logistik Penyelamatan dan Evakuasi Korban Bencana (Dengan Satuan:Orang)	750	300	391.648.000	600	800.000.000	700	1.000.000.000	1600	2.191.648.000	BIDANG KEDARURATAN PUSAT PENGENDALIAN OPERASI PENANGGULANGAN BENCANA (PUSDALOPS PB) & LOGISTI	
		1.05.03.1.03.05	Aktivasi Sistem Komando Penanganan Darurat Bencana	Jumlah Laporan Pelaksanaan Aktivasi Sistem Komando Penanganan Darurat Bencana (Dengan Satuan:Laporan)	0	1	25.083.930	2	300.000.000	2	300.000.000	5	625.083.930	BIDANG KEDARURATAN PUSAT PENGENDALIAN OPERASI PENANGGULANGAN BENCANA (PUSDALOPS PB) & LOGISTI	
		1.05.03.1.03.06	Respon Cepat Bencana Non ALam Epidemi/Wabah Penyakit	Jumlah Laporan Pelaksanaan Respon Cepat Bencana Non Alam Epidemi/Wabah Penyakit (Dengan Satuan:Laporan)	1	0	0	0	0	1	200.000.000	1	200.000.000	BIDANG KEDARURATAN PUSAT PENGENDALIAN OPERASI PENANGGULANGAN BENCANA (PUSDALOPS PB) & LOGISTI	
		1.05.03.1.03.07	Penyusunan Rencana Operasi Kedaruratan Bencana Provinsi	Jumlah dokumen rencana operasi yang sah/legal (Dengan Satuan:Dokumen)	0	0	0	1	300.000.000	1	300.000.000	2	600.000.000	BIDANG KEDARURATAN PUSAT PENGENDALIAN OPERASI PENANGGULANGAN BENCANA (PUSDALOPS PB) & LOGISTI	
		1.05.03.1.03.08	Peningkatan Kapasitas Sumber Daya Aparatur dalam penanganan keadaan darurat Provinsi	Jumlah Aparatur SDM BPBD Provinsi dan lintas perangkat daerah yang memiliki kemampuan penanganan keadaan darurat dalam aspek manajerial dan teknis (Dengan Satuan:Orang)	0	0	0	25	300.000.000	25	300.000.000	50	600.000.000	BIDANG KEDARURATAN PUSAT PENGENDALIAN OPERASI PENANGGULANGAN BENCANA (PUSDALOPS PB) & LOGISTI	
		1.05.03.1.04	**Penataan Sistem Dasar Penanggulangan Bencana**	**Jumlah Dokumen Penataan Sistem Dasar Penanggulangan Bencana (Dengan Satuan:Dokumen)**	**6**	**6**	**498.568.060**	**11**	**2.950.000.000**	**11**	**3.650.000.000**	**28**	**7.098.568.060**	**BIDANG REHABILITASI DAN REKONSTRUKSI**	
		1.05.03.1.04.06	Pelatihan Keluarga Tanggap Bencana Alam	Jumlah Keluarga yang Mengikuti Pelatihan Keluarga Tanggap Bencana Alam (Dengan Satuan:Keluarga)	0	0	0	40	300.000.000	50	400.000.000	90	700.000.000	BIDANG PENCEGAHAN DAN KESIAPSIAGAAN	
		1.05.03.1.04.07	Penanganan Pasca Bencana Provinsi	Jumlah Dokumen Pengkajian Kebutuhan Pasca Bencana (JITU PASNA) dan Rencana Rehabilitasi dan Rekonstruksi Pasca Bencana (R3P) yang Disusun (Dengan Satuan:Dokumen)	6	1	164.310.700	3	450.000.000	4	950.000.000	8	1.564.310.700	BIDANG REHABILITASI DAN REKONSTRUKSI	
		1.05.03.1.04.09	Koordinasi Penanganan Pascabencana Provinsi	Jumlah penyelesaian kegiatan pascabencana di semua sektor sesuai berdasarkan Rencana Rehabilitasi dan Rekontruksi Pascabencana (R3P) Provinsi yang dilegalkan (Dengan Satuan:Kegiatan)	0	1	77.315.200	1	150.000.000	1	150.000.000	3	377.315.200	BIDANG REHABILITASI DAN REKONSTRUKSI	

Tujuan	Sasaran	Kode	Program Kegiatan dan Sub Kegiatan	Indikator Kinerja Tujuan, Sasaran,Program (outcome) dan Kegiatan (output)	Data Capaian pada Tahun Awal Perencanaan	Target Kinerja Program dan Kerangka Pendanaan						Kondisi Kinerja pada akhir periode Renstra Perangkat Daerah		Unit Kerja Perangkat Daerah Penanggung-jawab	Lokasi
						2024		2025		2026					
						K	Rp	K	Rp	K	Rp	K	Rp		
(1)	(2)	(3)	(4)	(5)	(6)	(7)	(8)	(9)	(10)	(11)	(12)	(13)	(14)	(15)	(16)
		1.05.03.1.04.10	Peningkatan partisipasi masyarakat dan dunia usaha dalam penanganan Pascabencana Provinsi	Jumlah keterlibatan kelompok masyarakat dan dunia usaha dalam penanganan pascabencana Provinsi meliputi Lembaga non pemerintah antara lain : lembaga filantropi, lembaga swadaya masyarakat, organisasi kemasyarakatan, organisasi sosial, organisasi keagamaan, organisasi relawan, perguruan tinggi, media massa dan dunia usaha yang telah terdaftar dan legal (Dengan Satuan:Lembaga)	0	0	0	30	150.000.000	30	150.000.000	60	300.000.000	BIDANG REHABILITASI DAN REKONSTRUKSI	
		1.05.03.1.04.13	Bimbingan Teknis Pasca Bencana Provinsi	Jumlah Aparatur BPBD Provinsi dan lintas perangkat daerah Provinsi yang memiliki kemampuan teknis dalam menyusun dokumen Pengkajian Kebutuhan Pascabencana (JITUPASNA) dan Rencana Rehabilitasi dan Rekonstruksi Pascabencana (R3P) (Dengan Satuan:Orang)	0	40	106.864.000	100	400.000.000	100	400.000.000	240	906.864.000	BIDANG REHABILITASI DAN REKONSTRUKSI	
		1.05.03.1.04.15	Peningkatan Kapasitas SDM Aparatur Dalam Penanganan Keadaan Darurat Provinsi	Jumlah Aparatur SDM BPBD Provinsi dan lintas perangkat daerah yang memiliki kemampuan penanganan keadaan darurat dalam aspek manajerial dan teknis (Dengan Satuan:Orang)	0	0	0	20	200.000.000	20	200.000.000	40	400.000.000	BIDANG KEDARURATAN PUSAT PENGENDALIAN OPERASI PENANGGULANGAN BENCANA (PUSDALOPS PB) & LOGISTI	
		1.05.03.1.04.16	Penyusunan Regulasi Penanggulangan Bencana Daerah	Jumlah Regulasi Pendukung Penyelenggaraan Penanggulangan Bencana di Daerah (Dengan Satuan:Dokumen)	2	0	0	2	400.000.000	2	400.000.000	4	800.000.000	BIDANG PENCEGAHAN DAN KESIAPSIAGAAN	
		1.05.03.1.04.17	Penyusunan, Pengelolaan dan Pemanfaatan Sistem Informasi Kebencanaan	Jumlah dan jenis Data dan Informasi Kebencanaan yang terintegrasi dalam Sistem Informasi Pemerintahan Daerah (SIPD) (Dengan Satuan:Dokumen)	0	1	74.062.000	2	400.000.000	2	400.000.000	5	874.062.000	BIDANG PENCEGAHAN DAN KESIAPSIAGAAN	
		1.05.03.1.04.18	Penguatan Kelembagaan Bencana Daerah	Jumlah Dokumen yang dilegalkan (Dengan Satuan:Dokumen)	0	0	0	2	100.000.000	2	100.000.000	4	200.000.000	BIDANG PENCEGAHAN DAN KESIAPSIAGAAN	
		1.05.03.1.04.19	Kerja Sama Antar Lembaga dan Kemitraan dalam Penanggulangan Bencana	Jumlah dokumen kerja sama antar lembaga dan kemitraan dalam penyelenggaraan penanggulangan bencana di seluruh tahapan (pra, saat dan pascabencana) (Dengan Satuan:Dokumen)	4	1	9.089.560	2	200.000.000	2	300.000.000	5	509.089.560	BIDANG PENCEGAHAN DAN KESIAPSIAGAAN	
		1.05.03.1.04.20	Pembinaan dan Pengawasan Penerapan Standar Pelayanan Minimal (SPM) Sub Urusan Bencana Kabupaten/Kota	Jumlah Kabupaten/Kota yang mendapatkan pembinaan dan pengawasan dalam Penerapan Standar Pelayanan Minimal (SPM) Sub Urusan Bencana (Dengan Satuan:kabupaten/ kota)	7	7	66.926.600	7	200.000.000	7	200.000.000	7	466.926.600	BIDANG REHABILITASI DAN REKONSTRUKSI	
Terwujudnya Akuntabilitas Kinerja Instansi Pemerintah				**Akuntabilitasi Kinerja Instansi Pemerintah (Bobot)**	**BB**	**BB**		**BB**		**BB**		**BB**			
	Meningkatnya Akuntabilitas Kinerja Instansi Pemerintah			**Nilai Akuntabilitas Kinerja Instansi Pemerintah (Nilai)**	**71,05**	**76,00**		**78,00**		**80,00**		**80,00**			

Tujuan	Sasaran	Kode	Program Kegiatan dan Sub Kegiatan	Indikator Kinerja Tujuan, Sasaran,Program (outcome) dan Kegiatan (output)	Data Capaian pada Tahun Awal Perencanaan	Target Kinerja Program dan Kerangka Pendanaan						Kondisi Kinerja pada akhir periode Renstra Perangkat Daerah		Unit Kerja Perangkat Daerah Penanggung-jawab	Lokasi
						2024		2025		2026					
						K	Rp	K	Rp	K	Rp	K	Rp		
(1)	(2)	(3)	(4)	(5)	(6)	(7)	(8)	(9)	(10)	(11)	(12)	(13)	(14)	(15)	(16)
		1.05.01	**PROGRAM PENUNJANG URUSAN PEMERINTAHAN DAERAH PROVINSI**	**Persentase capaian Indikator Kinerja Bidang Urusan Ketenteraman dan Ketertiban Umum Serta Perlindungan Masyarakat (Dengan Satuan:Persen)**	**100**	**100**	**8.844.126.351**	**100**	**9.391.459.285**	**100**	**9.673.203.064**	**100**	**27.908.788.700**	**KEPALA PELAKSANA**	
		1.05.01.1.01	**Perencanaan, Penganggaran, dan Evaluasi Kinerja Perangkat Daerah**	**Jumlah Dokumen Perencanaan, Penganggaran, dan Evaluasi Kinerja Perangkat Daerah (Dengan Satuan:Dokumen)**	**6**	**3**	**234.280.570**	**4**	**283.459.285**	**4**	**292.203.064**	**11**	**809.942.919**	**SEKRETARIAT**	
		1.05.01.1.01.01	Penyusunan Dokumen Perencanaan Perangkat Daerah	Jumlah Dokumen Perencanaan Perangkat Daerah (Dengan Satuan:Dokumen)	5	2	136.073.455	3	133.459.285	3	142.203.064	8	411.735.804	SEKRETARIAT	
		1.05.01.1.01.02	Koordinasi dan Penyusunan Dokumen RKA- SKPD	Jumlah Dokumen RKA-SKPD dan Laporan Hasil Koordinasi Penyusunan Dokumen RKA-SKPD (Dengan Satuan:Dokumen)	0	0	0	2	50.000.000	2	50.000.000	4	100.000.000	SEKRETARIAT	
		1.05.01.1.01.06	Koordinasi dan Penyusunan Laporan Capaian Kinerja dan Ikhtisar Realisasi Kinerja SKPD	Jumlah Laporan Capaian Kinerja dan Ikhtisar Realisasi Kinerja SKPD dan Laporan Hasil Koordinasi Penyusunan Laporan Capaian Kinerja dan Ikhtisar Realisasi Kinerja SKPD (Dengan Satuan:Laporan)	3	1	39.820.737	2	50.000.000	2	50.000.000	5	139.820.737	SEKRETARIAT	
		1.05.01.1.01.07	Evaluasi Kinerja Perangkat Daerah	Jumlah Laporan Evaluasi Kinerja Perangkat Daerah (Dengan Satuan:Laporan)	4	4	58.386.378	4	50.000.000	4	50.000.000	12	158.386.378	SEKRETARIAT	
		1.05.01.1.02	**Administrasi Keuangan Perangkat Daerah**	**Jumlah Dokumen Administrasi Keuangan Perangkat Daerah (Dengan Satuan:Dokumen)**	**2**	**3**	**6.101.912.926**	**3**	**6.100.000.000**	**3**	**6.100.000.000**	**9**	**18.301.912.926**	**SEKRETARIAT**	
		1.05.01.1.02.01	Penyediaan Gaji dan Tunjangan ASN	Jumlah Orang yang Menerima Gaji dan Tunjangan ASN (Dengan Satuan:Orang/ Bulan)	24	24	5.721.015.988	24	5.700.000.000	24	5.700.000.000	24	17.121.015.988	SEKRETARIAT	
		1.05.01.1.02.02	Penyediaan Administrasi Pelaksanaan Tugas ASN	Jumlah Dokumen Hasil Penyediaan Administrasi Pelaksanaan Tugas ASN (Dengan Satuan:Dokumen)	4	2	348.662.880	2	350.000.000	2	350.000.000	6	1.048.662.880	SEKRETARIAT	
		1.05.01.1.02.07	Koordinasi dan Penyusunan Laporan Keuangan Bulanan/ Triwulanan/Semesteran SKPD	Jumlah Laporan Keuangan Bulanan/ Triwulanan/Semesteran SKPD dan Laporan Koordinasi Penyusunan Laporan Keuangan Bulanan/Triwulanan/Semesteran SKPD (Dengan Satuan:Laporan)	0	1	32.234.058	2	50.000.000	2	50.000.000	5	132.234.058	SEKRETARIAT	
		1.05.01.1.05	**Administrasi Kepegawaian Perangkat Daerah**	**Jumlah Dokumen Administrasi Kepegawaian Perangkat Daerah (Dengan Satuan:Dokumen)**	**1**	**0**	**0**	**1**	**150.000.000**	**1**	**150.000.000**	**2**	**300.000.000**	**SEKRETARIAT**	
		1.05.01.1.05.02	Pengadaan Pakaian Dinas Beserta Atribut Kelengkapannya	Jumlah Paket Pakaian Dinas Beserta Atribut Kelengkapan (Dengan Satuan:Paket)	2	0	0	2	50.000.000	2	50.000.000	4	100.000.000	SEKRETARIAT	
		1.05.01.1.05.09	Pendidikan dan Pelatihan Pegawai Berdasarkan Tugas dan Fungsi	Jumlah Pegawai Berdasarkan Tugas dan Fungsi yang Mengikuti Pendidikan dan Pelatihan (Dengan Satuan:Orang)	2	0	0	4	50.000.000	4	50.000.000	8	100.000.000	SEKRETARIAT	
		1.05.01.1.05.11	Bimbingan Teknis Implementasi Peraturan Perundang-Undangan	Jumlah Orang yang Mengikuti Bimbingan Teknis Implementasi Peraturan Perundang-Undangan (Dengan Satuan:Orang)	0	0	0	4	50.000.000	4	50.000.000	8	100.000.000	SEKRETARIAT	

Tujuan	Sasaran	Kode	Program Kegiatan dan Sub Kegiatan	Indikator Kinerja Tujuan, Sasaran,Program (outcome) dan Kegiatan (output)	Data Capaian pada Tahun Awal Perencanaan	Target Kinerja Program dan Kerangka Pendanaan						Kondisi Kinerja pada akhir periode Renstra Perangkat Daerah		Unit Kerja Perangkat Daerah Penanggung-jawab	Lokasi
						2024		2025		2026					
						K	Rp	K	Rp	K	Rp	K	Rp		
(1)	(2)	(3)	(4)	(5)	(6)	(7)	(8)	(9)	(10)	(11)	(12)	(13)	(14)	(15)	(16)
		1.05.01.1.06	**Administrasi Umum Perangkat Daerah**	**Jumlah Dokumen Administrasi Umum Perangkat Daerah (Dengan Satuan:Dokumen)**	**2**	**1**	**611.781.868**	**1**	**510.000.000**	**1**	**580.000.000**	**3**	**1.701.781.868**	**SEKRETARIAT**	
		1.05.01.1.06.02	Penyediaan Peralatan dan Perlengkapan Kantor	Jumlah Paket Peralatan dan Perlengkapan Kantor yang Disediakan (Dengan Satuan:Paket)	2	1	67.175.178	1	50.000.000	1	70.000.000	3	187.175.178	SEKRETARIAT	
		1.05.01.1.06.03	Penyediaan Peralatan Rumah Tangga	Jumlah Paket Peralatan Rumah Tangga yang Disediakan (Dengan Satuan:Paket)	2	1	15.000.000	2	30.000.000	2	30.000.000	5	75.000.000	SEKRETARIAT	
		1.05.01.1.06.04	Penyediaan Bahan Logistik Kantor	Jumlah Paket Bahan Logistik Kantor yang Disediakan (Dengan Satuan:Paket)	2	1	55.000.000	1	30.000.000	1	30.000.000	3	115.000.000	SEKRETARIAT	
		1.05.01.1.06.05	Penyediaan Barang Cetakan dan Penggandaan	Jumlah Paket Barang Cetakan dan Penggandaan yang Disediakan (Dengan Satuan:Paket)	2	1	30.354.000	1	10.000.000	1	10.000.000	3	50.354.000	SEKRETARIAT	
		1.05.01.1.06.07	Penyediaan Bahan/Material	Jumlah Paket Bahan/Material yang Disediakan (Dengan Satuan:Paket)	2	1	15.000.000	2	30.000.000	2	50.000.000	5	95.000.000	SEKRETARIAT	
		1.05.01.1.06.08	Fasilitasi Kunjungan Tamu	Jumlah Laporan Fasilitasi Kunjungan Tamu (Dengan Satuan:Laporan)	2	1	39.514.006	1	40.000.000	1	70.000.000	3	149.514.006	SEKRETARIAT	
		1.05.01.1.06.09	Penyelenggaraan Rapat Koordinasi dan Konsultasi SKPD	Jumlah Laporan Penyelenggaraan Rapat Koordinasi dan Konsultasi SKPD (Dengan Satuan:Laporan)	2	2	389.738.684	2	320.000.000	2	320.000.000	6	1.029.738.684	SEKRETARIAT	
		1.05.01.1.07	**Pengadaan Barang Milik Daerah Penunjang Urusan Pemerintah Daerah**	**Jumlah Dokumen Pengadaan Barang Milik Daerah Penunjang Urusan Pemerintah Daerah (Dengan Satuan:Dokumen)**	**2**	**1**	**150.173.160**	**1**	**160.000.000**	**1**	**160.000.000**	**3**	**470.173.160**	**SEKRETARIAT**	
		1.05.01.1.07.09	Pengadaan Gedung Kantor atau Bangunan Lainnya	Jumlah Unit Gedung Kantor atau Bangunan Lainnya yang Disediakan (Dengan Satuan:Unit)	4	2	150.173.160	2	160.000.000	2	160.000.000	6	470.173.160	SEKRETARIAT	
		1.05.01.1.08	**Penyediaan Jasa Penunjang Urusan Pemerintahan Daerah**	**Jumlah Dokumen Jasa Penunjang Urusan Pemerintahan Daerah (Dengan Satuan:Dokumen)**	**2**	**1**	**1.490.977.827**	**1**	**1.883.000.000**	**1**	**1.911.000.000**	**3**	**5.284.977.827**	**SEKRETARIAT**	
		1.05.01.1.08.02	Penyediaan Jasa Komunikasi, Sumber Daya Air dan Listrik	Jumlah Laporan Penyediaan Jasa Komunikasi, Sumber Daya Air dan Listrik yang Disediakan (Dengan Satuan:Laporan)	4	2	130.000.000	2	130.000.000	2	150.000.000	6	410.000.000	SEKRETARIAT	
		1.05.01.1.08.03	Penyediaan Jasa Peralatan dan Perlengkapan Kantor	Jumlah Laporan Penyediaan Jasa Peralatan dan Perlengkapan Kantor yang Disediakan (Dengan Satuan:Laporan)	1	1	23.728.000	1	27.000.000	1	35.000.000	3	85.728.000	SEKRETARIAT	
		1.05.01.1.08.04	Penyediaan Jasa Pelayanan Umum Kantor	Jumlah Laporan Penyediaan Jasa Pelayanan Umum Kantor yang Disediakan (Dengan Satuan:Laporan)	3	2	1.337.249.827	2	1.726.000.000	2	1.726.000.000	6	4.789.249.827	SEKRETARIAT	
		1.05.01.1.09	**Pemeliharaan Barang Milik Daerah Penunjang Urusan Pemerintahan Daerah**	**Jumlah Dokumen Pemeliharaan Barang Milik Daerah Penunjang Urusan Pemerintahan Daerah (Dengan Satuan:Dokumen)**	**2**	**1**	**255.000.000**	**1**	**305.000.000**	**1**	**480.000.000**	**3**	**1.040.000.000**	**SEKRETARIAT**	

Tujuan	Sasaran	Kode	Program Kegiatan dan Sub Kegiatan	Indikator Kinerja Tujuan, Sasaran,Program (outcome) dan Kegiatan (output)	Data Capaian pada Tahun Awal Perencanaan	Target Kinerja Program dan Kerangka Pendanaan						Kondisi Kinerja pada akhir periode Renstra Perangkat Daerah		Unit Kerja Perangkat Daerah Penanggung-jawab	Lokasi
						2024		2025		2026					
						K	Rp	K	Rp	K	Rp	K	Rp		
(1)	(2)	(3)	(4)	(5)	(6)	(7)	(8)	(9)	(10)	(11)	(12)	(13)	(14)	(15)	(16)
		1.05.01.1.09.01	Penyediaan Jasa Pemeliharaan, Biaya Pemeliharaan dan Pajak Kendaraan Perorangan Dinas atau Kendaraan Dinas Jabatan	Jumlah Kendaraan Perorangan Dinas atau Kendaraan Dinas Jabatan yang Dipelihara dan Dibayarkan Pajaknya (Dengan Satuan:Unit)	22	22	175.000.000	22	175.000.000	22	200.000.000	22	550.000.000	SEKRETARIAT	
		1.05.01.1.09.06	Pemeliharaan Peralatan dan Mesin Lainnya	Jumlah Peralatan dan Mesin Lainnya yang Dipelihara (Dengan Satuan:Unit)	24	37	30.000.000	37	30.000.000	37	40.000.000	37	100.000.000	SEKRETARIAT	
		1.05.01.1.09.09	Pemeliharaan/Rehabilitasi Gedung Kantor dan Bangunan Lainnya	Jumlah Gedung Kantor dan Bangunan Lainnya yang Dipelihara/Direhabilitasi (Dengan Satuan:Unit)	2	2	50.000.000	2	100.000.000	2	240.000.000	2	390.000.000	SEKRETARIAT	
					TOTAL:		**11.806.228.660**		**21.607.778.849**		**23.861.297.835**		**57.275.305.344**		

Kepala Pelaksana

PEMERINTAH PROVINSI KEPULAUAN RIAU
BADAN PENANGGULANGAN BENCANA DAERAH

Dr. MUHAMMAD HASBI, M.Si
Pembina Utama Madya/IV. d
NIP.19660228 198602 1 00

BAB VII
KINERJA PENYELENGGARAAN BIDANG URUSAN

Indikator kinerja penyelenggaraan urusan adalah indikator kinerja yang secara langsung menunjukkan kinerja yang akan dicapai oleh BPBD Provinsi Kepulauan Riau Tahun 2021-2026 sebagai komitmen untuk mewujudkan tujuan dan sasaran RPJMD Provinsi Kepulauan Riau. Target indikator kinerja BPBD Provinsi Kepulauan Riau yang mengacu pada tujuan dan sasaran RPJMD ini akan diukur dalam evaluasi kinerja pembangunan. Pencapaian kinerja indikator yang termuat juga akan menjadi bahan dalam pelaporan kinerja selama kurun waktu 2021-2026, sehingga perlu dipedomani oleh seluruh aparatur BPBD Provinsi Kepulauan Riau.

7.1 Indikator Kinerja Penyelenggaraan Urusan Pemerintahan Daerah

Indikator kinerja penyelenggaraan urusan adalah indikator kinerja yang secara langsung menunjukkan kinerja yang akan dicapai oleh BPBD sebagai komitmen untuk mendukung pencapaian tujuan dan sasaran RPJMD Provinsi Kepulauan Riau. Target indikator kinerja BPBD yang mengacu pada tujuan dan sasaran RPJMD ini akan diukur dalam evaluasi kinerja pembangunan. Pencapaian kinerja indikator yang termuat juga akan menjadi bahan dalam pelaporan kinerja BPBD selama periode RPJMD, sehingga perlu dipedomani oleh seluruh aparatur BPBD. Indikator kinerja Adapun Indikator Kinerja penyelenggaraan urusan ini dapat dilihat pada tabel berikut:

Tabel 7. 1
Indikator Kinerja BPBD Provinsi Kepulauan Riau
Mengacu Pada Tujuan dan Sasaran RPJMD

No	Indikator	Satuan	Realisasi RPJMD Tahun 2022	Prognosis Tahun 2023	Target			Target Akhir	Perangkat Daerah penangung jawab
					2024	2025	2026		
1.	Indeks Kapasitas Daerah	Indeks	0,40	0,43	0,44	0,49	0,54	0,54	BPBD

7.2 Indikator Kinerja Utama Perangkat Daerah

Indikator Kinerja Utama (IKU) adalah ukuran keberhasilan dari suatu tujuan dan sasaran strategis orgnisasi/instansi pemerintah daerah (Permenpan Nomor Per/09/M.PAN/5/2007). IKU digunakan sebagai ukuran keberhasilan dari instansi pemerintah yang bersangkutan. Tujuan dari ditetapkannya indikator kinerja utama bagi setiap instansi pemerintah adalah untuk memperoleh informasi kinerja yang penting dan diperlukan dalam menyelenggarakan manajemen kinerja secara baik; dan untuk memperoleh ukuran keberhasilan dari pencapaian suatu tujuan dan sasaran strategis organisasi yang digunakan untuk perbaikan kinerja dan peningkatan akuntabilitas kinerja, Indikator Utama, Sasaran dan Program BPBD Provinsi Kepulauan Riau ditetapkan dalam Tabel 7.2, 7.3 dan 7.4 sebagai berikut:

Tabel 7. 2
Indikator Kinerja Utama
BPBD Provinsi Kepulauan Riau Tahun 2022-2026

No	Tujuan	Indikator	Formula	Satuan	Kondisi Awal	Prognosis	Target Capaian			Target Akhir
					2022	2023	2024	2025	2026	
1	Terwujudnya Provinsi Kepulauan Riau yang Tanggap, Tangkas Dan Tangguh Dalam Menghadapi Bencana	Indeks Kapasitas Daerah	Indeks Pencegahan Bencana + Indeks Perkuatan Kesiapsiagaan dan Penanganan Darurat Bencana + Indeks Pengembangan Sistem Pemulihan Bencana	Isndeks	0,40	0,43	0,44	0,49	0,54	0,54
2	Terwujudnya Akuntabilitas Kinerja Instansi Pemerintah	Akuntabilitas Kinerja Instansi Pemerintah	Penjumlahan Komponen SAKIP	Kategori	BB	BB	BB	BB	BB	BB

Tabel 7. 3
Indikator Kinerja Sasaran
BPBD Provinsi Kepulauan Riau Tahun 2022-2026

No	Sasaran	Indikator	Formula	Satuan	Kondisi Awal	Prognosis	Target Capaian			Target Akhir
					2022	2023	2024	2025	2026	
1.	Meningkatnya Kualitas Ketahanan Daerah	Indeks Ketahanan Daerah	Indeks Pencegahan Bencana + Indeks Perkuatan Kesiapsiagaan dan Penanganan Darurat Bencana + Indeks Pengembangan Sistem Pemulihan Bencana	Indeks	0,40	0,43	0,44	0,49	0,54	0,54
2.	Meningkatnya Akuntabilitas Kinerja Instansi Pemerintah	Nilai Akuntabilitas Kinerja Instansi Pemerintah	Nilai Komponen SAKIP	Nilai	71,05	74,00	76,00	78,00	80,00	80,00

Tabel 7. 4
Indikator Kinerja Program
BPBD Provinsi Kepulauan Riau Tahun 2022-2026

No	Program	Indikator	Satuan	Kondisi Awal	Prognosis	Target Capaian			Target Akhir
				2022	2023	2024	2025	2026	
1.	Penanggulangan Bencana	Indeks Pencegahan Bencana	Indeks	2,36	2,46	2,60	2,80	3,00	3,00
		Indeks Perkuatan Kesiapsiagaan dan Penanganan Darurat Bencana	Indeks	0,27	0,30	0,32	0,33	0,35	0,35
		Indeks Pengembangan Sistem Pemulihan Bencana	Indeks	0,31	0,40	0,42	0,43	0,45	0,45
2.	Penunjang urusan Pemerintahan Provinsi	Persentase capaian Indikator Kinerja Bidang Urusan Ketenteraman dan Ketertiban Umum Serta Perlindungan Masyarakat	Persen	100	100	100	100	100	100

BAB VIII
PENUTUP

Renstra Perubahan BPBD Provinsi Kepulauan Riau Tahun 2021-2026 memiliki makna yang strategis dalam menjaga kesinambungan proses perencanaan penanggulangan bencana daerah yang berpedoman pada RPJMD Perubahan Provinsi Kepulauan Riau Tahun 2021-2026.

Renstra diharapkan menjadi panduan dalam pelaksanaan kebijakan dan program kerja tahunan BPBD Provinsi Kepulauan Riau yang sesuai dengan tugas pokok dan fungsinya hingga tahun 2026. Perlu komitmen yang kuat dalam menjamin kontinuitas dan konsistensi program pembangunan dengan menyesuaikan dinamika perubahan organisasi sesuai dengan ketentuan peraturan perundang-undangan dan isu strategis terkini.

Keberhasilan pelaksanaan Renstra Perubahan BPBD Provinsi Kepulauan Riau ditentukan oleh kesiapan kelembagaan, ketatalaksanaan, sumber daya manusia, sumber pendanaan dan komitmen semua unsur.

Hal yang tidak kalah penting untuk keberhasilan pelaksanaan Renstra adalah evaluasi untuk menjamin keberhasilan pelaksanaan dari Rencana Strategis ini yang akan dilaksanakan setiap tahun, serta sosialisasi dokumen Renstra ini kepada seluruh pegawai, mitra, dan pemangku kepentingan di lingkungan BPBD Provinsi Kepulauan Riau.

Perubahan Renstra BPBD Provinsi Kepulauan Riau tahun 2021-2026 menjadi pedoman bagi penyusunan dokumen perencanaan lainnya sesuai dengan kaidah pelaksanaannya yang harus konsisten. Adapun pedoman transisi dan kaidah pelaksanaan Perubahan Renstra BPBD Provinsi Kepulauan Riau tahun 2021-2026 disajikan sebagai berikut.

8.1 Pedoman Transisi

Pedoman transisi dibuat untuk menjaga keberlanjutan perencanaan pembangunan dan sekaligus bahan pengisi RKPD setelah selesainya periode RPJMD.

Perubahan Dokumen RPJMD Provinsi Kepulauan Riau tahun 2021-2026 menjadi panduan dalam merencanakan dan mewujudkan pembangunan yang dijabarkan dalam Rencana Kerja Pembangunan Daerah (RKPD) untuk tahun 2024, 2025, dan 2026. Sementara itu, RKPD 2027 akan disusun berdasarkan RPJMN, RPJP, RKP, dan Visi dan Misi Kepala Daerah terpilih.

8.2 Kaidah Pelaksanaan

Perubahan Renstra BPBD Provinsi Kepulauan Riau tahun 2021-2026 ini merupakan panduan bagi Pemerintah Provinsi Kepulauan Riau khususnya BPBD Provinsi Kepulauan Riau serta pemangku kepentingan lainnya dalam melakukan pembangunan 3 (tiga) tahun ke depan. Oleh karena itu konsistensi, kerjasama, transparansi dan inovasi serta rasa tanggungjawab yang tinggi sangat diperlukan guna pencapaian target-target yang telah ditetapkan dalam Perubahan Renstra BPBD Provinsi Kepulauan Riau tahun 2021-2026 dengan kaidah-kaidah pelaksanaan sebagai berikut:

a. Gubernur Kepulauan Riau berkewajiban menyebarluaskan Perubahan Renstra BPBD Provinsi Kepulauan Riau tahun 2021-2026 kepada masyarakat;
b. Penyusunan RKPD Provinsi Kepulauan Riau Tahun Tahun periode 2024,2025 dan 2026 wajib berpedoman pada perubahan RPJMD Provinsi Kepulauan Riau Tahun 2021-2026;
c. Seluruh Perangkat Daerah (PD) di lingkup Pemerintah Provinsi Kepulauan Riau serta Kabupaten/ Kota dan seluruh pemangku kepentingan agar mendukung pencapaian target-target sebagaimana yang telah ditetapkan di dalam Perubahan Renstra BPBD Provinsi Kepulauan Riau tahun 2021-2026;
d. BPBD Provinsi Kepulauan Riau agar melaksanakan program program yang tercantum di dalam Perubahan Renstra BPBD Provinsi Kepulauan Riau tahun 2021-2026;

e. BPBD Provinsi Kepulauan Riau agar segera menyusun Rencana Kerja (Renja) Perangkat Daerah dengan berpedoman pada Perubahan Renstra BPBD Provinsi Kepulauan Riau tahun 2021-2026 pasca penetapan Peraturan Daerah tentang Perubahan Renstra Perangkat Daerah di lingkungan Provinsi Kepulauan Riau Tahun 2021-2026;
f. BPBD Provinsi Kepulauan Riau melaksanakan pengendalian dan evaluasi terhadap Perubahan Renstra BPBD Provinsi Kepulauan Riau tahun 2021-2026;
g. DPRD berkewajiban membahas KUA-PPAS yang diajukan oleh Gubernur dalam rangka penyusunan RAPBD dan pembahasan rancangan Peraturan Daerah tentang RAPBD untuk menjamin agar sesuai dengan Peraturan Gubernur tentang Perubahan Renstra Perangkat Daerah di lingkungan Provinsi Kepulauan Riau Tahun 2021-2026;
h. Masyarakat dapat melaporkan program dan kegiatan yang dilaksanakan Perangkat Daerah yang dianggap tidak sesuai dengan yang telah ditetapkan.

Tanjungpinang, 4 Maret 2024
Perencana Ahli Muda

GUBERNUR KEPULAUAN RIAU

PERATURAN GUBERNUR KEPULAUAN RIAU
NOMOR 2 TAHUN 2024

TENTANG
PERUBAHAN ATAS PERATURAN GUBERNUR KEPULAUAN RIAU NOMOR 60 TAHUN 2021 TENTANG RENCANA STRATEGIS PERANGKAT DAERAH PROVINSI KEPULAUAN RIAU TAHUN 2021-2026

DENGAN RAHMAT TUHAN YANG MAHA ESA

GUBERNUR KEPULAUAN RIAU,

Menimbang : a. bahwa dengan ditetapkannya Peraturan Daerah Provinsi Kepulauan Riau Nomor 2 Tahun 2024 tentang Perubahan Atas Peraturan Daerah Provinsi Kepulauan Riau Nomor 3 Tahun 2021 tentang Rencana Pembangunan Jangka Menengah Daerah Tahun 2021-2026, berdasarkan ketentuan Pasal 120 Peraturan Dalam Negeri Nomor 86 Tahun 2017 Rancangan Akhir Perangkat Daerah disampaikan Kepala Perangkat Daerah kepada Kepala Badan Perencanaan, Penelitian dan Pengembangan Provinsi Kepulauan Riau untuk di verifikasi;

b. bahwa berdasarkan verifikasi, sistematika dan substansi Rencana Strategis Perangkat Daerah telah sesuai dengan ketentuan dan berpedoman pada Peraturan Daerah Provinsi Kepulauan Riau Nomor 2 tentang Perubahan Atas Peraturan Daerah Provinsi Kepulauan Riau Nomor 3 Tahun 2021 tentang Rencana Pembangunan Jangka Menengah Daerah Tahun 2021-2026;

c. bahwa berdasarkan pertimbangan sebagaimana dimaksud dalam huruf a dan huruf b, perlu menetapkan Perubahan Atas Peraturan Gubernur Nomor 60 Tahun 2021 tentang Rencana Strategis Perangkat Daerah Provinsi Kepulauan Riau Tahun 2021-2026;

Mengingat : 1. Pasal 18 ayat (6) Undang-Undang Dasar Negara Republik Indonesia Tahun 1945;

2. Undang-Undang Nomor 25 Tahun 2002 tentang Pembentukan Provinsi Kepulauan Riau (Lembaran Negara Republik Indonesia Tahun 2002 Nomor 111, Tambahan Lembaran Negara Republik Indonesia Nomor 4237);

3. Undang-Undang Nomor 25 Tahun 2004 tentang Sistem Perencanaan Pembangunan Nasional (Lembaran Negara Republik Indonesia Tahun 2004 Nomor 104, Tambahan Lembaran Negara Republik Indonesia Nomor 4421);

4. Undang-Undang Nomor 23 Tahun 2014 tentang Pemerintahan Daerah (Lembaran Negara Republik Indonesia Tahun 2014 Nomor 244, Tambahan Lembaran Negara Republik Indonesia Nomor 5587) sebagaimana telah diubah beberapa kali, terakhir dengan Undang-Undang

Nomor 6 Tahun 2023 tentang Penetapan Peraturan Pemerintah Pengganti Undang-Undang Nomor 2 Tahun 2022 tentang Cipta Kerja menjadi Undang-Undang (Lembaran Negara Republik Indonesia Tahun 2023 Nomor 41, Tambahan Lembaran Negara Republik Indonesia Nomor 6856);

5. Peraturan Pemerintah Nomor 26 Tahun 2008 tentang Rencana Tata Ruang Wilayah Nasional (Lembaran Negara Republik Indonesia Tahun 2008 Nomor 48, Tambahan Lembaran Negara Republik Indonesia Nomor 4833), sebagaimana telah diubah dengan Peraturan Pemerintah Nomor 13 Tahun 2017 tentang Perubahan Atas Peraturan Pemerintah Nomor 26 Tahun 2008 tentang Rencana Tata Ruang Wilayah Nasional (Lembaran Negara Republik Indonesia Tahun 2017 Nomor 77, Tambahan Lembaran Negara Republik Indonesia Nomor 6042);

6. Peraturan Pemerintah Nomor 18 Tahun 2016 tentang Perangkat Daerah (Lembaran Negara Republik Indonesia Tahun 2016 Nomor 114, Tambahan Lembaran Negara Republik Indonesia Nomor 5887) sebagaimana telah diubah dengan Peraturan Pemerintah Nomor 72 Tahun 2019 tentang Perubahan atas Peraturan Pemerintah Nomor 18 Tahun 2016 tentang Perangkat Daerah (Lembaran Negara Republik Indonesia Tahun 2019 Nomor 187, Tambahan Lembaran Negara Republik Indonesia Nomor 6402);

7. Peraturan Pemerintah Nomor 33 Tahun 2018 tentang Pelaksanaan Tugas dan Wewenang Gubernur Sebagai Wakil Pemerintah Pusat (Lembaran Negara Republik Indonesia Tahun 2018 Nomor 109, Tambahan Lembaran Negara Republik Indonesia Nomor 6224);

8. Peraturan Presiden Nomor 18 Tahun 2020 tentang Rencana Pembangunan Jangka Menengah Nasional Tahun 2020-2024 (Lembaran Negara Republik Indonesia Tahun 2020 Nomor 10);

9. Peraturan Menteri Dalam Negeri Nomor 80 Tahun 2015 tentang Pembentukan Produk Hukum Daerah (Berita Negara Republik Indonesia Tahun 2015 Nomor 2036) sebagaimana telah diubah dengan Peraturan Menteri Dalam Negeri Nomor 120 Tahun 2018 tentang Perubahan Atas Peraturan Menteri Dalam Negeri Nomor 80 Tahun 2015 Tentang Pembentukan Produk Hukum Daerah (Berita Negara Republik Indonesia Tahun 2018 Nomor 157);

10. Peraturan Menteri Dalam Negeri Nomor 86 Tahun 2017 tentang Tata Cara Perencanaan, Pengendalian dan Evaluasi Rancangan Peraturan Daerah Tentang Rencana Pembangunan Jangka Panjang Daerah dan Rencana Pembangunan Jangka Menengah Daerah, Serta Tatacara Perubahan Rencana Pembangunan Jangka Panjang Daerah, Rencana Pembangunan Jangka Menengah Daerah, dan Rencana Kerja Pemerintah Daerah (Berita Negara Republik Indonesia Tahun 2017 Nomor 1312);

11. Peraturan Menteri Dalam Negeri Nomor 90 Tahun 2019 tentang Klasifikasi, Kodefikasi, dan Nomenklatur

Perencanaan Pembangunan dan Keuangan Daerah (Berita Negara Republik Indonesia Tahun 2019 Nomor 1447);

12. Peraturan Menteri Dalam Negeri Nomor 77 Tahun 2020 tentang Pedoman Teknis Pengelolaan Keuangan Daerah (Berita Negara Republik Indonesia Tahun 2020 Nomor 1781);

13. Peraturan Daerah Provinsi Kepulauan Riau Nomor 4 Tahun 2021 tentang Pembentukan dan Susunan Perangkat Daerah (Lembaran Daerah Provinsi Kepulauan Riau Tahun 2021 Nomor 4, Tambahan Lembaran Daerah Provinsi Kepulauan Riau Nomor 55);

14. Peraturan Daerah Provinsi Kepulauan Riau Nomor 2 Tahun 2024 tentang Perubahan Atas Peraturan Daerah Provinsi Kepulauan Riau Nomor 3 Tahun 2021 tentang Rencana Pembangunan Jangka Menengah Daerah Provinsi Kepulauan Riau Tahun 2021-2026 (Lembaran Daerah Provinsi Kepulauan Riau Tahun 2024 Nomor 2, Tambahan Lembaran Daerah Provinsi Kepulauan Riau Nomor 63);

15. Peraturan Gubernur Kepulauan Riau Nomor 12 Tahun 2023 tentang Kedudukan, Susunan Organisasi, Tugas dan Fungsi serta Tata Kerja Perangkat Daerah (Berita Daerah Provinsi Kepulauan Riau Tahun 2023 Nomor 909);

Memperhatikan : Keputusan Menteri Dalam Negeri Nomor 900.1.15.5-1317 tentang Perubahan Atas Keputusan Menteri Dalam Negeri Nomor 050-5889 Tahun 2021 tentang Hasil Verifikasi, Validasi dan Inventarisasi Pemutakhiran Klasifikasi, Kodefikasi dan Nomenklatur Perencanaan Pembangunan dan Keuangan Daerah;

MEMUTUSKAN:

Menetapkan : PERUBAHAN ATAS PERATURAN GUBERNUR KEPULAUAN RIAU NOMOR 60 TAHUN 2021 TENTANG RENCANA STRATEGIS PERANGKAT DAERAH PROVINSI KEPULAUAN RIAU TAHUN 2021-2026

Pasal I
KETENTUAN UMUM

Beberapa ketentuan dalam Peraturan Gubernur Kepulauan Riau Nomor 60 Tahun 2021 tentang Rencana Strategis Perangkat Daerah Provinsi Kepulauan Riau Tahun 2021-2026 (Berita Daerah Provinsi Kepulauan Riau Tahun 2021 Nomor 784) diubah sebagai berikut:

Pasal 2 diubah sehingga Pasal 2 berbunyi sebagai berikut:

Pasal 2

Rencana Strategis Perangkat Daerah Provinsi Kepulauan Riau adalah dokumen perencanaan Perangkat Daerah untuk periode 5 (lima) tahun sebagaimana tercantum dalam Lampiran yang merupakan bagian yang tidak terpisahkan dari Peraturan Gubernur ini. Sedangkan sub kegiatan dalam Rencana Strategis Perangkat Daerah Provinsi Kepulauan Riau ditetapkan melalui Surat Keputusan Gubernur yang ditandatangani Sekretaris Daerah Provinsi Kepulauan Riau.

1. Pasal 3 diubah sehingga Pasal 3 berbunyi sebagai berikut:

Pasal 3

Rencana Strategis Perangkat Daerah Provinsi Kepulauan Riau Tahun 2021-2026 adalah Rencana Strategis mengacu pada Peraturan Daerah Provinsi Kepulauan Riau Nomor 2 Tahun 2024 tentang Perubahan Atas Peraturan Daerah Provinsi Kepulauan Riau Nomor 3 Tahun 2021 tentang Rencana Pembangunan Jangka Menengah Daerah Tahun 2021-2026.

2. Ketentuan Pasal 4 diubah sehingga Pasal 4 berbunyi sebagai berikut:

Pasal 4

Rencana Strategis Perangkat Daerah Provinsi Kepulauan Riau Tahun 2021-2026 menjadi pedoman Kepala Perangkat Daerah dalam menyusun Renja Perangkat Daerah dan digunakan sebagai bahan penyusunan RKPD.

Pasal II

Peraturan Gubernur ini mulai berlaku pada tanggal diundangkan.

Agar setiap orang mengetahuinya, memerintahkan pengundangan Peraturan Gubernur ini dengan penempatannya dalam Berita Daerah Provinsi Kepulauan Riau

Ditetapkan di Tanjungpinang
pada tanggal 2 Maret 2024

GUBERNUR KEPULAUAN RIAU,

ANSAR AHMAD

Diundangkan di Tanjungpinang
pada tanggal 2 Maret 2024

SEKRETARIS DAERAH
PROVINSI KEPULAUAN RIAU,

ADI PRIHANTARA

BERITA DAERAH PROVINSI KEPULAUAN RIAU TAHUN 2024 NOMOR 962

PEMERINTAH PROVINSI KEPULAUAN RIAU
SEKRETARIAT DAERAH
Pusat Pemerintahan Provinsi Kepulauan Riau Bandar Seri Kota Piring
Kawasan Perkantoran Sultan Mahmud Riayat Syah Gedung Daeng Celak
Pulau Dompak Seri Darul Makmur, Tanjungpinang, Kode Pos 29124
Telepon (0771) 4575000 Faksimile. (0771) 4575050
Pos-el : setda@kepriprov.go.id Laman : https://kepriprov.go.id

KEPUTUSAN GUBERNUR KEPULAUAN RIAU
NOMOR : 813 /KPTS-26/ III /2024

TENTANG

SUB KEGIATAN
DALAM RENCANA STRATEGIS PERANGKAT DAERAH
PROVINSI KEPULAUAN RIAU

GUBERNUR KEPULAUAN RIAU,

Menimbang : a. bahwa berdasarkan ketentuan Pasal 2 Peraturan Gubernur Kepulauan Riau Nomor 2 Tahun 2024 tentang Perubahan Atas Peraturan Gubernur Kepulauan Riau Nomor 60 Tahun Tahun 2021 tentang Rencana Strategis Perangkat Daerah Provinsi Kepulauan Riau Tahun 2021-2026, menyebutkan bahwa sub kegiatan dalam Rencana Strategis Perangkat Daerah Provinsi Kepulauan Riau ditetapkan melalui Surat Keputusan Gubernur yang ditandatangani Sekretaris Daerah Provinsi Kepulauan Riau;

b. bahwa berdasarkan pertimbangan sebagaimana dimaksud dalam huruf a, maka perlu menetapkan Sub Kegiatan dalam Rencana Strategis Perangkat Daerah Provinsi Kepulauan Riau;

c. bahwa berdasarkan pertimbangan sebagaimana dimaksud dalam huruf a dan huruf b perlu menetapkan Keputusan Gubernur Kepulauan Riau;

Mengingat : 1. Undang-Undang Nomor 25 Tahun 2002 tentang Pembentukan Provinsi Kepulauan Riau (Lembaran Negara Republik Indonesia Tahun 2002 Nomor 111, Tambahan Lembaran Negara Republik Indonesia Nomor 4237);

2. Undang-Undang Nomor 25 Tahun 2004 tentang Sistem Perencanaan Pembangunan Nasional (Lembaran Negara Republik Indonesia Tahun 2004 Nomor 104, Tambahan Lembaran Negara Republik Indonesia Nomor 4421);

3. Undang-Undang Nomor 23 Tahun 2014 tentang Pemerintahan Daerah (Lembaran Negara Republik Indonesia Tahun 2014 Nomor 244, Tambahan Lembaran Negara Republik Indonesia Nomor 5587) sebagaimana telah diubah beberapa kali terakhir dengan Undang-Undang Nomor 9

Tahun 2015 tentang Perubahan Kedua Atas Undang-Undang Nomor 23 Tahun 2014 tentang Pemerintahan Daerah (Lembaran Negara Republik Indonesia Tahun 2015 Nomor 58, Tambahan Lembaran Negara Republik Indonesia Nomor 5679);

4. Undang-Undang Nomor 1 Tahun 2022 tentang Hubungan Keuangan Antara Pemerintah Pusat dan Pemerintahan Daerah (Lembaran Negara Republik Indonesia Tahun 2022 Nomor 4, Tambahan Lembaran Negara Republik Indonesia Nomor 6757);

5. Undang-Undang Nomor 6 Tahun 2023 tentang Penetapan Peraturan Pemerintah Pengganti Undang-Undang Nomor 2 Tahun 2022 tentang Cipta Kerja (Lembaran Negara Republik Indonesia Tahun 2022 Nomor 238, Tambahan Lembaran Negara Republik Indonesia Nomor 6841);

6. Peraturan Pemerintah Nomor 12 Tahun 2019 tentang Pengelolaan Keuangan Daerah (Lembaran Negara Republik Indonesia Tahun 2019 Nomor 42, Tambahan Lembaran Negara Republik Indonesia Nomor 6322);

7. Peraturan Menteri Dalam Negeri Nomor 86 Tahun 2017 tentang Tata Cara Perencanaan, Pengendalian dan Evaluasi Pembangunan Daerah tentang Rencana Pembangunan Jangka Panjang Daerah dan Rencana Pembangunan Jangka Menengah Daerah, Serta Tata Cara Perubahan Rencana Jangka Panjang Daerah, Rencana Jangka Menengah Daerah, dan Rencana Kerja Pemerintah Daerah (Berita Negara Republik Indonesia Tahun 2017 Nomor 1312);

8. Peraturan Menteri Dalam Negeri Nomor 90 Tahun 2019 tentang Klasifikasi, Kodefikasi dan Nomenklatur Perencanaan Pembangunan dan Keuangan Daerah (Berita Negara Republik Indonesia Tahun 2019 Nomor 1447);

9. Peraturan Menteri Dalam Negeri Nomor 77 Tahun 2020 tentang Pedoman Teknis Pengelolaan Keuangan Daerah (Berita Negara Republik Indonesia Tahun 2020 Nomor 1781);

10. Peraturan Daerah Provinsi Kepulauan Riau Nomor 2 Tahun 2009 tentang Rencana Pembangunan Jangka Panjang Daerah Provinsi Kepulauan Riau Tahun 2005-2025 (Lembaran Daerah Provinsi Kepulauan Riau Tahun 2009 Nomor 2);

11. Peraturan Daerah Provinsi Kepulauan Riau Nomor 3 Tahun 2021 tentang Rencana Pembangunan Jangka Menengah

Daerah Provinsi Kepulauan Riau Tahun 2021-2026 (Lembaran Daerah Provinsi Kepulauan Riau Tahun 2021 Nomor 3, Tambahan Lembaran Daerah Provinsi Kepulauan Riau Nomor 54) sebagaimana telah diubah dengan Peraturan Daerah Provinsi Kepulauan Riau Nomor 2 Tahun 2024 tentang Perubahan Atas Peraturan Daerah Provinsi Kepulauan Riau Nomor 3 Tahun 2021 tentang Rencana Pembangunan Jangka Menengah Daerah Provinsi Kepulauan Riau Tahun 2021-2026 (Lembaran Daerah Provinsi Kepulauan Riau Tahun 2024 Nomor 2, Tambahan Lembaran Daerah Provinsi Kepulauan Riau Nomor 63);

12. Peraturan Daerah Provinsi Kepulauan Riau Nomor 4 Tahun 2021 tentang Pembentukan dan Susunan Perangkat Daerah (Lembaran Daerah Provinsi Kepulauan Riau Tahun 2021 Nomor 4, Tambahan Lembaran Daerah Provinsi Kepulauan Riau Nomor 55);

13. Peraturan Daerah Provinsi Kepulauan Riau Nomor 1 Tahun 2022 tentang Pengelolaan Keuangan Daerah (Lembaran Daerah Provinsi Kepulauan Riau Tahun 2022 Nomor 1, Tambahan Lembaran Daerah Provinsi Kepulauan Riau Nomor 58);

14. Peraturan Daerah Provinsi Kepulauan Riau Nomor 5 Tahun 2023 tentang Anggaran Pendapatan dan Belanja Daerah Tahun Anggaran 2024 (Lembaran Daerah Provinsi Kepulauan Riau Tahun 2023 Nomor 5);

15. Peraturan Gubernur Peraturan Gubernur Kepulauan Riau Nomor 60 Tahun 2021 tentang Rencana Strategis Perangkat Daerah Provinsi Kepulauan Riau Tahun 2021-2026 (Berita Daerah Provinsi Kepulauan Riau Tahun 2021 Nomor 784) sebagaimana telah diubah dengan Peraturan Gubernur Nomor 2 Tahun 2024 tentang Perubahan Atas Peraturan Gubernur Kepulauan Riau Nomor 60 Tahun 2021 tentang Rencana Strategis Perangkat Daerah Provinsi Kepulauan Riau Tahun 2021-2026 (Berita Daerah Provinsi Kepulauan Riau Tahun 2024 Nomor 962);

16. Peraturan Gubernur Kepulauan Riau Nomor 12 Tahun 2023 tentang Kedudukan, Susunan Organisasi, Tugas dan Fungsi serta Tata Kerja Perangkat Daerah (Berita Daerah Provinsi Kepulauan Riau Tahun 2023 Nomor 909);

MEMUTUSKAN :

Menetapkan :

KESATU : Sub Kegiatan dalam Rencana Strategis Perangkat Daerah Provinsi Kepulauan Riau.

KEDUA : Sub Kegiatan sebagaimana dimaksud pada diktum KESATU disebutkan dalam Lampiran Keputusan ini.

KETIGA : Sub Kegiatan Perangkat Daerah yang tercantum dalam Sistem Informasi Pemerintahan Daerah (SIPD) merupakan satu kesatuan yang tidak terpisahkan dengan Dokumen Rencana Strategis Perangkat Daerah Provinsi Kepulauan Riau.

KEEMPAT : Keputusan Gubernur ini mulai berlaku pada tanggal ditetapkan.

Ditetapkan di Tanjungpinang
pada tanggal 4 Maret 2024

a.n. GUBERNUR KEPULAUAN RIAU
SEKRETARIS DAERAH,

Drs. ADI PRIHANTARA, M.M.
Pembina Utama
NIP 196510091993101002

Salinan : Keputusan Gubernur ini disampaikan kepada Yth:

1. Gubernur Kepulauan Riau di Tanjungpinang;
2. Wakil Gubernur Kepulauan Riau di Tanjungpinang;
3. Inspektur Daerah Provinsi Kepulauan Riau di Tanjungpinang;
4. Kepala Perangkat Daerah Provinsi Kepulauan Riau di Tempat;
5. Kepala Biro Hukum Sekretariat Daerah Provinsi Kepulauan Riau di Tanjungpinang.

Lampiran : Keputusan Gubernur Kepulauan Riau
Nomor : 813/KPTS-26/III/2024
Tanggal : 4 Maret 2024

SUB KEGIATAN DALAM RENCANA STRATEGIS PERANGKAT DAERAH PROVINSI KEPULAUAN RIAU

Sub Kegiatan	Pagu 2024
[OPD] Dinas Pendidikan	
[URUSAN] URUSAN PEMERINTAHAN BIDANG PENDIDIKAN	
[TUJUAN] Meningkatkan akses dan mutu pendidikan	
[SASARAN] Meningkatnya Mutu Pendidikan	
[PROGRAM] 1.01.03 PROGRAM PENGEMBANGAN KURIKULUM	
[KEGIATAN] 1.01.03.1.01 Penetapan Kurikulum Muatan Lokal Pendidikan Menengah	
[SUB KEGIATAN] 1.01.03.1.01.0004 Pelatihan Penyusunan Kurikulum Muatan Lokal Pendidikan Menengah	
Jumlah Penyusun Kurikulum Muatan Lokal Pendidikan Menengah yang Meningkat Kompetensinya	Rp 114,446,665.00
[SUB KEGIATAN] 1.01.03.1.01.0003 Penyediaan Buku Teks Pelajaran Muatan Lokal Pendidikan Menengah	
Jumlah Buku Teks Pelajaran Muatan Lokal Pendidikan Menengah yang Tersedia	Rp 371,623,109.00
[KEGIATAN] 1.01.03.1.02 Penetapan Kurikulum Muatan Lokal Pendidikan Khusus	
[SUB KEGIATAN] 1.01.03.1.02.0004 Pelatihan Penyusunan Kurikulum Muatan Lokal Pendidikan Khusus	
Jumlah Penyusun Kurikulum Muatan Lokal Pendidikan Khusus yang Meningkat Kompetensinya	Rp 145,030,226.00
[SUB KEGIATAN] 1.01.03.1.02.0003 Penyediaan Buku Teks Pelajaran Muatan Lokal Pendidikan Khusus	
Jumlah Buku Teks Pelajaran Muatan Lokal Pendidikan Khusus yang Tersedia	Rp 180,000,000.00
[SUB KEGIATAN] 1.01.03.1.02.0002 Penyusunan Silabus Muatan Lokal Pendidikan Khusus	
Jumlah Silabus Muatan Lokal Pendidikan Khusus yang Tersusun	Rp 180,000,000.00
[PROGRAM] 1.01.04 PROGRAM PENDIDIK DAN TENAGA KEPENDIDIKAN	
[KEGIATAN] 1.01.04.1.01 Pemindahan Pendidik dan Tenaga Kependidikan Lintas Kabupaten/Kota dalam 1 (Satu) Provinsi	
[SUB KEGIATAN] 1.01.04.1.01.0002 Penataan Pendistribusian Pendidik dan Tenaga Kependidikan Satuan Pendidikan Menengah dan Pendidikan Khusus	
Jumlah Laporan Hasil Pelaksanaan Penataan Pendistribusian Pendidik dan Tenaga Kependidikan Satuan Pendidikan Menengah dan Pendidikan Khusus	Rp 200,000,000.00
[SUB KEGIATAN] 1.01.04.1.01.0001 Perhitungan dan Pemetaan Pendidik dan Tenaga Kependidikan Satuan Pendidikan Menengah dan Pendidikan Khusus	
Jumlah Dokumen Hasil Perhitungan dan Pemetaan Pendidik dan Tenaga Kependidikan Satuan Pendidikan Menengah dan Pendidikan Khusus	Rp 200,000,000.00
[SASARAN] Meningkatnya akses layanan pendidikan	
[PROGRAM] 1.01.02 PROGRAM PENGELOLAAN PENDIDIKAN	
[KEGIATAN] 1.01.02.1.01 Pengelolaan Pendidikan Sekolah Menengah Atas	
[SUB KEGIATAN] 1.01.02.1.01.0025 Rehabilitasi Sedang/Berat Ruang Laboratorium Bahasa	
	Rp 0.00
[SUB KEGIATAN] 1.01.02.1.01.0024 Rehabilitasi Sedang/Berat Ruang Laboratorium Komputer	
	Rp 0.00
[SUB KEGIATAN] 1.01.02.1.01.0023 Rehabilitasi Sedang/Berat Ruang Laboratorium Kimia	
	Rp 0.00
[SUB KEGIATAN] 1.01.02.1.01.0022 Rehabilitasi Sedang/Berat Ruang Laboratorium Fisika	
	Rp 0.00
[SUB KEGIATAN] 1.01.02.1.01.0078 Penyelenggaraan Proses Belajar bagi Peserta Didik	
Jumlah Satuan Pendidikan yang Menyelenggarakan Proses Belajar	Rp 1,345,000,000.00
[SUB KEGIATAN] 1.01.02.1.01.0077 Rehabilitasi sedang/berat Fasilitas Parkir	
Jumlah Fasilitas Parkir yang Telah Direhabilitasi sedang/berat	Rp 500,000,000.00
[SUB KEGIATAN] 1.01.02.1.01.0076 Penataan Ruang/Sudut Baca	
Jumlah Ruang/Sudut Baca yang Telah Ditata	Rp 1,000,000,000.00
[SUB KEGIATAN] 1.01.02.1.01.0075 Bimbingan Teknis, Pelatihan, dan/atau Magang/PKL untuk Peningkatan Kapasitas Bidang Pendidikan	
Jumlah Peserta Bimbingan Teknis, Pelatihan, dan/atau Magang/PKL untuk Peningkatan Kapasitas Bidang Pendidikan yang dilaksanakan	Rp 250,000,000.00
[SUB KEGIATAN] 1.01.02.1.01.0074 Rehabilitasi sedang/berat Kantin Sekolah	
Jumlah Kantin Sekolah yang Telah Direhabilitasi sedang/berat	Rp 6,750,000,000.00
[SUB KEGIATAN] 1.01.02.1.01.0073 Rehabilitasi sedang/berat Rumah Dinas Kepala Sekolah/Guru/Penjaga Sekolah	
Jumlah Rumah Dinas Kepala Sekolah/Guru/Penjaga Sekolah yang Telah Di Rehabilitasi sedang/berat	Rp 3,000,000,000.00
[SUB KEGIATAN] 1.01.02.1.01.0072 Pembangunan Ruang Kelas Baru	
Jumlah Ruang Kelas Baru yang Bertambah	Rp 24,450,000,000.00
[SUB KEGIATAN] 1.01.02.1.01.0071 Rehabilitasi Sedang/Berat Ruang Laboratorium	
Jumlah Laboratorium yang Telah Direhabilitasi Sedang/Berat	Rp 14,250,000,000.00
[SUB KEGIATAN] 1.01.02.1.01.0070 Pembangunan Ruang Laboratorium	
Jumlah Ruang Laboratorium yang Telah Dibangun	Rp 6,000,000,000.00
[SUB KEGIATAN] 1.01.02.1.01.0068 Rehabilitasi sedang/berat Sarana, Prasarana dan Utilitas Sekolah	
Jumlah Sarana, Prasarana dan Utilitas Sekolah yang Telah Direhabilitasi sedang/berat	Rp 7,500,000,000.00
[SUB KEGIATAN] 1.01.02.1.01.0067 Pembangunan Rumah Dinas Kepala Sekolah/Guru/Penjaga Sekolah	
Jumlah Rumah Dinas Kepala Sekolah/Guru/Penjaga Sekolah yang Telah Dibangun	Rp 2,000,000,000.00
[SUB KEGIATAN] 1.01.02.1.01.0065 Pemberian layanan pendampingan bagi satuan pendidikan untuk pencegahan perundungan, kekerasan, dan intoleransi	
Jumlah kegiatan pendampingan bagi satuan pendidikan untuk pencegahan perundungan, kekerasan, dan intoleransi	Rp 1,250,000,000.00
[SUB KEGIATAN] 1.01.02.1.01.0063 Fasilitasi Komunitas Belajar Pendidik dan Tenaga Kependidikan	

Sub Kegiatan	Pagu 2024
Jumlah Komunitas Belajar Pendidik dan Tenaga Pendidik yang terfasilitasi	Rp 250,000,000.00
[SUB KEGIATAN] 1.01.02.1.01.0061 Sosialisasi dan Advokasi Kebijakan Bidang Pendidikan	
Jumlah kegiatan sosialisasi dan advokasi kebijakan di bidang Pendidikan yang dilaksanakan	Rp 1,250,000,000.00
[SUB KEGIATAN] 1.01.02.1.01.0060 Koordinasi, Perencanaan, Supervisi dan Evaluasi Layanan di Bidang Pendidikan	
Jumlah Dokumen Hasil Koordinasi, Perencanaan, Supervisi dan Evaluasi Layanan di Bidang Pendidikan	Rp 1,175,000,000.00
[SUB KEGIATAN] 1.01.02.1.01.0059 Pelatihan Penggunaan Aplikasi Bidang Pendidikan	
Jumlah peserta pelatihan penggunaan aplikasi di bidang pendidikan yang dilaksanakan	Rp 500,000,000.00
[SUB KEGIATAN] 1.01.02.1.01.0058 Pengembangan konten digital untuk pendidikan	
Jumlah konten digital untuk pendidikan yang telah dikembangkan	Rp 1,500,000,000.00
[SUB KEGIATAN] 1.01.02.1.01.0057 Pembinaan Penggunaan Teknologi, Informasi dan Komunikasi (TIK) untuk Pendidikan	
Jumlah Orang yang Mendapatkan Pembinaan Penggunaan Teknologi, Informasi dan Komunikasi (TIK) untuk Pendidikan	Rp 500,000,000.00
[SUB KEGIATAN] 1.01.02.1.01.0054 Peningkatan Kapasitas Pengelolaan Dana BOS Sekolah Menengah Atas	
Jumlah Tenaga Pengelola yang Meningkat Kapasitasnya dalam Pengelolaan Dana BOS Sekolah Menengah Atas	Rp 50,000,000.00
[SUB KEGIATAN] 1.01.02.1.01.0053 Pengelolaan Dana BOS Sekolah Menengah Atas	
Jumlah Sekolah Menengah Atas yang Mengelola Dana BOS	Rp 250,000,000.00
[SUB KEGIATAN] 1.01.02.1.01.0052 Pembinaan Kelembagaan dan Manajemen Sekolah Menengah Atas	
Jumlah Sekolah Menengah Atas yang Dilakukan Pembinaan Kelembagaan dan Manajemen	Rp 14,700,000,000.00
[SUB KEGIATAN] 1.01.02.1.01.0051 Pengembangan Karir Pendidik dan Tenaga Kependidikan Pada Satuan Pendidikan Sekolah Menengah Atas	
Jumlah Pendidik dan Tenaga Kependidikan yang Mendapatkan Fasilitasi Kenaikan Pangkat/Golongan, Pemberian Promosi, Peningkatan Kompetensi dan Kualifikasi	Rp 1,000,000,000.00
[SUB KEGIATAN] 1.01.02.1.01.0050 Penyediaan Pendidik dan Tenaga Kependidikan bagi Satuan Pendidikan Sekolah Menengah Atas	
Jumlah Pendidik dan Tenaga Kependidikan yang Tersedia pada Satuan Pendidikan Sekolah Menengah Atas	Rp 1,591,200,000.00
[SUB KEGIATAN] 1.01.02.1.01.0049 Pembinaan Minat, Bakat dan Kreativitas Siswa	
Jumlah Siswa yang Mengikuti Ajang Kompetisi/Lomba Akademik dan Non Akademik	Rp 3,300,000,000.00
[SUB KEGIATAN] 1.01.02.1.01.0045 Penyediaan Biaya Personil Peserta Didik Sekolah Menengah Atas	
Jumlah Peserta Didik Sekolah Menengah Atas yang Menerima Biaya Personil Peserta Didik	Rp 19,017,037,000.00
[SUB KEGIATAN] 1.01.02.1.01.0041 Pengadaaan Alat Praktik dan Peraga Peserta Didik	
Jumlah Alat Praktik dan Peraga Peserta Didik yang Tersedia	Rp 2,750,000,000.00
[SUB KEGIATAN] 1.01.02.1.01.0040 Pengadaaan Sarana Mobilitas Sekolah	
Jumlah Sarana Mobilitas Sekolah yang Tersedia	Rp 750,000,000.00
[SUB KEGIATAN] 1.01.02.1.01.0039 Pengadaan Perlengkapan Peserta Didik	
Jumlah Perlengkapan Peserta Didik yang Tersedia	Rp 11,153,692,000.00
[SUB KEGIATAN] 1.01.02.1.01.0038 Pengadaan Perlengkapan Sekolah	
Jumlah Perlengkapan Sekolah yang Tersedia	Rp 4,250,000,000.00
[SUB KEGIATAN] 1.01.02.1.01.0028 Rehabilitasi Sedang/Berat Perpustakaan Sekolah	
Jumlah Perpusatakaan Sekolah yang Telah Direhabilitasi Sedang/Berat	Rp 2,000,000,000.00
[SUB KEGIATAN] 1.01.02.1.01.0036 Pengadaan Mebel Sekolah	
Jumlah Mebel Sekolah yang Tersedia	Rp 3,382,470,000.00
[SUB KEGIATAN] 1.01.02.1.01.0029 Rehabilitasi Sedang/Berat Ruang Serba Guna/Aula	
Jumlah Ruang Serba Guna/Aula yang Telah Direhabilitasi Sedang/Berat	Rp 5,000,000,000.00
[SUB KEGIATAN] 1.01.02.1.01.0027 Rehabilitasi Sedang/Berat Ruang Unit Kesehatan Sekolah	
Jumlah Ruang Unit Kesehatan Sekolah yang Telah Direhabilitasi Sedang/Berat	Rp 2,000,000,000.00
[SUB KEGIATAN] 1.01.02.1.01.0020 Rehabilitasi Sedang/Berat Ruang Guru/Kepala Sekolah/TU	
Jumlah Ruang Guru/Kepala Sekolah/TU yang Telah Direhabilitasi Sedang/Berat	Rp 2,800,000,000.00
[SUB KEGIATAN] 1.01.02.1.01.0019 Rehabilitasi Sedang/Berat Ruang Kelas Sekolah	
Jumlah Ruang Kelas Sekolah yang Telah Direhabilitasi Sedang/Berat	Rp 9,700,000,000.00
[SUB KEGIATAN] 1.01.02.1.01.0016 Pembangunan Kantin Sekolah	
Jumlah Kantin Sekolah yang Telah Dibangun	Rp 2,250,000,000.00
[SUB KEGIATAN] 1.01.02.1.01.0015 Pembangunan Fasilitas Parkir	
Jumlah Fasilitas Parkir yang Telah Dibangun	Rp 1,750,000,000.00
[SUB KEGIATAN] 1.01.02.1.01.0014 Pembangunan Sarana, Prasarana dan Utilitas Sekolah	
Jumlah Sarana, Prasarana dan Utilitas Sekolah yang Telah Dibangun	Rp 20,028,562,000.00
[SUB KEGIATAN] 1.01.02.1.01.0012 Pembangunan Ruang Serba Guna/Aula	
Jumlah Ruang Serba Guna/Aula yang Telah Dibangun	Rp 8,000,000,000.00
[SUB KEGIATAN] 1.01.02.1.01.0011 Pembangunan Perpustakaan Sekolah	
Jumlah Perpustakaan Sekolah yang Telah Dibangun	Rp 2,250,000,000.00
[SUB KEGIATAN] 1.01.02.1.01.0010 Pembangunan Ruang Unit Kesehatan Sekolah	
Jumlah Ruang Unit Kesehatan Sekolah yang Telah Dibangun	Rp 2,350,000,000.00
[SUB KEGIATAN] 1.01.02.1.01.0003 Pembangunan Ruang Guru/Kepala Sekolah/TU	
Jumlah Ruang Guru/Kepala Sekolah/TU yang Telah Dibangun	Rp 4,500,000,000.00
[SUB KEGIATAN] 1.01.02.1.01.0001 Pembangunan USB (Unit Sekolah Baru)	
Jumlah Sekolah Baru yang Telah Dibangun	Rp 12,000,000,000.00
[KEGIATAN] 1.01.02.1.02 Pengelolaan Pendidikan Sekolah Menengah Kejuruan	
[SUB KEGIATAN] 1.01.02.1.02.0038 Pengadaaan Alat Praktik dan Peraga Siswa	
	Rp 0.00
[SUB KEGIATAN] 1.01.02.1.02.0074 Rehabilitasi sedang/berat Rumah Dinas Kepala Sekolah/Guru/Penjaga Sekolah	
Jumlah Rumah Dinas Kepala Sekolah/Guru/Penjaga Sekolah yang Telah Direhabilitasi sedang/berat	Rp 500,000,000.00
[SUB KEGIATAN] 1.01.02.1.02.0075 Rehabilitasi sedang/berat Perpustakaan Sekolah	

Sub Kegiatan	Pagu 2024
Jumlah Perpustakaan Sekolah yang Telah Direhabilitasi sedang/berat	Rp 500,000,000.00
[SUB KEGIATAN] 1.01.02.1.02.0073 Bimbingan Teknis, Pelatihan, dan/atau Magang/PKL untuk Peningkatan Kapasitas Bidang Pendidikan	
Jumlah Peserta Bimbingan Teknis, Pelatihan, dan/atau Magang/PKL untuk Peningkatan Kapasitas Bidang Pendidikan yang dilaksanakan	Rp 700,000,000.00
[SUB KEGIATAN] 1.01.02.1.02.0072 Penyelengaraan Proses Belajar Peserta Didik	
Jumlah Satuan Pendidikan yang Menyelenggarakan Proses Belajar	Rp 950,000,000.00
[SUB KEGIATAN] 1.01.02.1.02.0070 Rehabilitasi sedang/berat Fasilitas Parkir	
Jumlah Fasilitas Parkir yang Telah Direhabilitasi sedang/berat	Rp 1,250,000,000.00
[SUB KEGIATAN] 1.01.02.1.02.0069 Rehabilitasi sedang/berat Ruang Kelas Sekolah	
Jumlah Ruang Kelas Sekolah yang Telah Direhabilitasi sedang/berat	Rp 8,750,000,000.00
[SUB KEGIATAN] 1.01.02.1.02.0068 Penataan Ruang/Sudut Baca	
Jumlah Ruang/Sudut Baca yang Telah Ditata	Rp 1,500,000,000.00
[SUB KEGIATAN] 1.01.02.1.02.0067 Rehabilitasi sedang/berat Kantin Sekolah	
Jumlah Kantin Sekolah yang Telah Direhabilitasi sedang/berat	Rp 1,400,000,000.00
[SUB KEGIATAN] 1.01.02.1.02.0066 Rehabilitasi sedang/berat Ruang Serba Guna/Aula	
Jumlah Ruang Serba Guna/Aula yang Telah Direhabilitasi sedang/berat	Rp 1,000,000,000.00
[SUB KEGIATAN] 1.01.02.1.02.0065 Pembangunan Rumah Dinas Kepala Sekolah/Guru/Penjaga Sekolah	
Jumlah Rumah Dinas Kepala Sekolah/Guru/Penjaga Sekolah yang Telah Dibangun	Rp 250,000,000.00
[SUB KEGIATAN] 1.01.02.1.02.0064 Pembangunan Ruang Kelas Baru	
Jumlah Ruang Kelas Baru yang Bertambah	Rp 12,500,000,000.00
[SUB KEGIATAN] 1.01.02.1.02.0063 Rehabilitasi Ruang Praktik Peserta Didik	
Jumlah Ruang Praktik Peserta Didik yang Telah Direhabilitasi	Rp 200,000,000.00
[SUB KEGIATAN] 1.01.02.1.02.0062 Rehabilitasi sedang/berat Sarana, Prasarana dan Utilitas Sekolah	
Jumlah Sarana, Prasarana dan Utilitas Sekolah yang Telah Direhabilitasi sedang/berat	Rp 850,000,000.00
[SUB KEGIATAN] 1.01.02.1.02.0059 Pemberian layanan pendampingan bagi satuan pendidikan untuk pencegahan perundungan, kekerasan, dan intoleransi	
Jumlah kegiatan pendampingan bagi satuan pendidikan untuk pencegahan perundungan, kekerasan, dan intoleransi	Rp 550,000,000.00
[SUB KEGIATAN] 1.01.02.1.02.0057 Fasilitasi Komunitas Belajar Pendidik dan Tenaga Kependidikan	
Jumlah Komunitas Belajar Pendidik dan Tenaga Pendidik yang terfasilitasi	Rp 500,000,000.00
[SUB KEGIATAN] 1.01.02.1.02.0054 Sosialisasi dan Advokasi Kebijakan Bidang Pendidikan	
Jumlah kegiatan sosialisasi dan advokasi kebijakan di bidang Pendidikan yang dilaksanakan	Rp 750,000,000.00
[SUB KEGIATAN] 1.01.02.1.02.0053 Koordinasi, Perencanaan, Supervisi dan Evaluasi Layanan di Bidang Pendidikan	
Jumlah Dokumen Hasil Koordinasi, Perencanaan, Supervisi dan Evaluasi Layanan di Bidang Pendidikan	Rp 750,000,000.00
[SUB KEGIATAN] 1.01.02.1.02.0052 Pelatihan Penggunaan Aplikasi Bidang Pendidikan	
Jumlah peserta pelatihan penggunaan aplikasi di bidang pendidikan yang dilaksanakan	Rp 500,000,000.00
[SUB KEGIATAN] 1.01.02.1.02.0051 Pengembangan konten digital untuk pendidikan	
Jumlah konten digital untuk pendidikan yang telah dikembangkan	Rp 1,500,000,000.00
[SUB KEGIATAN] 1.01.02.1.02.0050 Pembinaan Penggunaan Teknologi, Informasi dan Komunikasi (TIK) untuk Pendidikan	
Jumlah Orang yang Mendapatkan Pembinaan Penggunaan Teknologi, Informasi dan Komunikasi (TIK) untuk Pendidikan	Rp 500,000,000.00
[SUB KEGIATAN] 1.01.02.1.02.0047 Peningkatan Kapasitas Pengelolaan Dana BOS Sekolah Menengah Kejuruan	
Jumlah Tenaga Pengelola yang Meningkat Kapasitasnya dalam Pengelolaan Dana BOS Sekolah Menengah Kejuruan	Rp 50,000,000.00
[SUB KEGIATAN] 1.01.02.1.02.0046 Pengelolaan Dana BOS Sekolah Menengah Kejuruan	
Jumlah Sekolah Menengah Kejuruan yang Mengelola Dana BOS	Rp 100,000,000.00
[SUB KEGIATAN] 1.01.02.1.02.0045 Pembinaan Kelembagaan dan Manajemen Sekolah Menengah Kejuruan	
Jumlah Sekolah Menengah Kejuruan yang Dilaksanakan Pembinaan Kelembagaan dan Manajemen	Rp 13,100,000,000.00
[SUB KEGIATAN] 1.01.02.1.02.0043 Pengembangan Karir Pendidik dan Tenaga Kependidikan pada Satuan Pendidikan Sekolah	
Jumlah Pendidik dan Tenaga Kependidikan yang Mendapatkan Fasilitasi Kenaikan Pangkat/Golongan, Pemberian Promosi, Peningkatan Kompetensi dan Kualifikasi	Rp 750,000,000.00
[SUB KEGIATAN] 1.01.02.1.02.0042 Penyediaan Pendidik dan Tenaga Kependidikan bagi Satuan Pendidikan Sekolah Menengah Kejuruan	
Jumlah Pendidik dan Tenaga Kependidikan yang Tersedia pada Satuan Pendidikan Sekolah Menengah Kejuruan	Rp 500,000,000.00
[SUB KEGIATAN] 1.01.02.1.02.0041 Pembinaan Minat, Bakat dan Kreativitas Siswa	
Jumlah Siswa yang Mengikuti Ajang Kompetisi/Lomba Akademik dan Non Akademik	Rp 1,250,000,000.00
[SUB KEGIATAN] 1.01.02.1.02.0037 Penyediaan Biaya Personil Peserta Didik Sekolah Menengah Kejuruan	
Jumlah Peserta Didik Sekolah Menengah Kejuruan yang Menerima Biaya Personil Peserta Didik	Rp 9,839,600,000.00
[SUB KEGIATAN] 1.01.02.1.02.0035 Pemeliharaan Rutin Sarana, Prasarana dan Utilitas Sekolah	
Jumlah Sarana, Prasarana dan Utilitas Sekolah yang Dilaksanakan Pemeliharaan	Rp 750,000,000.00
[SUB KEGIATAN] 1.01.02.1.02.0033 Pengadaaan Alat Praktik dan Peraga Peserta Didik	
Jumlah Alat Praktik dan Peraga Peserta Didik yang Tersedia	Rp 1,650,000,000.00
[SUB KEGIATAN] 1.01.02.1.02.0032 Pengadaaan Sarana Mobilitas Sekolah	
Jumlah Sarana Mobilitas Sekolah yang Tersedia	Rp 2,000,000,000.00
[SUB KEGIATAN] 1.01.02.1.02.0030 Pengadaan Perlengkapan Sekolah	
Jumlah perlengkapan Sekolah yang Tersedia	Rp 2,000,000,000.00
[SUB KEGIATAN] 1.01.02.1.02.0031 Pengadaan Perlengkapan Peserta Didik	
Jumlah Perlengkapan Peserta Didik yang Tersedia	Rp 5,250,000,000.00
[SUB KEGIATAN] 1.01.02.1.02.0028 Pengadaan Mebel Sekolah	
Jumlah Mebel Sekolah yang Tersedia	Rp 1,250,000,000.00

Sub Kegiatan	Pagu 2024
[SUB KEGIATAN] 1.01.02.1.02.0019 Rehabilitasi Ruang Unit Kesehatan Sekolah	
Jumlah Ruang Unit Kesehatan Sekolah yang Telah Direhabilitasi	Rp 1,250,000,000.00
[SUB KEGIATAN] 1.01.02.1.02.0018 Rehabilitasi Ruang Laboratorium	
Jumlah Ruang Laboratorium yang Telah Direhabilitasi	Rp 1,250,000,000.00
[SUB KEGIATAN] 1.01.02.1.02.0016 Rehabilitasi Ruang Guru/Kepala Sekolah/TU	
Jumlah ruang Guru/Kepala Sekolah/TU yang Telah Direhabilitasi	Rp 1,250,000,000.00
[SUB KEGIATAN] 1.01.02.1.02.0012 Pembangunan Kantin Sekolah	
Jumlah Kantin Sekolah yang Telah Dibangun	Rp 1,550,000,000.00
[SUB KEGIATAN] 1.01.02.1.02.0011 Pembangunan Fasilitas Parkir	
Jumlah Fasilitas Parkir yang Telah Dibangun	Rp 800,000,000.00
[SUB KEGIATAN] 1.01.02.1.02.0010 Pembangunan Sarana, Prasarana dan Utilitas Sekolah	
Jumlah Sarana, Prasarana dan Utilitas Sekolah yang Telah Dibangun	Rp 6,500,000,000.00
[SUB KEGIATAN] 1.01.02.1.02.0008 Pembangunan Ruang Serba Guna/Aula	
Jumlah Ruang Serba Guna/Aula yang Telah Dibangun	Rp 4,500,000,000.00
[SUB KEGIATAN] 1.01.02.1.02.0007 Pembangunan Perpustakaan Sekolah	
Jumlah Perpustakaan Sekolah yang Telah Dibangun	Rp 2,500,000,000.00
[SUB KEGIATAN] 1.01.02.1.02.0006 Pembangunan Ruang Unit Kesehatan Sekolah	
Jumlah Ruang Unit Kesehatan Sekolah yang Telah Dibangun	Rp 2,000,000,000.00
[SUB KEGIATAN] 1.01.02.1.02.0005 Pembangunan Ruang Laboratorium	
Jumlah Ruang Laboratorium yang Telah Dibangun	Rp 2,500,000,000.00
[SUB KEGIATAN] 1.01.02.1.02.0004 Pembangunan Ruang Praktik Siswa	
Jumlah Ruang Praktik Siswa yang Telah Dibangun	Rp 3,400,000,000.00
[SUB KEGIATAN] 1.01.02.1.02.0003 Pembangunan Ruang Guru/Kepala Sekolah/TU	
Jumlah Ruang Guru/Kepala Sekolah/TU yang Telah Dibangun	Rp 2,000,000,000.00
[SUB KEGIATAN] 1.01.02.1.02.0001 Pembangunan USB (Unit Sekolah Baru)	
Jumlah Sekolah Baru yang Telah Dibangun	Rp 2,500,000,000.00
[KEGIATAN] 1.01.02.1.03 Pengelolaan Pendidikan Khusus	
[SUB KEGIATAN] 1.01.02.1.03.0045 Pengadaan Alat Praktik dan Peraga Siswa	
	Rp 0.00
[SUB KEGIATAN] 1.01.02.1.03.0080 Rehabilitasi sedang/berat Ruang Guru/Kepala Sekolah/TU	
Jumlah Ruang Guru/Kepala Sekolah/TU yang Telah Direhabilitasi sedang/berat	Rp 1,900,000,000.00
[SUB KEGIATAN] 1.01.02.1.03.0079 Rehabilitasi sedang/berat Ruang Kelas Sekolah	
Jumlah Ruang Kelas Sekolah yang Telah Direhabilitasi sedang berat	Rp 1,900,000,000.00
[SUB KEGIATAN] 1.01.02.1.03.0075 Rehabilitasi Sedang/Berat Fasilitas Parkir	
Jumlah Fasilitas Parkir yang Telah Direhabilitasi Sedang/Berat	Rp 4,370,000,000.00
[SUB KEGIATAN] 1.01.02.1.03.0074 Rehabilitasi Sedang/Berat Rumah Dinas Kepala Sekolah/Guru/Penjaga Sekolah	
Jumlah Rumah Dinas Kepala Sekolah/Guru/Penjaga Sekolah yang Telah Direhabilitasi Sedang/Berat	Rp 750,000,000.00
[SUB KEGIATAN] 1.01.02.1.03.0073 Bimbingan Teknis, Pelatihan, dan/atau Magang/PKL untuk Peningkatan Kapasitas Bidang Pendidikan	
Jumlah Peserta Bimbingan Teknis, Pelatihan, dan/atau Magang/PKL untuk Peningkatan Kapasitas Bidang Pendidikan yang dilaksanakan	Rp 300,000,000.00
[SUB KEGIATAN] 1.01.02.1.03.0072 Rehabilitasi Sedang/Berat Kantin Sekolah	
Jumlah Kantin Sekolah yang Telah Direhabilitasi Sedang/Berat	Rp 950,000,000.00
[SUB KEGIATAN] 1.01.02.1.03.0071 Penyelenggaraan Proses Belajar Bagi Peserta Didik	
Jumlah Satuan Pendidikan yang Menyelenggarakan Proses Belajar	Rp 350,000,000.00
[SUB KEGIATAN] 1.01.02.1.03.0070 Pembangunan Ruang Kelas Baru	
Jumlah Ruang Kelas Sekolah yang Bertambah	Rp 5,000,000,000.00
[SUB KEGIATAN] 1.01.02.1.03.0069 Rehabilitasi Sedang/Berat Sarana, Prasarana dan Utilitas Sekolah	
Jumlah Sarana, Prasarana dan Utilitas Sekolah yang Telah Direhabilitasi Sedang/Berat	Rp 600,000,000.00
[SUB KEGIATAN] 1.01.02.1.03.0068 Pembangunan Rumah Dinas Kepala Sekolah/Guru/Penjaga Sekolah	
Jumlah Rumah Dinas Kepala Sekolah/Guru/Penjaga Sekolah yang Telah Dibangun	Rp 4,250,000,000.00
[SUB KEGIATAN] 1.01.02.1.03.0066 Pemberian layanan pendampingan bagi satuan pendidikan untuk pencegahan perundungan, kekerasan, dan intoleransi	
Jumlah kegiatan pendampingan bagi satuan pendidikan untuk pencegahan perundungan, kekerasan, dan intoleransi	Rp 350,000,000.00
[SUB KEGIATAN] 1.01.02.1.03.0060 Sosialisasi dan Advokasi Kebijakan Bidang Pendidikan	
Jumlah kegiatan sosialisasi dan advokasi kebijakan di bidang Pendidikan yang dilaksanakan	Rp 300,000,000.00
[SUB KEGIATAN] 1.01.02.1.03.0059 Koordinasi, Perencanaan, Supervisi dan Evaluasi Layanan di Bidang Pendidikan	
Jumlah Dokumen Hasil Koordinasi, Perencanaan, Supervisi dan Evaluasi Layanan di Bidang Pendidikan	Rp 200,000,000.00
[SUB KEGIATAN] 1.01.02.1.03.0058 Pelatihan Penggunaan Aplikasi Bidang Pendidikan	
Jumlah peserta pelatihan penggunaan aplikasi di bidang pendidikan yang dilaksanakan	Rp 500,000,000.00
[SUB KEGIATAN] 1.01.02.1.03.0057 Pengembangan konten digital untuk pendidikan	
Jumlah konten digital untuk pendidikan yang telah dikembangkan	Rp 1,500,000,000.00
[SUB KEGIATAN] 1.01.02.1.03.0056 Pembinaan Penggunaan Teknologi, Informasi dan Komunikasi (TIK) untuk Pendidikan	
Jumlah Orang yang Mendapatkan Pembinaan Penggunaan Teknologi, Informasi dan Komunikasi (TIK) untuk Pendidikan	Rp 500,000,000.00
[SUB KEGIATAN] 1.01.02.1.03.0053 Peningkatan Kapasitas Pengelolaan Dana BOS Sekolah Pendidikan Khusus	
Jumlah Tenaga Pengelola yang Meningkat Kapasitasnya dalam Pengelolaan Dana BOS Sekolah Pendidikan Khusus	Rp 100,000,000.00
[SUB KEGIATAN] 1.01.02.1.03.0052 Pengelolaan Dana BOS Sekolah Pendidikan Khusus	
Jumlah Sekolah Pendidikan Khusus yang Mengelola Dana BOS	Rp 200,000,000.00
[SUB KEGIATAN] 1.01.02.1.03.0051 Pembinaan Kelembagaan dan Manajemen Sekolah Pendidikan Khusus	
Jumlah Sekolah Pendidikan Khusus yang Dilaksanakan Pembinaan Kelembagaan dan Manajemen	Rp 870,000,000.00
[SUB KEGIATAN] 1.01.02.1.03.0050 Pengembangan Karir Pendidik dan Tenaga Kependidikan pada Satuan Pendidikan Khusus	

Sub Kegiatan	Pagu 2024
Jumlah Pendidik dan Tenaga Kependidikan yang Mendapatkan Fasilitasi Kenaikan Pangkat/Golongan, Pemberian Promosi, Peningkatan Kompetensi dan Kualifikasi	Rp 200,000,000.00
[SUB KEGIATAN] 1.01.02.1.03.0049 Penyediaan Pendidik dan Tenaga Kependidikan bagi Satuan Pendidikan Khusus	
Jumlah Pendidik dan Tenaga Kependidikan yang Tersedia pada Satuan Pendidikan Khusus	Rp 250,000,000.00
[SUB KEGIATAN] 1.01.02.1.03.0048 Pembinaan Minat, Bakat dan Kreativitas Siswa	
Jumlah Siswa yang Mengikuti Ajang Kompetisi/Lomba Akademik dan Non Akademik	Rp 1,000,000,000.00
[SUB KEGIATAN] 1.01.02.1.03.0044 Penyediaan Biaya Personil Peserta Didik Pendidikan Khusus	
Jumlah Peserta Didik Pendidikan Khusus yang Menerima Biaya Personil Peserta Didik	Rp 137,644,192.00
[SUB KEGIATAN] 1.01.02.1.03.0042 Pemeliharaan Rutin Sarana, Prasarana dan Utilitas Sekolah	
Jumlah Sarana, Prasarana dan Utilitas Sekolah yang Dilaksanakan Pemeliharaan	Rp 1,000,000,000.00
[SUB KEGIATAN] 1.01.02.1.03.0040 Pengadaaan Alat Praktik dan Peraga Peserta Didik	
Jumlah Alat Praktik dan Peraga Peserta Didik yang Tersedia	Rp 4,000,000,000.00
[SUB KEGIATAN] 1.01.02.1.03.0039 Pengadaaan Sarana Mobilitas Sekolah	
Jumlah Sarana Mobilitas Sekolah yang Tersedia	Rp 3,850,000,000.00
[SUB KEGIATAN] 1.01.02.1.03.0038 Pengadaan Perlengkapan Peserta Didik	
Jumlah Perlengkapan Peserta Didik yang Tersedia	Rp 2,500,000,000.00
[SUB KEGIATAN] 1.01.02.1.03.0037 Pengadaan Perlengkapan Sekolah	
Jumlah Perlengkapan Sekolah yang Tersedia	Rp 1,875,000,000.00
[SUB KEGIATAN] 1.01.02.1.03.0035 Pengadaan Mebel Sekolah	
Jumlah Mebel Sekolah yang Tersedia	Rp 600,000,000.00
[SUB KEGIATAN] 1.01.02.1.03.0017 Pembangunan Ruang Bina Pribadi dan Sosial untuk Tunalaras (E)	
Jumlah Ruang Bina Pribadi dan Sosial untuk Tunalaras (E) yang Telah Dibangun	Rp 2,000,000,000.00
[SUB KEGIATAN] 1.01.02.1.03.0016 Pembangunan Ruang Bina Diri dan Bina Gerak untuk Tunadaksa (D)	
Jumlah Ruang Bina Diri dan Bina Gerak untuk Tunadaksa (D) yang Telah Dibangun	Rp 2,000,000,000.00
[SUB KEGIATAN] 1.01.02.1.03.0015 Pembangunan Ruang Bina Diri untuk Tunagrahita (C)	
Jumlah Ruang Bina Diri untuk Tunagrahita (C) yang Telah Dibangun	Rp 2,000,000,000.00
[SUB KEGIATAN] 1.01.02.1.03.0014 Pembangunan Ruang Bina Persepsi Bunyi dan Irama untuk Tunarungu (B)	
Jumlah Ruang Bina Persepsi Bunyi dan Irama untuk Tunarungu (B) yang Telah Dibangun	Rp 2,000,000,000.00
[SUB KEGIATAN] 1.01.02.1.03.0012 Pembangunan Ruang Laboratorium	
Jumlah Ruang Laboratorium yang Telah Dibangun	Rp 600,000,000.00
[SUB KEGIATAN] 1.01.02.1.03.0010 Pembangunan Kantin Sekolah	
Jumlah Kantin Sekolah yang Telah Dibangun	Rp 1,750,000,000.00
[SUB KEGIATAN] 1.01.02.1.03.0009 Pembangunan Fasilitas Parkir	
Jumlah Fasilitas Parkir yang Telah Dibangun	Rp 1,500,000,000.00
[SUB KEGIATAN] 1.01.02.1.03.0008 Pembangunan Sarana, Prasarana dan Utilitas Sekolah	
Jumlah Sarana, Prasarana dan Utilitas Sekolah yang Telah Dibangun	Rp 2,750,000,000.00
[SUB KEGIATAN] 1.01.02.1.03.0007 Pembangunan Asrama Sekolah	
Jumlah Asrama Sekolah yang Telah Dibangun	Rp 1,000,000,000.00
[SUB KEGIATAN] 1.01.02.1.03.0006 Pembangunan Ruang Serba Guna/Aula	
Jumlah Ruang Serba Guna/Aula yang Telah Dibangun	Rp 1,500,000,000.00
[SUB KEGIATAN] 1.01.02.1.03.0005 Pembangunan Perpustakaan Sekolah	
Jumlah Perpustakaan Sekolah yang Telah Dibangun	Rp 700,000,000.00
[SUB KEGIATAN] 1.01.02.1.03.0004 Pembangunan Ruang Unit Kesehatan Sekolah	
Jumlah Ruang Unit Kesehatan Sekolah yang Telah Dibangun	Rp 700,000,000.00
[SUB KEGIATAN] 1.01.02.1.03.0003 Pembangunan Ruang Guru/Kepala Sekolah/TU	
Jumlah Ruang Guru/Kepala Sekolah/TU yang Telah Dibangun	Rp 2,650,000,000.00
[SUB KEGIATAN] 1.01.02.1.03.0001 Pembangunan Unit Sekolah Baru (USB)	
Jumlah Sekolah Baru yang Telah Dibangun	Rp 6,078,000,000.00
[PROGRAM] 1.01.05 PROGRAM PENGENDALIAN PERIZINAN PENDIDIKAN	
[KEGIATAN] 1.01.05.1.01 Penerbitan Izin Pendidikan Menengah yang Diselenggarakan oleh Masyarakat	
[SUB KEGIATAN] 1.01.05.1.01.0002 Pengendalian dan Pengawasan Perizinan Pendidikan Menengah yang Diselenggarakan oleh Masyarakat	
Jumlah Dokumen Hasil Pelaksanaan Pengendalian dan Pengawasan Perizinan Pendidikan Menengah yang Diselenggarakan oleh Masyarakat	Rp 40,000,000.00
[SUB KEGIATAN] 1.01.05.1.01.0001 Penilaian Kelayakan Usul Perizinan Pendidikan Menengah yang Diselenggarakan oleh Masyarakat	
Jumlah Dokumen Hasil Penilaian Kelayakan Usul Perizinan Pendidikan Menengah yang Diselenggarakan oleh Masyarakat	Rp 10,000,000.00
[KEGIATAN] 1.01.05.1.02 Penerbitan Izin Pendidikan Khusus yang Diselenggarakan oleh Masyarakat	
[SUB KEGIATAN] 1.01.05.1.02.0003 Pembinaan Pendidikan Khusus yang Diselenggarakan oleh Masyarakat	
Jumlah Dokumen Hasil Pembinaan Pendidikan Khusus yang Diselenggarakan oleh Masyarakat	Rp 10,000,000.00
[SUB KEGIATAN] 1.01.05.1.02.0002 Pengendalian dan Pengawasan Perizinan Pendidikan Khusus yang Diselenggarakan oleh Masyarakat	
Jumlah Dokumen Hasil Pelaksanaan Pengendalian dan Pengawasan Perizinan Pendidikan Khusus yang Diselenggarakan oleh Masyarakat	Rp 10,000,000.00
[SUB KEGIATAN] 1.01.05.1.02.0001 Penilaian Kelayakan Usul Perizinan Pendidikan Khusus yang Diselenggarakan oleh Masyarakat	
Jumlah Dokumen Hasil Penilaian Kelayakan Usul Perizinan Pendidikan Khusus yang Diselenggarakan oleh Masyarakat	Rp 10,000,000.00
[URUSAN] NON URUSAN	
[TUJUAN] Meningkatkan Akuntabilitas Kinerja Dinas Pendidikan	
[SASARAN] Meningkatnya Kualitas dan Efektifitas Kinerja Pelayanan Perangkat Daerah	
[PROGRAM] X.XX.01 PROGRAM PENUNJANG URUSAN PEMERINTAHAN DAERAH PROVINSI	
[KEGIATAN] X.XX.01.1.01 Perencanaan, Penganggaran, dan Evaluasi Kinerja Perangkat Daerah	
[SUB KEGIATAN] X.XX.01.1.01.0006 Koordinasi dan Penyusunan Laporan Capaian Kinerja dan Ikhtisar Realisasi Kinerja SKPD	

Sub Kegiatan	Pagu 2024
Jumlah Laporan Capaian Kinerja dan Ikhtisar Realisasi Kinerja SKPD dan Laporan Hasil Koordinasi Penyusunan Laporan Capaian Kinerja dan Ikhtisar Realisasi Kinerja SKPD	Rp 200,000,000.00
[SUB KEGIATAN] X.XX.01.1.01.0004 Koordinasi dan Penyusunan DPA-SKPD	
Jumlah Dokumen DPA-SKPD dan Laporan Hasil Koordinasi Penyusunan Dokumen DPA-SKPD	Rp 100,000,000.00
[SUB KEGIATAN] X.XX.01.1.01.0002 Koordinasi dan Penyusunan Dokumen RKA- SKPD	
Jumlah Dokumen RKA-SKPD dan Laporan Hasil Koordinasi Penyusunan Dokumen RKA-SKPD	Rp 100,000,000.00
[SUB KEGIATAN] X.XX.01.1.01.0001 Penyusunan Dokumen Perencanaan Perangkat Daerah	
Jumlah Dokumen Perencanaan Perangkat Daerah	Rp 250,000,000.00
[KEGIATAN] X.XX.01.1.02 Administrasi Keuangan Perangkat Daerah	
[SUB KEGIATAN] X.XX.01.1.02.0007 Koordinasi dan Penyusunan Laporan Keuangan Bulanan/ Triwulanan/Semesteran SKPD	
Jumlah Laporan Keuangan Bulanan/ Triwulanan/Semesteran SKPD dan Laporan Koordinasi Penyusunan Laporan Keuangan Bulanan/Triwulanan/Semesteran SKPD	Rp 150,000,000.00
[SUB KEGIATAN] X.XX.01.1.02.0003 Pelaksanaan Penatausahaan dan Pengujian/Verifikasi Keuangan SKPD	
Jumlah Dokumen Penatausahaan dan Pengujian/Verifikasi Keuangan SKPD	Rp 150,000,000.00
[SUB KEGIATAN] X.XX.01.1.02.0002 Penyediaan Administrasi Pelaksanaan Tugas ASN	
Jumlah Dokumen Hasil Penyediaan Administrasi Pelaksanaan Tugas ASN	Rp 2,651,227,188.00
[SUB KEGIATAN] X.XX.01.1.02.0001 Penyediaan Gaji dan Tunjangan ASN	
Jumlah Orang yang Menerima Gaji dan Tunjangan ASN	Rp 434,733,070,928.00
[KEGIATAN] X.XX.01.1.03 Administrasi Barang Milik Daerah pada Perangkat Daerah	
[SUB KEGIATAN] X.XX.01.1.03.0006 Penatausahaan Barang Milik Daerah pada SKPD	
Jumlah Laporan Penatausahaan Barang Milik Daerah pada SKPD	Rp 500,000,000.00
[SUB KEGIATAN] X.XX.01.1.03.0004 Pembinaan, Pengawasan, dan Pengendalian Barang Milik Daerah pada SKPD	
Jumlah Laporan Hasil Pembinaan, Pengawasan, dan Pengendalian Barang Milik Daerah pada SKPD	Rp 500,000,000.00
[SUB KEGIATAN] X.XX.01.1.03.0002 Pengamanan Barang Milik Daerah SKPD	
Jumlah Dokumen Pengamanan Barang Milik Daerah SKPD	Rp 500,000,000.00
[KEGIATAN] X.XX.01.1.05 Administrasi Kepegawaian Perangkat Daerah	
[SUB KEGIATAN] X.XX.01.1.05.0011 Bimbingan Teknis Implementasi Peraturan Perundang-Undangan	
Jumlah Orang yang Mengikuti Bimbingan Teknis Implementasi Peraturan Perundang-Undangan	Rp 250,000,000.00
[SUB KEGIATAN] X.XX.01.1.05.0009 Pendidikan dan Pelatihan Pegawai Berdasarkan Tugas dan Fungsi	
Jumlah Pegawai Berdasarkan Tugas dan Fungsi yang Mengikuti Pendidikan dan Pelatihan	Rp 250,000,000.00
[SUB KEGIATAN] X.XX.01.1.05.0006 Pemulangan Pegawai yang Pensiun	
Jumlah Pegawai Pensiun yang Dipulangkan	Rp 100,000,000.00
[SUB KEGIATAN] X.XX.01.1.05.0005 Monitoring, Evaluasi, dan Penilaian Kinerja Pegawai	
Jumlah Dokumen Monitoring, Evaluasi, dan Penilaian Kinerja Pegawai	Rp 6,000,000,000.00
[SUB KEGIATAN] X.XX.01.1.05.0002 Pengadaan Pakaian Dinas Beserta Atribut Kelengkapannya	
Jumlah Paket Pakaian Dinas Beserta Atribut Kelengkapan	Rp 350,000,000.00
[KEGIATAN] X.XX.01.1.06 Administrasi Umum Perangkat Daerah	
[SUB KEGIATAN] X.XX.01.1.06.0010 Penatausahaan Arsip Dinamis pada SKPD	
Jumlah Dokumen Penatausahaan Arsip Dinamis pada SKPD	Rp 500,000,000.00
[SUB KEGIATAN] X.XX.01.1.06.0008 Fasilitasi Kunjungan Tamu	
Jumlah Laporan Fasilitasi Kunjungan Tamu	Rp 1,800,000,000.00
[SUB KEGIATAN] X.XX.01.1.06.0009 Penyelenggaraan Rapat Koordinasi dan Konsultasi SKPD	
Jumlah Laporan Penyelenggaraan Rapat Koordinasi dan Konsultasi SKPD	Rp 4,000,000,000.00
[SUB KEGIATAN] X.XX.01.1.06.0007 Penyediaan Bahan/Material	
Jumlah Paket Bahan/Material yang Disediakan	Rp 1,000,000,000.00
[SUB KEGIATAN] X.XX.01.1.06.0006 Penyediaan Bahan Bacaan dan Peraturan Perundang-Undangan	
Jumlah Dokumen Bahan Bacaan dan Peraturan Perundang-Undangan yang Disediakan	Rp 500,000,000.00
[SUB KEGIATAN] X.XX.01.1.06.0005 Penyediaan Barang Cetakan dan Penggandaan	
Jumlah Paket Barang Cetakan dan Penggandaan yang Disediakan	Rp 2,250,000,000.00
[SUB KEGIATAN] X.XX.01.1.06.0004 Penyediaan Bahan Logistik Kantor	
Jumlah Paket Bahan Logistik Kantor yang Disediakan	Rp 2,500,000,000.00
[SUB KEGIATAN] X.XX.01.1.06.0003 Penyediaan Peralatan Rumah Tangga	
Jumlah Paket Peralatan Rumah Tangga yang Disediakan	Rp 2,500,000,000.00
[SUB KEGIATAN] X.XX.01.1.06.0002 Penyediaan Peralatan dan Perlengkapan Kantor	
Jumlah Paket Peralatan dan Perlengkapan Kantor yang Disediakan	Rp 4,500,000,000.00
[SUB KEGIATAN] X.XX.01.1.06.0001 Penyediaan Komponen Instalasi Listrik/Penerangan Bangunan Kantor	
Jumlah Paket Komponen Instalasi Listrik/Penerangan Bangunan Kantor yang Disediakan	Rp 3,500,000,000.00
[KEGIATAN] X.XX.01.1.07 Pengadaan Barang Milik Daerah Penunjang Urusan Pemerintah Daerah	
[SUB KEGIATAN] X.XX.01.1.07.0011 Pengadaan Sarana dan Prasarana Pendukung Gedung Kantor atau Bangunan Lainnya	
Jumlah Unit Sarana dan Prasarana Pendukung Gedung Kantor atau Bangunan Lainnya yang Disediakan	Rp 150,000,000.00
[SUB KEGIATAN] X.XX.01.1.07.0010 Pengadaan Sarana dan Prasarana Gedung Kantor atau Bangunan Lainnya	
Jumlah Unit Sarana dan Prasarana Gedung Kantor atau Bangunan Lainnya yang Disediakan	Rp 100,000,000.00
[SUB KEGIATAN] X.XX.01.1.07.0009 Pengadaan Gedung Kantor atau Bangunan Lainnya	
Jumlah Unit Gedung Kantor atau Bangunan Lainnya yang Disediakan	Rp 40,150,000,000.00
[SUB KEGIATAN] X.XX.01.1.07.0007 Pengadaan Aset Tetap Lainnya	
Jumlah Unit Aset Tetap Lainnya yang Disediakan	Rp 5,000,000,000.00
[SUB KEGIATAN] X.XX.01.1.07.0006 Pengadaan Peralatan dan Mesin Lainnya	
Jumlah Unit Peralatan dan Mesin Lainnya yang Disediakan	Rp 9,350,000,000.00
[SUB KEGIATAN] X.XX.01.1.07.0005 Pengadaan Mebel	

Sub Kegiatan	Pagu 2024
Jumlah Paket Mebel yang Disediakan	Rp 5,000,000,000.00
[KEGIATAN] X.XX.01.1.08 Penyediaan Jasa Penunjang Urusan Pemerintahan Daerah	
[SUB KEGIATAN] X.XX.01.1.08.0004 Penyediaan Jasa Pelayanan Umum Kantor	
Jumlah Laporan Penyediaan Jasa Pelayanan Umum Kantor yang Disediakan	Rp 123,054,145,952.00
[SUB KEGIATAN] X.XX.01.1.08.0003 Penyediaan Jasa Peralatan dan Perlengkapan Kantor	
Jumlah Laporan Penyediaan Jasa Peralatan dan Perlengkapan Kantor yang Disediakan	Rp 12,000,000,000.00
[SUB KEGIATAN] X.XX.01.1.08.0002 Penyediaan Jasa Komunikasi, Sumber Daya Air dan Listrik	
Jumlah Laporan Penyediaan Jasa Komunikasi, Sumber Daya Air dan Listrik yang Disediakan	Rp 3,500,000,000.00
[SUB KEGIATAN] X.XX.01.1.08.0001 Penyediaan Jasa Surat Menyurat	
Jumlah Laporan Penyediaan Jasa Surat Menyurat	Rp 1,000,000,000.00
[KEGIATAN] X.XX.01.1.09 Pemeliharaan Barang Milik Daerah Penunjang Urusan Pemerintahan Daerah	
[SUB KEGIATAN] X.XX.01.1.09.0010 Pemeliharaan/Rehabilitasi Sarana dan Prasarana Gedung Kantor atau Bangunan Lainnya	
Jumlah Sarana dan Prasarana Gedung Kantor atau Bangunan Lainnya yang Dipelihara/Direhabilitasi	Rp 339,285,519.00
[SUB KEGIATAN] X.XX.01.1.09.0009 Pemeliharaan/Rehabilitasi Gedung Kantor dan Bangunan Lainnya	
Jumlah Gedung Kantor dan Bangunan Lainnya yang Dipelihara/Direhabilitasi	Rp 3,500,000,000.00
[SUB KEGIATAN] X.XX.01.1.09.0001 Penyediaan Jasa Pemeliharaan, Biaya Pemeliharaan dan Pajak Kendaraan Perorangan Dinas atau Kendaraan Dinas Jabatan	
Jumlah Kendaraan Perorangan Dinas atau Kendaraan Dinas Jabatan yang Dipelihara dan Dibayarkan Pajaknya	Rp 250,000,000.00
[KEGIATAN] X.XX.01.1.10 Peningkatan Pelayanan BLUD	
[SUB KEGIATAN] X.XX.01.1.10.0001 Pelayanan dan Penunjang Pelayanan BLUD	
Jumlah BLUD yang Menyediakan Pelayanan dan Penunjang Pelayanan	Rp 24,000,000,000.00
[OPD] Dinas Kesehatan	
[URUSAN] URUSAN PEMERINTAHAN BIDANG KESEHATAN	
[TUJUAN] Peningkatan Derajat Kesehatan Masyarakat Melalui Pendekatan Siklus Hidup	
[SASARAN] Meningkatnya Upaya Pelayanan Kesehatan Perorangan dan Upaya Kesehatan Masyarakat	
[PROGRAM] 1.02.05 PROGRAM PEMBERDAYAAN MASYARAKAT BIDANG KESEHATAN	
[KEGIATAN] 1.02.05.1.01 Advokasi, Pemberdayaan, Kemitraan, Peningkatan Peran Serta Masyarakat dan Lintas Sektor Tingkat Daerah Provinsi	
[SUB KEGIATAN] 1.02.05.1.01.0001 Peningkatan Upaya Advokasi Kesehatan, Pemberdayaan, Penggalangan Kemitraan, Peran serta Masyarakat dan Lintas Sektor Tingkat Daerah Provinsi	
Jumlah Dokumen Hasil Advokasi Kesehatan, Pemberdayaan, Penggalangan Kemitraan, Peran serta Masyarakat dan Lintas Sektor Tingkat Daerah Provinsi	Rp 456,072,800.00
[KEGIATAN] 1.02.05.1.02 Pelaksanaan Komunikasi Informasi dan Edukasi (KIE) Perilaku Hidup Bersih dan Sehat dalam rangka Promotif Preventif Tingkat Daerah Provinsi	
[SUB KEGIATAN] 1.02.05.1.02.0002 Penumbuhan Kesadaran Keluarga dalam Peningkatan Derajat Kesehatan Keluarga dan Lingkungan dengan Menerapkan Perilaku Hidup Bersih dan Sehat	
Jumlah Dokumen Hasil Penumbuhan Kesadaran dalam Peningkatan Derajat Kesehatan Keluarga dan Lingkungan dengan Menerapkan Perilaku Hidup Bersih dan Sehat	Rp 0.00
[SUB KEGIATAN] 1.02.05.1.02.0001 Penyelenggaraan Promosi Kesehatan dan Perilaku Hidup Bersih dan Sehat	
Jumlah Dokumen Hasil Promosi Kesehatan dan Perilaku Hidup Bersih dan Sehat	Rp 200,000,000.00
[KEGIATAN] 1.02.05.1.03 Pengembangan dan Pelaksanaan Upaya Kesehatan Bersumber Daya Masyarakat (UKBM) Tingkat Daerah Provinsi	
[SUB KEGIATAN] 1.02.05.1.03.0001 Bimbingan Teknis dan Supervisi UKBM	
Jumlah Dokumen Hasil Bimbingan Teknis dan Supervisi UKBM	Rp 200,000,000.00
[SASARAN] Meningkatnya Pemenuhan Sumber Daya Manusia Kesehatan Sesuai Standar	
[PROGRAM] 1.02.03 PROGRAM PENINGKATAN KAPASITAS SUMBER DAYA MANUSIA KESEHATAN	
[KEGIATAN] 1.02.03.1.01 Perencanaan Kebutuhan Sumber Daya Manusia Kesehatan untuk UKM dan UKP Provinsi	
[SUB KEGIATAN] 1.02.03.1.01.0002 Distribusi dan Pemerataan Sumber Daya Manusia Kesehatan	
Jumlah Sumber Daya Manusia Kesehatan yang Terdistribusi	Rp 250,000,000.00
[SUB KEGIATAN] 1.02.03.1.01.0001 Pemenuhan Kebutuhan Sumber Daya Manusia Kesehatan	
Jumlah Sumber Daya Manusia Kesehatan yang Memenuhi Standar di Fasilitas Pelayanan Kesehatan (Fasyankes)	Rp 27,640,195,350.00
[KEGIATAN] 1.02.03.1.02 Pengembangan Mutu dan Peningkatan Kompetensi Teknis Sumber Daya Manusia Kesehatan Tingkat Daerah Provinsi	
[SUB KEGIATAN] 1.02.03.1.02.0002 Pembinaan dan Pengawasan Sumber Daya Manusia Kesehatan	
Jumlah Dokumen Hasil Pembinaan dan Pengawasan Sumber Daya Manusia Kesehatan	Rp 311,658,948.00
[SUB KEGIATAN] 1.02.03.1.02.0001 Peningkatan Kompetensi dan Kualifikasi Sumber Daya Manusia Kesehatan	
Jumlah Sumber Daya Manusia Kesehatan Kompetensi dan Kualifikasi Meningkat	Rp 737,478,747.00
[SASARAN] Meningkatnya Ketersediaan dan Mutu Fasyankes Dasar dan Rujukan	
[PROGRAM] 1.02.02 PROGRAM PEMENUHAN UPAYA KESEHATAN PERORANGAN DAN UPAYA KESEHATAN MASYARAKAT	
[KEGIATAN] 1.02.02.1.01 Penyediaan Fasilitas Pelayanan, Sarana, Prasarana dan Alat Kesehatan untuk UKP Rujukan, UKM dan UKM Rujukan Tingkat Daerah Provinsi	
[SUB KEGIATAN] 1.02.02.1.01.0027 Pengadaan Obat, Bahan Habis Pakai, Bahan Medis Habis Pakai,, Vaksin, Makanan dan Minuman di Fasilitas Kesehatan	
Jumlah Obat, Bahan Habis Pakai, Bahan Medis Habis Pakai, Vaksin, Makanan dan Minuman di Fasilitas Kesehatan yang disediakan	Rp 3,741,002,452.00
[SUB KEGIATAN] 1.02.02.1.01.0026 Pengembangan Rumah Sakit	
Jumlah Rumah sakit yang ditingkatkan sarana, prasarana, alat kesehatan dan SDM agar sesuai standar jenis pelayanan rumah sakit berdasarkan kelas rumah sakit yang memenuhi rasio tempat tidur terhadap jumlah penduduk minimal 1:1000 dan/atau dalam rangka peningkatan kapasitas pelayanan rumah sakit	Rp 600,000,000.00
[SUB KEGIATAN] 1.02.02.1.01.0025 Distribusi Alat Kesehatan, Obat, Bahan Habis Pakai, Bahan Medis Habis Pakai, Vaksin, Makanan dan Minuman ke Fasilitas Kesehatan	
Jumlah dokumen distribusi Alat Kesehatan, Obat, Bahan Habis Pakai, Bahan Medis Habis Pakai, Vaksin, Makanan ke Fasilitas Kesehatan	Rp 400,000,000.00
[SUB KEGIATAN] 1.02.02.1.01.0024 Pembangunan Unit Pemeliharaan Fasilitas Kesehatan Regional/Regional Maintainance Center	
Jumlah Unit Pemeliharaan Fasilitas Kesehatan Regional/Regional Maintenance Center yang dibangun	Rp 0.00
[SUB KEGIATAN] 1.02.02.1.01.0020 Penyediaan Telemedicine di Fasilitas Pelayanan Kesehatan	

Sub Kegiatan	Pagu 2024
Jumlah Fasilitas Pelayanan Kesehatan (Fasyankes) yang Melayani Konsultasi Jarak Jauh Antar Fasyankes Melalui Pelayanan Telemedicine untuk Mendapatkan Akses Pelayanan Kesehatan yang Berkualitas	Rp 25,000,000.00
[SUB KEGIATAN] 1.02.02.1.01.0017 Pemeliharaan Alat Kesehatan/Alat Penunjang Medik Fasilitas Layanan Kesehatan	
Jumlah Alat Kesehatan/Alat Penunjang Medik Fasilitas Layanan Kesehatan yang Terpelihara Sesuai Standar	Rp 56,532,117.00
[SUB KEGIATAN] 1.02.02.1.01.0016 Pengadaan Barang Penunjang Operasional Rumah Sakit	
Jumlah Barang Penunjang Operasional Rumah Sakit yang Disediakan	Rp 1,834,750,000.00
[SUB KEGIATAN] 1.02.02.1.01.0013 Pengadaan dan Pemeliharaan Alat Kalibrasi	
Jumlah Alat Uji dan Kalibrasi pada Unit Pemeliharaan Fasilitas Kesehatan Regional/Regional Maintainance Center yang Disediakan dan Dipelihara	Rp 300,000,000.00
[SUB KEGIATAN] 1.02.02.1.01.0010 Pengadaan Alat Kesehatan/Alat Penunjang Medik Fasilitas Layanan Kesehatan	
Jumlah Alat Kesehatan/Alat Penunjang Medik Fasilitas Layanan Kesehatan yang Disediakan	Rp 5,747,880,205.00
[SUB KEGIATAN] 1.02.02.1.01.0009 Rehabilitasi dan Pemeliharaan Rumah Sakit	
Jumlah Sarana, Prasarana dan Alat Kesehatan yang Dilakukan Rehabilitasi dan Pemeliharaan oleh Rumah Sakit	Rp 346,380,000.00
[SUB KEGIATAN] 1.02.02.1.01.0008 Rehabilitasi dan Pemeliharaan Fasilitas Kesehatan Lainnya	
Jumlah Fasilitas Kesehatan Lainnya yang Dilakukan Rehabilitasi dan Pemeliharaan Sarana, Prasarana dan Alat Kesehatan	Rp 200,000,000.00
[SUB KEGIATAN] 1.02.02.1.01.0007 Pengembangan Unit Pemeliharaan Fasilitas Kesehatan Regional/Regional Maintainance Center	
Jumlah Unit Pemeliharaan Fasilitas Kesehatan Regional/Regional Maintainance Center yang Dilakukan Pengembangan	Rp 472,061,139.00
[SUB KEGIATAN] 1.02.02.1.01.0006 Pengembangan Pendekatan Pelayanan Kesehatan di DTPK (Pelayanan Kesehatan Bergerak, Gugus Pulau, Pelayanan Kesehatan Berbasis Telemedicine, dll)	
Jumlah Pelayanan Kesehatan Di DTPK (Pelayanan Kesehatan Bergerak, Gugus Pulau, Pelayanan Kesehatan Berbasis Telemedicine, dll) yang Dilakukan Pengembangan	Rp 700,000,000.00
[SUB KEGIATAN] 1.02.02.1.01.0004 Pengembangan Fasilitas Kesehatan Lainnya	
Jumlah Fasilitas Kesehatan Lainnya yang Ditingkatkan Sarana, Prasarana, Alat Kesehatan dan SDM agar Sesuai Standar	Rp 100,000,000.00
[SUB KEGIATAN] 1.02.02.1.01.0002 Pembangunan Fasilitas Kesehatan Lainnya	
Jumlah Fasilitas Kesehatan Lainnya yang Dibangun	Rp 3,500,000,000.00
[SUB KEGIATAN] 1.02.02.1.01.0001 Pembangunan Rumah Sakit Beserta Sarana dan Prasarana Pendukungnya	
Jumlah Rumah Sakit Baru yang Memenuhi Rasio Tempat Tidur Terhadap Jumlah Penduduk Minimal 1:1000	Rp 1,200,000,000.00
[KEGIATAN] 1.02.02.1.02 Penyediaan Layanan Kesehatan untuk UKP Rujukan, UKM dan UKM Rujukan Tingkat Daerah Provinsi	
[SUB KEGIATAN] 1.02.02.1.02.0030 Pengelolaan Pelayanan Kesehatan Dasar Melalui Pendekatan Keluarga	
Jumlah Keluarga yang Sudah Dikunjungi dan Diintervensi Masalah Kesehatannya oleh Tenaga Kesehatan Puskesmas	Rp 0.00
[SUB KEGIATAN] 1.02.02.1.02.0026 Upaya Pengurangan Risiko Krisis Kesehatan	
Jumlah Dokumen Hasil Upaya Pengurangan Risiko Krisis Kesehatan	Rp 35,000,000.00
[SUB KEGIATAN] 1.02.02.1.02.0025 Pengambilan dan Pengiriman Spesimen Penyakit Potensial KLB ke Lab Rujukan/Nasional	
Jumlah Paket Spesimen Penyakit Potensial KLB ke Lab Rujukan/Nasional yang Didistribusikan	Rp 0.00
[SUB KEGIATAN] 1.02.02.1.02.0023 Penyediaan dan Pengelolaan Sistem Penanganan Gawat Darurat Terpadu (SPGDT)	
Jumlah Public Safety Center (PSC 119) Tersedia, Terkelola dan Terintegrasi dengan Rumah Sakit dalam Satu Sistem Penanganan Gawat Darurat Terpadu (SPGDT)	Rp 0.00
[SUB KEGIATAN] 1.02.02.1.02.0022 Operasional Pelayanan Rumah Sakit	
Jumlah Dokumen Operasional Pelayanan Rumah Sakit	Rp 5,613,753,468.00
[SUB KEGIATAN] 1.02.02.1.02.0021 Investigasi Lanjutan Kejadian Ikutan Pasca Imunisasi dan Pemberian Obat Massal oleh Kabupaten/Kota	
Jumlah Dokumen Hasil Investigasi Lanjutan Kejadian Ikutan Pasca Imunisasi dan Pemberian Obat Massal oleh Kabupaten/Kota	Rp 80,000,000.00
[SUB KEGIATAN] 1.02.02.1.02.0020 Verifikasi dan Penilaian Kelayakan Puskesmas untuk Registrasi Puskesmas	
Jumlah Dokumen Hasil Verifikasi dan Penilaian Kelayakan Puskesmas untuk Registrasi Puskesmas	Rp 212,180,000.00
[SUB KEGIATAN] 1.02.02.1.02.0019 Pembinaan Pelaksanaan Upaya Pelayanan Kesehatan	
Jumlah Dokumen Hasil Pembinaan Pelaksanaan Upaya Pelayanan Kesehatan	Rp 400,000,000.00
[SUB KEGIATAN] 1.02.02.1.02.0018 Koordinasi dan Sinkronisasi Penerapan SPM Bidang Kesehatan Lintas Kabupaten/Kota	
Jumlah Dokumen Hasil Koordinasi dan Sinkronisasi Penerapan SPM Bidang Kesehatan Lintas Kabupaten/Kota	Rp 350,000,000.00
[SUB KEGIATAN] 1.02.02.1.02.0017 Pengelolaan Surveilans Kesehatan	
Jumlah Dokumen Hasil Pengelolaan Surveilans Kesehatan	Rp 200,000,000.00
[SUB KEGIATAN] 1.02.02.1.02.0016 Pengelolaan Jaminan Kesehatan Masyarakat	
Jumlah Dokumen Hasil Pengelolaan Jaminan Kesehatan Masyarakat	Rp 28,500,000,000.00
[SUB KEGIATAN] 1.02.02.1.02.0014 Pengelolaan Pelayanan Kesehatan Orang dengan Kecanduan NAPZA	
Jumlah Penyalahguna NAPZA yang Mendapakan Rehabilitasi Medis	Rp 228,812,970.00
[SUB KEGIATAN] 1.02.02.1.02.0013 Pengelolaan Pelayanan Kesehatan Orang dengan Masalah Kesehatan Jiwa (ODMK)	
Jumlah Dokumen Hasil Pengelolaan Pelayanan Kesehatan Orang dengan Masalah Kesehatan Jiwa (ODMK)	Rp 315,135,000.00
[SUB KEGIATAN] 1.02.02.1.02.0012 Pengelolaan Pelayanan Kesehatan Haji	
Jumlah Dokumen Hasil Pengelolaan Pelayanan Kesehatan Haji	Rp 250,000,000.00
[SUB KEGIATAN] 1.02.02.1.02.0011 Pengelolaan Pelayanan Kesehatan Penyakit Menular dan Tidak Menular	
Jumlah Dokumen Hasil Pengelolaan Pelayanan Kesehatan Penyakit Menular dan Tidak Menular	Rp 1,050,000,000.00
[SUB KEGIATAN] 1.02.02.1.02.0010 Pengelolaan Pelayanan Kesehatan Tradisonal, Akupuntur, Asuhan Mandiri dan Tradisional Lainnya	
Jumlah Dokumen Hasil Pengelolaan Pelayanan Kesehatan Tradisional, Akupuntur, Asuhan Mandiri dan Tradisional Lainnya	Rp 201,668,000.00
[SUB KEGIATAN] 1.02.02.1.02.0009 Pengelolaan Pelayanan Promosi Kesehatan	

Sub Kegiatan	Pagu 2024
Jumlah Dokumen Hasil Pengelolaan Pelayanan Promosi Kesehatan	Rp 970,000,000.00
[SUB KEGIATAN] 1.02.02.1.02.0008 Pengelolaan Pelayanan Kesehatan Lingkungan	
Jumlah Dokumen Hasil Pengelolaan Pelayanan Kesehatan Lingkungan	Rp 1,752,000,000.00
[SUB KEGIATAN] 1.02.02.1.02.0007 Pengelolaan Pelayanan Kesehatan Kerja dan Olahraga	
Jumlah Dokumen Hasil Pengelolaan Pelayanan Kesehatan Kerja dan Olahraga	Rp 205,000,000.00
[SUB KEGIATAN] 1.02.02.1.02.0006 Pengelolaan Pelayanan Kesehatan Gizi Masyarakat	
Jumlah Dokumen Hasil Pengelolaan Pelayanan Kesehatan Gizi Masyarakat	Rp 856,000,000.00
[SUB KEGIATAN] 1.02.02.1.02.0005 Pengelolaan Pelayanan Kesehatan Usia Lanjut	
Jumlah Dokumen Hasil Pengelolaan Pelayanan Kesehatan Usia Lanjut	Rp 150,000,000.00
[SUB KEGIATAN] 1.02.02.1.02.0004 Pengelolaan Pelayanan Kesehatan Usia Produktif	
Jumlah Dokumen Hasil Pengelolaan Pelayanan Kesehatan Usia Produktif	Rp 225,000,000.00
[SUB KEGIATAN] 1.02.02.1.02.0002 Pengelolaan Pelayanan Kesehatan bagi Penduduk pada Kondisi Kejadian Luar Biasa (KLB)	
Jumlah Penduduk yang Mendapatkan Layanan Kesehatan pada Kondisi Kejadian Luar Biasa Provinsi yang Mendapatkan Pelayanan Kesehatan Sesuai Standar	Rp 500,000,000.00
[SUB KEGIATAN] 1.02.02.1.02.0003 Pengelolaan Pelayanan Kesehatan Ibu dan Anak	
Jumlah Dokumen Hasil Pengelolaan Pelayanan Kesehatan Ibu dan Anak	Rp 990,000,000.00
[SUB KEGIATAN] 1.02.02.1.02.0001 Pengelolaan Pelayanan Kesehatan bagi Penduduk Terdampak Krisis Kesehatan Akibat Bencana dan/atau Berpotensi Bencana	
Jumlah Penduduk yang Mendapatkan Layanan Kesehatan yang Terdampak Krisis Kesehatan Akibat Bencana dan/Atau Berpotensi Bencana Provinsi Sesuai Standar	Rp 500,000,000.00
[KEGIATAN] 1.02.02.1.03 Penyelenggaraan Sistem Informasi Kesehatan Secara Terintegrasi	
[SUB KEGIATAN] 1.02.02.1.03.0002 Pengelolaan Sistem Informasi Kesehatan	
Jumlah Dokumen Hasil Pengelolaan Sistem Informasi Kesehatan	Rp 1,209,903,547.00
[KEGIATAN] 1.02.02.1.04 Penerbitan Izin Rumah Sakit Kelas B dan Fasilitas Pelayanan Kesehatan Tingkat Daerah Provinsi	
[SUB KEGIATAN] 1.02.02.1.04.0003 Peningkatan Mutu Pelayanan Fasilitas Kesehatan	
Jumlah Fasilitas Kesehatan yang Dilakukan Pengukuran Indikator Nasional Mutu (INM) Pelayanan Kesehatan	Rp 1,068,976,000.00
[SUB KEGIATAN] 1.02.02.1.04.0002 Peningkatan Tata Kelola Rumah Sakit	
Jumlah Rumah Sakit yang Melakukan Peningkatan Tata Kelola Sesuai Standar	Rp 200,000,000.00
[SUB KEGIATAN] 1.02.02.1.04.0001 Pengendalian dan Pengawasan serta Tindak Lanjut Perizinan Rumah Sakit Kelas B dan Fasilitas Pelayanan Kesehatan	
Jumlah Rumah Sakit Kelas B dan Fasilitas Pelayanan Kesehatan yang Dikendalikan, Diawasi dan Ditindaklanjuti Perizinannya	Rp 400,000,000.00
[PROGRAM] 1.02.04 PROGRAM SEDIAAN FARMASI, ALAT KESEHATAN DAN MAKANAN MINUMAN	
[KEGIATAN] 1.02.04.1.01 Penerbitan Pengakuan Pedagang Besar Farmasi (PBF) Cabang dan Cabang Penyalur Alat Kesehatan (PAK)	
[SUB KEGIATAN] 1.02.04.1.01.0001 Pengendalian dan Pengawasan serta Tindak Lanjut Penerbitan Pengakuan PBF Cabang dan Cabang PAK	
Jumlah PBF Cabang dan Cabang PAK yang Dikendalikan dan Diawasi dalam rangka Penerbitan dan Tindaklanjut Penerbitan Perizinan	Rp 18,206,400.00
[KEGIATAN] 1.02.04.1.02 Penerbitan Izin Usaha Kecil Obat Tradisional (UKOT)	
[SUB KEGIATAN] 1.02.04.1.02.0001 Pengendalian dan Pengawasan serta Tindak Lanjut Penerbitan Izin Usaha Kecil Obat Tradisional	
Jumlah Usaha Kecil Obat Tradisional yang Dikendalikan dan Diawasi dalam rangka Penerbitan dan Tindaklanjut Penerbitan Izin Usaha Kecil Obat Tradisional	Rp 13,396,800.00
[URUSAN] NON URUSAN	
[TUJUAN] Tata Kelola Pemerintahan yang Bersih, Kuat, dan Antisipatif	
[SASARAN] Peningkatan Kapasitas dan Kualitas Tata Kelola Pemerintahan	
[PROGRAM] X.XX.01 PROGRAM PENUNJANG URUSAN PEMERINTAHAN DAERAH PROVINSI	
[KEGIATAN] X.XX.01.1.01 Perencanaan, Penganggaran, dan Evaluasi Kinerja Perangkat Daerah	
[SUB KEGIATAN] X.XX.01.1.01.0007 Evaluasi Kinerja Perangkat Daerah	
Jumlah Laporan Evaluasi Kinerja Perangkat Daerah	Rp 100,000,000.00
[SUB KEGIATAN] X.XX.01.1.01.0006 Koordinasi dan Penyusunan Laporan Capaian Kinerja dan Ikhtisar Realisasi Kinerja SKPD	
Jumlah Laporan Capaian Kinerja dan Ikhtisar Realisasi Kinerja SKPD dan Laporan Hasil Koordinasi Penyusunan Laporan Capaian Kinerja dan Ikhtisar Realisasi Kinerja SKPD	Rp 69,737,500.00
[SUB KEGIATAN] X.XX.01.1.01.0005 Koordinasi dan Penyusunan Perubahan DPA- SKPD	
Jumlah Dokumen Perubahan DPA-SKPD dan Laporan Hasil Koordinasi Penyusunan Dokumen Perubahan DPA-SKPD	Rp 5,008,010.00
[SUB KEGIATAN] X.XX.01.1.01.0004 Koordinasi dan Penyusunan DPA-SKPD	
Jumlah Dokumen DPA-SKPD dan Laporan Hasil Koordinasi Penyusunan Dokumen DPA-SKPD	Rp 150,000,000.00
[SUB KEGIATAN] X.XX.01.1.01.0003 Koordinasi dan Penyusunan Dokumen Perubahan RKA-SKPD	
Jumlah Dokumen Perubahan RKA-SKPD dan Laporan Hasil Koordinasi Penyusunan Dokumen Perubahan RKA-SKPD	Rp 30,000,000.00
[SUB KEGIATAN] X.XX.01.1.01.0002 Koordinasi dan Penyusunan Dokumen RKA- SKPD	
Jumlah Dokumen RKA-SKPD dan Laporan Hasil Koordinasi Penyusunan Dokumen RKA-SKPD	Rp 55,800,000.00
[SUB KEGIATAN] X.XX.01.1.01.0001 Penyusunan Dokumen Perencanaan Perangkat Daerah	
Jumlah Dokumen Perencanaan Perangkat Daerah	Rp 230,000,000.00
[KEGIATAN] X.XX.01.1.02 Administrasi Keuangan Perangkat Daerah	
[SUB KEGIATAN] X.XX.01.1.02.0008 Penyusunan Pelaporan dan Analisis Prognosis Realisasi Anggaran	
Jumlah Dokumen Pelaporan dan Analisis Prognosis Realisasi Anggaran	Rp 50,000,000.00
[SUB KEGIATAN] X.XX.01.1.02.0007 Koordinasi dan Penyusunan Laporan Keuangan Bulanan/ Triwulanan/Semesteran SKPD	
Jumlah Laporan Keuangan Bulanan/ Triwulanan/Semesteran SKPD dan Laporan Koordinasi Penyusunan Laporan Keuangan Bulanan/Triwulanan/Semesteran SKPD	Rp 70,000,000.00

Sub Kegiatan	Pagu 2024
[SUB KEGIATAN] X.XX.01.1.02.0006 Pengelolaan dan Penyiapan Bahan Tanggapan Pemeriksaan	
Jumlah Dokumen Bahan Tanggapan Pemeriksaan dan Tindak Lanjut Pemeriksaan	Rp 85,000,000.00
[SUB KEGIATAN] X.XX.01.1.02.0005 Koordinasi dan Penyusunan Laporan Keuangan Akhir Tahun SKPD	
Jumlah Laporan Keuangan Akhir Tahun SKPD dan Laporan Hasil Koordinasi Penyusunan Laporan Keuangan Akhir Tahun SKPD	Rp 190,000,000.00
[SUB KEGIATAN] X.XX.01.1.02.0004 Koordinasi dan Pelaksanaan Akuntansi SKPD	
Jumlah Dokumen Hasil Koordinasi dan Pelaksanaan Akuntansi SKPD	Rp 25,000,000.00
[SUB KEGIATAN] X.XX.01.1.02.0003 Pelaksanaan Penatausahaan dan Pengujian/Verifikasi Keuangan SKPD	
Jumlah Dokumen Penatausahaan dan Pengujian/Verifikasi Keuangan SKPD	Rp 20,000,000.00
[SUB KEGIATAN] X.XX.01.1.02.0002 Penyediaan Administrasi Pelaksanaan Tugas ASN	
Jumlah Dokumen Hasil Penyediaan Administrasi Pelaksanaan Tugas ASN	Rp 2,304,326,000.00
[SUB KEGIATAN] X.XX.01.1.02.0001 Penyediaan Gaji dan Tunjangan ASN	
Jumlah Orang yang Menerima Gaji dan Tunjangan ASN	Rp 133,158,112,960.00
[KEGIATAN] X.XX.01.1.03 Administrasi Barang Milik Daerah pada Perangkat Daerah	
[SUB KEGIATAN] X.XX.01.1.03.0006 Penatausahaan Barang Milik Daerah pada SKPD	
Jumlah Laporan Penatausahaan Barang Milik Daerah pada SKPD	Rp 70,000,000.00
[SUB KEGIATAN] X.XX.01.1.03.0005 Rekonsiliasi dan Penyusunan Laporan Barang Milik Daerah pada SKPD	
Jumlah Laporan Rekonsiliasi dan Penyusunan Laporan Barang Milik Daerah pada SKPD	Rp 30,000,000.00
[SUB KEGIATAN] X.XX.01.1.03.0007 Pemanfaatan Barang Milik Daerah SKPD	
Jumlah Dokumen Hasil Pemanfaatan Barang Milik Daerah SKPD	Rp 55,000,000.00
[SUB KEGIATAN] X.XX.01.1.03.0004 Pembinaan, Pengawasan, dan Pengendalian Barang Milik Daerah pada SKPD	
Jumlah Laporan Hasil Pembinaan, Pengawasan, dan Pengendalian Barang Milik Daerah pada SKPD	Rp 50,000,000.00
[SUB KEGIATAN] X.XX.01.1.03.0003 Koordinasi dan Penilaian Barang Milik Daerah SKPD	
Jumlah Laporan Hasil Penilaian Barang Milik Daerah dan Hasil Koordinasi Penilaian Barang Milik Daerah SKPD	Rp 40,000,000.00
[SUB KEGIATAN] X.XX.01.1.03.0002 Pengamanan Barang Milik Daerah SKPD	
Jumlah Dokumen Pengamanan Barang Milik Daerah SKPD	Rp 25,000,000.00
[SUB KEGIATAN] X.XX.01.1.03.0001 Penyusunan Perencanaan Kebutuhan Barang Milik Daerah SKPD	
Jumlah Rencana Kebutuhan Barang Milik Daerah SKPD	Rp 55,000,000.00
[KEGIATAN] X.XX.01.1.05 Administrasi Kepegawaian Perangkat Daerah	
[SUB KEGIATAN] X.XX.01.1.05.0001 Peningkatan Sarana dan Prasarana Disiplin Pegawai	
Jumlah Unit Peningkatan Sarana dan Prasarana Disiplin Pegawai	Rp 0.00
[SUB KEGIATAN] X.XX.01.1.05.0002 Pengadaan Pakaian Dinas Beserta Atribut Kelengkapannya	
Jumlah Paket Pakaian Dinas Beserta Atribut Kelengkapan	Rp 250,000,000.00
[SUB KEGIATAN] X.XX.01.1.05.0003 Pendataan dan Pengolahan Administrasi Kepegawaian	
Jumlah Dokumen Pendataan dan Pengolahan Administrasi Kepegawaian	Rp 26,000,000.00
[SUB KEGIATAN] X.XX.01.1.05.0004 Koordinasi dan Pelaksanaan Sistem Informasi Kepegawaian	
Jumlah Dokumen Hasil Koordinasi dan Pelaksanaaan Sistem Informasi Kepegawaian	Rp 50,000,000.00
[SUB KEGIATAN] X.XX.01.1.05.0005 Monitoring, Evaluasi, dan Penilaian Kinerja Pegawai	
Jumlah Dokumen Monitoring, Evaluasi, dan Penilaian Kinerja Pegawai	Rp 50,000,000.00
[SUB KEGIATAN] X.XX.01.1.05.0009 Pendidikan dan Pelatihan Pegawai Berdasarkan Tugas dan Fungsi	
Jumlah Pegawai Berdasarkan Tugas dan Fungsi yang Mengikuti Pendidikan dan Pelatihan	Rp 100,000,000.00
[SUB KEGIATAN] X.XX.01.1.05.0010 Sosialisasi Peraturan Perundang-Undangan	
Jumlah Orang yang Mengikuti Sosialisasi Peraturan Perundang-Undangan	Rp 50,000,000.00
[SUB KEGIATAN] X.XX.01.1.05.0011 Bimbingan Teknis Implementasi Peraturan Perundang-Undangan	
Jumlah Orang yang Mengikuti Bimbingan Teknis Implementasi Peraturan Perundang-Undangan	Rp 26,000,000.00
[KEGIATAN] X.XX.01.1.06 Administrasi Umum Perangkat Daerah	
[SUB KEGIATAN] X.XX.01.1.06.0011 Dukungan Pelaksanaan Sistem Pemerintahan Berbasis Elektronik pada SKPD	
Jumlah Dokumen Dukungan Pelaksanaan Sistem Pemerintahan Berbasis Elektronik pada SKPD	Rp 25,000,000.00
[SUB KEGIATAN] X.XX.01.1.06.0010 Penatausahaan Arsip Dinamis pada SKPD	
Jumlah Dokumen Penatausahaan Arsip Dinamis pada SKPD	Rp 25,000,000.00
[SUB KEGIATAN] X.XX.01.1.06.0009 Penyelenggaraan Rapat Koordinasi dan Konsultasi SKPD	
Jumlah Laporan Penyelenggaraan Rapat Koordinasi dan Konsultasi SKPD	Rp 680,030,000.00
[SUB KEGIATAN] X.XX.01.1.06.0008 Fasilitasi Kunjungan Tamu	
Jumlah Laporan Fasilitasi Kunjungan Tamu	Rp 218,000,000.00
[SUB KEGIATAN] X.XX.01.1.06.0007 Penyediaan Bahan/Material	
Jumlah Paket Bahan/Material yang Disediakan	Rp 75,000,000.00
[SUB KEGIATAN] X.XX.01.1.06.0006 Penyediaan Bahan Bacaan dan Peraturan Perundang-Undangan	
Jumlah Dokumen Bahan Bacaan dan Peraturan Perundang-Undangan yang Disediakan	Rp 115,000,000.00
[SUB KEGIATAN] X.XX.01.1.06.0005 Penyediaan Barang Cetakan dan Penggandaan	
Jumlah Paket Barang Cetakan dan Penggandaan yang Disediakan	Rp 280,000,000.00
[SUB KEGIATAN] X.XX.01.1.06.0004 Penyediaan Bahan Logistik Kantor	
Jumlah Paket Bahan Logistik Kantor yang Disediakan	Rp 1,018,000,000.00
[SUB KEGIATAN] X.XX.01.1.06.0003 Penyediaan Peralatan Rumah Tangga	
Jumlah Paket Peralatan Rumah Tangga yang Disediakan	Rp 150,000,000.00
[SUB KEGIATAN] X.XX.01.1.06.0002 Penyediaan Peralatan dan Perlengkapan Kantor	
Jumlah Paket Peralatan dan Perlengkapan Kantor yang Disediakan	Rp 528,895,613.00

Sub Kegiatan	Pagu 2024
[SUB KEGIATAN] X.XX.01.1.06.0001 Penyediaan Komponen Instalasi Listrik/Penerangan Bangunan Kantor	
Jumlah Paket Komponen Instalasi Listrik/Penerangan Bangunan Kantor yang Disediakan	Rp 398,000,000.00
[KEGIATAN] X.XX.01.1.07 Pengadaan Barang Milik Daerah Penunjang Urusan Pemerintah Daerah	
[SUB KEGIATAN] X.XX.01.1.07.0001 Pengadaan Kendaraan Perorangan Dinas atau Kendaraan Dinas Jabatan	
Jumlah Unit Kendaraan Perorangan Dinas atau Kendaraan Dinas Jabatan yang Disediakan	Rp 450,000,000.00
[SUB KEGIATAN] X.XX.01.1.07.0002 Pengadaan Kendaraan Dinas Operasional atau Lapangan	
Jumlah Unit Kendaraan Dinas Operasional atau Lapangan yang Disediakan	Rp 56,700,000.00
[SUB KEGIATAN] X.XX.01.1.07.0005 Pengadaan Mebel	
Jumlah Paket Mebel yang Disediakan	Rp 175,200,000.00
[SUB KEGIATAN] X.XX.01.1.07.0006 Pengadaan Peralatan dan Mesin Lainnya	
Jumlah Unit Peralatan dan Mesin Lainnya yang Disediakan	Rp 309,000,000.00
[SUB KEGIATAN] X.XX.01.1.07.0009 Pengadaan Gedung Kantor atau Bangunan Lainnya	
Jumlah Unit Gedung Kantor atau Bangunan Lainnya yang Disediakan	Rp 50,000,000.00
[SUB KEGIATAN] X.XX.01.1.07.0010 Pengadaan Sarana dan Prasarana Gedung Kantor atau Bangunan Lainnya	
Jumlah Unit Sarana dan Prasarana Gedung Kantor atau Bangunan Lainnya yang Disediakan	Rp 70,000,000.00
[SUB KEGIATAN] X.XX.01.1.07.0011 Pengadaan Sarana dan Prasarana Pendukung Gedung Kantor atau Bangunan Lainnya	
Jumlah Unit Sarana dan Prasarana Pendukung Gedung Kantor atau Bangunan Lainnya yang Disediakan	Rp 30,000,000.00
[KEGIATAN] X.XX.01.1.08 Penyediaan Jasa Penunjang Urusan Pemerintahan Daerah	
[SUB KEGIATAN] X.XX.01.1.08.0004 Penyediaan Jasa Pelayanan Umum Kantor	
Jumlah Laporan Penyediaan Jasa Pelayanan Umum Kantor yang Disediakan	Rp 13,135,063,967.00
[SUB KEGIATAN] X.XX.01.1.08.0003 Penyediaan Jasa Peralatan dan Perlengkapan Kantor	
Jumlah Laporan Penyediaan Jasa Peralatan dan Perlengkapan Kantor yang Disediakan	Rp 142,000,000.00
[SUB KEGIATAN] X.XX.01.1.08.0002 Penyediaan Jasa Komunikasi, Sumber Daya Air dan Listrik	
Jumlah Laporan Penyediaan Jasa Komunikasi, Sumber Daya Air dan Listrik yang Disediakan	Rp 7,665,134,889.00
[SUB KEGIATAN] X.XX.01.1.08.0001 Penyediaan Jasa Surat Menyurat	
Jumlah Laporan Penyediaan Jasa Surat Menyurat	Rp 65,000,000.00
[KEGIATAN] X.XX.01.1.09 Pemeliharaan Barang Milik Daerah Penunjang Urusan Pemerintahan Daerah	
[SUB KEGIATAN] X.XX.01.1.09.0011 Pemeliharaan/Rehabilitasi Sarana dan Prasarana Pendukung Gedung Kantor atau Bangunan Lainnya	
Jumlah Sarana dan Prasarana Pendukung Gedung Kantor atau Bangunan Lainnya yang Dipelihara/Direhabilitasi	Rp 20,000,000.00
[SUB KEGIATAN] X.XX.01.1.09.0010 Pemeliharaan/Rehabilitasi Sarana dan Prasarana Gedung Kantor atau Bangunan Lainnya	
Jumlah Sarana dan Prasarana Gedung Kantor atau Bangunan Lainnya yang Dipelihara/Direhabilitasi	Rp 556,318,773.00
[SUB KEGIATAN] X.XX.01.1.09.0009 Pemeliharaan/Rehabilitasi Gedung Kantor dan Bangunan Lainnya	
Jumlah Gedung Kantor dan Bangunan Lainnya yang Dipelihara/Direhabilitasi	Rp 5,850,000,000.00
[SUB KEGIATAN] X.XX.01.1.09.0008 Pemeliharaan Aset Tak Berwujud	
Jumlah Aset Tak Berwujud yang Dipelihara	Rp 100,000,000.00
[SUB KEGIATAN] X.XX.01.1.09.0007 Pemeliharaan Aset Tetap Lainnya	
Jumlah Aset Tetap Lainnya yang Dipelihara	Rp 500,000,000.00
[SUB KEGIATAN] X.XX.01.1.09.0006 Pemeliharaan Peralatan dan Mesin Lainnya	
Jumlah Peralatan dan Mesin Lainnya yang Dipelihara	Rp 550,000,000.00
[SUB KEGIATAN] X.XX.01.1.09.0005 Pemeliharaan Mebel	
Jumlah Mebel yang Dipelihara	Rp 250,000,000.00
[SUB KEGIATAN] X.XX.01.1.09.0003 Penyediaan Jasa Pemeliharaan, Biaya Pemeliharaan dan Perizinan Alat Besar	
Jumlah Alat Besar yang Dipelihara dan Dibayarkan Perizinannya	Rp 300,000,000.00
[SUB KEGIATAN] X.XX.01.1.09.0002 Penyediaan Jasa Pemeliharaan, Biaya Pemeliharaan, Pajak dan Perizinan Kendaraan Dinas Operasional atau Lapangan	
Jumlah Kendaraan Dinas Operasional atau Lapangan yang Dipelihara dan Dibayarkan Pajak dan Perizinannya	Rp 500,000,000.00
[SUB KEGIATAN] X.XX.01.1.09.0001 Penyediaan Jasa Pemeliharaan, Biaya Pemeliharaan dan Pajak Kendaraan Perorangan Dinas atau Kendaraan Dinas Jabatan	
Jumlah Kendaraan Perorangan Dinas atau Kendaraan Dinas Jabatan yang Dipelihara dan Dibayarkan Pajaknya	Rp 267,400,000.00
[KEGIATAN] X.XX.01.1.10 Peningkatan Pelayanan BLUD	
[SUB KEGIATAN] X.XX.01.1.10.0001 Pelayanan dan Penunjang Pelayanan BLUD	
Jumlah BLUD yang Menyediakan Pelayanan dan Penunjang Pelayanan	Rp 113,000,000.00
[OPD] Dinas Pekerjaan Umum, Penataan Ruang dan Pertanahan	
[URUSAN] URUSAN PEMERINTAHAN BIDANG PEKERJAAN UMUM DAN PENATAAN RUANG	
[TUJUAN] Peningkatan ketersediaan dan kemudahan akses serta efisien pemanfaatan air untuk memenuhi kebutuhan domestik, peningkatan produktivitas pertanian, dan pengurangan risiko/kerentanan bencana alam	
[SASARAN] Meningkatnya ketersediaan dan kemudahan akses serta efisien pemanfaatan air untuk memenuhi kebutuhan domestik, peningkatan produktivitas pertanian, dan pengurangan risiko/kerentanan bencana alam	
[PROGRAM] 1.03.02 PROGRAM PENGELOLAAN SUMBER DAYA AIR (SDA)	
[KEGIATAN] 1.03.02.1.01 Pengelolaan SDA dan Bangunan Pengaman Pantai pada Wilayah Sungai Lintas Daerah Kabupaten/Kota	
[SUB KEGIATAN] 1.03.02.1.01.0107 Operasi dan Pemeliharaan Tanggul dan Tebing Sungai	
Panjang Tanggul dan Tebing Sungai yang Dipelihara	Rp 0.00
[SUB KEGIATAN] 1.03.02.1.01.0097 Operasi dan Pemeliharaan Kanal Banjir	
Panjang Kanal Banjir yang Dioperasikan dan Dipelihara	Rp 0.00
[SUB KEGIATAN] 1.03.02.1.01.0092 Operasi dan Pemeliharaan Polder/Kolam Retensi	
Jumlah Polder/Kolam Retensi yang Dioperasikan dan Dipelihara	Rp 0.00
[SUB KEGIATAN] 1.03.02.1.01.0082 Operasi dan Pemeliharaan Breakwater/Seawall dan Bangunan Pengaman Pantai Lainnya	
Panjang Breakwater/Seawall dan Bangunan Pengaman Pantai Lainnya yang Dioperasikan dan Dipelihara	Rp 0.00
[SUB KEGIATAN] 1.03.02.1.01.0122 Penyusunan Rencana Teknis dan Dokumen Lingkungan Hidup untuk Konstruksi Pengendali Banjir, Lahar, dan Pengaman Pantai	
Jumlah Dokumen Rencana Teknis dan Dokumen Lingkungan Hidup untuk Konstruksi Pengendali Banjir, Lahar, dan Pengaman Pantai yang Disusun	Rp 393,300,000.00
[SUB KEGIATAN] 1.03.02.1.01.0121 Penyusunan Rencana Teknis dan Dokumen Lingkungan Hidup untuk Konstruksi Bendungan, Embung, dan Bangunan Penampung Air Lainnya	

Sub Kegiatan	Pagu 2024
Jumlah Dokumen Rencana Teknis dan Dokumen Lingkungan Hidup untuk Konstruksi Bendungan, Danau dan Bangunan Penampung Air Lainnya yang Disusun	Rp 0.00
[SUB KEGIATAN] 1.03.02.1.01.0120 Pembangunan Embung dan Penampung Air Lainnya	
Jumlah Embung dan Penampung Air Lainnya yang Dibangun	Rp 0.00
[SUB KEGIATAN] 1.03.02.1.01.0118 Pembangunan Bangunan Perkuatan Tebing	
Panjang Bangunan Perkuatan Tebing yang Dibangun	Rp 199,000,000.00
[SUB KEGIATAN] 1.03.02.1.01.0096 Pembangunan Seawall dan Bangunan Pengaman Pantai Lainnya	
Panjang Seawall dan Bangunan Pengaman Pantai Lainnya yang Dibangun	Rp 1,227,355,154.00
[SUB KEGIATAN] 1.03.02.1.01.0079 Normalisasi/Restorasi Sungai	
Panjang Sungai yang Dinormalisasi/Direstorasi	Rp 96,010,000.00
[SUB KEGIATAN] 1.03.02.1.01.0075 Koordinasi dan Sinkronisasi Peningkatan Kapasitas Kelembagaan Pengelolaan Sumber Daya Air Kewenangan Provinsi	
Jumlah Lembaga Pengelolaan Sumber Daya Air Kewenangan Provinsi yang Ditingkatkan Kapasitasnya melalui Koordinasi dan Sinkronisasi	Rp 277,943,994.00
[SUB KEGIATAN] 1.03.02.1.01.0009 Pembangunan Tanggul Sungai	
Panjang Tanggul Sungai yang Dibangun	Rp 5,189,474,000.00
[KEGIATAN] 1.03.02.1.02 Pengembangan dan Pengelolaan Sistem Irigasi Primer dan Sekunder pada Daerah Irigasi yang Luasnya 1000 Ha-3000 Ha dan Daerah Irigasi Lintas Daerah Kabupaten/Kota	
[SUB KEGIATAN] 1.03.02.1.02.0021 Operasi dan Pemeliharaan Jaringan Irigasi Permukaan	
Panjang Jaringan Irigasi Permukaan yang Dioperasikan dan Dipelihara	Rp 0.00
[SUB KEGIATAN] 1.03.02.1.02.0002 Pembangunan Jaringan Irigasi Permukaan	
Panjang Jaringan Irigasi Permukaan yang Dibangun	Rp 0.00
[TUJUAN] Peningkatan Cakupan Layanan Infrastruktur Dasar Bidang Cipta Karya	
[SASARAN] Meningkatnya cakupan pelayanan air minum layak	
[PROGRAM] 1.03.03 PROGRAM PENGELOLAAN DAN PENGEMBANGAN SISTEM PENYEDIAAN AIR MINUM	
[KEGIATAN] 1.03.03.1.01 Pengelolaan dan Pengembangan Sistem Penyediaan Air Minum (SPAM) Lintas Kabupaten/Kota	
[SUB KEGIATAN] 1.03.03.1.01.0021 Fasilitasi Kerja Sama Penyelenggaraan Sistem Penyediaan Air Minum (SPAM) Lintas Kabupaten/Kota	
Jumlah Kabupaten/Kota yang difasilitasi Kerja Sama Penyelenggaraan Sistem Penyediaan Air Minum (SPAM)	Rp 0.00
[SUB KEGIATAN] 1.03.03.1.01.0020 Optimalisasi Sistem Penyediaan Air Minum (SPAM) Lintas Kabupaten/Kota	
Jumlah Sistem Penyediaan Air Minum (SPAM) Lintas Kabupaten/Kota yang dioptimalisasi	Rp 0.00
[SUB KEGIATAN] 1.03.03.1.01.0019 Operasi dan Pemeliharaan Sistem Penyediaan Air Minum (SPAM)	
Jumlah Sistem Penyediaan Air Minum (SPAM) yang dioperasikan dan dipelihara	Rp 0.00
[SUB KEGIATAN] 1.03.03.1.01.0018 Peningkatan Sistem Penyediaan Air Minum (SPAM) Lintas Kabupaten/Kota	
Kapasitas Sistem Penyediaan Air Minum (SPAM) Lintas Kabupaten/Kota yang ditingkatkan	Rp 750,544,096.00
[SUB KEGIATAN] 1.03.03.1.01.0017 Pembangunan Sistem Penyediaan Air Minum (SPAM) Lintas Kabupaten/Kota	
Kapasitas Sistem Penyediaan Air Minum (SPAM) Lintas Kabupaten/Kota yang dibangun	Rp 0.00
[SUB KEGIATAN] 1.03.03.1.01.0016 Pembinaan dan Pemberdayaan Masyarakat dalam Pengelolaan dan Pengembangan Sistem Penyediaan Air Minum (SPAM)	
Jumlah Masyarakat yang dibina dan diberdayakan dalam Pengelolaan dan Pengembangan Sistem Penyediaan Air Minum (SPAM)	Rp 0.00
[SUB KEGIATAN] 1.03.03.1.01.0015 Penyusunan Rencana, Kebijakan, Strategi dan Teknis Sistem Penyediaan Air Minum (SPAM)	
Jumlah Dokumen Rencana, Kebijakan, Strategi dan Teknis Sistem Penyediaan Air Minum (SPAM) yang disusun	Rp 1,867,784,000.00
[SUB KEGIATAN] 1.03.03.1.01.0014 Pembinaan Pengelolaan dan Pengembangan Sistem Penyediaan Air Minum (SPAM) Kabupaten/Kota	
Jumlah Kabupaten/Kota yang Dibina dalam Pengelolaan dan Pengembangan Sistem Penyediaan Air Minum (SPAM)	Rp 0.00
[SUB KEGIATAN] 1.03.03.1.01.0013 Peningkatan Kapasitas Kelembagaan Sistem Penyediaan Air Minum (SPAM)	
Jumlah Lembaga Sistem Penyediaan Air Minum (SPAM) yang ditingkatkan kapasitasnya	Rp 0.00
[SASARAN] Meningkatnya pelayanan pengolahan limbah domestik	
[PROGRAM] 1.03.05 PROGRAM PENGELOLAAN DAN PENGEMBANGAN SISTEM AIR LIMBAH	
[KEGIATAN] 1.03.05.1.01 Pengelolaan dan Pengembangan Sistem Air Limbah Domestik Regional	
[SUB KEGIATAN] 1.03.05.1.01.0015 Penyusunan Rencana, Kebijakan, Strategi dan Teknis Sistem Pengelolaan Air Limbah Domestik (SPALD)	
Jumlah Dokumen Rencana, Kebijakan, Strategi dan Teknis Sistem Pengelolaan Air Limbah Domestik (SPALD) yang disusun	Rp 580,298,000.00
[SUB KEGIATAN] 1.03.05.1.01.0014 Pembinaan dan Pemberdayaan Masyarakat dalam Pengembangan Sistem Pengelolaan Air Limbah Domestik (SPALD)	
Jumlah Masyarakat yang dibina dan diberdayakan dalam Pengembangan Sistem Pengelolaan Air Limbah Domestik (SPALD)	Rp 223,766,000.00
[SUB KEGIATAN] 1.03.05.1.01.0010 Pembinaan Pengembangan Sistem Pengelolaan Air Limbah Domestik (SPALD) Kabupaten/Kota	
Jumlah Kabupaten/Kota yang Dibina dalam Pengembangan Sistem Pengelolaan Air Limbah Domestik (SPALD)	Rp 0.00
[SASARAN] Meningkatnya pelayanan drainase perkotaan	
[PROGRAM] 1.03.06 PROGRAM PENGELOLAAN DAN PENGEMBANGAN SISTEM DRAINASE	
[KEGIATAN] 1.03.06.1.01 Pengelolaan dan Pengembangan Sistem Drainase yang Terhubung Langsung dengan Sungai Lintas Daerah Kabupaten/Kota dan Kawasan Strategis Provinsi	
[SUB KEGIATAN] 1.03.06.1.01.0013 Supervisi Pembangunan/Peningkatan/Rehabilitasi Sistem Drainase Perkotaan	
Jumlah Konsultasi Supervisi Pembangunan/Peningkatan/Rehabilitasi Sistem Drainase Perkotaan	Rp 0.00
[SUB KEGIATAN] 1.03.06.1.01.0012 Penyusunan Rencana, Kebijakan, Strategi dan Teknis Sistem Drainase Perkotaan	
Jumlah Dokumen Rencana, Kebijakan, Strategi dan Teknis Sistem Drainase Perkotaan yang disusun	Rp 0.00
[SUB KEGIATAN] 1.03.06.1.01.0011 Penyediaan Sarana Pendukung Sistem Drainase Perkotaan	

Sub Kegiatan	Pagu 2024
Jumlah Sarana Pendukung Sistem Drainase Perkotaan yang Disediakan	Rp 198,820,000.00
[SUB KEGIATAN] 1.03.06.1.01.0010 Operasi dan Pemeliharaan Sistem Drainase Perkotaan	
Jumlah Sistem Drainase Perkotaan yang Beroperasi dan Terpelihara	Rp 0.00
[SUB KEGIATAN] 1.03.06.1.01.0008 Pembangunan Sistem Drainase Perkotaan	
Jumlah Sistem Drainase Perkotaan yang Dibangun	Rp 0.00
[TUJUAN] Penataan Infrastruktur bangunan lingkungan dan bangunan gedung untuk kepentingan Straregis Daerah Provinsi	
[SASARAN] Terwujudnya tertib penyelenggaraan penataan bangunan dan lingkungan untuk kepentingan Strategis Daerah Provinsi	
[PROGRAM] 1.03.09 PROGRAM PENATAAN BANGUNAN DAN LINGKUNGANNYA	
[KEGIATAN] 1.03.09.1.01 Penyelenggaraan Penataan Bangunan dan Lingkungan di Kawasan Strategis Daerah Provinsi dan Lintas Daerah Kabupaten/Kota	
[SUB KEGIATAN] 1.03.09.1.01.0012 Pembinaan Penataan Bangunan dan Lingkungan kepada Pemerintah Kabupaten/Kota	
Jumlah Kabupaten/Kota yang mendapatkan pembinaan Penataan Bangunan dan Lingkungan	Rp 0.00
[SUB KEGIATAN] 1.03.09.1.01.0011 Pengawasan Penataan Bangunan dan Lingkungan	
Jumlah Dokumen Pengawasan Penataan Bangunan dan Lingkungan	Rp 0.00
[SUB KEGIATAN] 1.03.09.1.01.0010 Supervisi Penataan Bangunan dan Lingkungan Kawasan Cagar Budaya, Kawasan Pariwisata, Kawasan Sistem Perkotaan Nasional dan Kawasan Strategis Lainnya	
Jumlah Bangunan dan Lingkungan Kawasan Cagar Budaya, Kawasan Pariwisata, Kawasan Sistem Perkotaan Nasional dan Kawasan Strategis Lainnya yang mendapatkan Supervisi dalam Penataan	Rp 0.00
[SUB KEGIATAN] 1.03.09.1.01.0009 Penyusunan Rencana dan Teknis Penataan Bangunan dan Lingkungan di Kawasan Strategis Daerah Provinsi dan Lintas Daerah Kabupaten/Kota	
Jumlah Dokumen Rencana dan Teknis Penataan Bangunan dan Lingkungan di Kawasan Strategis Daerah Provinsi dan Lintas Daerah Kabupaten/Kota yang Disusun	Rp 0.00
[SUB KEGIATAN] 1.03.09.1.01.0008 Penataan Bangunan dan Lingkungan Kawasan Cagar Budaya, Kawasan Pariwisata, Kawasan Sistem Perkotaan Nasional dan Kawasan Strategis Lainnya	
Jumlah Bangunan dan Lingkungan Kawasan Cagar Budaya, Kawasan Pariwisata, Kawasan Sistem Perkotaan Nasional dan Kawasan Strategis Lainnya yang Ditata	Rp 13,830,324,096.00
[SASARAN] Terwujudnya tertib penyelenggaraan bangunan gedung untuk kepentingan Strategis Daerah Provinsi	
[PROGRAM] 1.03.08 PROGRAM PENATAAN BANGUNAN GEDUNG	
[KEGIATAN] 1.03.08.1.01 Penetapan dan Penyelenggaraan Bangunan Gedung untuk Kepentingan Strategis Daerah Provinsi	
[SUB KEGIATAN] 1.03.08.1.01.0018 Pembinaan dan Pengawasan Pembangunan Bangunan Gedung Negara kepada Pemerintah Kabupaten/Kota	
Jumlah Kabupaten/Kota yang mendapatkan Pembinaan dan Pengawasan Pembangunan Bangunan Gedung Negara	Rp 0.00
[SUB KEGIATAN] 1.03.08.1.01.0020 Pemeliharaan, Perawatan, dan Pemeriksaan Berkala Bangunan Gedung untuk Kepentingan Strategis Daerah Provinsi	
Jumlah Bangunan Gedung untuk Kepentingan Strategis Provinsi yang Dipelihara, Dirawat, dan Diperiksa Berkala	Rp 0.00
[SUB KEGIATAN] 1.03.08.1.01.0019 Pembangunan, Pemanfaatan, Pelestariaan dan Pembongkaran Bangunan Gedung untuk Kepentingan Strategis Daerah Provinsi	
Jumlah Dokumen Pembangunan, Pemanfaatan, Pelestariaan dan Pembongkaran Bangunan Gedung untuk Kepentingan Strategis Daerah Provinsi	Rp 1,577,537,096.00
[SUB KEGIATAN] 1.03.08.1.01.0016 Pengubahsuaian Bangunan Gedung untuk Kepentingan Strategis Daerah Provinsi	
Jumlah Bangunan Gedung untuk Kepentingan Strategis Daerah Provinsi yang Diubahsuaikan	Rp 19,770,456,096.00
[SUB KEGIATAN] 1.03.08.1.01.0015 Pendaftaran Huruf Daftar Nomor (HDNo) Bangunan Gedung Negara	
Jumlah Bangunan Gedung Negara yang Terdaftar Huruf Daftar Nomor (HDNo)	Rp 0.00
[SUB KEGIATAN] 1.03.08.1.01.0013 Pelaksanaan Pengelolaan Rumah Negara	
Jumlah Rumah Negara yang Dikelola	Rp 33,055,904,048.00
[TUJUAN] Peningkatan kelancaran konektivitas dan akses jalan yang lebih merata	
[SASARAN] Persentase Jalan Kondisi Mantap	
[PROGRAM] 1.03.10 PROGRAM PENYELENGGARAAN JALAN	
[KEGIATAN] 1.03.10.1.01 Penyelenggaraan Jalan Provinsi	
[SUB KEGIATAN] 1.03.10.1.01.0044 Pengelolaan Leger Jalan	
Jumlah Dokumen Leger Jalan yang Dikelola	Rp 0.00
[SUB KEGIATAN] 1.03.10.1.01.0043 Survey Kondisi Jalan/Jembatan	
Panjang Jalan/Jembatan yang Disurvey Kondisinya	Rp 1,500,000,000.00
[SUB KEGIATAN] 1.03.10.1.01.0042 Pembangunan Jalan	
Panjang Jalan yang Dibangun	Rp 9,586,922,483.00
[SUB KEGIATAN] 1.03.10.1.01.0041 Penyusunan Rencana, Kebijakan, Strategi dan Teknis Pengembangan Jaringan Jalan serta Perencanaan Teknis Penyelenggaraan Jalan dan Jembatan	
Jumlah Dokumen Rencana, Kebijakan, Strategi dan Teknis Pengembangan Jaringan Jalan serta Perencanaan Teknis Penyelenggaraan Jalan dan Jembatan yang Disusun	Rp 1,704,657,580.00
[SUB KEGIATAN] 1.03.10.1.01.0040 Pelebaran Jalan Menuju Standar	
Panjang Jalan yang Dilebarkan Menuju Standar	Rp 0.00
[SUB KEGIATAN] 1.03.10.1.01.0038 Pemeliharaan Berkala Jalan	
Panjang Jalan yang Dipelihara Secara Berkala	Rp 0.00
[SUB KEGIATAN] 1.03.10.1.01.0035 Pelebaran Jalan Menambah Lajur	
Panjang Jalan yang Dilebarkan Menambah Lajur	Rp 0.00
[SUB KEGIATAN] 1.03.10.1.01.0033 Pemeliharaan Rutin Jalan	
Panjang Jalan yang Dipelihara Secara Rutin	Rp 0.00
[SUB KEGIATAN] 1.03.10.1.01.0032 Pembangunan Jembatan	
Jumlah Jembatan yang Dibangun	Rp 0.00
[SUB KEGIATAN] 1.03.10.1.01.0031 Rekonstruksi Jalan	
Panjang Jalan yang Direkonstruksi	Rp 30,683,784,480.00
[SUB KEGIATAN] 1.03.10.1.01.0030 Rehabilitasi Jalan	
Panjang Jalan yang Direhabilitasi	Rp 0.00
[SUB KEGIATAN] 1.03.10.1.01.0028 Pemantauan dan Evaluasi Penyelenggaraan Jalan/Jembatan	
Panjang Jalan Kewenangan Provinsi yang Dipantau dan Dievaluasi Penyelenggaraannya	Rp 0.00
[SUB KEGIATAN] 1.03.10.1.01.0027 Pemeliharaan Berkala Jembatan	
Jumlah Jembatan yang Dipelihara Secara Berkala	Rp 0.00
[SUB KEGIATAN] 1.03.10.1.01.0026 Pemeliharaan Rutin Jembatan	
Jumlah Jembatan yang Dipelihara Secara Rutin	Rp 0.00
[SUB KEGIATAN] 1.03.10.1.01.0025 Rehabilitasi Jembatan	
Jumlah Jembatan yang Direhabilitasi	Rp 0.00

Sub Kegiatan	Pagu 2024
[SUB KEGIATAN] 1.03.10.1.01.0024 Pengawasan Penyelenggaraan Jalan Kewenangan Provinsi	
Panjang Jalan Kewenangan Provinsi yang Penyelenggaraannya Diawasi	Rp 1,613,648,000.00
[TUJUAN] Perwujudan ruang wilayah yang aman, nyaman, produktif, dan berkelanjutan melalui pelaksanaan perencanaan tata ruang, pemanfaatan ruang, dan pengendalian pemanfaatan ruang	
[SASARAN] Persentase proses Revisi RTRW Provinsi dan ditetapkan/perda	
[PROGRAM] 1.03.12 PROGRAM PENYELENGGARAAN PENATAAN RUANG	
[KEGIATAN] 1.03.12.1.01 Penetapan Rencana Tata Ruang Wilayah dan Rencana Rinci Tata Ruang Provinsi	
[SUB KEGIATAN] 1.03.12.1.01.0009 Sosialisasi Peraturan Perundang-undangan dan Pedoman Bidang Penataan ruang	
Jumlah pemangku kepentingan yang mengikuti kegiatan sosialisasi	Rp 0.00
[SUB KEGIATAN] 1.03.12.1.01.0007 Pelaksanaan Persetujuan Substansi RTRW Provinsi	
Jumlah surat persetujuan substansi RTRW Provinsi	Rp 312,423,048.00
[SUB KEGIATAN] 1.03.12.1.01.0006 Penetapan RTRW Provinsi	
Jumlah Perda RTRW Provinsi	Rp 0.00
[SUB KEGIATAN] 1.03.12.1.01.0005 Penyebarluasan Informasi Penataan Ruang	
Jumlah publikasi informasi penataan ruang	Rp 0.00
[KEGIATAN] 1.03.12.1.02 Koordinasi dan Sinkronisasi Perencanaan Tata Ruang	
[SUB KEGIATAN] 1.03.12.1.02.0013 Koordinasi dan Sinkronisasi Penyusunan RTRW Provinsi	
Jumlah Dokumen Koordinasi dan Sinkronisasi Penyusunan RTRW Provinsi	Rp 0.00
[SUB KEGIATAN] 1.03.12.1.02.0009 Evaluasi Rancangan Peraturan Daerah tentang RTRW Kabupaten/Kota	
Tersedianya Keputusan Gubernur Hasil Evaluasi Ranperda RTRW Kab/Kota sesuai dengan ketentuan waktu yaitu 15 hari	Rp 45,876,000.00
[SUB KEGIATAN] 1.03.12.1.02.0006 Monitoring dan Evaluasi Penyusunan dan Penetapan RTRW dan RDTR Kabupaten/Kota	
Jumlah dokumen monitoring dan evaluasi penyusunan dan penetapan RTRW dan RDTR Kabupaten/Kota	Rp 0.00
[KEGIATAN] 1.03.12.1.03 Koordinasi dan Sinkronisasi Pemanfataan Ruang Daerah Provinsi	
[SUB KEGIATAN] 1.03.12.1.03.0007 Pelaksanaan Sinkronisasi Program Pemanfaatan Ruang	
Jumlah dokumen sinkronisasi program pemanfaatan ruang	Rp 90,844,000.00
[KEGIATAN] 1.03.12.1.04 Koordinasi dan Sinkronisasi Pengendalian Pemanfataan Ruang Daerah Provinsi	
[SUB KEGIATAN] 1.03.12.1.04.0006 Pengawasan TURBINLAK dan Pengawasan Fungsi dan Manfaat	
Dokumen hasil Peniliaian kinerja Pengaturan, Pembinaan dan Pelaksanaan Penataan Ruang dan Penilaian Kinerja Fungsi dan Manfaat	Rp 0.00
[SUB KEGIATAN] 1.03.12.1.04.0007 Pengawasan kinerja pemenuhan standar teknis kawasan	
Dokumen hasil Penilaian Kinerja Pemenuhan Standar Teknis Kawasan	Rp 88,078,000.00
[SUB KEGIATAN] 1.03.12.1.04.0004 Koordinasi Pelaksanaan Penataan Ruang	
Jumlah Dokumen Koordinasi Pelaksanaan Penataan Ruang	Rp 89,134,000.00
[SUB KEGIATAN] 1.03.12.1.04.0003 Operasionalisasi Tugas dan Fungsi Penyidik Pegawai Negeri Sipil (PPNS) Bidang Penataan Ruang	
Jumlah Kasus yang Ditangani Penyidik Pegawai Negeri Sipil (PPNS) Bidang Penataan Ruang	Rp 0.00
[TUJUAN] Peningkatan pembinaan SDM untuk pemenuhan kebutuhan SDM bidang konstruksi yang kompeten dan profesional	
[SASARAN] Meningkatnya pembinaan SDM untuk pemenuhan kebutuhan SDM bidang konstruksi yang kompeten dan profesional	
[PROGRAM] 1.03.11 PROGRAM PENGEMBANGAN JASA KONSTRUKSI	
[KEGIATAN] 1.03.11.1.01 Penyelenggaraan Pelatihan Tenaga Ahli Konstruksi	
[SUB KEGIATAN] 1.03.11.1.01.0016 Identifikasi Potensi Kerja Sama dan Pemberdayaan Jasa Konstruksi	
Jumlah Lembaga Jasa Konstruksi yang Diidentifikasi Potensi Kerja Sama dan Pemberdayaannya	Rp 0.00
[SUB KEGIATAN] 1.03.11.1.01.0014 Fasilitasi Sertifikasi Tenaga Kerja Konstruksi Kualifikasi Ahli	
Jumlah Tenaga Kerja Konstruksi Kualifikasi Ahli Difasilitasi Sertifikasi	Rp 140,082,419.00
[SUB KEGIATAN] 1.03.11.1.01.0012 Pembinaan dan Peningkatan Kapasitas Kelembagaan Konstruksi	
Jumlah Lembaga Jasa Konstruksi yang Dibina dan Ditingkatkan Kapasitasnya	Rp 64,086,433.00
[SUB KEGIATAN] 1.03.11.1.01.0011 Pelatihan Tenaga Kerja Konstruksi Kualifikasi Ahli	
Jumlah Tenaga Kerja Konstruksi Kualifikasi Ahli yang Dilatih	Rp 168,578,175.00
[SUB KEGIATAN] 1.03.11.1.01.0010 Penyediaan Training Need Assessment (TNA) Pelatihan Tenaga Kerja Konstruksi Kualifikasi Ahli	
Jumlah Dokumen Training Need Assessment (TNA) Pelatihan Tenaga Kerja Konstruksi Kualifikasi Ahli yang Disediakan	Rp 0.00
[SUB KEGIATAN] 1.03.11.1.01.0009 Penyediaan Instruktur/Asesor/Penyelenggara Pelatihan Tenaga Ahli Konstruksi	
Jumlah Instruktur/Asesor/Penyelenggara Pelatihan Tenaga Kerja Konstruksi Kualifikasi Ahli yang Disediakan	Rp 0.00
[KEGIATAN] 1.03.11.1.02 Penyelenggaraan Sistem Informasi Jasa Konstruksi (SIPJAKI) Cakupan Daerah Provinsi	
[SUB KEGIATAN] 1.03.11.1.02.0009 Peningkatan Kapasitas Pengelolaan SIPJAKI	
Jumlah Pengelola SIPJAKI yang Ditingkatkan Kapasitasnya	Rp 0.00
[SUB KEGIATAN] 1.03.11.1.02.0008 Penyediaan Data dan Informasi Jasa Konstruksi Cakupan Provinsi	
Jumlah Dokumen Data dan Infromasi Jasa Konstruksi Cakupan Provinsi yang Disediakan	Rp 80,921,125.00
[SUB KEGIATAN] 1.03.11.1.02.0007 Penyediaan Perangkat Pendukung Layanan Informasi Jasa Konstruksi	
Jumlah Perangkat Pendukung Layanan Informasi Jasa Konstruksi yang Disediakan	Rp 0.00
[SUB KEGIATAN] 1.03.11.1.02.0006 Operasionalisasi Layanan Informasi Jasa Konstruksi	
Jumlah Layanan Informasi Jasa Konstruksi yang Dioperasikan	Rp 74,827,124.00
[KEGIATAN] 1.03.11.1.03 Kebijakan Khusus Terhadap Penyelenggaraan Jasa Konstruksi	
[SUB KEGIATAN] 1.03.11.1.03.0008 Penyusunan Produk Hukum Daerah terkait Penyelenggaraan Jasa Konstruksi di Provinsi	
Jumlah Dokumen Produk Hukum Daerah terkait Penyelenggaraan Jasa Konstruksi di Provinsi yang Disusun	Rp 39,537,216.00
[SUB KEGIATAN] 1.03.11.1.03.0006 Pembinaan Tertib Usaha, Tertib Penyelenggaraan, dan Tertib Pemanfaatan Produk Jasa Konstruksi	
Jumlah Lembaga Jasa Konstruksi yang Dibina Tertib Usaha, Tertib Penyelenggaraan, dan Tertib Pemanfaatan Produk	Rp 96,967,508.00
[SUB KEGIATAN] 1.03.11.1.03.0004 Pengawasan dan Evaluasi Tertib Penyelenggaraan Jasa Konstruksi Provinsi dan Lintas Kabupaten/Kota	
Jumlah Paket Pekerjaan Jasa Konstruksi Provinsi dan Lintas Kabupaten/Kota yang Diawasi dan Dievaluasi Tertib Penyelenggaraan	Rp 0.00

Sub Kegiatan	Pagu 2024
[URUSAN] URUSAN PEMERINTAHAN BIDANG PERTANAHAN	
[TUJUAN] Perwujudan pengadaan lahan, Penyelesaian Masalah Ganti Kerugian dan Santunan Tanah untuk Pembangunan oleh Pemerintah Daerah Provinsi	
[SASARAN] Terwujudnya pengadaan lahan untuk kepentingan umum	
[PROGRAM] 2.10.03 PROGRAM PENGADAAN TANAH UNTUK KEPENTINGAN UMUM	
[KEGIATAN] 2.10.03.1.01 Penetapan Lokasi Pengadaan Tanah untuk Kepentingan Umum di Wilayah Provinsi	
[SUB KEGIATAN] 2.10.03.1.01.0006 Konsultasi Publik Rencana Pembangunan dalam rangka Penetapan Lokasi Pengadaan Tanah untuk Kepentingan Umum	
Jumlah Laporan Konsultasi Publik Rencana Pembangunan dalam rangka Penetapan Lokasi Pengadaan Tanah untuk Kepentingan Umum	Rp 0.00
[SUB KEGIATAN] 2.10.03.1.01.0005 Pendataan Awal Lokasi Rencana Pembangunan dalam rangka Penetapan Lokasi Pengadaan Tanah untuk Kepentingan Umum	
Daftar Sementara Pihak yang Berhak dan Objek Pengadaan Tanah pada Lokasi Rencana Pembangunan	Rp 0.00
[SUB KEGIATAN] 2.10.03.1.01.0004 Pengumuman Hasil Penetapan Lokasi untuk Kepentingan Umum	
Jumlah Surat Pengumuman Penetapan Lokasi Pengadaan Tanah Bagi Pembangunan untuk Kepentingan Umum	Rp 0.00
[SUB KEGIATAN] 2.10.03.1.01.0003 Koordinasi Pelaksanaan Pengadaan Tanah untuk Kepentingan Umum	
Jumlah Dokumen koordinasi pelaksanaan pengadaan tanah	Rp 0.00
[SUB KEGIATAN] 2.10.03.1.01.0002 Pemberitahuan Rencana Pembangunan dalam rangka Penetapan Lokasi Pengadaan Tanah untuk Kepentingan Umum	
Jumlah Dokumen Pemberitahuan Rencana Pembangunan dalam rangka Penetapan Lokasi Pengadaan Tanah untuk Kepentingan Umum	Rp 0.00
[SASARAN] Terwujudnya Penyelesaian Masalah Ganti Kerugian dan Santunan Tanah untuk Pembangunan oleh Pemerintah Daerah Provinsi	
[PROGRAM] 2.10.06 PROGRAM REDISTRIBUSI TANAH DAN GANTI KERUGIAN TANAH KELEBIHAN MAKSIMUM DAN TANAH ABSENTEE	
[KEGIATAN] 2.10.06.1.01 Penetapan Subyek dan Obyek Redistribusi Tanah Lintas Daerah Kabupaten/Kota dalam 1 (satu) Daerah Provinsi	
[SUB KEGIATAN] 2.10.06.1.01.0003 Koordinasi dan Sinkronisasi Penataan Akses dalam Pemanfaatan Redistribusi Tanah Lintas Daerah Kabupaten/Kota	
Jumlah Berita Acara Pelaksanaan Rapat Koordinasi Penataan Akses dalam rangka Reforma Agraria.	Rp 0.00
[URUSAN] NON URUSAN	
[TUJUAN] Tata Kelola Pemerintahan Daerah yang Transparan dan Akuntabel	
[SASARAN] Terwujudnya Tata Kelola Dinas Pekerjaan Umum, Penataan Ruang dan Pertanahan yang transparan dan akuntabel	
[PROGRAM] X.XX.01 PROGRAM PENUNJANG URUSAN PEMERINTAHAN DAERAH PROVINSI	
[KEGIATAN] X.XX.01.1.01 Perencanaan, Penganggaran, dan Evaluasi Kinerja Perangkat Daerah	
[SUB KEGIATAN] X.XX.01.1.01.0007 Evaluasi Kinerja Perangkat Daerah	
Jumlah Laporan Evaluasi Kinerja Perangkat Daerah	Rp 88,027,940.00
[SUB KEGIATAN] X.XX.01.1.01.0006 Koordinasi dan Penyusunan Laporan Capaian Kinerja dan Ikhtisar Realisasi Kinerja SKPD	
Jumlah Laporan Capaian Kinerja dan Ikhtisar Realisasi Kinerja SKPD dan Laporan Hasil Koordinasi Penyusunan Laporan Capaian Kinerja dan Ikhtisar Realisasi Kinerja SKPD	Rp 276,850,366.00
[SUB KEGIATAN] X.XX.01.1.01.0001 Penyusunan Dokumen Perencanaan Perangkat Daerah	
Jumlah Dokumen Perencanaan Perangkat Daerah	Rp 98,583,000.00
[KEGIATAN] X.XX.01.1.02 Administrasi Keuangan Perangkat Daerah	
[SUB KEGIATAN] X.XX.01.1.02.0005 Koordinasi dan Penyusunan Laporan Keuangan Akhir Tahun SKPD	
Jumlah Laporan Keuangan Akhir Tahun SKPD dan Laporan Hasil Koordinasi Penyusunan Laporan Keuangan Akhir Tahun SKPD	Rp 88,027,940.00
[SUB KEGIATAN] X.XX.01.1.02.0002 Penyediaan Administrasi Pelaksanaan Tugas ASN	
Jumlah Dokumen Hasil Penyediaan Administrasi Pelaksanaan Tugas ASN	Rp 1,599,856,000.00
[SUB KEGIATAN] X.XX.01.1.02.0001 Penyediaan Gaji dan Tunjangan ASN	
Jumlah Orang yang Menerima Gaji dan Tunjangan ASN	Rp 16,340,913,780.00
[KEGIATAN] X.XX.01.1.03 Administrasi Barang Milik Daerah pada Perangkat Daerah	
[SUB KEGIATAN] X.XX.01.1.03.0003 Koordinasi dan Penilaian Barang Milik Daerah SKPD	
Jumlah Laporan Hasil Penilaian Barang Milik Daerah dan Hasil Koordinasi Penilaian Barang Milik Daerah SKPD	Rp 50,000,000.00
[KEGIATAN] X.XX.01.1.05 Administrasi Kepegawaian Perangkat Daerah	
[SUB KEGIATAN] X.XX.01.1.05.0002 Pengadaan Pakaian Dinas Beserta Atribut Kelengkapannya	
Jumlah Paket Pakaian Dinas Beserta Atribut Kelengkapan	Rp 0.00
[SUB KEGIATAN] X.XX.01.1.05.0009 Pendidikan dan Pelatihan Pegawai Berdasarkan Tugas dan Fungsi	
Jumlah Pegawai Berdasarkan Tugas dan Fungsi yang Mengikuti Pendidikan dan Pelatihan	Rp 25,000,000.00
[KEGIATAN] X.XX.01.1.06 Administrasi Umum Perangkat Daerah	
[SUB KEGIATAN] X.XX.01.1.06.0009 Penyelenggaraan Rapat Koordinasi dan Konsultasi SKPD	
Jumlah Laporan Penyelenggaraan Rapat Koordinasi dan Konsultasi SKPD	Rp 716,242,000.00
[SUB KEGIATAN] X.XX.01.1.06.0008 Fasilitasi Kunjungan Tamu	
Jumlah Laporan Fasilitasi Kunjungan Tamu	Rp 248,556,100.00
[SUB KEGIATAN] X.XX.01.1.06.0007 Penyediaan Bahan/Material	
Jumlah Paket Bahan/Material yang Disediakan	Rp 100,000,000.00
[SUB KEGIATAN] X.XX.01.1.06.0006 Penyediaan Bahan Bacaan dan Peraturan Perundang-Undangan	
Jumlah Dokumen Bahan Bacaan dan Peraturan Perundang-Undangan yang Disediakan	Rp 92,156,550.00
[SUB KEGIATAN] X.XX.01.1.06.0005 Penyediaan Barang Cetakan dan Penggandaan	
Jumlah Paket Barang Cetakan dan Penggandaan yang Disediakan	Rp 51,674,900.00
[SUB KEGIATAN] X.XX.01.1.06.0004 Penyediaan Bahan Logistik Kantor	
Jumlah Paket Bahan Logistik Kantor yang Disediakan	Rp 173,789,100.00
[SUB KEGIATAN] X.XX.01.1.06.0003 Penyediaan Peralatan Rumah Tangga	
Jumlah Paket Peralatan Rumah Tangga yang Disediakan	Rp 38,194,800.00
[SUB KEGIATAN] X.XX.01.1.06.0002 Penyediaan Peralatan dan Perlengkapan Kantor	
Jumlah Paket Peralatan dan Perlengkapan Kantor yang Disediakan	Rp 306,018,400.00
[SUB KEGIATAN] X.XX.01.1.06.0001 Penyediaan Komponen Instalasi Listrik/Penerangan Bangunan Kantor	

Sub Kegiatan	Pagu 2024
Jumlah Paket Komponen Instalasi Listrik/Penerangan Bangunan Kantor yang Disediakan	Rp 50,000,000.00
[KEGIATAN] X.XX.01.1.07 Pengadaan Barang Milik Daerah Penunjang Urusan Pemerintah Daerah	
[SUB KEGIATAN] X.XX.01.1.07.0010 Pengadaan Sarana dan Prasarana Gedung Kantor atau Bangunan Lainnya	
Jumlah Unit Sarana dan Prasarana Gedung Kantor atau Bangunan Lainnya yang Disediakan	Rp 100,000,000.00
[SUB KEGIATAN] X.XX.01.1.07.0009 Pengadaan Gedung Kantor atau Bangunan Lainnya	
Jumlah Unit Gedung Kantor atau Bangunan Lainnya yang Disediakan	Rp 100,000,000.00
[SUB KEGIATAN] X.XX.01.1.07.0007 Pengadaan Aset Tetap Lainnya	
Jumlah Unit Aset Tetap Lainnya yang Disediakan	Rp 50,000,000.00
[SUB KEGIATAN] X.XX.01.1.07.0006 Pengadaan Peralatan dan Mesin Lainnya	
Jumlah Unit Peralatan dan Mesin Lainnya yang Disediakan	Rp 1,000,000,000.00
[SUB KEGIATAN] X.XX.01.1.07.0002 Pengadaan Kendaraan Dinas Operasional atau Lapangan	
Jumlah Unit Kendaraan Dinas Operasional atau Lapangan yang Disediakan	Rp 603,133,866.00
[KEGIATAN] X.XX.01.1.08 Penyediaan Jasa Penunjang Urusan Pemerintahan Daerah	
[SUB KEGIATAN] X.XX.01.1.08.0004 Penyediaan Jasa Pelayanan Umum Kantor	
Jumlah Laporan Penyediaan Jasa Pelayanan Umum Kantor yang Disediakan	Rp 4,625,786,296.00
[SUB KEGIATAN] X.XX.01.1.08.0003 Penyediaan Jasa Peralatan dan Perlengkapan Kantor	
Jumlah Laporan Penyediaan Jasa Peralatan dan Perlengkapan Kantor yang Disediakan	Rp 120,000,000.00
[SUB KEGIATAN] X.XX.01.1.08.0002 Penyediaan Jasa Komunikasi, Sumber Daya Air dan Listrik	
Jumlah Laporan Penyediaan Jasa Komunikasi, Sumber Daya Air dan Listrik yang Disediakan	Rp 1,089,035,429.00
[SUB KEGIATAN] X.XX.01.1.08.0001 Penyediaan Jasa Surat Menyurat	
Jumlah Laporan Penyediaan Jasa Surat Menyurat	Rp 12,280,000.00
[KEGIATAN] X.XX.01.1.09 Pemeliharaan Barang Milik Daerah Penunjang Urusan Pemerintahan Daerah	
[SUB KEGIATAN] X.XX.01.1.09.0011 Pemeliharaan/Rehabilitasi Sarana dan Prasarana Pendukung Gedung Kantor atau Bangunan Lainnya	
Jumlah Sarana dan Prasarana Pendukung Gedung Kantor atau Bangunan Lainnya yang Dipelihara/Direhabilitasi	Rp 20,000,000.00
[SUB KEGIATAN] X.XX.01.1.09.0007 Pemeliharaan Aset Tetap Lainnya	
Jumlah Aset Tetap Lainnya yang Dipelihara	Rp 15,000,000.00
[SUB KEGIATAN] X.XX.01.1.09.0006 Pemeliharaan Peralatan dan Mesin Lainnya	
Jumlah Peralatan dan Mesin Lainnya yang Dipelihara	Rp 210,839,400.00
[SUB KEGIATAN] X.XX.01.1.09.0001 Penyediaan Jasa Pemeliharaan, Biaya Pemeliharaan dan Pajak Kendaraan Perorangan Dinas atau Kendaraan Dinas Jabatan	
Jumlah Kendaraan Perorangan Dinas atau Kendaraan Dinas Jabatan yang Dipelihara dan Dibayarkan Pajaknya	Rp 340,402,500.00
[OPD] Dinas Perumahan dan Kawasan Permukiman	
[URUSAN] URUSAN PEMERINTAHAN BIDANG PERUMAHAN DAN KAWASAN PERMUKIMAN	
[TUJUAN] Peningkatan pemenuhan kebutuhan perumahan dan infrastruktur dengan pemanfaatan dan pengelolaan yang partisipatif untuk meningkatkan kualitas hidup masyarakat permukiman yang layak dan aman	
[SASARAN] Meningkatnya Penyediaan Rumah Layak Huni Akibat Bencana Provinsi dan Relokasi Program Pemerintah	
[PROGRAM] 1.04.02 PROGRAM PENGEMBANGAN PERUMAHAN	
[KEGIATAN] 1.04.02.1.01 Pendataan Penyediaan dan Rehabilitasi Rumah Korban Bencana atau Relokasi Program Provinsi	
[SUB KEGIATAN] 1.04.02.1.01.0011 Identifikasi Perumahan di Lokasi Rawan Bencana Provinsi	
Jumlah Dokumen Data Rumah di Lokasi Rawan Bencana Provinsi	Rp 203,618,240.00
[SUB KEGIATAN] 1.04.02.1.01.0006 Pendataan Rumah Sewa Milik Masyarakat, Rumah Susun dan Rumah Khusus	
Jumlah Dokumen Data Rumah Sewa Milik Masyarakat, Rumah Susun, dan Rumah Khusus	Rp 0.00
[SUB KEGIATAN] 1.04.02.1.01.0003 Pengumpulan Data Rumah Korban Bencana Kejadian Sebelumnya yang Belum Tertangani	
Jumlah Dokumen Data Rumah Korban Bencana Kejadian Sebelumnya yang Belum Tertangani	Rp 262,323,240.00
[SUB KEGIATAN] 1.04.02.1.01.0002 Identifikasi Lahan-Lahan Potensial sebagai Lokasi Relokasi Perumahan	
Jumlah Dokumen Data Lahan yang Potensial sebagai Lokasi Relokasi Perumahan	Rp 224,993,240.00
[KEGIATAN] 1.04.02.1.03 Pembangunan dan Rehabilitasi Rumah Korban Bencana atau Relokasi Program Provinsi	
[SUB KEGIATAN] 1.04.02.1.03.0012 Pembangunan Rumah Khusus beserta PSU bagi Korban Bencana Provinsi	
Jumlah Rumah Khusus beserta PSU bagi Korban Bencana Provinsi	Rp 0.00
[SUB KEGIATAN] 1.04.02.1.03.0004 Pembangunan Rumah bagi Korban Bencana	
Jumlah Rumah bagi Korban Bencana Provinsi yang Terbangun	Rp 0.00
[SUB KEGIATAN] 1.04.02.1.03.0001 Rehabilitasi Rumah bagi Korban Bencana	
Jumlah Rumah Korban Bencana Provinsi yang Terehabilitasi	Rp 0.00
[SASARAN] Meningkatkan Akses Terhadap Infrastruktur dan Pelayanan Dasar di Permukiman Kumuh	
[PROGRAM] 1.04.03 PROGRAM KAWASAN PERMUKIMAN	
[KEGIATAN] 1.04.03.1.01 Penataan Kawasan Permukiman Kumuh dengan Luas 10 (Sepuluh) Ha sampai dengan di Bawah 15 (Lima Belas) Ha	
[SUB KEGIATAN] 1.04.03.1.01.0019 Peningkatan Kesadaran Keluarga dalam Mewujudkan Rumah Sehat dan Layak Huni serta Kesadaran Hukum tentang Kepemilikan Rumah	
Jumlah Rumah Tangga yang Terfasilitasi Peningkatan Kesadaran dalam Mewujudkan Rumah Sehat dan Layak Huni serta Kesadaran Hukum tentang Kepemilikan Rumah	Rp 0.00
[SUB KEGIATAN] 1.04.03.1.01.0017 Koordinasi dan Sinkronisasi Penyelenggaraan Kawasan Permukiman	
Jumlah Laporan Hasil Koordinasi dan Sinkronisasi Penyelenggaraan Kawasan Permukiman	Rp 60,212,640.00
[SUB KEGIATAN] 1.04.03.1.01.0008 Penyusunan/Review/Legalisasi Kebijakan Bidang PKP	
Jumlah Dokumen Kebijakan Bidang PKP yang Tersusun/Tereview/ Terlegalisasi	Rp 0.00
[SUB KEGIATAN] 1.04.03.1.01.0018 Penyadaran Publik Pencegahan Tumbuh dan Berkembangnya Permukiman kumuh	
Jumlah Orang yang Mengikuti Penyadaran Publik Pencegahan Tumbuh dan Berkembangnya Permukiman Kumuh	Rp 393,000,000.00
[KEGIATAN] 1.04.03.1.02 Peningkatan Kualitas Kawasan Permukiman Kumuh dengan Luas 10 (Sepuluh) Ha sampai dengan di Bawah 15 (Lima Belas) Ha	

Sub Kegiatan	Pagu 2024
[SUB KEGIATAN] 1.04.03.1.02.0014 Pelaksanaan Pemugaran Kawasan Permukiman Kumuh dengan Luas 10 (Sepuluh) Ha sampai dengan di Bawah 15 (Lima Belas) Ha	
Luas Permukiman Kumuh Dengan Luas 10 (Sepuluh) Ha sampai dengan di Bawah 15 (Lima Belas) Ha yang Dipugar	Rp 306,600,000.00
[SUB KEGIATAN] 1.04.03.1.02.0013 Pelaksanaan Peremajaan Kawasan Permukiman Kumuh dengan Luas 10 (Sepuluh) Ha sampai dengan di Bawah 15 (Lima Belas) Ha	
Luas Kawasan Permukiman Kumuh Dengan Luas 10 (Sepuluh) Ha sampai dengan di Bawah 15 (Lima Belas) Ha yang Diremajakan	Rp 0.00
[SUB KEGIATAN] 1.04.03.1.02.0003 Perbaikan Rumah Tidak Layak Huni dalam Kawasan Permukiman dengan Luas 10 (Sepuluh) Ha sampai dengan di Bawah 15 (Lima Belas) Ha	
Jumlah Rumah Tidak Layak Huni dalam Kawasan Permukiman dengan Luas 10 (Sepuluh) Ha sampai dengan di Bawah 15 (Lima Belas) Ha yang Diperbaiki	Rp 2,650,200,000.00
[SASARAN] Meningkatnya Penyediaan Prasarana, Sarana dan Utilitas Umum	
[PROGRAM] 1.04.05 PROGRAM PENINGKATAN PRASARANA, SARANA DAN UTILITAS UMUM (PSU)	
[KEGIATAN] 1.04.05.1.01 Urusan Penyelenggaraan PSU Permukiman	
[SUB KEGIATAN] 1.04.05.1.01.0005 Kerja Sama Penyediaan/Pengelolaan PSU Permukiman	
Jumlah Dokumen Kerja Sama Penyediaan/Pengelolaan PSU Permukiman	Rp 0.00
[SUB KEGIATAN] 1.04.05.1.01.0004 Verifikasi dan Penyerahan PSU Permukiman dari Pengembang	
Jumlah Laporan Hasil Serah Terima PSU Permukiman yang Terverifikasi dari Pengembang	Rp 0.00
[SUB KEGIATAN] 1.04.05.1.01.0003 Koordinasi dan Sinkronisasi dalam rangka Penyediaan Prasarana, Sarana, dan Utilitas Umum Permukiman	
Jumlah Laporan Hasil Koordinasi dan Sinkronisasi Dalam Rangka Penyediaan Prasarana, Sarana, dan Utilitas Umum Permukiman	Rp 838,395,280.00
[SUB KEGIATAN] 1.04.05.1.01.0002 Penyediaan Prasarana, Sarana, dan Utilitas Umum di Permukiman untuk Menunjang Fungsi Permukiman	
Jumlah Lokasi Permukiman yang Disediakan Prasarana, Sarana, dan Utilitas Umum yang Menunjang Fungsi Permukiman	Rp 243,374,146,192.00
[SUB KEGIATAN] 1.04.05.1.01.0001 Perencanaan Penyediaan PSU Permukiman	
Jumlah Dokumen Perencanaan Penyediaan PSU Permukiman	Rp 445,000,000.00
[URUSAN] NON URUSAN	
[TUJUAN] Tata Kelola Pemerintahan Daerah Yang Transparan Dan Akuntabel	
[SASARAN] Tata Kelola Dinas Perumahan Dan Kawasan Permukiman Yang Transparan Dan Akuntabel	
[PROGRAM] X.XX.01 PROGRAM PENUNJANG URUSAN PEMERINTAHAN DAERAH PROVINSI	
[KEGIATAN] X.XX.01.1.01 Perencanaan, Penganggaran, dan Evaluasi Kinerja Perangkat Daerah	
[SUB KEGIATAN] X.XX.01.1.01.0007 Evaluasi Kinerja Perangkat Daerah	
Jumlah Laporan Evaluasi Kinerja Perangkat Daerah	Rp 1,097,192,000.00
[SUB KEGIATAN] X.XX.01.1.01.0006 Koordinasi dan Penyusunan Laporan Capaian Kinerja dan Ikhtisar Realisasi Kinerja SKPD	
Jumlah Laporan Capaian Kinerja dan Ikhtisar Realisasi Kinerja SKPD dan Laporan Hasil Koordinasi Penyusunan Laporan Capaian Kinerja dan Ikhtisar Realisasi Kinerja SKPD	Rp 0.00
[SUB KEGIATAN] X.XX.01.1.01.0001 Penyusunan Dokumen Perencanaan Perangkat Daerah	
Jumlah Dokumen Perencanaan Perangkat Daerah	Rp 460,029,960.00
[KEGIATAN] X.XX.01.1.02 Administrasi Keuangan Perangkat Daerah	
[SUB KEGIATAN] X.XX.01.1.02.0002 Penyediaan Administrasi Pelaksanaan Tugas ASN	
Jumlah Dokumen Hasil Penyediaan Administrasi Pelaksanaan Tugas ASN	Rp 905,591,479.00
[SUB KEGIATAN] X.XX.01.1.02.0001 Penyediaan Gaji dan Tunjangan ASN	
Jumlah Orang yang Menerima Gaji dan Tunjangan ASN	Rp 7,984,817,042.00
[KEGIATAN] X.XX.01.1.03 Administrasi Barang Milik Daerah pada Perangkat Daerah	
[SUB KEGIATAN] X.XX.01.1.03.0006 Penatausahaan Barang Milik Daerah pada SKPD	
Jumlah Laporan Penatausahaan Barang Milik Daerah pada SKPD	Rp 500,251,432.00
[SUB KEGIATAN] X.XX.01.1.03.0002 Pengamanan Barang Milik Daerah SKPD	
Jumlah Dokumen Pengamanan Barang Milik Daerah SKPD	Rp 132,948,192.00
[KEGIATAN] X.XX.01.1.05 Administrasi Kepegawaian Perangkat Daerah	
[SUB KEGIATAN] X.XX.01.1.05.0009 Pendidikan dan Pelatihan Pegawai Berdasarkan Tugas dan Fungsi	
Jumlah Pegawai Berdasarkan Tugas dan Fungsi yang Mengikuti Pendidikan dan Pelatihan	Rp 100,000,000.00
[SUB KEGIATAN] X.XX.01.1.05.0003 Pendataan dan Pengolahan Administrasi Kepegawaian	
Jumlah Dokumen Pendataan dan Pengolahan Administrasi Kepegawaian	Rp 299,133,432.00
[SUB KEGIATAN] X.XX.01.1.05.0002 Pengadaan Pakaian Dinas Beserta Atribut Kelengkapannya	
Jumlah Paket Pakaian Dinas Beserta Atribut Kelengkapan	Rp 298,897,000.00
[KEGIATAN] X.XX.01.1.06 Administrasi Umum Perangkat Daerah	
[SUB KEGIATAN] X.XX.01.1.06.0011 Dukungan Pelaksanaan Sistem Pemerintahan Berbasis Elektronik pada SKPD	
Jumlah Dokumen Dukungan Pelaksanaan Sistem Pemerintahan Berbasis Elektronik pada SKPD	Rp 299,133,432.00
[SUB KEGIATAN] X.XX.01.1.06.0010 Penatausahaan Arsip Dinamis pada SKPD	
Jumlah Dokumen Penatausahaan Arsip Dinamis pada SKPD	Rp 299,133,432.00
[SUB KEGIATAN] X.XX.01.1.06.0009 Penyelenggaraan Rapat Koordinasi dan Konsultasi SKPD	
Jumlah Laporan Penyelenggaraan Rapat Koordinasi dan Konsultasi SKPD	Rp 1,064,480,000.00
[SUB KEGIATAN] X.XX.01.1.06.0008 Fasilitasi Kunjungan Tamu	
Jumlah Laporan Fasilitasi Kunjungan Tamu	Rp 25,000,000.00
[SUB KEGIATAN] X.XX.01.1.06.0006 Penyediaan Bahan Bacaan dan Peraturan Perundang-Undangan	
Jumlah Dokumen Bahan Bacaan dan Peraturan Perundang-Undangan yang Disediakan	Rp 76,680,000.00
[SUB KEGIATAN] X.XX.01.1.06.0005 Penyediaan Barang Cetakan dan Penggandaan	
Jumlah Paket Barang Cetakan dan Penggandaan yang Disediakan	Rp 102,821,300.00
[SUB KEGIATAN] X.XX.01.1.06.0004 Penyediaan Bahan Logistik Kantor	
Jumlah Paket Bahan Logistik Kantor yang Disediakan	Rp 335,510,700.00
[SUB KEGIATAN] X.XX.01.1.06.0003 Penyediaan Peralatan Rumah Tangga	
Jumlah Paket Peralatan Rumah Tangga yang Disediakan	Rp 335,510,700.00
[SUB KEGIATAN] X.XX.01.1.06.0002 Penyediaan Peralatan dan Perlengkapan Kantor	
Jumlah Paket Peralatan dan Perlengkapan Kantor yang Disediakan	Rp 96,000,000.00

Sub Kegiatan	Pagu 2024
[SUB KEGIATAN] X.XX.01.1.06.0001 Penyediaan Komponen Instalasi Listrik/Penerangan Bangunan Kantor	
Jumlah Paket Komponen Instalasi Listrik/Penerangan Bangunan Kantor yang Disediakan	Rp 0.00
[KEGIATAN] X.XX.01.1.07 Pengadaan Barang Milik Daerah Penunjang Urusan Pemerintah Daerah	
[SUB KEGIATAN] X.XX.01.1.07.0011 Pengadaan Sarana dan Prasarana Pendukung Gedung Kantor atau Bangunan Lainnya	
Jumlah Unit Sarana dan Prasarana Pendukung Gedung Kantor atau Bangunan Lainnya yang Disediakan	Rp 222,324,937.00
[SUB KEGIATAN] X.XX.01.1.07.0010 Pengadaan Sarana dan Prasarana Gedung Kantor atau Bangunan Lainnya	
Jumlah Unit Sarana dan Prasarana Gedung Kantor atau Bangunan Lainnya yang Disediakan	Rp 1,140,000,000.00
[SUB KEGIATAN] X.XX.01.1.07.0007 Pengadaan Aset Tetap Lainnya	
Jumlah Unit Aset Tetap Lainnya yang Disediakan	Rp 180,154,900.00
[SUB KEGIATAN] X.XX.01.1.07.0006 Pengadaan Peralatan dan Mesin Lainnya	
Jumlah Unit Peralatan dan Mesin Lainnya yang Disediakan	Rp 344,084,700.00
[SUB KEGIATAN] X.XX.01.1.07.0005 Pengadaan Mebel	
Jumlah Paket Mebel yang Disediakan	Rp 0.00
[SUB KEGIATAN] X.XX.01.1.07.0002 Pengadaan Kendaraan Dinas Operasional atau Lapangan	
Jumlah Unit Kendaraan Dinas Operasional atau Lapangan yang Disediakan	Rp 0.00
[SUB KEGIATAN] X.XX.01.1.07.0001 Pengadaan Kendaraan Perorangan Dinas atau Kendaraan Dinas Jabatan	
Jumlah Unit Kendaraan Perorangan Dinas atau Kendaraan Dinas Jabatan yang Disediakan	Rp 277,877,840.00
[KEGIATAN] X.XX.01.1.08 Penyediaan Jasa Penunjang Urusan Pemerintahan Daerah	
[SUB KEGIATAN] X.XX.01.1.08.0004 Penyediaan Jasa Pelayanan Umum Kantor	
Jumlah Laporan Penyediaan Jasa Pelayanan Umum Kantor yang Disediakan	Rp 1,238,898,000.00
[SUB KEGIATAN] X.XX.01.1.08.0003 Penyediaan Jasa Peralatan dan Perlengkapan Kantor	
Jumlah Laporan Penyediaan Jasa Peralatan dan Perlengkapan Kantor yang Disediakan	Rp 80,000,000.00
[SUB KEGIATAN] X.XX.01.1.08.0002 Penyediaan Jasa Komunikasi, Sumber Daya Air dan Listrik	
Jumlah Laporan Penyediaan Jasa Komunikasi, Sumber Daya Air dan Listrik yang Disediakan	Rp 438,204,500.00
[SUB KEGIATAN] X.XX.01.1.08.0001 Penyediaan Jasa Surat Menyurat	
Jumlah Laporan Penyediaan Jasa Surat Menyurat	Rp 10,000,000.00
[KEGIATAN] X.XX.01.1.09 Pemeliharaan Barang Milik Daerah Penunjang Urusan Pemerintahan Daerah	
[SUB KEGIATAN] X.XX.01.1.09.0002 Penyediaan Jasa Pemeliharaan, Biaya Pemeliharaan, Pajak dan Perizinan Kendaraan Dinas Operasional atau Lapangan	
Jumlah Kendaraan Dinas Operasional atau Lapangan yang Dipelihara dan Dibayarkan Pajak dan Perizinannya	Rp 58,430,600.00
[SUB KEGIATAN] X.XX.01.1.09.0011 Pemeliharaan/Rehabilitasi Sarana dan Prasarana Pendukung Gedung Kantor atau Bangunan Lainnya	
Jumlah Sarana dan Prasarana Pendukung Gedung Kantor atau Bangunan Lainnya yang Dipelihara/Direhabilitasi	Rp 0.00
[SUB KEGIATAN] X.XX.01.1.09.0009 Pemeliharaan/Rehabilitasi Gedung Kantor dan Bangunan Lainnya	
Jumlah Gedung Kantor dan Bangunan Lainnya yang Dipelihara/Direhabilitasi	Rp 2,112,740,960.00
[SUB KEGIATAN] X.XX.01.1.09.0006 Pemeliharaan Peralatan dan Mesin Lainnya	
Jumlah Peralatan dan Mesin Lainnya yang Dipelihara	Rp 43,650,000.00
[SUB KEGIATAN] X.XX.01.1.09.0001 Penyediaan Jasa Pemeliharaan, Biaya Pemeliharaan dan Pajak Kendaraan Perorangan Dinas atau Kendaraan Dinas Jabatan	
Jumlah Kendaraan Perorangan Dinas atau Kendaraan Dinas Jabatan yang Dipelihara dan Dibayarkan Pajaknya	Rp 21,877,800.00
[OPD] Badan Penanggulangan Bencana Daerah	
[URUSAN] URUSAN PEMERINTAHAN BIDANG KETENTERAMAN DAN KETERTIBAN UMUM SERTA PERLINDUNGAN MASYARAKAT	
[TUJUAN] Terwujudnya Pemerintah Provinsi Kepulauan Riau yang Tanggap, Tangkas, dan Tangguh dalam Menghadapi Bencana	
[SASARAN] Meningkatnya Kualitas Ketahanan Daerah	
[PROGRAM] 1.05.03 PROGRAM PENANGGULANGAN BENCANA	
[KEGIATAN] 1.05.03.1.01 Pelayanan Informasi Rawan Bencana Provinsi	
[SUB KEGIATAN] undefined undefined	
Jumlah warga negara termasuk kelompok rentan dan aparatur di kawasan risiko tinggi bencana lintas Kabupaten/Kota yang menerima sosialisasi, komunikasi, informasi dan edukasi rawan bencana (per jenis ancaman) lintas Kabupaten/Kota	Rp 144,292,810.00
[SUB KEGIATAN] 1.05.03.1.01.0003 Penyusunan Kajian Risiko Bencana Provinsi	
Jumlah Dokumen Kajian Risiko Bencana yang Dilegalkan	Rp 0.00
[KEGIATAN] 1.05.03.1.02 Pelayanan Pencegahan dan Kesiapsiagaan Terhadap Bencana	
[SUB KEGIATAN] undefined undefined	
Jumlah Dokumen Rencana Penanggulangan Bencana yang dilegalkan	Rp 0.00
[SUB KEGIATAN] undefined undefined	
Dokumen Sistem Komando Penanganan Darurat Bencana (SKPDB) dengan proses bisnis dan prosedur tetap yang dilegalkan dan mendapatkan dukungan penyediaan sarana prasarana kesiapsiagaan terhadap bencana	Rp 71,662,835.00
[SUB KEGIATAN] undefined undefined	
Jumlah personil TRC tingkat Provinsi yang memiliki sertifikasi kompetensi untuk penanganan awal darurat bencana	Rp 70,000,000.00
[SUB KEGIATAN] undefined undefined	
Jumlah warga negara termasuk kelompok rentan dan aparatur di kawasan risiko tinggi bencana lintas Kabupaten/Kota yang meningkat kemampuan dan ketrampilannya dalam pencegahan dan mitigasi bencana	Rp 76,587,250.00
[SUB KEGIATAN] undefined undefined	
Jumlah Dokumen Rencana Kontinjensi Yang Sah dan Legal (Per Jenis Ancaman) Bencana Prioritas	Rp 145,127,600.00
[SUB KEGIATAN] undefined undefined	

Sub Kegiatan	Pagu 2024
Jumlah Dokumen Rencana Penanggulangan Kedaruratan Bencana (RPKB) yang Dilegalkan	Rp 0.00
[SUB KEGIATAN] undefined undefined	
Jumlah warga negara dan aparatur di kawasan risiko bencana tinggi lintas Kabupaten/Kota yang terlibat geladi kesiapsiagaan mengetahui dan memahami mekanisme dan prosedur tetap (SOP) pengendalian operasi penanganan darurat bencana	Rp 0.00
[SUB KEGIATAN] undefined undefined	
Jumlah akar masalah risiko bencana lintas Kabupaten/Kota yang tertangani	Rp 47,745,200.00
[SUB KEGIATAN] undefined undefined	
Jumlah keluarga yang berada di kawasan risiko tinggi bencana lintas Kabupaten/Kota yang memperoleh peralatan perlindungan diri dan kesiapsiagaan terhadap bencana	Rp 492,537,000.00
[SUB KEGIATAN] 1.05.03.1.02.0013 Penguatan Kapasitas Kawasan untuk Pencegahan dan Kesiapsiagaan bencana	
Jumlah laporan yang memuat kawasan rawan bencana (per jenis ancaman bencana) dan/atau kawasan-kawasan strategis Kabupaten/Kota yang memiliki mekanisme dan prosedur tetap kesiapsiagaan menghadapi bencana	Rp 0.00
[KEGIATAN] 1.05.03.1.03 Pelayanan Penyelamatan dan Evakuasi Korban Bencana	
[SUB KEGIATAN] undefined undefined	
Jumlah Laporan Pelaksanaan Respon Cepat Penanganan Darurat Bencana	Rp 951,555,424.00
[SUB KEGIATAN] undefined undefined	
Jumlah Laporan Pelaksanaan Pencarian, Pertolongan dan Evakuasi Korban Bencana	Rp 47,294,200.00
[SUB KEGIATAN] undefined undefined	
Jumlah Korban Bencana yang Mendapatkan Distribusi Logistik Penyelamatan dan Evakuasi Korban Bencana	Rp 391,648,000.00
[SUB KEGIATAN] undefined undefined	
Jumlah Laporan Pelaksanaan Aktivasi Sistem Komando Penanganan Darurat Bencana	Rp 25,083,930.00
[SUB KEGIATAN] undefined undefined	
Jumlah Laporan Pelaksanaan Respon Cepat Bencana Non Alam Epidemi/Wabah Penyakit	Rp 0.00
[SUB KEGIATAN] 1.05.03.1.03.0009 Penyusunan Rencana Operasi Kedaruratan Bencana Provinsi	
Jumlah dokumen rencana operasi kedaruratan yang sah/legal	Rp 0.00
[SUB KEGIATAN] undefined undefined	
Jumlah Aparatur SDM BPBD Provinsi dan lintas perangkat daerah yang memiliki kemampuan penanganan keadaan darurat dalam aspek manajerial dan teknis	Rp 0.00
[KEGIATAN] 1.05.03.1.04 Penataan Sistem Dasar Penanggulangan Bencana	
[SUB KEGIATAN] undefined undefined	
Jumlah SDM aparatur penanggulangan bencana yang memiliki kompetensi	Rp 0.00
[SUB KEGIATAN] undefined undefined	
Jumlah dan jenis Data dan Informasi Kebencanaan yang terintegrasi dalam Sistem Informasi Pemerintahan Daerah (SIPD)	Rp 74,062,000.00
[SUB KEGIATAN] undefined undefined	
Jumlah Kabupaten/Kota yang mendapatkan pembinaan dan pengawasan dalam Penerapan Standar Pelayanan Minimal (SPM) Sub Urusan Bencana Kabupaten/Kota dalam 1 (satu) tahun	Rp 66,926,600.00
[SUB KEGIATAN] 1.05.03.1.04.0019 Kerja Sama Antar Lembaga dan Kemitraan dalam Penanggulangan Bencana	
Jumlah dokumen kerja sama antar lembaga dan kemitraan dalam penyelenggaraan penanggulangan bencana di seluruh tahapan (pra, saat dan pascabencana)	Rp 9,089,560.00
[SUB KEGIATAN] 1.05.03.1.04.0018 Penguatan Kelembagaan Bencana Daerah	
Jumlah Dokumen yang dilegalkan	Rp 0.00
[SUB KEGIATAN] 1.05.03.1.04.0016 Penyusunan Regulasi Penanggulangan Bencana Daerah	
Jumlah Regulasi Pendukung Penyelenggaraan Penanggulangan Bencana di Daerah	Rp 0.00
[SUB KEGIATAN] 1.05.03.1.04.0013 Bimbingan Teknis Pasca Bencana Provinsi	
Jumlah Aparatur BPBD Provinsi dan lintas perangkat daerah Provinsi yang memiliki kemampuan teknis dalam menyusun dokumen Pengkajian Kebutuhan Pascabencana (JITUPASNA) dan Rencana Rehabilitasi dan Rekonstruksi Pascabencana (R3P)	Rp 106,864,000.00
[SUB KEGIATAN] 1.05.03.1.04.0010 Peningkatan partisipasi masyarakat dan dunia usaha dalam penanganan Pascabencana Provinsi	
Jumlah keterlibatan kelompok masyarakat dan dunia usaha dalam penanganan pascabencana Provinsi meliputi Lembaga non pemerintah antara lain : lembaga filantropi, lembaga swadaya masyarakat, organisasi kemasyarakatan, organisasi sosial, organisasi keagamaan, organisasi relawan, perguruan tinggi, media massa dan dunia usaha yang telah terdaftar dan legal	Rp 0.00
[SUB KEGIATAN] 1.05.03.1.04.0009 Koordinasi Penanganan Pascabencana Provinsi	
Jumlah penyelesaian kegiatan pascabencana di semua sektor sesuai berdasarkan Rencana Rehabilitasi dan Rekontruksi Pascabencana (R3P) Provinsi yang dilegalkan	Rp 77,315,200.00
[SUB KEGIATAN] 1.05.03.1.04.0007 Penanganan Pasca Bencana Provinsi	
Jumlah Dokumen Pengkajian Kebutuhan Pasca Bencana (JITU PASNA) dan Rencana Rehabilitasi dan Rekonstruksi Pasca Bencana (R3P) yang Disusun	Rp 164,310,700.00
[SUB KEGIATAN] 1.05.03.1.04.0006 Pelatihan Keluarga Tanggap Bencana Alam	
Jumlah Keluarga yang Mengikuti Pelatihan Keluarga Tanggap Bencana Alam	Rp 0.00

Sub Kegiatan	Pagu 2024
[URUSAN] NON URUSAN	
[TUJUAN] Terwujudnya Akuntabilitas Kinerja Instansi pemerintah	
[SASARAN] Meningkatnya Akuntabilitas Kinerja Instansi Pemerintah	
[PROGRAM] X.XX.01 PROGRAM PENUNJANG URUSAN PEMERINTAHAN DAERAH PROVINSI	
[KEGIATAN] X.XX.01.1.01 Perencanaan, Penganggaran, dan Evaluasi Kinerja Perangkat Daerah	
[SUB KEGIATAN] X.XX.01.1.01.0007 Evaluasi Kinerja Perangkat Daerah	
Jumlah Laporan Evaluasi Kinerja Perangkat Daerah	Rp 58,386,378.00
[SUB KEGIATAN] X.XX.01.1.01.0006 Koordinasi dan Penyusunan Laporan Capaian Kinerja dan Ikhtisar Realisasi Kinerja SKPD	
Jumlah Laporan Capaian Kinerja dan Ikhtisar Realisasi Kinerja SKPD dan Laporan Hasil Koordinasi Penyusunan Laporan Capaian Kinerja dan Ikhtisar Realisasi Kinerja SKPD	Rp 39,820,737.00
[SUB KEGIATAN] X.XX.01.1.01.0002 Koordinasi dan Penyusunan Dokumen RKA- SKPD	
Jumlah Dokumen RKA-SKPD dan Laporan Hasil Koordinasi Penyusunan Dokumen RKA-SKPD	Rp 0.00
[SUB KEGIATAN] X.XX.01.1.01.0001 Penyusunan Dokumen Perencanaan Perangkat Daerah	
Jumlah Dokumen Perencanaan Perangkat Daerah	Rp 136,073,455.00
[KEGIATAN] X.XX.01.1.02 Administrasi Keuangan Perangkat Daerah	
[SUB KEGIATAN] X.XX.01.1.02.0007 Koordinasi dan Penyusunan Laporan Keuangan Bulanan/ Triwulanan/Semesteran SKPD	
Jumlah Laporan Keuangan Bulanan/ Triwulanan/Semesteran SKPD dan Laporan Koordinasi Penyusunan Laporan Keuangan Bulanan/Triwulanan/Semesteran SKPD	Rp 32,234,058.00
[SUB KEGIATAN] X.XX.01.1.02.0002 Penyediaan Administrasi Pelaksanaan Tugas ASN	
Jumlah Dokumen Hasil Penyediaan Administrasi Pelaksanaan Tugas ASN	Rp 348,662,880.00
[SUB KEGIATAN] X.XX.01.1.02.0001 Penyediaan Gaji dan Tunjangan ASN	
Jumlah Orang yang Menerima Gaji dan Tunjangan ASN	Rp 5,721,015,988.00
[KEGIATAN] X.XX.01.1.05 Administrasi Kepegawaian Perangkat Daerah	
[SUB KEGIATAN] X.XX.01.1.05.0011 Bimbingan Teknis Implementasi Peraturan Perundang-Undangan	
Jumlah Orang yang Mengikuti Bimbingan Teknis Implementasi Peraturan Perundang-Undangan	Rp 0.00
[SUB KEGIATAN] X.XX.01.1.05.0002 Pengadaan Pakaian Dinas Beserta Atribut Kelengkapannya	
Jumlah Paket Pakaian Dinas Beserta Atribut Kelengkapan	Rp 0.00
[SUB KEGIATAN] X.XX.01.1.05.0009 Pendidikan dan Pelatihan Pegawai Berdasarkan Tugas dan Fungsi	
Jumlah Pegawai Berdasarkan Tugas dan Fungsi yang Mengikuti Pendidikan dan Pelatihan	Rp 0.00
[KEGIATAN] X.XX.01.1.06 Administrasi Umum Perangkat Daerah	
[SUB KEGIATAN] X.XX.01.1.06.0009 Penyelenggaraan Rapat Koordinasi dan Konsultasi SKPD	
Jumlah Laporan Penyelenggaraan Rapat Koordinasi dan Konsultasi SKPD	Rp 389,738,684.00
[SUB KEGIATAN] X.XX.01.1.06.0008 Fasilitasi Kunjungan Tamu	
Jumlah Laporan Fasilitasi Kunjungan Tamu	Rp 39,514,006.00
[SUB KEGIATAN] X.XX.01.1.06.0007 Penyediaan Bahan/Material	
Jumlah Paket Bahan/Material yang Disediakan	Rp 15,000,000.00
[SUB KEGIATAN] X.XX.01.1.06.0005 Penyediaan Barang Cetakan dan Penggandaan	
Jumlah Paket Barang Cetakan dan Penggandaan yang Disediakan	Rp 30,354,000.00
[SUB KEGIATAN] X.XX.01.1.06.0004 Penyediaan Bahan Logistik Kantor	
Jumlah Paket Bahan Logistik Kantor yang Disediakan	Rp 55,000,000.00
[SUB KEGIATAN] X.XX.01.1.06.0003 Penyediaan Peralatan Rumah Tangga	
Jumlah Paket Peralatan Rumah Tangga yang Disediakan	Rp 15,000,000.00
[SUB KEGIATAN] X.XX.01.1.06.0002 Penyediaan Peralatan dan Perlengkapan Kantor	
Jumlah Paket Peralatan dan Perlengkapan Kantor yang Disediakan	Rp 67,175,178.00
[KEGIATAN] X.XX.01.1.07 Pengadaan Barang Milik Daerah Penunjang Urusan Pemerintah Daerah	
[SUB KEGIATAN] X.XX.01.1.07.0009 Pengadaan Gedung Kantor atau Bangunan Lainnya	
Jumlah Unit Gedung Kantor atau Bangunan Lainnya yang Disediakan	Rp 150,173,160.00
[KEGIATAN] X.XX.01.1.08 Penyediaan Jasa Penunjang Urusan Pemerintahan Daerah	
[SUB KEGIATAN] X.XX.01.1.08.0004 Penyediaan Jasa Pelayanan Umum Kantor	
Jumlah Laporan Penyediaan Jasa Pelayanan Umum Kantor yang Disediakan	Rp 1,337,249,827.00
[SUB KEGIATAN] X.XX.01.1.08.0003 Penyediaan Jasa Peralatan dan Perlengkapan Kantor	
Jumlah Laporan Penyediaan Jasa Peralatan dan Perlengkapan Kantor yang Disediakan	Rp 23,728,000.00
[SUB KEGIATAN] X.XX.01.1.08.0002 Penyediaan Jasa Komunikasi, Sumber Daya Air dan Listrik	
Jumlah Laporan Penyediaan Jasa Komunikasi, Sumber Daya Air dan Listrik yang Disediakan	Rp 130,000,000.00
[KEGIATAN] X.XX.01.1.09 Pemeliharaan Barang Milik Daerah Penunjang Urusan Pemerintahan Daerah	
[SUB KEGIATAN] X.XX.01.1.09.0009 Pemeliharaan/Rehabilitasi Gedung Kantor dan Bangunan Lainnya	
Jumlah Gedung Kantor dan Bangunan Lainnya yang Dipelihara/Direhabilitasi	Rp 50,000,000.00
[SUB KEGIATAN] X.XX.01.1.09.0006 Pemeliharaan Peralatan dan Mesin Lainnya	
Jumlah Peralatan dan Mesin Lainnya yang Dipelihara	Rp 30,000,000.00
[SUB KEGIATAN] X.XX.01.1.09.0001 Penyediaan Jasa Pemeliharaan, Biaya Pemeliharaan dan Pajak Kendaraan Perorangan Dinas atau Kendaraan Dinas Jabatan	
Jumlah Kendaraan Perorangan Dinas atau Kendaraan Dinas Jabatan yang Dipelihara dan Dibayarkan Pajaknya	Rp 175,000,000.00
[OPD] Satuan Polisi Pamong Praja dan Penanggulangan Kebakaran	
[URUSAN] URUSAN PEMERINTAHAN BIDANG KETENTERAMAN DAN KETERTIBAN UMUM SERTA PERLINDUNGAN MASYARAKAT	
[TUJUAN] Terwujudnya Ketenteraman, ketertiban umum dan perlindungan masyarakat Provinsi Kepri	
[SASARAN] Meningkatnya Ketenteraman, Ketertiban Umum dan Perlindungan Masyarakat	
[PROGRAM] 1.05.02 PROGRAM PENINGKATAN KETENTERAMAN DAN KETERTIBAN UMUM	
[KEGIATAN] 1.05.02.1.01 Penanganan Gangguan Ketenteraman dan Ketertiban Umum Lintas Daerah Kabupaten/Kota dalam 1 (Satu) Daerah Provinsi	
[SUB KEGIATAN] 1.05.02.1.01.0019 Penindakan atas Gangguan Ketenteraman , Ketertiban Umum dan Perlindungan Masyarakat Berdasarkan Perda dan Perkada Melalui Penerbitan dan Penanganan Unjuk Rasa dan Kerusuhan Massa	

Sub Kegiatan	Pagu 2024
Jumlah Laporan Gangguan Ketenteraman , Ketertiban Umum dan Perlindungan Masyarakat Berdasarkan Perda dan Perkada Melalui Penertiban dan Penanganan Unjuk Rasa dan Kerusuhan Massa yang Dilakukan Penindakan	Rp 46,443,000.00
[SUB KEGIATAN] 1.05.02.1.01.0018 Peningkatan Kapasita SDM Satuan Polisi Pamongpraja melalui pelatihan Teknis termasuk dalam pelaksanaan tugas yang bernuansa Hak Asasi Manusia	
Jumlah Aparatur Satpol PP yang mengikuti pelatihan teknis Satuan Polisi Pamong Praja	Rp 112,976,501.00
[SUB KEGIATAN] 1.05.02.1.01.0017 Pencegahan Gangguan Ketenteraman ,Ketertiban Umum dan Perlindungan Masyarakat Melalui Deteksi Dini dan Cegah Dini, Pembinaan dan Penyuluhan, Pelaksanaan Patroli, Pengamanan, dan Pengawalan	
Jumlah Laporan Gangguan Ketenteraman, Ketertiban Umum dan Perlindungan Masyarakat Melalui Deteksi Dini dan Cegah Dini, Pembinaan dan Penyuluhan, Patroli, Pengamanan dan Pengawalan	Rp 676,929,000.00
[SUB KEGIATAN] 1.05.02.1.01.0016 Pemberdayaan Perlindungan Masyarakat dalam rangka Ketenteraman dan Ketertiban Umum	
Jumlah Laporan yang Memuat Hasil Pemberdayaan Perlindungan Masyarakat dalam rangka Ketenteraman dan Ketertiban Umum	Rp 876,088,100.00
[SUB KEGIATAN] 1.05.02.1.01.0015 Penyediaan Layanan Dasar dalam rangka Dampak Penegakan Peraturan Daerah dan Peraturan Kepala Daerah	
Jumlah Laporan Pemberian Pelayanan Dasar Kepada Warga Yang Terdampak Penegakan Perda dan Perkada	Rp 6,000,000.00
[SUB KEGIATAN] 1.05.02.1.01.0014 Koordinasi Penyelenggaraan Ketenteraman, Ketertiban Umum dan Perlindungan Masyarakat Tingkat Provinsi	
Jumlah Dokumen Hasil Pelaksanaan Koordinasi Penyelenggaraan Ketenteraman, Ketertiban Umum dan Perlindungan Masyarakat Tingkat Provinsi	Rp 51,000,000.00
[SUB KEGIATAN] 1.05.02.1.01.0013 Pengadaan dan Pemeliharaan Sarana dan Prasarana Ketenteraman, Ketertiban Umum dan Pelindungan Masyarakat	
Jumlah Sarana dan Prasarana Ketenteraman, Ketertiban Umum dan Pelindungan Masyarakat yang Tersedia	Rp 51,000,000.00
[SUB KEGIATAN] 1.05.02.1.01.0012 Pembentukan Satgas Linmas Tingkat Provinsi	
Jumlah Dokumen SK Pembentukan Satgas Linmas ditingkat Provinsi dalam Penyelenggaraan Linmas melalui SK Gubernur	Rp 51,000,000.00
[SUB KEGIATAN] 1.05.02.1.01.0011 Pembentukan Tim Penilai angka kredit dan Sekretariat Pengelolaan Jabatan Fungsional Pol PP	
Jumlah Dokumen SK Pembentukaan Tim Penilai angka kredit dan Sekretariat Pengelolaan Jabatan Fungsional Pol PP	Rp 51,000,000.00
[SUB KEGIATAN] 1.05.02.1.01.0010 Peningkatan Kapasitas SDM Satuan Pelindungan Masyarakat	
Jumlah SDM Satuan Perlindungan Masyarakat yang Ditingkatkan Kapasitasanya	Rp 51,000,000.00
[SUB KEGIATAN] 1.05.02.1.01.0008 Penyusunan SOP Ketertiban Umum dan Ketenteraman Masyarakat	
Jumlah Dokumen SOP Ketertiban Umum dan Ketenteraman Masyarakat yang Telah Dibuat dan Dimutakhirkan	Rp 14,823,000.00
[SUB KEGIATAN] 1.05.02.1.01.0006 Kerja Sama Antar Lembaga dan Kemitraan dalam Teknik Pencegahan Kejahatan	
Jumlah Dokumen Hasil Pelaksanaan Kerja Sama Antar Lembaga dan Kemitraan dalam Teknik Pencegahan Kejahatan	Rp 27,465,000.00
[KEGIATAN] 1.05.02.1.02 Penegakan Peraturan Daerah Provinsi dan Peraturan Gubernur	
[SUB KEGIATAN] 1.05.02.1.02.0009 Pemberkasan Administrasi Penyidikan oleh PPNS Penegak Peraturan Daerah	
Jumlah Dokumen Pemberkasan Hasil Penyidikan atas Pelanggaran Perda	Rp 0.00
[SUB KEGIATAN] 1.05.02.1.02.0008 Pembinaan dan Penyuluhan terhadap Pelanggar Peraturan Daerah dan Peraturan Gubernur	
Jumlah Laporan Hasil Pembinaan dan Penyuluhan atas Pelanggar Peraturan Daerah dan Peraturan Gubernur	Rp 0.00
[SUB KEGIATAN] 1.05.02.1.02.0007 Dukungan Pelaksanaan Sidang atas Pelanggaran Peraturan Daerah	
Jumlah Perkara yang Dapat Disidangkan	Rp 0.00
[SUB KEGIATAN] 1.05.02.1.02.0006 Penyusunan SOP Penegakan Peraturan Daerah dan Peraturan Gubernur	
Jumlah Dokumen SOP Penegakan Peraturan Daerah dan Peraturan Gubernur	Rp 10,000,000.00
[SUB KEGIATAN] 1.05.02.1.02.0005 Penyelidikan terhadap dugaan Pelanggaran Peraturan Daerah dan Peraturan Gubernur	
Jumlah Laporan Hasil Penyelidikan atas Dugaan Pelanggaran Peraturan Daerah dan Peraturan Gubernur	Rp 0.00
[SUB KEGIATAN] 1.05.02.1.02.0004 Pengadaan dan Pemeliharaan Sarana dan Prasarana Penegakan Peraturan Daerah (Ruang Pemeriksanaan, Gelar Perkara, dan Ruang Penyimpanan Barang Bukti)	
Jumlah Sarana dan Prasarana Penegakan Peraturan Daerah	Rp 0.00
[SUB KEGIATAN] 1.05.02.1.02.0003 Penanganan atas Pelanggaran Peraturan Daerah dan Peraturan Gubernur	
Jumlah Laporan Hasil Pelaksanaan Penanganan atas Pelanggaran Peraturan Daerah dan Peraturan Gubernur Sesuai SOP	Rp 34,843,000.00
[SUB KEGIATAN] 1.05.02.1.02.0002 Pengawasan atas Kepatuhan Terhadap Pelaksanaan Peraturan Daerah dan Peraturan Gubernur	
Jumlah Laporan Hasil Pelaksanaan pengawasan yang dilakukan atas Kepatuhan terhadap Pelaksanaan Peraturan Daerah dan Peraturan Gubernur	Rp 21,789,000.00
[SUB KEGIATAN] 1.05.02.1.02.0001 Sosialisasi Penegakan Peraturan Daerah dan Peraturan Gubernur	
Jumlah Laporan Hasil Pelaksanaan Sosialisasi Penegakan Peraturan Daerah dan Peraturan Gubernur	Rp 30,483,000.00
[KEGIATAN] 1.05.02.1.03 Pembinaan Penyidik Pegawai Negeri Sipil (PPNS) Provinsi	
[SUB KEGIATAN] 1.05.02.1.03.0006 Pembentukan PPNS Penegak Peraturan Daerah	
Jumlah Aparatur yang Mengikuti Diklat PPNS Penegak Peraturan Daerah	Rp 0.00
[SUB KEGIATAN] 1.05.02.1.03.0005 Dukungan Operasional Sekretariat PPNS	
Jumlah Laporan Hasil Kinerja Sekretariat PPNS	Rp 0.00
[SUB KEGIATAN] 1.05.02.1.03.0004 Kerja Sama Antar Lembaga dan Kemitraan dalam Pelaksanaan Penegakan Peraturan Daerah	
Jumlah Dokumen Hasil Pelaksanaan Kerja Sama Antar Lembaga dan Kemitraan dalam Pelaksanaan Penegakan Peraturan Daerah	Rp 10,000,000.00

Sub Kegiatan	Pagu 2024
[SUB KEGIATAN] 1.05.02.1.03.0003 Pembentukan Sekretariat PPNS	
Surat Keputusan Kepala Daerah tentang Pembentukan Sekretariat PPNS	Rp 0.00
[SUB KEGIATAN] 1.05.02.1.03.0001 Pengembangan Kapasitas dan Karier PPNS	
Jumlah Laporan Hasil Pelaksanaan Peningkatan Kapasitas Pejabat PPNS dalam Mendukung Penyelenggaraan Ketertiban Umum dan Ketenteraman Masyarakat serta Penegakan Perda	Rp 43,379,000.00
[SASARAN] Meningkatnya Pencegahan, Penanggulangan, Penyelamatan Kebakaran dan Penyelamatan Non Kebakaran	
[PROGRAM] 1.05.04 PROGRAM PENCEGAHAN, PENANGGULANGAN, PENYELAMATAN KEBAKARAN DAN PENYELAMATAN NON KEBAKARAN	
[KEGIATAN] 1.05.04.1.01 Penyelenggaraan Pemetaan Rawan Bencana Kebakaran	
[SUB KEGIATAN] 1.05.04.1.01.0020 Peningkatan kompetensi pejabat fungsional pemadam kebakaran dan analis kebakaran provinsi dan kabupaten/kota	
Jumlah laporan hasil kegiatan peningkatan kompetensi pejabat fungsional pemadam kebakaran dan analis kebakaran provinsi dan kabupaten/kota	Rp 0.00
[SUB KEGIATAN] 1.05.04.1.01.0016 Pembinaan dan Pengawasan Penyelenggaraan Jabatan Fungsional Pemadam Kebakaran dan Analis Kebakaran	
Jumlah laporan pembinaan dan pegawasan penyelenggaraan Jabatan Fungsional Pemadam Kebakaran dan Analis Kebakaran	Rp 0.00
[SUB KEGIATAN] 1.05.04.1.01.0015 Penyelenggaraan Jabatan Fungsional Pemadam Kebakaran	
Jumlah dokumen hasil pelaksanaan kegiatan jabatan fungsional pemadam kebakaran	Rp 0.00
[SUB KEGIATAN] 1.05.04.1.01.0014 Penyelenggaraan Jabatan Fungsional Analis Kebakaran	
Jumlah dokumen hasil pelaksanaan kegiatan jabatan fungsional analis kebakaran	Rp 0.00
[SUB KEGIATAN] 1.05.04.1.01.0027 Pengadaan Sarana dan Prasarana Pencegahan, Penanggulangan Kebakaran dan Alat Pelindung Diri	
Jumlah Sarana dan Prasarana yang Tersedia untuk Pencegahan dan Penanggulangan Kebakaran, serta Alat Pelindung diri sesuai Standar Teknis Terkait	Rp 50,000,000.00
[SUB KEGIATAN] 1.05.04.1.01.0025 Penyelenggaraan Sistem Informasi dan Pelaporan Kebakaran dan Penyelamatan Secara Terintegrasi	
Jumlah Kabupaten/Kota yang Sistem Komunikasi dan Infomasi Kebakaran dan Penyelamatan (SKIKP) nya Terintegrasi dengan Provinsi	Rp 0.00
[SUB KEGIATAN] 1.05.04.1.01.0024 Sosialisasi, Komunikasi, Informasi dan Edukasi kepada Pemangku Kepentingan dan Masyarakat Terkait Pencegahan, Penanggulangan, Penyelamatan Kebakaran dan Penyelamatan Non Kebakaran	
Jumlah Dokumen Hasil Pelaksanaan Sosialisasi, Komunikasi, Informasi dan Edukasi kepada Pemangku Kepentingan dan Masyarakat Terkait Pencegahan, Penanggulangan, Penyelamatan Kebakaran dan Penyelamatan Non Kebakaran	Rp 0.00
[SUB KEGIATAN] 1.05.04.1.01.0023 Pembinaan Aparatur Pemadam Kebakaran dan Penyelamatan Provinsi dan Kabupaten/Kota	
Jumlah Laporan Hasil Pembinaan Aparatur Pemadam Kebakaran dan Penyelamatan Provinsi dan Kabupaten/Kota	Rp 102,062,000.00
[SUB KEGIATAN] 1.05.04.1.01.0022 Penyediaan Informasi Daerah Rawan Kebakaran dan Peta Rawan Kebakaran	
Jumlah Dokumen Informasi Daerah (Kabupaten/Kota) Rawan Kebakaran dan Peta Rawan Kebakaran yang Sah dan Legal	Rp 107,822,000.00
[SUB KEGIATAN] 1.05.04.1.01.0021 Peningkatan Kompetensi Teknis Aparatur Pemadam Kebakaran dan Penyelamatan Provinsi dan Kabupaten/Kota	
Jumlah Laporan Hasil Peningkatan Kompetensi Teknis Aparatur Pemadam Kebakaran dan Penyelamatan Provinsi dan Kabupaten/Kota	Rp 0.00
[SUB KEGIATAN] 1.05.04.1.01.0019 Pemutakhiran Informasi Daerah Rawan Kebakaran dan Peta Rawan Kebakaran	
Jumlah Dokumen Informasi Daerah (Kabupaten/Kota) Rawan Kebakaran dan Peta Rawan Kebakaran yang Sah dan Legal	Rp 0.00
[SUB KEGIATAN] 1.05.04.1.01.0013 Pelatihan Keluarga Tanggap Bencana Rumah Tangga	
Jumlah Keluarga yang Mengikuti Pelatihan Keluarga Tanggap Bencana Rumah Tangga	Rp 0.00
[SUB KEGIATAN] 1.05.04.1.01.0012 Penyajian Data Kejadian dan Dampak Kebakaran serta Penyelamatan	
Jumlah Dokumen yang Memuat Data Kejadian dan Dampak Kebakaran serta Penyelamatan yang terintegrasi dan Valid	Rp 0.00
[SUB KEGIATAN] 1.05.04.1.01.0009 Bimbingan Teknis Terkait Pencegahan, Penanggulangan, Penyelamatan Kebakaran dan Penyelamatan Non Kebakaran Provinsi dan Kabupaten/Kota	
Jumlah Aparatur Kebakaran yang Mengikuti Bimbingan Teknis Pencegahan, Penanggulangan, Penyelamatan Kebakaran dan Penyelamatan Non Kebakaran Provinsi dan Kabupaten/Kota)	Rp 0.00
[SUB KEGIATAN] 1.05.04.1.01.0004 Penyelenggaraan Kerja Sama dan Koordinasi Antar Daerah Berbatasan, Antar Lembaga, dan Kemitraan dalam Pencegahan, Penanggulangan, Penyelamatan Kebakaran dan Penyelamatan Non Kebakaran	
Jumlah Dokumen Hasil Pelaksanaan Penyelenggaraan Kerja Sama dan Koordinasi Antar Wilayah Kabupaten/Kota dalam Pencegahan, Penanggulangan Kebakaran dan Penyelamatan	Rp 0.00
[KEGIATAN] 1.05.04.1.02 Pembinaan dan Pengawasan Pencegahan, Penanggulangan, Penyelamatan Kebakaran dan Penyelamatan Non Kebakaran	
[SUB KEGIATAN] 1.05.04.1.02.0004 Pembinaan Penyelenggaraan Pencegahan, Penanggulangan, Penyelamatan Kebakaran dan Penyelamatan Non Kebakaran	
Jumlah Laporan Hasil Pembinaan Penyelenggaraan Pencegahan, Penanggulangan, Penyelamatan Kebakaran dan Penyelamatan Non Kebakaran	Rp 29,714,000.00
[SUB KEGIATAN] 1.05.04.1.02.0002 Pengawasan Penyelenggaraan Pencegahan, Penanggulangan, Penyelamatan Kebakaran dan Penyelamatan Non Kebakaran	
Jumlah Laporan Hasil Pengawasan Penyelenggaraan Pencegahan, Penanggulangan, Penyelamatan Kebakaran dan Penyelamatan Non Kebakaran	Rp 0.00

Sub Kegiatan	Pagu 2024
[URUSAN] NON URUSAN	
[TUJUAN] Meningkatnya Akuntabilitas Kinerja Satpol PP dan Penanggulangan Kebakaran	
[SASARAN] Meningkatnya Ketercapaian IKU Satpol PP dan Penanggulangan Kebakaran Provinsi Kepulauan Riau	
[PROGRAM] X.XX.01 PROGRAM PENUNJANG URUSAN PEMERINTAHAN DAERAH PROVINSI	
[KEGIATAN] X.XX.01.1.01 Perencanaan, Penganggaran, dan Evaluasi Kinerja Perangkat Daerah	
[SUB KEGIATAN] X.XX.01.1.01.0007 Evaluasi Kinerja Perangkat Daerah	
Jumlah Laporan Evaluasi Kinerja Perangkat Daerah	Rp 0.00
[SUB KEGIATAN] X.XX.01.1.01.0006 Koordinasi dan Penyusunan Laporan Capaian Kinerja dan Ikhtisar Realisasi Kinerja SKPD	
Jumlah Laporan Capaian Kinerja dan Ikhtisar Realisasi Kinerja SKPD dan Laporan Hasil Koordinasi Penyusunan Laporan Capaian Kinerja dan Ikhtisar Realisasi Kinerja SKPD	Rp 122,000,000.00
[SUB KEGIATAN] X.XX.01.1.01.0001 Penyusunan Dokumen Perencanaan Perangkat Daerah	
Jumlah Dokumen Perencanaan Perangkat Daerah	Rp 103,000,000.00
[KEGIATAN] X.XX.01.1.02 Administrasi Keuangan Perangkat Daerah	
[SUB KEGIATAN] X.XX.01.1.02.0005 Koordinasi dan Penyusunan Laporan Keuangan Akhir Tahun SKPD	
Jumlah Laporan Keuangan Akhir Tahun SKPD dan Laporan Hasil Koordinasi Penyusunan Laporan Keuangan Akhir Tahun SKPD	Rp 9,486,000.00
[SUB KEGIATAN] X.XX.01.1.02.0004 Koordinasi dan Pelaksanaan Akuntansi SKPD	
Jumlah Dokumen Hasil Koordinasi dan Pelaksanaan Akuntansi SKPD	Rp 19,776,000.00
[SUB KEGIATAN] X.XX.01.1.02.0002 Penyediaan Administrasi Pelaksanaan Tugas ASN	
Jumlah Dokumen Hasil Penyediaan Administrasi Pelaksanaan Tugas ASN	Rp 442,452,000.00
[SUB KEGIATAN] X.XX.01.1.02.0001 Penyediaan Gaji dan Tunjangan ASN	
Jumlah Orang yang Menerima Gaji dan Tunjangan ASN	Rp 12,313,155,399.00
[KEGIATAN] X.XX.01.1.03 Administrasi Barang Milik Daerah pada Perangkat Daerah	
[SUB KEGIATAN] X.XX.01.1.03.0006 Penatausahaan Barang Milik Daerah pada SKPD	
Jumlah Laporan Penatausahaan Barang Milik Daerah pada SKPD	Rp 16,745,900.00
[KEGIATAN] X.XX.01.1.05 Administrasi Kepegawaian Perangkat Daerah	
[SUB KEGIATAN] X.XX.01.1.05.0009 Pendidikan dan Pelatihan Pegawai Berdasarkan Tugas dan Fungsi	
Jumlah Pegawai Berdasarkan Tugas dan Fungsi yang Mengikuti Pendidikan dan Pelatihan	Rp 60,000,000.00
[SUB KEGIATAN] X.XX.01.1.05.0004 Koordinasi dan Pelaksanaan Sistem Informasi Kepegawaian	
Jumlah Dokumen Hasil Koordinasi dan Pelaksanaaan Sistem Informasi Kepegawaian	Rp 52,000,000.00
[SUB KEGIATAN] X.XX.01.1.05.0003 Pendataan dan Pengolahan Administrasi Kepegawaian	
Jumlah Dokumen Pendataan dan Pengolahan Administrasi Kepegawaian	Rp 51,000,000.00
[SUB KEGIATAN] X.XX.01.1.05.0002 Pengadaan Pakaian Dinas Beserta Atribut Kelengkapannya	
Jumlah Paket Pakaian Dinas Beserta Atribut Kelengkapan	Rp 101,000,000.00
[KEGIATAN] X.XX.01.1.06 Administrasi Umum Perangkat Daerah	
[SUB KEGIATAN] X.XX.01.1.06.0011 Dukungan Pelaksanaan Sistem Pemerintahan Berbasis Elektronik pada SKPD	
Jumlah Dokumen Dukungan Pelaksanaan Sistem Pemerintahan Berbasis Elektronik pada SKPD	Rp 0.00
[SUB KEGIATAN] X.XX.01.1.06.0010 Penatausahaan Arsip Dinamis pada SKPD	
Jumlah Dokumen Penatausahaan Arsip Dinamis pada SKPD	Rp 11,551,800.00
[SUB KEGIATAN] X.XX.01.1.06.0009 Penyelenggaraan Rapat Koordinasi dan Konsultasi SKPD	
Jumlah Laporan Penyelenggaraan Rapat Koordinasi dan Konsultasi SKPD	Rp 898,254,149.00
[SUB KEGIATAN] X.XX.01.1.06.0008 Fasilitasi Kunjungan Tamu	
Jumlah Laporan Fasilitasi Kunjungan Tamu	Rp 0.00
[SUB KEGIATAN] X.XX.01.1.06.0006 Penyediaan Bahan Bacaan dan Peraturan Perundang-Undangan	
Jumlah Dokumen Bahan Bacaan dan Peraturan Perundang-Undangan yang Disediakan	Rp 6,312,000.00
[SUB KEGIATAN] X.XX.01.1.06.0005 Penyediaan Barang Cetakan dan Penggandaan	
Jumlah Paket Barang Cetakan dan Penggandaan yang Disediakan	Rp 35,000,000.00
[SUB KEGIATAN] X.XX.01.1.06.0004 Penyediaan Bahan Logistik Kantor	
Jumlah Paket Bahan Logistik Kantor yang Disediakan	Rp 41,093,700.00
[SUB KEGIATAN] X.XX.01.1.06.0003 Penyediaan Peralatan Rumah Tangga	
Jumlah Paket Peralatan Rumah Tangga yang Disediakan	Rp 5,594,500.00
[SUB KEGIATAN] X.XX.01.1.06.0002 Penyediaan Peralatan dan Perlengkapan Kantor	
Jumlah Paket Peralatan dan Perlengkapan Kantor yang Disediakan	Rp 0.00
[SUB KEGIATAN] X.XX.01.1.06.0001 Penyediaan Komponen Instalasi Listrik/Penerangan Bangunan Kantor	
Jumlah Paket Komponen Instalasi Listrik/Penerangan Bangunan Kantor yang Disediakan	Rp 10,000,000.00
[KEGIATAN] X.XX.01.1.07 Pengadaan Barang Milik Daerah Penunjang Urusan Pemerintah Daerah	
[SUB KEGIATAN] X.XX.01.1.07.0011 Pengadaan Sarana dan Prasarana Pendukung Gedung Kantor atau Bangunan Lainnya	
Jumlah Unit Sarana dan Prasarana Pendukung Gedung Kantor atau Bangunan Lainnya yang Disediakan	Rp 0.00
[SUB KEGIATAN] X.XX.01.1.07.0010 Pengadaan Sarana dan Prasarana Gedung Kantor atau Bangunan Lainnya	
Jumlah Unit Sarana dan Prasarana Gedung Kantor atau Bangunan Lainnya yang Disediakan	Rp 0.00
[SUB KEGIATAN] X.XX.01.1.07.0006 Pengadaan Peralatan dan Mesin Lainnya	
Jumlah Unit Peralatan dan Mesin Lainnya yang Disediakan	Rp 39,189,313.00
[SUB KEGIATAN] X.XX.01.1.07.0005 Pengadaan Mebel	
Jumlah Paket Mebel yang Disediakan	Rp 10,000,000.00
[SUB KEGIATAN] X.XX.01.1.07.0002 Pengadaan Kendaraan Dinas Operasional atau Lapangan	
Jumlah Unit Kendaraan Dinas Operasional atau Lapangan yang Disediakan	Rp 0.00
[SUB KEGIATAN] X.XX.01.1.07.0001 Pengadaan Kendaraan Perorangan Dinas atau Kendaraan Dinas Jabatan	
Jumlah Unit Kendaraan Perorangan Dinas atau Kendaraan Dinas Jabatan yang Disediakan	Rp 0.00
[KEGIATAN] X.XX.01.1.08 Penyediaan Jasa Penunjang Urusan Pemerintahan Daerah	
[SUB KEGIATAN] X.XX.01.1.08.0004 Penyediaan Jasa Pelayanan Umum Kantor	

Sub Kegiatan	Pagu 2024
Jumlah Laporan Penyediaan Jasa Pelayanan Umum Kantor yang Disediakan	Rp 6,888,017,657.00
[SUB KEGIATAN] X.XX.01.1.08.0003 Penyediaan Jasa Peralatan dan Perlengkapan Kantor	
Jumlah Laporan Penyediaan Jasa Peralatan dan Perlengkapan Kantor yang Disediakan	Rp 21,424,000.00
[SUB KEGIATAN] X.XX.01.1.08.0002 Penyediaan Jasa Komunikasi, Sumber Daya Air dan Listrik	
Jumlah Laporan Penyediaan Jasa Komunikasi, Sumber Daya Air dan Listrik yang Disediakan	Rp 176,576,550.00
[KEGIATAN] X.XX.01.1.09 Pemeliharaan Barang Milik Daerah Penunjang Urusan Pemerintahan Daerah	
[SUB KEGIATAN] X.XX.01.1.09.0012 Pemeliharaan/Rehabilitasi Tanah	
Luas Tanah yang Dilakukan Pemeliharaan/Rehabilitasi	Rp 0.00
[SUB KEGIATAN] X.XX.01.1.09.0011 Pemeliharaan/Rehabilitasi Sarana dan Prasarana Pendukung Gedung Kantor atau Bangunan Lainnya	
Jumlah Sarana dan Prasarana Pendukung Gedung Kantor atau Bangunan Lainnya yang Dipelihara/Direhabilitasi	Rp 0.00
[SUB KEGIATAN] X.XX.01.1.09.0010 Pemeliharaan/Rehabilitasi Sarana dan Prasarana Gedung Kantor atau Bangunan Lainnya	
Jumlah Sarana dan Prasarana Gedung Kantor atau Bangunan Lainnya yang Dipelihara/Direhabilitasi	Rp 0.00
[SUB KEGIATAN] X.XX.01.1.09.0009 Pemeliharaan/Rehabilitasi Gedung Kantor dan Bangunan Lainnya	
Jumlah Gedung Kantor dan Bangunan Lainnya yang Dipelihara/Direhabilitasi	Rp 325,111,726.00
[SUB KEGIATAN] X.XX.01.1.09.0006 Pemeliharaan Peralatan dan Mesin Lainnya	
Jumlah Peralatan dan Mesin Lainnya yang Dipelihara	Rp 25,000,000.00
[SUB KEGIATAN] X.XX.01.1.09.0002 Penyediaan Jasa Pemeliharaan, Biaya Pemeliharaan, Pajak dan Perizinan Kendaraan Dinas Operasional atau Lapangan	
Jumlah Kendaraan Dinas Operasional atau Lapangan yang Dipelihara dan Dibayarkan Pajak dan Perizinannya	Rp 318,851,600.00
[SUB KEGIATAN] X.XX.01.1.09.0001 Penyediaan Jasa Pemeliharaan, Biaya Pemeliharaan dan Pajak Kendaraan Perorangan Dinas atau Kendaraan Dinas Jabatan	
Jumlah Kendaraan Perorangan Dinas atau Kendaraan Dinas Jabatan yang Dipelihara dan Dibayarkan Pajaknya	Rp 60,860,000.00
[OPD] Dinas Sosial	
[URUSAN] URUSAN PEMERINTAHAN BIDANG SOSIAL	
[TUJUAN] Meningkatnya taraf kesejahteraan sosial masyarakat	
[SASARAN] Meningkatnya peran PSKS dalam penyelenggaraan kesejahteraan sosial serta penghayatan masyarakat terhadap nilai-nilai kepahlawanan, keperintisan, kesetiakawanan sosial, dan kearifan lokal	
[PROGRAM] 1.06.02 PROGRAM PEMBERDAYAAN SOSIAL	
[KEGIATAN] 1.06.02.1.01 Penerbitan Izin Pengumpulan Sumbangan Lintas Daerah Kabupaten/Kota dalam 1 (Satu) Daerah Provinsi	
[SUB KEGIATAN] 1.06.02.1.01.0001 Koordinasi dan Sinkronisasi Penerbitan Izin Undian Gratis Berhadiah dan Pengumpulan Uang atau Barang	
Jumlah Dokumen Hasil Koordinasi dan Sinkronisasi Penerbitan Izin Undian Gratis Berhadiah dan Pengumpulan Uang atau Barang	Rp 0.00
[KEGIATAN] 1.06.02.1.02 Pemberdayaan Potensi Sumber Kesejahteraan Sosial Provinsi	
[SUB KEGIATAN] 1.06.02.1.02.0004 Peningkatan Kemampuan Potensi Sumber Kesejahteraan Sosial Kelembagaan Masyarakat Kewenangan Provinsi	
Jumlah Lembaga Kesejahteraan Sosial yang Meningkat Kapasitasnya Kewenangan Provinsi	Rp 1,084,982,096.00
[SUB KEGIATAN] 1.06.02.1.02.0002 Peningkatan Kemampuan Potensi Tenaga Kesejahteraan Sosial Kecamatan Kewenangan Provinsi	
Jumlah Tenaga Kesejahteraan Sosial Kecamatan Kewenangan Provinsi yang Meningkat Kapasitasnya	Rp 203,927,000.00
[SUB KEGIATAN] 1.06.02.1.02.0001 Peningkatan Kemampuan Potensi Pekerja Sosial Masyarakat Kewenangan Provinsi	
Jumlah Orang Mendapat Peningkatan Kapasitas Pekerja Sosial Masyarakat Kewenangan Provinsi	Rp 50,000,000.00
[PROGRAM] 1.06.07 PROGRAM PENGELOLAAN TAMAN MAKAM PAHLAWAN	
[KEGIATAN] 1.06.07.1.01 Pengelolaan Taman Makam Pahlawan Nasional Provinsi	
[SUB KEGIATAN] 1.06.07.1.01.0002 Pemeliharaan Taman Makam Pahlawan Nasional Provinsi	
Jumlah Makam yang Terpenuhi Pemeliharannya pada Taman Makam Pahlawan Nasional Provinsi	Rp 1,378,519,000.00
[SUB KEGIATAN] 1.06.07.1.01.0001 Rehabilitasi Sarana dan Prasarana Taman Makam Pahlawan Nasional Provinsi	
Jumlah Dokumen Hasil Rehabilitasi serta Pemeliharaan Sarana dan Prasarana Taman Makam Pahlawan Nasional Provinsi	Rp 0.00
[SASARAN] Meningkatnya fungsi sosial PPKS dalam kehidupan bermasyarakat	
[PROGRAM] 1.06.03 PROGRAM PENANGANAN WARGA NEGARA MIGRAN KORBAN TINDAK KEKERASAN	
[KEGIATAN] 1.06.03.1.01 Pemulangan Warga Negara Migran Korban Tindak Kekerasan dari Titik Debarkasi di Daerah Provinsi untuk Dipulangkan ke Daerah Kabupaten/Kota Asal	
[SUB KEGIATAN] 1.06.03.1.01.0001 Fasilitasi Pemulangan Warga Negara Migran Korban Tindak Kekerasan dari Titik Debarkasi di Daerah Provinsi untuk Dipulangkan ke Daerah Kabupaten/Kota Asal	
Jumlah Warga Negara Migran Korban Tindak Kekerasan yang Dipulangkan dari Titik Debarkasi di Daerah Provinsi untuk Dipulangkan ke Daerah Kabupaten/Kota	Rp 0.00
[PROGRAM] 1.06.04 PROGRAM REHABILITASI SOSIAL	
[KEGIATAN] 1.06.04.1.01 Rehabilitasi Sosial Dasar Penyandang Disabilitas TerlAntar di dalam Panti	
[SUB KEGIATAN] 1.06.04.1.01.0012 Koordinasi dan Sinkronisasi Pelaksanaan Bidang Rehabilitasi Sosial Dasar Penyandang Disabilitas TerlAntar	
Jumlah Dokumen Hasil Koordinasi dan Fasilitasi Rehabilitasi Sosial Dasar Penyandang Disabilitas TerlAntar	Rp 0.00
[SUB KEGIATAN] 1.06.04.1.01.0006 Pemberian Bimbingan Fisik, Mental, Spiritual dan Sosial	
Jumlah Peserta Bimbingan Fisik, Mental, Spiritual dan Sosial Kewenangan Provinsi	Rp 291,944,927.00
[SUB KEGIATAN] 1.06.04.1.01.0005 Penyediaan Perbekalan Kesehatan di dalam Panti	
Jumlah Orang yang Mendapatkan Pemenuhan Kebutuhan Perbekalan Kesehatan di dalam Panti Kewenangan Provinsi	Rp 7,808,423.00
[SUB KEGIATAN] 1.06.04.1.01.0004 Penyediaan Alat Bantu	

Sub Kegiatan	Pagu 2024
Jumlah Orang yang Mendapatkan Alat Bantu dan Alat Bantu Peraga Sesuai Kebutuhan Kewenangan Provinsi	Rp 170,018,700.00
[SUB KEGIATAN] 1.06.04.1.01.0003 Penyediaan Asrama yang Mudah Diakses	
Jumlah Orang yang Terakses Asrama Layak Huni Kewenangan Provinsi	Rp 159,506,648.00
[SUB KEGIATAN] 1.06.04.1.01.0002 Penyediaan Sandang	
Jumlah Orang yang Menerima Pakaian dan Kelengkapan Lainnya yang Tersedia dalam 1 Tahun Kewenangan Provinsi	Rp 31,356,000.00
[SUB KEGIATAN] 1.06.04.1.01.0001 Penyediaan Permakanan	
Jumlah Orang yang Mendapatkan Pemenuhan Kebutuhan Permakanan Sesuai dengan Standar Gizi Minimal Kewenangan Provinsi	Rp 258,028,950.00
[KEGIATAN] 1.06.04.1.02 Rehabilitasi Sosial Dasar Anak TerlAntar di dalam Panti	
[SUB KEGIATAN] 1.06.04.1.02.0013 Koordinasi, Sinkronisasi dan Pembinaan Pelaksanaan Rehabilitasi Sosial Dasar Anak TerlAntar di dalam Panti	
Jumlah Dokumen Hasil Koordinasi dan Pembinaan Rehabilitasi Sosial Dasar Anak Terlantar di dalam Panti	Rp 0.00
[SUB KEGIATAN] 1.06.04.1.02.0006 Pemberian Bimbingan Fisik, Mental, Spiritual dan Sosial	
Jumlah Peserta Bimbingan Fisik, Mental, Spiritual dan Sosial Kewenangan Provinsi	Rp 459,441,180.00
[SUB KEGIATAN] 1.06.04.1.02.0005 Penyediaan Perbekalan Kesehatan di dalam Panti	
Jumlah Orang yang Mendapatkan Pemenuhan Kebutuhan Perbekalan Kesehatan di dalam Panti Kewenangan Provinsi	Rp 14,200,000.00
[SUB KEGIATAN] 1.06.04.1.02.0004 Penyediaan Asrama yang Mudah Diakses	
Jumlah Orang yang Terakses Asrama Layak Huni Kewenangan Provinsi	Rp 248,120,000.00
[SUB KEGIATAN] 1.06.04.1.02.0003 Penyediaan Sandang	
Jumlah Orang yang Menerima Pakaian dan Kelengkapan Lainnya yang Tersedia dalam 1 Tahun Kewenangan Provinsi	Rp 187,945,000.00
[SUB KEGIATAN] 1.06.04.1.02.0002 Penyediaan Makanan	
Jumlah Orang yang Mendapatkan Pemenuhan Kebutuhan Permakanan sesuai dengan Standar Gizi Minimal Kewenangan Provinsi	Rp 674,039,820.00
[SUB KEGIATAN] 1.06.04.1.02.0001 Pengasuhan	
Jumlah Anak yang Mendapatkan Layanan Pengasuhan Kewenangan Provinsi	Rp 41,511,000.00
[KEGIATAN] 1.06.04.1.03 Rehabilitasi Sosial Dasar Lanjut Usia Terlantar di dalam Panti	
[SUB KEGIATAN] 1.06.04.1.03.0013 Koordinasi, Sinkronisasi dan Pembinaan Pelaksanaan Rehabilitasi Sosial Dasar Gelandangan dan Pengemis Terlantar di dalam Panti	
Jumlah Dokumen Hasil Koordinasi dan Fasilitasi Rehabilitasi Sosial Dasar Penyandang Disabilitas Terlantar Kewenangan Provinsi	Rp 0.00
[SUB KEGIATAN] 1.06.04.1.03.0012 Pemulasaraan	
Jumlah Pemulasaraan Kewenangan Provinsi	Rp 14,000,000.00
[SUB KEGIATAN] 1.06.04.1.03.0006 Pemberian Bimbingan Fisik, Mental, Spritual dan Sosial	
Jumlah Peserta Bimbingan Fisik, Mental, Spiritual dan Sosial Kewenangan Provinsi	Rp 105,433,260.00
[SUB KEGIATAN] 1.06.04.1.03.0005 Penyediaan Perbekalan Kesehatan di dalam Panti Sosial	
Jumlah Orang yang Mendapatkan Pemenuhan Kebutuhan Perbekalan Kesehatan di dalam Panti Kewenangan Provinsi	Rp 22,700,000.00
[SUB KEGIATAN] 1.06.04.1.03.0004 Penyediaan Alat Bantu	
Jumlah Orang yang Mendapatkan Alat Bantu dan Alat Bantu Peraga Sesuai Kebutuhan Kewenangan Provinsi	Rp 24,212,000.00
[SUB KEGIATAN] 1.06.04.1.03.0003 Penyediaan Asrama yang Mudah Diakses	
Jumlah Orang yang Terakses Asrama Layak Huni Kewenangan Provinsi	Rp 41,601,740.00
[SUB KEGIATAN] 1.06.04.1.03.0002 Penyediaan Sandang	
Jumlah Orang yang Menerima Pakaian dan Kelengkapan Lainnya yang Tersedia dalam 1 Tahun Kewenangan Provinsi	Rp 48,825,000.00
[SUB KEGIATAN] 1.06.04.1.03.0001 Penyediaan Permakanan	
Jumlah Orang yang Mendapatkan Pemenuhan Kebutuhan Permakanan sesuai dengan Standar Gizi Minimal Kewenangan Provinsi	Rp 227,561,000.00
[KEGIATAN] 1.06.04.1.04 Rehabilitasi Sosial Dasar Gelandangan dan Pengemis di dalam Panti	
[SUB KEGIATAN] 1.06.04.1.04.0011 Koordinasi, Sinkronisasi dan Pembinaan Pelaksanaan Rehabilitasi Sosial Dasar Gelandangan dan Pengemis Terlantar di dalam Panti	
Jumlah Dokumen Hasil Koordinasi dan Pembinaan Rehabilitasi Sosial Dasar Gelandangan dan Pengemis di dalam Panti	Rp 0.00
[SUB KEGIATAN] 1.06.04.1.04.0010 Pemulangan ke Daerah Asal	
Jumlah Gelandangan dan Pengemis/Keluarga yang Dipulangkan ke Daerah asal Kewenangan Provinsi	Rp 22,397,000.00
[SUB KEGIATAN] 1.06.04.1.04.0005 Pemberian Bimbingan Fisik, Mental, Spritual dan Sosial	
Jumlah Peserta Bimbingan Fisik, Mental, Spiritual dan Sosial Kewenangan Provinsi	Rp 29,378,000.00
[SUB KEGIATAN] 1.06.04.1.04.0004 Penyediaan Perbekalan Kesehatan di dalam Panti	
Jumlah Orang yang Mendapatkan pemenuhan kebutuhan Perbekalan Kesehatan di dalam Panti Kewenangan Provinsi	Rp 2,000,000.00
[SUB KEGIATAN] 1.06.04.1.04.0003 Penyediaan Asrama/Wisma yang Mudah Diakses	
Jumlah Orang yang Terakses Asrama/Wisma Layak Huni Kewenangan Provinsi	Rp 16,324,000.00
[SUB KEGIATAN] 1.06.04.1.04.0002 Penyediaan Sandang	
Jumlah Orang yang Menerima Pakaian dan Kelengkapan Lainnya yang Tersedia dalam 1 Tahun Kewenangan Provinsi	Rp 10,000,000.00
[SUB KEGIATAN] 1.06.04.1.04.0001 Penyediaan Permakanan	
Jumlah Orang yang Mendapatkan Pemenuhan Kebutuhan Permakanan Sesuai dengan Standar Gizi Minimal Kewenangan Provinsi	Rp 10,000,000.00

Sub Kegiatan	Pagu 2024
[KEGIATAN] 1.06.04.1.05 Rehabilitasi Sosial bagi Penyandang Masalah Kesejahteraan Sosial (PMKS) Lainnya di Luar HIV/AIDS dan NAPZA di dalam Panti	
[SUB KEGIATAN] 1.06.04.1.05.0011 Koordinasi, Sinkronisasi dan Pembinaan Pelaksanaan Bidang Rehabilitasi Sosial bagi Penyandang Masalah Kesejahteraan Sosial (PMKS) Lainnya di Luar HIV/AIDS dan NAPZA	
Jumlah Dokumen Hasil Koordinasi dan Pembinaan Rehabilitasi Sosial Dasar Penyandang Masalah Kesejahteraan Sosial (PMKS) Lainnya di Luar HIV/AIDS dan NAPZA	Rp 0.00
[SUB KEGIATAN] 1.06.04.1.05.0010 Pemulangan ke Daerah Asal	
Jumlah Penyandang Masalah Kesejahteraan Sosial (PMKS) Lainnya di Luar HIV/AIDS Kewenangan Provinsi yang Dipulangkan ke Daerah Asal	Rp 74,790,000.00
[SUB KEGIATAN] 1.06.04.1.05.0005 Pemberian Bimbingan Fisik, Mental, Spritual dan Sosial	
Jumlah Peserta Bimbingan Fisik, Mental, Spiritual dan Sosial Kewenangan Provinsi	Rp 51,979,000.00
[SASARAN] Meningkatnya kemandirian keluarga miskin	
[PROGRAM] 1.06.05 PROGRAM PERLINDUNGAN DAN JAMINAN SOSIAL	
[KEGIATAN] 1.06.05.1.02 Pengelolaan Data Fakir Miskin Cakupan Daerah Provinsi	
[SUB KEGIATAN] 1.06.05.1.02.0003 Fasilitasi Bantuan Pengembangan Ekonomi Masyarakat	
Jumlah Orang Mendapatkan Bantuan Pengembangan Ekonomi Masyarakat Kewenangan Provinsi	Rp 1,815,018,000.00
[SUB KEGIATAN] 1.06.05.1.02.0002 Pengelolaan Fakir Miskin Lintas Daerah Kabupaten/Kota	
Jumlah Keluarga yang Mendapatkan Pengentasan Fakir Miskin Lintas Kabupaten/Kota	Rp 1,471,482,048.00
[SUB KEGIATAN] 1.06.05.1.02.0001 Fasilitasi Bantuan Sosial Kesejahteraan Keluarga	
Jumlah Keluarga Penerima Manfaat (KPM) yang Mendapatkan Bantuan Sosial Kesejahteraan Keluarga Kewenangan Provinsi	Rp 7,035,285,698.00
[SASARAN] Meningkatnya perlindungan sosial kepada korban bencana alam dan bencana sosial	
[PROGRAM] 1.06.06 PROGRAM PENANGANAN BENCANA	
[KEGIATAN] 1.06.06.1.01 Perlindungan Sosial Korban Bencana Alam dan Sosial Provinsi	
[SUB KEGIATAN] 1.06.06.1.01.0005 Pelayanan Dukungan Psikososial	
Jumlah Korban Bencana yang Mendapatkan Layanan Dukungan Psikososial Kewenangan Provinsi	Rp 140,621,000.00
[SUB KEGIATAN] 1.06.06.1.01.0004 Penanganan Khusus bagi Kelompok Rentan	
Jumlah Orang yang Mendapatkan Penanganan Khusus bagi Kelompok Rentan Kewenangan Provinsi	Rp 35,415,000.00
[SUB KEGIATAN] 1.06.06.1.01.0002 Penyediaan Sandang	
Jumlah Orang yang Mendapatkan Pakaian dan Kelengkapan Lainnya yang Tersedia pada Masa Tanggap Darurat (Pengungsian) dan Pasca Bencana Kewenangan Provinsi	Rp 187,788,000.00
[SUB KEGIATAN] 1.06.06.1.01.0001 Penyediaan Permakanan	
Jumlah Pengungsi yang Mendapatkan Permakanan 3x1 Hari dalam Masa Tanggap Darurat Kewenangan Provinsi	Rp 261,992,490.00
[URUSAN] NON URUSAN	
[TUJUAN] Terwujudnya Akuntabilitas Perangkat Daerah	
[SASARAN] Meningkatnya ketercapaian IKU	
[PROGRAM] X.XX.01 PROGRAM PENUNJANG URUSAN PEMERINTAHAN DAERAH PROVINSI	
[KEGIATAN] X.XX.01.1.01 Perencanaan, Penganggaran, dan Evaluasi Kinerja Perangkat Daerah	
[SUB KEGIATAN] X.XX.01.1.01.0007 Evaluasi Kinerja Perangkat Daerah	
Jumlah Laporan Evaluasi Kinerja Perangkat Daerah	Rp 265,219,395.00
[SUB KEGIATAN] X.XX.01.1.01.0006 Koordinasi dan Penyusunan Laporan Capaian Kinerja dan Ikhtisar Realisasi Kinerja SKPD	
Jumlah Laporan Capaian Kinerja dan Ikhtisar Realisasi Kinerja SKPD dan Laporan Hasil Koordinasi Penyusunan Laporan Capaian Kinerja dan Ikhtisar Realisasi Kinerja SKPD	Rp 198,931,516.00
[SUB KEGIATAN] X.XX.01.1.01.0002 Koordinasi dan Penyusunan Dokumen RKA- SKPD	
Jumlah Dokumen RKA-SKPD dan Laporan Hasil Koordinasi Penyusunan Dokumen RKA-SKPD	Rp 198,535,340.00
[SUB KEGIATAN] X.XX.01.1.01.0001 Penyusunan Dokumen Perencanaan Perangkat Daerah	
Jumlah Dokumen Perencanaan Perangkat Daerah	Rp 20,146,095.00
[KEGIATAN] X.XX.01.1.02 Administrasi Keuangan Perangkat Daerah	
[SUB KEGIATAN] X.XX.01.1.02.0002 Penyediaan Administrasi Pelaksanaan Tugas ASN	
Jumlah Dokumen Hasil Penyediaan Administrasi Pelaksanaan Tugas ASN	Rp 574,518,000.00
[SUB KEGIATAN] X.XX.01.1.02.0001 Penyediaan Gaji dan Tunjangan ASN	
Jumlah Orang yang Menerima Gaji dan Tunjangan ASN	Rp 8,785,316,500.00
[KEGIATAN] X.XX.01.1.03 Administrasi Barang Milik Daerah pada Perangkat Daerah	
[SUB KEGIATAN] X.XX.01.1.03.0002 Pengamanan Barang Milik Daerah SKPD	
Jumlah Dokumen Pengamanan Barang Milik Daerah SKPD	Rp 101,709,144.00
[KEGIATAN] X.XX.01.1.05 Administrasi Kepegawaian Perangkat Daerah	
[SUB KEGIATAN] X.XX.01.1.05.0009 Pendidikan dan Pelatihan Pegawai Berdasarkan Tugas dan Fungsi	
Jumlah Pegawai Berdasarkan Tugas dan Fungsi yang Mengikuti Pendidikan dan Pelatihan	Rp 94,277,500.00
[SUB KEGIATAN] X.XX.01.1.05.0002 Pengadaan Pakaian Dinas Beserta Atribut Kelengkapannya	
Jumlah Paket Pakaian Dinas Beserta Atribut Kelengkapan	Rp 0.00
[KEGIATAN] X.XX.01.1.06 Administrasi Umum Perangkat Daerah	
[SUB KEGIATAN] X.XX.01.1.06.0009 Penyelenggaraan Rapat Koordinasi dan Konsultasi SKPD	
Jumlah Laporan Penyelenggaraan Rapat Koordinasi dan Konsultasi SKPD	Rp 460,460,474.00
[SUB KEGIATAN] X.XX.01.1.06.0008 Fasilitasi Kunjungan Tamu	
Jumlah Laporan Fasilitasi Kunjungan Tamu	Rp 8,630,250.00
[SUB KEGIATAN] X.XX.01.1.06.0006 Penyediaan Bahan Bacaan dan Peraturan Perundang-Undangan	
Jumlah Dokumen Bahan Bacaan dan Peraturan Perundang-Undangan yang Disediakan	Rp 11,022,000.00
[SUB KEGIATAN] X.XX.01.1.06.0005 Penyediaan Barang Cetakan dan Penggandaan	
Jumlah Paket Barang Cetakan dan Penggandaan yang Disediakan	Rp 83,026,890.00
[SUB KEGIATAN] X.XX.01.1.06.0004 Penyediaan Bahan Logistik Kantor	
Jumlah Paket Bahan Logistik Kantor yang Disediakan	Rp 88,816,872.00

Sub Kegiatan	Pagu 2024
[SUB KEGIATAN] X.XX.01.1.06.0003 Penyediaan Peralatan Rumah Tangga	
Jumlah Paket Peralatan Rumah Tangga yang Disediakan	Rp 36,854,997.00
[SUB KEGIATAN] X.XX.01.1.06.0001 Penyediaan Komponen Instalasi Listrik/Penerangan Bangunan Kantor	
Jumlah Paket Komponen Instalasi Listrik/Penerangan Bangunan Kantor yang Disediakan	Rp 12,345,531.00
[KEGIATAN] X.XX.01.1.07 Pengadaan Barang Milik Daerah Penunjang Urusan Pemerintah Daerah	
[SUB KEGIATAN] X.XX.01.1.07.0006 Pengadaan Peralatan dan Mesin Lainnya	
Jumlah Unit Peralatan dan Mesin Lainnya yang Disediakan	Rp 208,525,290.00
[SUB KEGIATAN] X.XX.01.1.07.0005 Pengadaan Mebel	
Jumlah Paket Mebel yang Disediakan	Rp 25,000,000.00
[SUB KEGIATAN] X.XX.01.1.07.0001 Pengadaan Kendaraan Perorangan Dinas atau Kendaraan Dinas Jabatan	
Jumlah Unit Kendaraan Perorangan Dinas atau Kendaraan Dinas Jabatan yang Disediakan	Rp 502,995,500.00
[KEGIATAN] X.XX.01.1.08 Penyediaan Jasa Penunjang Urusan Pemerintahan Daerah	
[SUB KEGIATAN] X.XX.01.1.08.0004 Penyediaan Jasa Pelayanan Umum Kantor	
Jumlah Laporan Penyediaan Jasa Pelayanan Umum Kantor yang Disediakan	Rp 685,806,056.00
[SUB KEGIATAN] X.XX.01.1.08.0002 Penyediaan Jasa Komunikasi, Sumber Daya Air dan Listrik	
Jumlah Laporan Penyediaan Jasa Komunikasi, Sumber Daya Air dan Listrik yang Disediakan	Rp 72,277,500.00
[SUB KEGIATAN] X.XX.01.1.08.0001 Penyediaan Jasa Surat Menyurat	
Jumlah Laporan Penyediaan Jasa Surat Menyurat	Rp 57,868,340.00
[KEGIATAN] X.XX.01.1.09 Pemeliharaan Barang Milik Daerah Penunjang Urusan Pemerintahan Daerah	
[SUB KEGIATAN] X.XX.01.1.09.0009 Pemeliharaan/Rehabilitasi Gedung Kantor dan Bangunan Lainnya	
Jumlah Gedung Kantor dan Bangunan Lainnya yang Dipelihara/Direhabilitasi	Rp 100,000,000.00
[SUB KEGIATAN] X.XX.01.1.09.0006 Pemeliharaan Peralatan dan Mesin Lainnya	
Jumlah Peralatan dan Mesin Lainnya yang Dipelihara	Rp 42,375,360.00
[SUB KEGIATAN] X.XX.01.1.09.0001 Penyediaan Jasa Pemeliharaan, Biaya Pemeliharaan dan Pajak Kendaraan Perorangan Dinas atau Kendaraan Dinas Jabatan	
Jumlah Kendaraan Perorangan Dinas atau Kendaraan Dinas Jabatan yang Dipelihara dan Dibayarkan Pajaknya	Rp 180,361,300.00
[OPD] Dinas Tenaga Kerja Dan Transmigrasi	
[URUSAN] URUSAN PEMERINTAHAN BIDANG TENAGA KERJA	
[TUJUAN] Terwujudnya peningkatan pendayagunaan tenaga kerja, pemerataan kesempatan kerja, perlindungan tenaga kerja, dan kesejahteraan pekerja sebagai upaya mengurangi pengangguran,	
[SASARAN] Meningkatkan Pemerataan dan Perluasan Kesempatan Kerja	
[PROGRAM] 2.07.02 PROGRAM PERENCANAAN TENAGA KERJA	
[KEGIATAN] 2.07.02.1.01 Penyusunan Rencana Tenaga Kerja (RTK)	
[SUB KEGIATAN] 2.07.02.1.01.0004 Fasilitasi Penyusunan Rencana Tenaga Kerja Mikro	
Jumlah SDM Kabupaten/Kota yang membidangi ketenagakerjaan mampu menjadi fasilitator Penyusunan RTK Mikro	Rp 0.00
[SUB KEGIATAN] 2.07.02.1.01.0003 Fasilitasi Penyusunan Rencana Tenaga Kerja Makro	
Jumlah SDM Kabupaten/Kota yang membidangi ketenagakerjaan yang mampu menyusun RTK Makro	Rp 20,000,000.00
[SUB KEGIATAN] 2.07.02.1.01.0001 Penyusunan Rencana Tenaga Kerja Makro	
Jumlah Dokumen Rencana Tenaga Kerja Makro	Rp 0.00
[PROGRAM] 2.07.04 PROGRAM PENEMPATAN TENAGA KERJA	
[KEGIATAN] 2.07.04.1.01 Pelayanan Antar Kerja Lintas Daerah Kabupaten/Kota	
[SUB KEGIATAN] 2.07.04.1.01.0006 Penyelenggaraan Unit Layanan Disabilitas Ketenagakerjaan	
Jumlah tenaga kerja disabilitas yang mendapatkan fasilitasi layanan ULD	Rp 0.00
[SUB KEGIATAN] 2.07.04.1.01.0005 Perluasan Kesempatan Kerja	
Jumlah Tenaga Kerja yang Diberdayakan Melalui Program Perluasan Kesempatan Kerja	Rp 0.00
[SUB KEGIATAN] 2.07.04.1.01.0004 Pembinaan Operasionalisasi Pelayanan Penempatan Tenaga Kerja AKAD (Antar Kerja Antar Daerah) dan AKL (Antar Kerja Lokal)	
Jumlah Orang yang Mendapatkan Pembinaan Operasionalisasi Pelayanan Penempatan Tenaga Kerja AKAD dan AKL	Rp 0.00
[SUB KEGIATAN] 2.07.04.1.01.0003 Penyuluhan dan Bimbingan Jabatan bagi Pencari Kerja	
Jumlah Pencari kerja yang Mendapatkan Penyuluhan dan Bimbingan Jabatan	Rp 0.00
[SUB KEGIATAN] 2.07.04.1.01.0002 Pelayanan Antar Kerja	
Jumlah Tenaga Kerja yang ditempatkan Melalui layanan AKAD, AKL dan ULD	Rp 0.00
[SUB KEGIATAN] 2.07.04.1.01.0001 Penyediaan Sumber Daya Pelayanan Antar Kerja	
Jumlah SDM Pelayanan Antar Kerja yang Tersedia dan/atau Ditingkatkan Kompetensinya	Rp 0.00
[KEGIATAN] 2.07.04.1.02 Penerbitan Izin Lembaga Penempatan Tenaga Kerja Swasta (LPTKS) lebih dari 1 (Satu) Daerah Kabupaten/Kota	
[SUB KEGIATAN] 2.07.04.1.02.0002 Pengawasan dan Pengendalian LPTKS	
Jumlah LPTKS yang dilakukan Pengawasan dan Pengendalian sesuai dengan Aturan yang Berlaku	Rp 0.00
[SUB KEGIATAN] 2.07.04.1.02.0001 Penyediaan Sumber Daya Perizinan LPTKS secara Terintegrasi	
Jumlah perizinan LPTKS yang Terintegrasi	Rp 0.00
[KEGIATAN] 2.07.04.1.03 Pengelolaan Informasi Pasar Kerja	
[SUB KEGIATAN] 2.07.04.1.03.0002 Pelayanan dan Penyediaan Informasi Pasar Kerja Online	
Jumlah Pencari dan Pemberi Kerja Yang Terdaftar Dalam Pasar Kerja Melalui Sistem Online (KarirHub)	Rp 20,000,000.00
[SUB KEGIATAN] 2.07.04.1.03.0001 Pemeliharaan dan Operasional Aplikasi Informasi Pasar Kerja Online	
Jumlah Data dan Informasi yang Dihasilkan Aplikasi Informasi Pasar Kerja Online	Rp 0.00
[KEGIATAN] 2.07.04.1.04 Pelindungan PMI (Pra dan Purna Penempatan) di Daerah Provinsi	
[SUB KEGIATAN] 2.07.04.1.04.0004 Pemberdayaan Pekerja Migran Indonesia Purna Penempatan	
Jumlah PMI Purna yang Diberdayakan	Rp 0.00
[SUB KEGIATAN] 2.07.04.1.04.0003 Penyediaan Layanan Terpadu pada Calon Pekerja Migran	

Sub Kegiatan	Pagu 2024
Jumlah CPMI yang Terlayani Sesuai Prosedur dalam LTSA	Rp 20,000,000.00
[SUB KEGIATAN] 2.07.04.1.04.0002 Fasilitasi Pemenuhan Komitmen Izin Cabang Perusahaan Penempatan Pekerja Migran Indonesia (PMI) terintegrasi secara elektronik	
Jumlah cabang Perusahaan Penempatan Pekerja Migran Indonesia (PMI) yang Diverifikasi dan Diberi Izin secara online	Rp 0.00
[SUB KEGIATAN] 2.07.04.1.04.0001 Peningkatan Pelindungan dan Kompetensi Calon Pekerja Migran Indonesia (PMI)/Pekerja Migran Indonesia (PMI)	
Jumlah CPMI/PMI yang Dilindungi dan Ditingkatkan Kompetensinya	Rp 0.00
[KEGIATAN] 2.07.04.1.05 Pengesahan RPTKA Perpanjangan yang Tidak Mengandung Perubahan Jabatan, Jumlah TKA, dan Lokasi Kerja dalam 1 (satu) Daerah Provinsi	
[SUB KEGIATAN] 2.07.04.1.05.0001 Koordinasi dan Sinkronisasi Pengesahan RPTKA yang tidak Mengandung Perubahan Jabatan, Jumlah TKA, dan Lokasi Kerja dalam 1 (satu) Daerah Provinsi	
Jumlah TKA yang telah Mendapatkan Pengesahan RPTKA	Rp 0.00
[SASARAN] Optimalisasi Pendayagunaan Tenaga Kerja	
[PROGRAM] 2.07.03 PROGRAM PELATIHAN KERJA DAN PRODUKTIVITAS TENAGA KERJA	
[KEGIATAN] 2.07.03.1.01 Pelaksanaan Latihan Kerja Berdasarkan Klaster Kompetensi	
[SUB KEGIATAN] 2.07.03.1.01.0004 Koordinasi Lintas Lembaga dan Kerja Sama Dengan Sektor Swasta untuk Penyediaan Instruktur serta Sarana dan Prasarana Lembaga Pelatihan Vokasi dan Produktivitas	
Jumlah kesepakatan/koordinasi dalam rangka optimalisasi kapasitas instruktur dan peningkatan sarana prasarana pelatihan vokasi dan produktivitas pada tahun n	Rp 0.00
[SUB KEGIATAN] 2.07.03.1.01.0003 Pengadaan Sarana Pelatihan Kerja	
Jumlah Pengadaan dan Pemeliharaan Sarana Pelatihan kerja	Rp 0.00
[SUB KEGIATAN] 2.07.03.1.01.0002 Koordinasi Lintas Lembaga dan Kerja Sama Dengan Sektor Swasta untuk Penyediaan Instruktur serta Sarana dan Prasarana Lembaga Pelatihan Kerja	
Jumlah Kesepakatan/Koordinasi dalam rangka Optimalisasi Kapasitas Instruktur dan Peningkatan Sarana Prasarana Pelatihan Vokasi dan Produktivitas pada Tahun n	Rp 0.00
[SUB KEGIATAN] 2.07.03.1.01.0001 Proses Pelaksanaan Pendidikan dan Pelatihan Keterampilan bagi Pencari Kerja Berdasarkan Klaster Kompetensi	
Jumlah Tenaga Kerja yang Mendapat Pelatihan Berbasis kompetensi Pada Tahun n	Rp 3,160,000,000.00
[KEGIATAN] 2.07.03.1.02 Pelaksanaan Akreditasi Lembaga Pelatihan Kerja	
[SUB KEGIATAN] 2.07.03.1.02.0001 Survey dan Penilaian Akreditasi Kepada Lembaga Pelatihan Kerja	
Jumlah Lembaga Pelatihan Kerja yang Terakreditasi	Rp 0.00
[KEGIATAN] 2.07.03.1.03 Konsultansi Produktivitas pada Perusahaan Menengah	
[SUB KEGIATAN] 2.07.03.1.03.0001 Pelaksanaan Konsultasi Produktivitas kepada Perusahaan Menengah	
Jumlah Perusahaan Menengah yang Mendapatkan Konsultasi Peningkatan Produktivitas	Rp 0.00
[KEGIATAN] 2.07.03.1.04 Pengukuran Produktivitas Tingkat Daerah Provinsi	
[SUB KEGIATAN] 2.07.03.1.04.0001 Pengukuran Kompetensi dan Produktivitas Tenaga Kerja	
Jumlah Dokumen Hasil Pengukuran Produktivitas dan daya saing Tenaga Kerja di Tingkat daerah	Rp 0.00
[SASARAN] Optimalisasi Perlindungan Tenaga Kerja	
[PROGRAM] 2.07.06 PROGRAM PENGAWASAN KETENAGAKERJAAN	
[KEGIATAN] 2.07.06.1.01 Penyelenggaraan Pengawasan Ketenagakerjaan	
[SUB KEGIATAN] 2.07.06.1.01.0003 Pelayanan Keselamatan dan Kesehatan Kerja di Perusahaan	
Jumlah Perusahaan yang Menerapkan K3	Rp 172,000,000.00
[SUB KEGIATAN] 2.07.06.1.01.0002 Penegakan Hukum Ketenagakerjaan di Perusahaan	
Jumlah Kasus Permasalahan Hukum yang Diselesaikan	Rp 24,000,000.00
[SUB KEGIATAN] 2.07.06.1.01.0001 Pengawasan Pelaksanaan Norma Kerja di Perusahaan	
Jumlah Perusahaan yang Menerapkan Norma Ketenagakerjaan di Perusahaan (Termasuk Perusahaan yang Mempekerjakan TKA)	Rp 153,600,000.00
[SASARAN] Meningkatkan Kesejahteraan Tenaga Kerja dan Keluarganya	
[PROGRAM] 2.07.05 PROGRAM HUBUNGAN INDUSTRIAL	
[KEGIATAN] 2.07.05.1.01 Pengesahan Peraturan Perusahaan dan Pendaftaran Perjanjian Kerja Bersama untuk yang Mempunyai Wilayah Kerja lebih dari 1 (satu) Kabupaten/Kota	
[SUB KEGIATAN] 2.07.05.1.01.0003 Penyelenggaraan Pendataan dan Informasi Sarana Hubungan Industrial dan Jaminan Sosial Tenaga Kerja	
Jumlah Data dan Informasi Sarana HI (PP/PKB, Struktur Skala Upah, dan LKS Bipartit) dan Pekerja yang Terdaftar Sebagai Peserta Jamsostek	Rp 0.00
[SUB KEGIATAN] 2.07.05.1.01.0002 Pendaftaran Perjanjian Kerja Bersama yang terkait dengan Hubungan Industrial	
Jumlah Perusahaan yang Menyusun Perjanjian Kerja Bersama dan Terdaftar Di WLKP Online	Rp 0.00
[SUB KEGIATAN] 2.07.05.1.01.0001 Pengesahan Peraturan Perusahaan yang terkait dengan Hubungan Industrial	
Jumlah Perusahaan yang Menyusun Peraturan Perusahaan dan Terdaftar di WLKP Online	Rp 0.00
[KEGIATAN] 2.07.05.1.02 Pencegahan dan Penyelesaian Perselisihan Hubungan Industrial, Mogok Kerja, dan Penutupan Perusahaan yang Berakibat/Berdampak pada Kepentingan di 1 (satu) Daerah Provinsi	
[SUB KEGIATAN] 2.07.05.1.02.0005 Pembinaan Pengupahan Skala Provinsi	
Jumlah Perusahaan yang Mendapatkan Pembinaan Pengupahan Skala Provinsi	Rp 0.00
[SUB KEGIATAN] 2.07.05.1.02.0004 Pelaksanaan Operasional Lembaga Kerja Sama Tripartit Daerah Provinsi	
Jumlah LKS Tripartit yang Dibina	Rp 147,000,000.00
[SUB KEGIATAN] 2.07.05.1.02.0003 Penyelenggaraan Verifikasi dan Rekapitulasi Keanggotaan pada Organisasi Pengusaha, Federasi dan Konfederasi Serikat Pekerja/Serikat Buruh serta Non Afiliasi	
Jumlah Asosiasi Pengusaha dan Serikat Pekerja yang Diverifikasi	Rp 0.00
[SUB KEGIATAN] 2.07.05.1.02.0002 Penyelesaian Perselisihan Hubungan Industrial, Mogok Kerja, dan Penutupan Perusahaan yang Berakibat/Berdampak pada Kepentingan di 1 (satu) Daerah Provinsi	

Sub Kegiatan	Pagu 2024
Jumlah Perkara Perselisihan yang Terselesaikan	Rp 10,000,000.00
[SUB KEGIATAN] 2.07.05.1.02.0001 Pencegahan Perselisihan Hubungan Industrial, Mogok Kerja, dan Penutupan Perusahaan yang Berakibat/Berdampak pada Kepentingan di 1 (satu) Daerah Provinsi	
Jumlah Perselisihan yang Dicegah	Rp 0.00
[KEGIATAN] 2.07.05.1.03 Penetapan Upah Minimum Provinsi (UMP), Upah Minimum Sektoral Provinsi (UMSP), Upah Minimum Kabupaten/Kota (UMK), dan Upah Minimum Sektoral Kabupaten/Kota (UMSK)	
[SUB KEGIATAN] 2.07.05.1.03.0005 Pengembangan Pelaksanaan Jaminan Sosial Tenaga Kerja dan Fasilitas Kesejahteraan Pekerja	
Jumlah Tenaga Kerja yang Terdaftar dalam Program Jaminan Sosial Ketenagakerjaan	Rp 0.00
[SUB KEGIATAN] 2.07.05.1.03.0003 Penetapan Upah Minimum Kabupaten/Kota (UMK)	
Jumlah penetapan UMK	Rp 112,000,000.00
[SUB KEGIATAN] 2.07.05.1.03.0001 Penetapan Upah Minimum Provinsi (UMP)	
Jumlah Penetapan UMP	Rp 57,292,100.00
[URUSAN] URUSAN PEMERINTAHAN BIDANG TRANSMIGRASI	
[TUJUAN] Peningkatan pelayanan ketransmigrasian di kawasan transmigrasi	
[SASARAN] Meningkatkan kualitas dan pengembangan kawasan transmigrasi	
[PROGRAM] 3.32.02 PROGRAM Perencanaan KAWASAN TRANSMIGRASI	
[KEGIATAN] 3.32.02.1.01 Pencadangan Tanah untuk Kawasan Transmigrasi	
[SUB KEGIATAN] 3.32.02.1.01.0004 Penatausahaan Pencadangan Tanah untuk Kawasan Transmigrasi	
Dokumen Usulan Pencadangan Tanah untuk Kawasan Transmigrasi	Rp 0.00
[SUB KEGIATAN] 3.32.02.1.01.0002 Advokasi dan Musyawarah Penetapan Kawasan	
Jumlah Kasus yang Dapat Diselesaikan untuk Mendukung Penetapan Kawasan Transmigrasi	Rp 0.00
[SUB KEGIATAN] 3.32.02.1.01.0001 Identifikasi Potensi Kawasan Transmigrasi	
Jumlah Dokumen Hasil Identifikasi Potensi Kawasan Transmigrasi yang Bisa Dibangun dan Dikerjasamakan dengan Daerah Lain	Rp 20,000,000.00
[PROGRAM] 3.32.03 PROGRAM PEMBANGUNAN KAWASAN TRANSMIGRASI	
[KEGIATAN] 3.32.03.1.01 Penataan Persebaran Penduduk yang Berasal dari Lintas Daerah Kabupaten/Kota dalam 1 (Satu) Daerah Provinsi	
[SUB KEGIATAN] 3.32.03.1.01.0018 Monitoring Dan Evaluasi Ke Lokasi Transmigrasi	
Jumlah Lokasi Transmigrasi yang Dilaksanakan Monitoring dan Evaluasi	Rp 0.00
[SUB KEGIATAN] 3.32.03.1.01.0017 Bantuan Non-Standar Transmigrasi (Dalam Bentuk Barang Sesuai Kearifan Lokal)	
Jumlah Bantuan Non-Standar yang Diberikan kepada Transmigran	Rp 0.00
[SUB KEGIATAN] 3.32.03.1.01.0001 Koordinasi dan Sinkronisasi Kerjasama Pembangunan Transmigrasi Antar Pemerintah Daerah Kabupaten/kota dalam 1 (Satu) Daerah Provinsi	
Jumlah Laporan Hasil Koordinasi dan Sinkronisasi Kerjasama Pembangunan Transmigrasi Antar Pemerintah Daerah Kabupaten/Kota dalam 1 (Satu) Daerah Provinsi	Rp 0.00
[PROGRAM] 3.32.04 PROGRAM PENGEMBANGAN KAWASAN TRANSMIGRASI	
[KEGIATAN] 3.32.04.1.01 Pengembangan Satuan Permukiman pada Tahap Pemantapan	
[SUB KEGIATAN] 3.32.04.1.01.0002 Penguatan Infrastruktur Sosial, Ekonomi dan Kelembagaan dalam rangka Pemantapan Satuan Pemukiman	
Jumlah Satuan Permukiman yang Dikembangkan dalam Rangka Penguatan Infrastruktur Sosial, Ekonomi dan Kelembagaan	Rp 0.00
[SUB KEGIATAN] 3.32.04.1.01.0001 Penguatan SDM dalam rangka Pemantapan Satuan Pemukiman	
Jumlah Kepala Keluarga Transmigran yang Dibina	Rp 0.00
[URUSAN] NON URUSAN	
[TUJUAN] Meningkatkan kualitas tata kelola Dinas Tenaga Kerja dan Transmigrasi	
[SASARAN] Meningkatnya akuntabilitas kinerja Dinas Tenaga Kerja dan Transmigrasi	
[PROGRAM] X.XX.01 PROGRAM PENUNJANG URUSAN PEMERINTAHAN DAERAH PROVINSI	
[KEGIATAN] X.XX.01.1.01 Perencanaan, Penganggaran, dan Evaluasi Kinerja Perangkat Daerah	
[SUB KEGIATAN] X.XX.01.1.01.0007 Evaluasi Kinerja Perangkat Daerah	
Jumlah Laporan Evaluasi Kinerja Perangkat Daerah	Rp 25,000,000.00
[SUB KEGIATAN] X.XX.01.1.01.0006 Koordinasi dan Penyusunan Laporan Capaian Kinerja dan Ikhtisar Realisasi Kinerja SKPD	
Jumlah Laporan Capaian Kinerja dan Ikhtisar Realisasi Kinerja SKPD dan Laporan Hasil Koordinasi Penyusunan Laporan Capaian Kinerja dan Ikhtisar Realisasi Kinerja SKPD	Rp 30,000,000.00
[SUB KEGIATAN] X.XX.01.1.01.0001 Penyusunan Dokumen Perencanaan Perangkat Daerah	
Jumlah Dokumen Perencanaan Perangkat Daerah	Rp 25,000,000.00
[KEGIATAN] X.XX.01.1.02 Administrasi Keuangan Perangkat Daerah	
[SUB KEGIATAN] X.XX.01.1.02.0002 Penyediaan Administrasi Pelaksanaan Tugas ASN	
Jumlah Dokumen Hasil Penyediaan Administrasi Pelaksanaan Tugas ASN	Rp 671,640,000.00
[SUB KEGIATAN] X.XX.01.1.02.0001 Penyediaan Gaji dan Tunjangan ASN	
Jumlah Orang yang Menerima Gaji dan Tunjangan ASN	Rp 22,115,781,021.00
[KEGIATAN] X.XX.01.1.05 Administrasi Kepegawaian Perangkat Daerah	
[SUB KEGIATAN] X.XX.01.1.05.0005 Monitoring, Evaluasi, dan Penilaian Kinerja Pegawai	
Jumlah Dokumen Monitoring, Evaluasi, dan Penilaian Kinerja Pegawai	Rp 0.00
[SUB KEGIATAN] X.XX.01.1.05.0010 Sosialisasi Peraturan Perundang-Undangan	
Jumlah Orang yang Mengikuti Sosialisasi Peraturan Perundang-Undangan	Rp 0.00
[SUB KEGIATAN] X.XX.01.1.05.0009 Pendidikan dan Pelatihan Pegawai Berdasarkan Tugas dan Fungsi	
Jumlah Pegawai Berdasarkan Tugas dan Fungsi yang Mengikuti Pendidikan dan Pelatihan	Rp 0.00
[SUB KEGIATAN] X.XX.01.1.05.0002 Pengadaan Pakaian Dinas Beserta Atribut Kelengkapannya	
Jumlah Paket Pakaian Dinas Beserta Atribut Kelengkapan	Rp 0.00
[KEGIATAN] X.XX.01.1.06 Administrasi Umum Perangkat Daerah	
[SUB KEGIATAN] X.XX.01.1.06.0011 Dukungan Pelaksanaan Sistem Pemerintahan Berbasis Elektronik pada SKPD	
Jumlah Dokumen Dukungan Pelaksanaan Sistem Pemerintahan Berbasis Elektronik pada SKPD	Rp 0.00
[SUB KEGIATAN] X.XX.01.1.06.0009 Penyelenggaraan Rapat Koordinasi dan Konsultasi SKPD	

Sub Kegiatan	Pagu 2024
Jumlah Laporan Penyelenggaraan Rapat Koordinasi dan Konsultasi SKPD	Rp 261,844,400.00
[SUB KEGIATAN] X.XX.01.1.06.0008 Fasilitasi Kunjungan Tamu	
Jumlah Laporan Fasilitasi Kunjungan Tamu	Rp 0.00
[SUB KEGIATAN] X.XX.01.1.06.0006 Penyediaan Bahan Bacaan dan Peraturan Perundang-Undangan	
Jumlah Dokumen Bahan Bacaan dan Peraturan Perundang-Undangan yang Disediakan	Rp 10,080,000.00
[SUB KEGIATAN] X.XX.01.1.06.0005 Penyediaan Barang Cetakan dan Penggandaan	
Jumlah Paket Barang Cetakan dan Penggandaan yang Disediakan	Rp 10,000,000.00
[SUB KEGIATAN] X.XX.01.1.06.0004 Penyediaan Bahan Logistik Kantor	
Jumlah Paket Bahan Logistik Kantor yang Disediakan	Rp 42,044,518.00
[SUB KEGIATAN] X.XX.01.1.06.0003 Penyediaan Peralatan Rumah Tangga	
Jumlah Paket Peralatan Rumah Tangga yang Disediakan	Rp 20,000,000.00
[SUB KEGIATAN] X.XX.01.1.06.0002 Penyediaan Peralatan dan Perlengkapan Kantor	
Jumlah Paket Peralatan dan Perlengkapan Kantor yang Disediakan	Rp 0.00
[SUB KEGIATAN] X.XX.01.1.06.0001 Penyediaan Komponen Instalasi Listrik/Penerangan Bangunan Kantor	
Jumlah Paket Komponen Instalasi Listrik/Penerangan Bangunan Kantor yang Disediakan	Rp 10,000,000.00
[KEGIATAN] X.XX.01.1.07 Pengadaan Barang Milik Daerah Penunjang Urusan Pemerintah Daerah	
[SUB KEGIATAN] X.XX.01.1.07.0011 Pengadaan Sarana dan Prasarana Pendukung Gedung Kantor atau Bangunan Lainnya	
Jumlah Unit Sarana dan Prasarana Pendukung Gedung Kantor atau Bangunan Lainnya yang Disediakan	Rp 0.00
[SUB KEGIATAN] X.XX.01.1.07.0010 Pengadaan Sarana dan Prasarana Gedung Kantor atau Bangunan Lainnya	
Jumlah Unit Sarana dan Prasarana Gedung Kantor atau Bangunan Lainnya yang Disediakan	Rp 0.00
[SUB KEGIATAN] X.XX.01.1.07.0007 Pengadaan Aset Tetap Lainnya	
Jumlah Unit Aset Tetap Lainnya yang Disediakan	Rp 0.00
[SUB KEGIATAN] X.XX.01.1.07.0006 Pengadaan Peralatan dan Mesin Lainnya	
Jumlah Unit Peralatan dan Mesin Lainnya yang Disediakan	Rp 45,000,000.00
[SUB KEGIATAN] X.XX.01.1.07.0005 Pengadaan Mebel	
Jumlah Paket Mebel yang Disediakan	Rp 0.00
[SUB KEGIATAN] X.XX.01.1.07.0002 Pengadaan Kendaraan Dinas Operasional atau Lapangan	
Jumlah Unit Kendaraan Dinas Operasional atau Lapangan yang Disediakan	Rp 0.00
[KEGIATAN] X.XX.01.1.08 Penyediaan Jasa Penunjang Urusan Pemerintahan Daerah	
[SUB KEGIATAN] X.XX.01.1.08.0004 Penyediaan Jasa Pelayanan Umum Kantor	
Jumlah Laporan Penyediaan Jasa Pelayanan Umum Kantor yang Disediakan	Rp 1,290,941,634.00
[SUB KEGIATAN] X.XX.01.1.08.0003 Penyediaan Jasa Peralatan dan Perlengkapan Kantor	
Jumlah Laporan Penyediaan Jasa Peralatan dan Perlengkapan Kantor yang Disediakan	Rp 30,070,000.00
[SUB KEGIATAN] X.XX.01.1.08.0002 Penyediaan Jasa Komunikasi, Sumber Daya Air dan Listrik	
Jumlah Laporan Penyediaan Jasa Komunikasi, Sumber Daya Air dan Listrik yang Disediakan	Rp 343,125,000.00
[SUB KEGIATAN] X.XX.01.1.08.0001 Penyediaan Jasa Surat Menyurat	
Jumlah Laporan Penyediaan Jasa Surat Menyurat	Rp 0.00
[KEGIATAN] X.XX.01.1.09 Pemeliharaan Barang Milik Daerah Penunjang Urusan Pemerintahan Daerah	
[SUB KEGIATAN] X.XX.01.1.09.0010 Pemeliharaan/Rehabilitasi Sarana dan Prasarana Gedung Kantor atau Bangunan Lainnya	
Jumlah Sarana dan Prasarana Gedung Kantor atau Bangunan Lainnya yang Dipelihara/Direhabilitasi	Rp 0.00
[SUB KEGIATAN] X.XX.01.1.09.0011 Pemeliharaan/Rehabilitasi Sarana dan Prasarana Pendukung Gedung Kantor atau Bangunan Lainnya	
Jumlah Sarana dan Prasarana Pendukung Gedung Kantor atau Bangunan Lainnya yang Dipelihara/Direhabilitasi	Rp 0.00
[SUB KEGIATAN] X.XX.01.1.09.0009 Pemeliharaan/Rehabilitasi Gedung Kantor dan Bangunan Lainnya	
Jumlah Gedung Kantor dan Bangunan Lainnya yang Dipelihara/Direhabilitasi	Rp 0.00
[SUB KEGIATAN] X.XX.01.1.09.0007 Pemeliharaan Aset Tetap Lainnya	
Jumlah Aset Tetap Lainnya yang Dipelihara	Rp 0.00
[SUB KEGIATAN] X.XX.01.1.09.0006 Pemeliharaan Peralatan dan Mesin Lainnya	
Jumlah Peralatan dan Mesin Lainnya yang Dipelihara	Rp 10,000,000.00
[SUB KEGIATAN] X.XX.01.1.09.0002 Penyediaan Jasa Pemeliharaan, Biaya Pemeliharaan, Pajak dan Perizinan Kendaraan Dinas Operasional atau Lapangan	
Jumlah Kendaraan Dinas Operasional atau Lapangan yang Dipelihara dan Dibayarkan Pajak dan Perizinannya	Rp 101,943,982.00
[OPD] Dinas Pemberdayaan Perempuan, Perlindungan Anak dan Keluarga Berencana	
[URUSAN] URUSAN PEMERINTAHAN BIDANG PEMBERDAYAAN PEREMPUAN DAN PERLINDUNGAN ANAK	
[TUJUAN] Meningkatkan Kualitas Hidup Perempuan dan Anak	
[SASARAN] Meningkatnya pemberdayaan perempuan dalam pembangunan	
[PROGRAM] 2.08.02 PROGRAM PENGARUSUTAMAAN GENDER DAN PEMBERDAYAAN PEREMPUAN	
[KEGIATAN] 2.08.02.1.01 Pelembagaan Pengarusutamaan Gender (PUG) pada Lembaga Pemerintah Kewenangan Provinsi	
[SUB KEGIATAN] 2.08.02.1.01.0008 Sosialisasi kebijakan Penyelenggaraan PUG Kewenangan Provinsi	
Jumlah peserta sosialisasi kebijakan penyelenggaraan PUG tingkat Provinsi	Rp 0.00
[SUB KEGIATAN] 2.08.02.1.01.0007 Advokasi Kebijakan dan Pendampingan Penyelenggaraan PUG Kewenangan Provinsi	
Jumlah SDM tingkat Provinsi yang memperoleh advokasi Kebijakan dan Pendampingan Penyelenggaraan PUG	Rp 33,642,260.00
[SUB KEGIATAN] 2.08.02.1.01.0006 Koordinasi dan Sinkronisasi Penyelenggaraan PUG Kewenangan Provinsi	
Jumlah laporan hasil koordinasi dan sinkronisasi penyelenggaraan PUG tingkat provinsi	Rp 32,196,780.00
[SUB KEGIATAN] 2.08.02.1.01.0005 Penyusunan Kebijakan Penyelenggaraan PUG Kewenangan Provinsi	
Jumlah kebijakan penyelenggaraan PUG di tingkat provinsi	Rp 0.00
[KEGIATAN] 2.08.02.1.02 Pemberdayaan Perempuan Bidang Politik, Hukum, Sosial, dan Ekonomi pada Organisasi KeMasyarakatan Kewenangan Provinsi	

Sub Kegiatan	Pagu 2024
[SUB KEGIATAN] 2.08.02.1.02.0003 Sosialisasi Peningkatan Partisipasi Perempuan di Bidang Politik, Hukum, Sosial dan Ekonomi Kewenangan Provinsi	
Jumlah pengelola organisasi kemasyarakatan/profesi/dunia usaha/media tingkat provinsi yg mengikuti peningkatan kapasitas dalam rangka peningkatan partisipasi perempuan di bidang politik, hukum, sosial dan ekonomi	Rp 622,817,505.00
[SUB KEGIATAN] 2.08.02.1.02.0004 Advokasi Kebijakan dan Pendampingan Peningkatan Partisipasi Perempuan dalam Politik, Hukum, Sosial dan Ekonomi Kewenangan Provinsi	
Jumlah organisasi kemasyarakatan/ profesi/ dunia usaha/ media tingkat provinsi yg diadvokasi dan didampingi dalam rangka peningkatan partisipasi perempuan di bidang politik, hukum, sosial dan ekonomi	Rp 673,967,180.00
[KEGIATAN] 2.08.02.1.03 Penguatan dan Pengembangan Lembaga Penyedia Layanan Pemberdayaan Perempuan Kewenangan Provinsi	
[SUB KEGIATAN] 2.08.02.1.03.0006 Pengembangan Komunikasi Informasi dan Edukasi (KIE) Pemberdayaan Perempuan Kewenangan Provinsi	
Jumlah Pusat Informasi Sahabat Perempuan (Prisma) yg terbentuk di provinsi	Rp 0.00
[SUB KEGIATAN] 2.08.02.1.03.0005 Peningkatan Kapasitas Sumberdaya Lembaga Penyedia Layanan Pemberdayaan Perempuan Kewenangan Provinsi	
Jumlah perempuan SIAP (Suara dan Aksi Perempuan Pelopor) di bidang Ekonomi/Lestari/Sehat/Pintar/Kepemimpinan/Hukum pd LPLPP Tingkat Provinsi	Rp 43,487,290.00
[SUB KEGIATAN] 2.08.02.1.03.0004 Advokasi Kebijakan dan Pendampingan kepada Lembaga Penyedia Layanan Pemberdayaan Perempuan Kewenangan Provinsi	
Jumlah LPLPP (Lembaga Penyedia Layanan Pemberdayaan Perempuan) dalam bentuk &Pusat Pembelajaran Perempuan& (PUTARAN) yang terstandarisasi tingkat Provinsi	Rp 0.00
[PROGRAM] 2.08.04 PROGRAM PENINGKATAN KUALITAS KELUARGA	
[KEGIATAN] 2.08.04.1.01 Peningkatan Kualitas Keluarga dalam Mewujudkan Kesetaraan Gender (KG) dan Hak Anak Kewenangan Provinsi	
[SUB KEGIATAN] 2.08.04.1.01.0003 Pengembangan Kegiatan Masyarakat untuk Peningkatan Kualitas Keluarga Kewenangan Provinsi	
Jumlah Dokumen Hasil Pengembangan Kegiatan Masyarakat untuk Peningkatan kualitas Keluarga Kewenangan Provinsi	Rp 3,372,320,292.00
[SUB KEGIATAN] 2.08.04.1.01.0002 Pelaksanaan Komunikasi, Informasi, Edukasi KG dan Perlindungan Anak bagi Keluarga Kewenangan Provinsi	
Jumlah Dokumen Komunikasi, Informasi, Edukasi (KIE) Kesetaraan Gender (KG) dan Perlindungan Anak Kewenangan Provinsi yang Tersedia	Rp 0.00
[SUB KEGIATAN] 2.08.04.1.01.0001 Advokasi Kebijakan dan Pendampingan Keluarga untuk Mewujudkan KG dan Perlindungan Anak Kewenangan Provinsi dan Lintas Kabupaten/Kota	
Jumlah Perangkat Daerah yang Mendapat Advokasi dan Pendampingan Keluarga untuk Mewujudkan KG dan Perlindungan Anak Kewenangan Provinsi dan Lintas Kabupaten/Kota	Rp 0.00
[KEGIATAN] 2.08.04.1.02 Penguatan dan Pengembangan Lembaga Penyedia Layanan Peningkatan Kualitas Keluarga dalam Mewujudkan KG dan Hak Anak Kewenangan Provinsi	
[SUB KEGIATAN] 2.08.04.1.02.0003 Penguatan Jejaring Antar Lembaga Penyedia Layanan Peningkatan Kualitas Keluarga Kewenangan Provinsi	
Jumlah Dokumen Hasil Penguatan Jejaring Antar Lembaga Penyedia Layanan Peningkatan Kualitas Keluarga Kewenangan Provinsi	Rp 0.00
[SUB KEGIATAN] 2.08.04.1.02.0002 Peningkatan Kapasitas Sumber Daya Lembaga Penyedia Layanan Peningkatan Kualitas Keluarga Kewenangan Provinsi	
Jumlah Sumberdaya Lembaga Penyedia Layanan Peningkatan Kualitas Keluarga Kewenangan Provinsi yang Mendapat Peningkatan Kapasitas	Rp 196,473,980.00
[SUB KEGIATAN] 2.08.04.1.02.0001 Advokasi Kebijakan dan Pendampingan Pengembangan Lembaga Penyedia Layanan Peningkatan Kualitas Keluarga Kewenangan Provinsi	
Jumlah Lembaga Penyedia Layanan Peningkatan Kualitas Keluarga Kewenangan Provinsi yang Mendapat Advokasi dan Pendampingan	Rp 0.00
[KEGIATAN] 2.08.04.1.03 Penyediaan Layanan bagi Keluarga dalam Mewujudkan KG dan Hak Anak yang Wilayah Kerjanya Lintas Daerah Kabupaten/Kota	
[SUB KEGIATAN] 2.08.04.1.03.0001 Pelaksanaan Penyediaan Layanan Komprehensif bagi Keluarga dalam Mewujudkan KG dan Perlindungan Anak yang Wilayah Kerjanya Lingkup Daerah Provinsi dan Lintas Daerah Kabupaten/Kota	
Jumlah Layanan Komprehensif bagi keluarga dalam Mewujudkan KG dan Perlindungan Anak yang Wilayah Kerjanya Lingkup Daerah Provinsi dan Lintas Daerah Kabupaten/Kota	Rp 398,632,941.00
[PROGRAM] 2.08.05 PROGRAM PENGELOLAAN SISTEM DATA GENDER DAN ANAK	
[KEGIATAN] 2.08.05.1.01 Pengumpulan, Pengolahan Analisis dan Penyajian Data Gender dan Anak dalam Kelembagaan Data di Tingkat Daerah Provinsi	
[SUB KEGIATAN] 2.08.05.1.01.0002 Penyajian dan Pemanfaatan Data Gender dan Anak dalam Kelembagaan Data Provinsi	
Jumlah Dokumen Penyajian dan Pemanfaatan Data Gender dan Anak dalam Kelembagaan Data Provinsi	Rp 0.00
[SUB KEGIATAN] 2.08.05.1.01.0001 Penyediaan Data Gender dan Anak Provinsi	
Jumlah Dokumen Data Gender dan Anak Provinsi yang Tersedia	Rp 10,000,000.00
[SASARAN] Meningkatnya pemenuhan hak anak	
[PROGRAM] 2.08.06 PROGRAM PEMENUHAN HAK ANAK (PHA)	
[KEGIATAN] 2.08.06.1.01 Pelembagaan PHA pada Lembaga Pemerintah, Non Pemerintah, dan Dunia Usaha Kewenangan Provinsi	
[SUB KEGIATAN] 2.08.06.1.01.0003 Advokasi, Sosialisasi dan Pendampingan Pelaksanaan Kebijakan Pemenuhan Hak Anak pada Lembaga Pemerintah, Non Pemerintah, Media dan Dunia Usaha Kewenangan Provinsi	

Sub Kegiatan	Pagu 2024
umlah perangkat daerah yang mempunyai dokumen pembangunan daerah yang responsif hak anak dan berperan aktif dalam Gugus Tugas KLA tingkat Provinsi yang berfungsi	Rp 469,053,344.00
[SUB KEGIATAN] 2.08.06.1.01.0002 Koordinasi dan Sinkronisasi Pelembagaan Pemenuhan Hak Anak Kewenangan Provinsi	
Jumlah Dokumen Hasil Koordinasi dan Sinkronisasi Pelembagaan Pemenuhan Hak Anak Kewenangan Provinsi	Rp 195,786,500.00
[KEGIATAN] 2.08.06.1.02 Penguatan dan Pengembangan Lembaga Penyedia Layanan Peningkatan Kualitas Hidup Anak Kewenangan Provinsi	
[SUB KEGIATAN] 2.08.06.1.02.0006 Pengembangan Komunikasi, Informasi dan Edukasi Pemenuhan Hak Anak	
Jumlah kegiatan KIE Pemenuhan Hak Anak	Rp 0.00
[SUB KEGIATAN] 2.08.06.1.02.0005 Penguatan Jejaring Antar Lembaga Penyedia Layanan Pemenuhan Hak Anak Kewenangan Provinsi dan Lintas Daerah Kabupaten/ Kota	
Jumlah Kegiatan kerjasama antar Lembaga penyedia layanan pemernuhan hak anak Kewenangan Provinsi dan Lintas Daerah Kabupaten/ Kota	Rp 0.00
[SUB KEGIATAN] 2.08.06.1.02.0001 Penyediaan Layanan Peningkatan Kualitas Hidup Anak Kewenangan Provinsi	
Jumlah anak yang Mendapatkan Layanan Peningkatan Kualitas Hidup Anak Kewenangan Provinsi	Rp 0.00
[PROGRAM] 2.08.07 PROGRAM PERLINDUNGAN KHUSUS ANAK	
[KEGIATAN] 2.08.07.1.01 Pencegahan Kekerasan terhadap Anak yang Melibatkan para Pihak Lingkup Daerah Provinsi dan Lintas Daerah Kabupaten/Kota	
[SUB KEGIATAN] 2.08.07.1.01.0004 Penguatan kerja sama lintas perangkat daerah untuk mewujudkan kabupaten/kota layak Anak, kecamatan layak Anak, desa/kelurahan layak Anak, dan DRPPA Kewenangan Provinsi	
Jumlah kegiatan pencegahan KtA terpadu Kewenangan Provinsi	Rp 0.00
[SUB KEGIATAN] 2.08.07.1.01.0003 Advokasi dan pendampingan Perangkat Daerah dalam pelaksanaan kebijakan /program/ kegiatan pencegahan KTA Kewenangan Provinsi	
Jumlah SDM yang memperoleh advokasi dan Pendampingan dalam pelaksanaan kebijakan /program/ kegiatan pencegahan KTA Keweangan Provinsi	Rp 245,127,000.00
[SUB KEGIATAN] 2.08.07.1.01.0002 Koordinasi dan Sinkronisasi Pencegahan Kekerasan terhadap Anak Kewenangan Provinsi	
Jumlah Dokumen Hasil Koordinasi dan Sinkronisasi Pencegahan Kekerasan terhadap Anak Kewenangan Provinsi	Rp 50,660,400.00
[KEGIATAN] 2.08.07.1.02 Penyediaan Layanan bagi Anak yang Memerlukan Perlindungan Khusus yang Memerlukan Koordinasi Tingkat Daerah Provinsi	
[SUB KEGIATAN] 2.08.07.1.02.0006 Koordinasi Pelaksanaan Layanan AMPK Kewenangan Provinsi	
Jumlah AMPK yang mendapatkan layanan Kewenangan Provinsi	Rp 99,221,700.00
[SUB KEGIATAN] 2.08.07.1.02.0005 Penyediaan Layanan Pengaduan Masyarakat bagi Anak yang Memerlukan Perlindungan Khusus Kewenangan Provinsi	
Jumlah AMPK yang mendapatkan layanan pengaduan Kewenangan Provinsi	Rp 0.00
[KEGIATAN] 2.08.07.1.03 Penguatan dan Pengembangan Lembaga Penyedia Layanan bagi Anak yang Memerlukan Perlindungan Khusus Tingkat Daerah Provinsi dan Lintas Daerah Kabupaten/Kota	
[SUB KEGIATAN] 2.08.07.1.03.0007 Penyediaan Bantuan kebutuhan khusus bagi AMPK Kewenangan Provinsi	
Jumlah AMPK yang memperoleh Bantuan Kebutuhan Khusus Kewenangan Provinsi	Rp 0.00
[SUB KEGIATAN] 2.08.07.1.03.0006 Pengembangan KIE (komunikasi, informasi, dan edukasi) perlindungan khusus anak Kewenangan Provinsi	
Jumlah KIE Perlindungan AMPK Kewenangan Provinsi	Rp 0.00
[SUB KEGIATAN] 2.08.07.1.03.0005 Pengembangan Lembaga Penyedia Layanan AMPK Kewenangan Provinsi	
Jumlah Lembaga Penyedia Layanan AMPK di tingkat Provinsi yang memiliki sarana dan prasarana layanan sesuai standar	Rp 0.00
[SUB KEGIATAN] 2.08.07.1.03.0004 Penguatan jejaring antar lembaga penyedia layanan perlindungan bagi AMPK Kewenangan Provinsi	
Jumlah kegiatan kerjasama antar lembaga penyedia layanan AMPK Kewenangan Provinsi	Rp 0.00
[SUB KEGIATAN] 2.08.07.1.03.0003 Koordinasi dan Sinkronisasi Penguatan Jejaring Antar Lembaga Penyedia Layanan Anak yang Memerlukan Perlindungan Khusus Kewenangan Provinsi	
Jumlah Dokumen Hasil Koordinasi dan Sinkronisasi Penguatan Jejaring Antar Lembaga Penyedia Layanan Anak yang Memerlukan Perlindungan Khusus Kewenangan Provinsi	Rp 0.00
[SASARAN] Terwujudnya Perlindungan Hak Perempuan dari Segala Tindak Kekerasan	
[PROGRAM] 2.08.03 PROGRAM PERLINDUNGAN PEREMPUAN	
[KEGIATAN] 2.08.03.1.01 Pencegahan Kekerasan terhadap Perempuan yang melibatkan para Pihak Lingkup Daerah Provinsi dan Lintas Daerah Kabupaten/Kota	
[SUB KEGIATAN] 2.08.03.1.01.0002 Advokasi Kebijakan dan Pendampingan Layanan Perlindungan Perempuan Kewenangan Provinsi	
Jumlah Perangkat Daerah yang Mendapat Advokasi dan Pendampingan Layanan Perlindungan Perempuan Kewenangan Provinsi	Rp 147,648,700.00
[SUB KEGIATAN] 2.08.03.1.01.0001 Koordinasi dan Sinkronisasi Pelaksanaan Kebijakan, Program dan Kegiatan Pencegahan Kekerasan terhadap Perempuan Kewenangan Provinsi	
Jumlah Dokumen Hasil Koordinasi dan Sinkronisasi Pelaksanaan Kebijakan, Program dan Kegiatan Pencegahan Kekerasan terhadap Perempuan Kewenangan Provinsi	Rp 1,024,267,884.00
[KEGIATAN] 2.08.03.1.02 Penyediaan Layanan Rujukan Lanjutan bagi Perempuan Korban Kekerasan yang memerlukan Koordinasi Tingkat Daerah Provinsi dan Lintas Daerah Kabupaten/Kota	
[SUB KEGIATAN] 2.08.03.1.02.0002 Koordinasi dan Sinkronisasi Pelaksanaan Penyediaan Layanan Rujukan Lanjutan bagi Perempuan Korban Kekerasan Kewenangan Provinsi	
Jumlah Layanan Tindak Lanjut Pengaduan yang Memerlukan Koordinasi dan Sinkronisasi bagi Perempuan Korban Kekerasan Kewenangan Provinsi	Rp 136,258,300.00

Sub Kegiatan	Pagu 2024
[SUB KEGIATAN] 2.08.03.1.02.0001 Penyediaan Layanan Pengaduan Masyarakat bagi Perempuan Korban Kekerasan Tingkat Daerah Provinsi dan Lintas Daerah Kabupaten/Kota	
Jumlah Perempuan Korban Kekerasan Tingkat Daerah Provinsi dan Lintas Daerah Kabupaten/Kota yang Mendapatkan Layanan Pengaduan Masyarakat	Rp 0.00
[KEGIATAN] 2.08.03.1.03 Penguatan dan Pengembangan Lembaga Penyedia Layanan Perlindungan Perempuan Kewenangan Provinsi	
[SUB KEGIATAN] 2.08.03.1.03.0004 Penguatan Jejaring Antar Lembaga Penyedia Layanan Perlindungan Perempuan Kewenangan Provinsi dan Lintas Daerah Kabupaten/Kota	
Jumlah Dokumen Hasil Penguatan Jejaring Antar Lembaga Penyedia Layanan Perlindungan Perempuan Kewenangan Provinsi dan Lintas Daerah Kabupaten/Kota	Rp 0.00
[SUB KEGIATAN] 2.08.03.1.03.0003 Penyediaan Kebutuhan Spesifik bagi Perempuan dalam Situasi Darurat dan Kondisi Khusus Kewenangan Provinsi	
Jumlah Perempuan dalam Situasi Darurat dan Kondisi Khusus kewenangan provinsi yang Mendapatkan pemenuhan Kebutuhan Spesifik	Rp 0.00
[SUB KEGIATAN] 2.08.03.1.03.0002 Peningkatan Kapasitas Sumber Daya Lembaga Penyedia Layanan Penanganan bagi Perempuan Korban Kekerasan Kewenangan Provinsi	
Jumlah Sumberdaya Lembaga Penyedia Layanan Penanganan bagi Perempuan Korban Kekerasan Kewenangan Provinsi yang Mendapat Peningkatan Kapasitas	Rp 69,020,000.00
[SUB KEGIATAN] 2.08.03.1.03.0001 Advokasi Kebijakan dan Pendampingan Penyediaan Sarana Prasarana Layanan bagi Perempuan Korban Kekerasan Kewenangan Provinsi	
Jumlah Dokumen Hasil Advokasi Kebijakan dan Pendampingan Penyediaan Sarana Prasarana Layanan bagi Perempuan Korban Kekerasan Kewenangan Provinsi	Rp 149,732,000.00
[URUSAN] URUSAN PEMERINTAHAN BIDANG PENGENDALIAN PENDUDUK DAN KELUARGA BERENCANA	
[TUJUAN] Meningkatkan pelayanan KB bagi masyarakat	
[SASARAN] Meningkatnya partisipasi masyarakat dalam ber KB	
[PROGRAM] 2.14.02 PROGRAM PENGENDALIAN PENDUDUK	
[KEGIATAN] 2.14.02.1.01 Pemaduan dan Sinkronisasi Kebijakan Pemerintah Pusat dengan Pemerintah Daerah Provinsi dalam rangka Pengendalian Kuantitas Penduduk	
[SUB KEGIATAN] 2.14.02.1.01.0005 Penyediaan dan Pengembangan Materi Pendidikan Kependudukan Untuk SLTA-MA sesuai Kearifan Lokal	
Jumlah Dokumen Hasil Penyediaan dan Pengembangan Materi Pendidikan Kependudukan Untuk SLTA-MA sesuai Kearifan Lokal	Rp 0.00
[SUB KEGIATAN] 2.14.02.1.01.0004 Penguatan Kerja Sama Pelaksanaan Pendidikan Kependudukan Jalur Formal, Nonformal dan Informal	
Jumlah Dokumen Hasil Penguatan Kerja Sama Pelaksanaan Pendidikan Kependudukan Jalur Formal, Nonformal dan Informal	Rp 0.00
[SUB KEGIATAN] 2.14.02.1.01.0003 Advokasi dan Sosialisasi GDPK	
Jumlah Laporan Pelaksanaan Advokasi dan Sosialisasi GDPK	Rp 0.00
[SUB KEGIATAN] 2.14.02.1.01.0002 Penyusunan dan Pemanfaatan Grand Design Pembangunan Kependudukan (GDPK) Tingkat Provinsi	
Jumlah Dokumen Penyusunan dan Pemanfaatan Grand Design Pembangunan Kependudukan (GDPK) Tingkat Provinsi	Rp 0.00
[KEGIATAN] 2.14.02.1.02 Pemetaan Perkiraan Pengendalian Penduduk Cakupan Daerah Provinsi	
[SUB KEGIATAN] 2.14.02.1.02.0010 Penyusunan Profil program Pembangunan Keluarga, Kependudukan, dan Keluarga Berencana (Bangga Kencana)	
Jumlah Dokumen Profil program Bangga Kencana tingkat provinsi, Keluarga Berencana dan Pembangunan Keluarga	Rp 0.00
[SUB KEGIATAN] 2.14.02.1.02.0008 Pemetaan Program Pembangunan Keluarga, Kependudukan, dan Keluarga Berencana (Bangga Kencana)	
Jumlah Dokumen Hasil Pemetaan Program Bangga Kencana	Rp 0.00
[SUB KEGIATAN] 2.14.02.1.02.0004 Pengembangan Model Solusi Strategis Pengendalian Dampak Kependudukan	
Jumlah Dokumen Pengembangan Model Solusi Strategis Pengendalian Dampak Kependudukan	Rp 0.00
[SUB KEGIATAN] 2.14.02.1.02.0002 Koordinasi, Penyediaan, dan Pengolahan Data Kependudukan Berbasis Keluarga	
Jumlah Dokumen Hasil Koordinasi, Penyediaan, dan Pengolahan Data Kependudukan Berbasis Keluarga	Rp 0.00
[SUB KEGIATAN] 2.14.02.1.02.0001 Pelaksanaan Survey/Pendataan Indeks Pembangunan Berwawasan Kependudukan (IPBK) dan Pengetahuan Masyarakat tentang Kependudukan	
Jumlah Dokumen Survey/Pendataan Indeks Pembangunan Berwawasan Kependudukan (IPBK) dan Pengetahuan Masyarakat tentang Kependudukan	Rp 0.00
[PROGRAM] 2.14.03 PROGRAM PEMBINAAN KELUARGA BERENCANA (KB)	
[KEGIATAN] 2.14.03.1.01 Pengembangan Desain Program, Pengelolaan dan Pelaksanaan Advokasi, Komunikasi, Informasi dan Edukasi (KIE) Pengendalian Penduduk dan Keluarga Berencana (KB) Sesuai Kearifan Budaya Lokal	
[SUB KEGIATAN] 2.14.03.1.01.0013 Pengembangan dan Penyediaan Materi dan Sarana Promosi, Komunikasi, Informasi dan Edukasi (KIE) Pengendalian Penduduk, Keluarga Berencana dan Pembangunan Keluarga Sesuai Kearifan Budaya Lokal	
Jumlah Materi dan Sarana Promosi, Komunikasi, Informasi dan Edukasi (KIE) Program Bangga Kencana Sesuai Kearifan Budaya Lokal yang dikembangkan/disediakan.	Rp 0.00
[SUB KEGIATAN] 2.14.03.1.01.0012 Pelaksanaan Advokasi dan KIE Program Bangga Kencana Melalui Mitra Kerja	
Jumlah Dokumen Hasil Advokasi dan KIE Program Bangga Kencana Melalui Mitra Kerja	Rp 0.00

Sub Kegiatan	Pagu 2024
[SUB KEGIATAN] 2.14.03.1.01.0001 Pengembangan Strategi Operasional Advokasi, Promosi Sesuai Kearifan Lokal	
Jumlah Laporan Hasil Pengembangan Strategi Operasional Advokasi, Promosi Sesuai Kearifan Lokal	Rp 0.00
[KEGIATAN] 2.14.03.1.02 Pemberdayaan dan Peningkatan Peran serta Organisasi Kemasyarakatan Tingkat Daerah Provinsi dalam Pengelolaan Pelayanan dan Pembinaan Kesertaan Ber-KB	
[SUB KEGIATAN] 2.14.03.1.02.0004 Pengembangan dan Penguatan Jejaring Kemitraan dalam Program Bangga Kencana	
Jumlah Organisasi yang Mengikuti Pengembangan dan Penguatan Jejaring Kemitraan dalam Program Pembangunan Keluarga, Kependudukan, dan Keluarga Berencana (Bangga Kencana)	Rp 4,017,600,000.00
[SUB KEGIATAN] 2.14.03.1.02.0002 Peningkatan Peran Serta dan Kerja Sama Organisasi KeMasyarakatan dalam Pelayanan dan Pembinaan Kesertaan Ber-KB	
Jumlah Organisasi yang Mengikuti Peningkatan Peran Serta dan Kerja Sama Organisasi KeMasyarakatan dalam Pelayanan dan Pembinaan Kesertaan Ber-KB	Rp 0.00
[SUB KEGIATAN] 2.14.03.1.02.0001 Pengembangan Strategi Operasional dalam rangka Pemberdayaan dan Peningkatan Peran Serta Organisasi Kemasyarakatan dalam Pelayanan dan Pembinaan Kesertaan Ber-KB	
Jumlah Dokumen Hasil Pengembangan Strategi Operasional dalam Rangka Pemberdayaan dan Peningkatan Peran Serta Organisasi Kemasyarakatan Dalam Pelayanan dan Pembinaan Kesertaan Ber-KB	Rp 0.00
[PROGRAM] 2.14.04 PROGRAM PEMBERDAYAAN DAN PENINGKATAN KELUARGA SEJAHTERA (KS)	
[KEGIATAN] 2.14.04.1.01 Pengelolaan Pelaksanaan Desain Program Pembangunan Keluarga Melalui Pembinaan Ketahanan dan Kesejahteraan Keluarga	
[SUB KEGIATAN] 2.14.04.1.01.0024 Penyediaan dan Pengembangan Materi Indeks Pembangunan Keluarga (iBangga)	
Jumlah Dokumen Hasil Penyediaan dan Pengembangan Materi iBangga (Indeks Pembangunan Keluarga)	Rp 0.00
[SUB KEGIATAN] 2.14.04.1.01.0021 Peningkatan Kapasitas Pengelola dan Pelaksana Pusat Informasi Konseling-Remaja (PIK-R)	
Jumlah kelompok PIK-R yang mengikuti peningkatan kapasitas Pengelola dan Pelaksana Pusat Informasi Konseling-Remaja (PIK-R)	Rp 0.00
[SUB KEGIATAN] 2.14.04.1.01.0019 Sosialisasi dan Pembinaan Remaja tentang Generasi Berencana	
Jumlah kelompok Genre yang mendapaat sosialisasi dan Pembinaan Remaja tentang Generasi Berencana	Rp 0.00
[SUB KEGIATAN] 2.14.04.1.01.0017 Pelaksanaan Fasilitasi, Pembimbingan, Pengembangan, dan Penguatan Penyiapan Pengasuhan 1000 HPK	
Jumlah Fasilitasi, Pembimbingan, Pengembangan, dan Penguatan Penyiapan Pengasuhan 1000 HPK	Rp 223,284,548.00
[SUB KEGIATAN] 2.14.04.1.01.0009 Penyediaan Kebijakan dalam rangka Penyiapan Pengasuhan 1000 Hari Pertama Kelahiran (HPK)	
Tersedianya Kebijakan dalam rangka Penyiapan Pengasuhan 1000 Hari Pertama Kelahiran (HPK)	Rp 0.00
[SUB KEGIATAN] 2.14.04.1.01.0003 Pembinaan Ketahanan dan Kesejahteraan Keluarga	
Jumlah Dokumen Hasil Pembinaan Ketahanan dan Kesejahteraan Keluarga	Rp 0.00
[SUB KEGIATAN] 2.14.04.1.01.0001 Penyediaan Kebijakan Daerah bagi Pengembangan Ketahanan dan Kesejahteraan Keluarga	
Jumlah Dokumen Hasil Kebijakan Daerah bagi Pengembangan Ketahanan dan Kesejahteraan Keluarga	Rp 0.00
[KEGIATAN] 2.14.04.1.02 Pemberdayaan dan Peningkatan Peran serta Organisasi KeMasyarakatan Tingkat Daerah Provinsi dalam Pembangunan Keluarga Melalui Pembinaan Ketahanan dan Kesejahteraan Keluarga	
[SUB KEGIATAN] 2.14.04.1.02.0008 Peningkatan Kapasitas Mitra dan Organisasi Kemasyarakatan dalam Pengelolaan Program Ketahanan Keluarga Melalui Bina Keluarga Balita (BKB), Bina Keluarga Remaja (BKR), Bina Keluarga Lansia (BKL), Usaha Peningkatan Pendapatan Keluarga Akseptor (UPPKA) dan Pemberdayaan Ekonomi Keluarga	
Jumlah Mitra dan Organisasi Kemasyarakatan yang mendapatkan peningkatan kapasitas dalam Pengelolaan Program Ketahanan Keluarga Melalui Bina Keluarga Balita (BKB), Bina Keluarga Remaja (BKR), Bina Keluarga Lansia (BKL), Usaha Peningkatan Pendapatan Keluarga Akseptor (UPPKA) dan Pemberdayaan Ekonomi Keluarga	Rp 0.00
[SUB KEGIATAN] 2.14.04.1.02.0007 Fasilitasi kegiatan pemberdayaan Ekonomi Keluarga di tingkat provinsi dan kabupaten/kota	
Jumlah fasilitasi Pemberdayaan Ekonomi Keluarga di tingkat provinsi dan kabupaten/kota	Rp 0.00
[SUB KEGIATAN] 2.14.04.1.02.0006 Fasilitasi pemerintah daedrah Kabupaten/Kota dalam Pengembangan Program Ketahanan Keluarga di Kampung Keluarga Berkualitas	
Jumlah kabupaten/kota yang mendapat fasilitasi Pengembangan Program Ketahanan Keluarga di Kampung Keluarga Berkualitas	Rp 0.00
[SUB KEGIATAN] 2.14.04.1.02.0003 Sosialisasi dan Promosi Tentang Pemberdayaan Ekonomi Keluarga dan Pengelolaan Keuangan Keluarga	
Jumlah Laporan Hasil Sosialisasi dan Promosi Tentang Pemberdayaan Ekonomi Keluarga dan Pengelolaan Keuangan Keluarga	Rp 0.00
[SUB KEGIATAN] 2.14.04.1.02.0001 Pengelolaan Ketahanan Keluarga Melalui Pusat Pelayanan Keluarga Sejahtera (PPKS)	
Jumlah Dokumen Hasil Pengelolaan Ketahanan Keluarga Melalui Pusat Pelayanan Keluarga Sejahtera (PPKS)	Rp 0.00
[URUSAN] NON URUSAN	
[TUJUAN] Meningkatnya Akuntabilitas Kinerja Instansi Dinas P3AP2KB	
[SASARAN] Meningkatnya Tingkat Kelancaran Pelayanan Administrasi Kantor Dinas P3AP2KB	
[PROGRAM] X.XX.01 PROGRAM PENUNJANG URUSAN PEMERINTAHAN DAERAH PROVINSI	
[KEGIATAN] X.XX.01.1.01 Perencanaan, Penganggaran, dan Evaluasi Kinerja Perangkat Daerah	
[SUB KEGIATAN] X.XX.01.1.01.0004 Koordinasi dan Penyusunan DPA-SKPD	
Jumlah Dokumen DPA-SKPD dan Laporan Hasil Koordinasi Penyusunan Dokumen DPA-SKPD	Rp 64,641,475.00
[SUB KEGIATAN] X.XX.01.1.01.0006 Koordinasi dan Penyusunan Laporan Capaian Kinerja dan Ikhtisar Realisasi Kinerja SKPD	

Sub Kegiatan	Pagu 2024
Jumlah Laporan Capaian Kinerja dan Ikhtisar Realisasi Kinerja SKPD dan Laporan Hasil Koordinasi Penyusunan Laporan Capaian Kinerja dan Ikhtisar Realisasi Kinerja SKPD	Rp 40,834,950.00
[SUB KEGIATAN] X.XX.01.1.01.0001 Penyusunan Dokumen Perencanaan Perangkat Daerah	
Jumlah Dokumen Perencanaan Perangkat Daerah	Rp 161,812,270.00
[KEGIATAN] X.XX.01.1.02 Administrasi Keuangan Perangkat Daerah	
[SUB KEGIATAN] X.XX.01.1.02.0002 Penyediaan Administrasi Pelaksanaan Tugas ASN	
Jumlah Dokumen Hasil Penyediaan Administrasi Pelaksanaan Tugas ASN	Rp 595,694,600.00
[SUB KEGIATAN] X.XX.01.1.02.0001 Penyediaan Gaji dan Tunjangan ASN	
Jumlah Orang yang Menerima Gaji dan Tunjangan ASN	Rp 9,150,964,650.00
[SUB KEGIATAN] X.XX.01.1.02.0005 Koordinasi dan Penyusunan Laporan Keuangan Akhir Tahun SKPD	
Jumlah Laporan Keuangan Akhir Tahun SKPD dan Laporan Hasil Koordinasi Penyusunan Laporan Keuangan Akhir Tahun SKPD	Rp 5,734,440.00
[KEGIATAN] X.XX.01.1.03 Administrasi Barang Milik Daerah pada Perangkat Daerah	
[SUB KEGIATAN] X.XX.01.1.03.0002 Pengamanan Barang Milik Daerah SKPD	
Jumlah Dokumen Pengamanan Barang Milik Daerah SKPD	Rp 66,575,096.00
[KEGIATAN] X.XX.01.1.05 Administrasi Kepegawaian Perangkat Daerah	
[SUB KEGIATAN] X.XX.01.1.05.0009 Pendidikan dan Pelatihan Pegawai Berdasarkan Tugas dan Fungsi	
Jumlah Pegawai Berdasarkan Tugas dan Fungsi yang Mengikuti Pendidikan dan Pelatihan	Rp 139,057,409.00
[SUB KEGIATAN] X.XX.01.1.05.0002 Pengadaan Pakaian Dinas Beserta Atribut Kelengkapannya	
Jumlah Paket Pakaian Dinas Beserta Atribut Kelengkapan	Rp 0.00
[SUB KEGIATAN] X.XX.01.1.05.0001 Peningkatan Sarana dan Prasarana Disiplin Pegawai	
Jumlah Unit Peningkatan Sarana dan Prasarana Disiplin Pegawai	Rp 0.00
[KEGIATAN] X.XX.01.1.06 Administrasi Umum Perangkat Daerah	
[SUB KEGIATAN] X.XX.01.1.06.0009 Penyelenggaraan Rapat Koordinasi dan Konsultasi SKPD	
Jumlah Laporan Penyelenggaraan Rapat Koordinasi dan Konsultasi SKPD	Rp 159,936,050.00
[SUB KEGIATAN] X.XX.01.1.06.0008 Fasilitasi Kunjungan Tamu	
Jumlah Laporan Fasilitasi Kunjungan Tamu	Rp 0.00
[SUB KEGIATAN] X.XX.01.1.06.0006 Penyediaan Bahan Bacaan dan Peraturan Perundang-Undangan	
Jumlah Dokumen Bahan Bacaan dan Peraturan Perundang-Undangan yang Disediakan	Rp 29,802,000.00
[SUB KEGIATAN] X.XX.01.1.06.0005 Penyediaan Barang Cetakan dan Penggandaan	
Jumlah Paket Barang Cetakan dan Penggandaan yang Disediakan	Rp 323,902,300.00
[SUB KEGIATAN] X.XX.01.1.06.0004 Penyediaan Bahan Logistik Kantor	
Jumlah Paket Bahan Logistik Kantor yang Disediakan	Rp 63,511,091.00
[SUB KEGIATAN] X.XX.01.1.06.0003 Penyediaan Peralatan Rumah Tangga	
Jumlah Paket Peralatan Rumah Tangga yang Disediakan	Rp 30,275,852.00
[SUB KEGIATAN] X.XX.01.1.06.0002 Penyediaan Peralatan dan Perlengkapan Kantor	
Jumlah Paket Peralatan dan Perlengkapan Kantor yang Disediakan	Rp 32,312,822.00
[SUB KEGIATAN] X.XX.01.1.06.0001 Penyediaan Komponen Instalasi Listrik/Penerangan Bangunan Kantor	
Jumlah Paket Komponen Instalasi Listrik/Penerangan Bangunan Kantor yang Disediakan	Rp 11,741,309.00
[KEGIATAN] X.XX.01.1.07 Pengadaan Barang Milik Daerah Penunjang Urusan Pemerintah Daerah	
[SUB KEGIATAN] X.XX.01.1.07.0011 Pengadaan Sarana dan Prasarana Pendukung Gedung Kantor atau Bangunan Lainnya	
Jumlah Unit Sarana dan Prasarana Pendukung Gedung Kantor atau Bangunan Lainnya yang Disediakan	Rp 0.00
[SUB KEGIATAN] X.XX.01.1.07.0010 Pengadaan Sarana dan Prasarana Gedung Kantor atau Bangunan Lainnya	
Jumlah Unit Sarana dan Prasarana Gedung Kantor atau Bangunan Lainnya yang Disediakan	Rp 0.00
[SUB KEGIATAN] X.XX.01.1.07.0007 Pengadaan Aset Tetap Lainnya	
Jumlah Unit Aset Tetap Lainnya yang Disediakan	Rp 0.00
[SUB KEGIATAN] X.XX.01.1.07.0006 Pengadaan Peralatan dan Mesin Lainnya	
Jumlah Unit Peralatan dan Mesin Lainnya yang Disediakan	Rp 0.00
[SUB KEGIATAN] X.XX.01.1.07.0005 Pengadaan Mebel	
Jumlah Paket Mebel yang Disediakan	Rp 100,000,000.00
[SUB KEGIATAN] X.XX.01.1.07.0001 Pengadaan Kendaraan Perorangan Dinas atau Kendaraan Dinas Jabatan	
Jumlah Unit Kendaraan Perorangan Dinas atau Kendaraan Dinas Jabatan yang Disediakan	Rp 0.00
[KEGIATAN] X.XX.01.1.08 Penyediaan Jasa Penunjang Urusan Pemerintahan Daerah	
[SUB KEGIATAN] X.XX.01.1.08.0004 Penyediaan Jasa Pelayanan Umum Kantor	
Jumlah Laporan Penyediaan Jasa Pelayanan Umum Kantor yang Disediakan	Rp 1,360,701,533.00
[SUB KEGIATAN] X.XX.01.1.08.0003 Penyediaan Jasa Peralatan dan Perlengkapan Kantor	
Jumlah Laporan Penyediaan Jasa Peralatan dan Perlengkapan Kantor yang Disediakan	Rp 42,101,000.00
[SUB KEGIATAN] X.XX.01.1.08.0002 Penyediaan Jasa Komunikasi, Sumber Daya Air dan Listrik	
Jumlah Laporan Penyediaan Jasa Komunikasi, Sumber Daya Air dan Listrik yang Disediakan	Rp 239,705,310.00
[KEGIATAN] X.XX.01.1.09 Pemeliharaan Barang Milik Daerah Penunjang Urusan Pemerintahan Daerah	
[SUB KEGIATAN] X.XX.01.1.09.0009 Pemeliharaan/Rehabilitasi Gedung Kantor dan Bangunan Lainnya	
Jumlah Gedung Kantor dan Bangunan Lainnya yang Dipelihara/Direhabilitasi	Rp 518,362,600.00
[SUB KEGIATAN] X.XX.01.1.09.0006 Pemeliharaan Peralatan dan Mesin Lainnya	
Jumlah Peralatan dan Mesin Lainnya yang Dipelihara	Rp 51,376,000.00
[SUB KEGIATAN] X.XX.01.1.09.0005 Pemeliharaan Mebel	
Jumlah Mebel yang Dipelihara	Rp 0.00
[SUB KEGIATAN] X.XX.01.1.09.0001 Penyediaan Jasa Pemeliharaan, Biaya Pemeliharaan dan Pajak Kendaraan Perorangan Dinas atau Kendaraan Dinas Jabatan	
Jumlah Kendaraan Perorangan Dinas atau Kendaraan Dinas Jabatan yang Dipelihara dan Dibayarkan Pajaknya	Rp 196,356,500.00
[OPD] Dinas Ketahanan Pangan, Pertanian dan Kesehatan Hewan	

Sub Kegiatan	Pagu 2024
[URUSAN] URUSAN PEMERINTAHAN BIDANG PANGAN	
[TUJUAN] Meningkatkan ketahanan pangan daerah	
[SASARAN] Meningkatnya ketersediaan dan konsumsi pangan yang beragam, bergizi, berimbang, dan aman	
[PROGRAM] 2.09.03 PROGRAM PENINGKATAN DIVERSIFIKASI DAN KETAHANAN PANGAN MASYARAKAT	
[KEGIATAN] 2.09.03.1.01 Penyediaan dan Penyaluran Pangan Pokok atau Pangan Lainnya sesuai dengan Kebutuhan Daerah Provinsi dalam rangka Stabilisasi Pasokan dan Harga Pangan	
[SUB KEGIATAN] 2.09.03.1.01.0011 Pengembangan Kelembagaan Distribusi Pangan Provinsi	
Jumlah Kelembagaan Distribusi Pangan	Rp 0.00
[SUB KEGIATAN] 2.09.03.1.01.0006 Peningkatan Ketahanan Pangan Keluarga	
Jumlah Dokumen Hasil Peningkatan Ketahanan Pangan Keluarga	Rp 0.00
[SUB KEGIATAN] 2.09.03.1.01.0003 Koordinasi, Sinkronisasi dan Pelaksanaan Distribusi Pangan Pokok dan Pangan Lainnya	
Jumlah Koordinasi, Sinkronisasi dan Pelaksanaan Distribusi Pangan Pokok dan Pangan Lainnya	Rp 0.00
[SUB KEGIATAN] 2.09.03.1.01.0008 Koordinasi dan Sinkronisasi Pemantauan Stok, Pasokan dan Harga Pangan Pokok Strategis	
Jumlah koordinasi dan sinkronisasi pemantauan stok pangan, pasokan pangan dan harga pangan pokok strategis	Rp 23,129.63
[SUB KEGIATAN] 2.09.03.1.01.0002 Penyediaan Pangan Berbasis Sumber Daya Lokal	
Pangan Berbasis Sumber Daya Lokal yang Tersedia	Rp 1,124,239,372.00
[KEGIATAN] 2.09.03.1.02 Pengelolaan dan Keseimbangan Cadangan Pangan Provinsi	
[SUB KEGIATAN] 2.09.03.1.02.0004 Pemeliharaan Cadangan Pangan Pemerintah Provinsi	
Jumlah Cadangan Pangan Pemerintah Provinsi yang Terpelihara	Rp 56,446,956.00
[SUB KEGIATAN] 2.09.03.1.02.0007 Pengadaaan Cadangan Pangan Pemerintah Provinsi	
Jumlah Pengadaan Cadangan Pangan Pemerintah Provinsi	Rp 1,437,369,380.00
[KEGIATAN] 2.09.03.1.04 Promosi Pencapaian Target Konsumsi Pangan Perkapita/Tahun sesuai dengan Angka Kecukupan Gizi Melalui Media Provinsi	
[SUB KEGIATAN] 2.09.03.1.04.0001 Promosi Penganekaragaman Konsumsi Pangan Berbasis Sumber Daya Lokal	
Jumlah Promosi Penganekaragaman Konsumsi Pangan Berbasis Sumber Daya Lokal	Rp 0.00
[SUB KEGIATAN] 2.09.03.1.04.0002 Koordinasi dan Sinkronisasi Pelaksanaan Advokasi, Edukasi, dan Sosialisasi Konsumsi Pangan Beragam, Bergizi, Seimbang dan Aman (B2SA)	
Jumlah Koordinasi dan Sinkronisasi Pelaksanaan Advokasi, Edukasi, dan Sosialisasi Konsumsi Pangan Beragam, Bergizi, Seimbang dan Aman (B2SA)	Rp 262,914,635.00
[PROGRAM] 2.09.04 PROGRAM PENANGANAN KERAWANAN PANGAN	
[KEGIATAN] 2.09.04.1.01 Penyusunan Peta Kerentanan dan Ketahanan Pangan kewenangan Provinsi	
[SUB KEGIATAN] 2.09.04.1.01.0001 Penyusunan, Pemutakhiran dan Analisis Peta Ketahanan dan Kerentanan Pangan Provinsi dan Kabupaten/Kota	
Peta dan Analisis Ketahanan dan Kerentanan Pangan Provinsi yang Dimutakhirkan	Rp 31,262,010.00
[KEGIATAN] 2.09.04.1.02 Penanganan Kerawanan Pangan Kewenangan Provinsi	
[SUB KEGIATAN] 2.09.04.1.02.0005 Penyusunan Peta Situasi Kewaspadaan Pangan dan Gizi Provinsi	
Jumlah Peta Situasi Kewaspadaan Pangan dan Gizi Provinsi	Rp 0.00
[SUB KEGIATAN] 2.09.04.1.02.0003 Pelaksanaan Intervensi Kewaspadaan Pangan dan Gizi	
Jumlah Intervensi Kewaspadaan Pangan dan Gizi	Rp 0.00
[SUB KEGIATAN] 2.09.04.1.02.0004 Koordinasi dan Sinkronisasi Penanganan Kerawanan Pangan dan Gizi Provinsi	
Jumlah Koordinasi dan Sinkronisasi Penanganan Kerawanan Pangan dan Gizi Provinsi	Rp 60,131,700.00
[SUB KEGIATAN] 2.09.04.1.02.0002 Pelaksanaan Pengadaan, Pengelolaan, dan Penyaluran Cadangan Pangan pada Kerawanan Pangan yang Mencakup lebih dari 1 (satu) Daerah Kabupaten/Kota dalam 1 (satu) Daerah Provinsi	
Jumlah Pengadaan, Pengelolaan, dan Penyaluran Cadangan Pangan Pada Kerawanan Pangan yang Mencakup Lebih Dari 1 (Satu) Daerah Kabupaten/Kota dalam 1 (Satu) Daerah Provinsi	Rp 50,707,500.00
[PROGRAM] 2.09.05 PROGRAM PENGAWASAN KEAMANAN PANGAN	
[KEGIATAN] 2.09.05.1.01 Pelaksanaan Pengawasan Keamanan Pangan Segar Distribusi Lintas Daerah Kabupaten/Kota	
[SUB KEGIATAN] 2.09.05.1.01.0010 Penyediaan sarana dan prasarana pengujian keamanan dan mutu pangan segar asal tumbuhan	
Jumlah sarana dan prasarana pengujian keamanan dan mutu pangan segar asal tumbuhan	Rp 0.00
[SUB KEGIATAN] 2.09.05.1.01.0008 Rekomendasi Keamanan dan Mutu Pangan Segar Asal Tumbuhan Lintas Daerah Kabupaten/Kota	
Jumlah Rekomendasi Keamanan dan Mutu Pangan Segar Asal Tumbuhan Lintas Daerah Kabupaten/Kota yang diterbitkan	Rp 0.00
[SUB KEGIATAN] 2.09.05.1.01.0007 Rekomendasi Perizinan keamanan pangan segar asal tumbuhan	
Jumlah Rekomendasi Perizinan keamanan pangan segar asal tumbuhan	Rp 0.00
[SUB KEGIATAN] 2.09.05.1.01.0009 Penguatan kelembagaan pengawas keamanan dan mutu pangan segar asal tumbuhan	
Jumlah dokumen penguatan kelembagaan pengawas keamanan dan mutu pangan segar asal tumbuhan	Rp 24,156,994.00
[SUB KEGIATAN] 2.09.05.1.01.0006 Sertifikasi Keamanan dan Mutu Pangan Segar Asal Tumbuhan	
Jumlah sertifikasi keamanan dan mutu pangan segar asal tumbuhan	Rp 29,422,793.00
[URUSAN] URUSAN PEMERINTAHAN BIDANG PERTANIAN	
[TUJUAN] Peningkatan pemanfaatan sektor pertanian (tanaman pangan, hortikultura, peternakan, dan perkebunan)	
[SASARAN] Meningkatnya produktivitas pertanian (tanaman pangan, hortikultura, peternakan, dan perkebunan)	
[PROGRAM] 3.27.02 PROGRAM PENYEDIAAN DAN PENGEMBANGAN SARANA PERTANIAN	
[KEGIATAN] 3.27.02.1.01 Pengawasan Peredaran Sarana Pertanian	
[SUB KEGIATAN] 3.27.02.1.01.0002 Koordinasi dan Sinkronisasi Pengawasan Peredaran Sarana Pertanian	
Jumlah Koordinasi dan Sinkronisasi Pengawasan Peredaran Sarana Pertanian	Rp 0.00
[SUB KEGIATAN] 3.27.02.1.01.0007 Pengawasan Sebaran Sarana Pengolahan Hasil Hortikultura	
Jumlah pengawasan ketersediaan dan sebaran sarana pengolahan hasil hortikultura	Rp 0.00
[SUB KEGIATAN] 3.27.02.1.01.0005 Pengawasan Sebaran Sarana Pengolahan Hasil Perkebunan	
Jumlah pengawasan ketersediaan dan sebaran sarana pengolahan hasil Perkebunan	Rp 0.00
[SUB KEGIATAN] 3.27.02.1.01.0006 Pengawasan Sebaran Sarana Pascapanen Hortikultura	

Sub Kegiatan	Pagu 2024
Jumlah pengawasan ketersediaan dan sebaran sarana pascapanen hortikultura	Rp 0.00
[SUB KEGIATAN] 3.27.02.1.01.0004 Pengawasan Sebaran Sarana Pascapanen Tanaman Pangan	
Jumlah pengawasan ketersediaan dan sebaran sarana pascapanen tanaman pangan	Rp 0.00
[SUB KEGIATAN] 3.27.02.1.01.0003 Pengawasan Sebaran Sarana Pascapanen Perkebunan	
Jumlah pengawasan ketersediaan dan sebaran sarana pascapanen Perkebunan	Rp 0.00
[SUB KEGIATAN] 3.27.02.1.01.0001 Pengawasan Sebaran Pupuk, Pestisida, Alsintan, dan Sarana Pendukung Pertanian	
Jumlah Pengawasan Ketersediaan dan Sebaran Pupuk, Pestisida, Alsintan, dan Sarana Pendukung Pertanian	Rp 5,427,779,432.00
[KEGIATAN] 3.27.02.1.02 Pengawasan Mutu, Penyediaan dan Peredaran Benih Tanaman	
[SUB KEGIATAN] 3.27.02.1.02.0014 Perbanyakan Benih Bersertifikat Hortikultura Berbentuk Umbi	
Jumlah benih bersertifikat hortikultura Berbentuk Umbi yang diperbanyak	Rp 0.00
[SUB KEGIATAN] 3.27.02.1.02.0013 Perbanyakan Benih Bersertifikat Tanaman Pangan Berbentuk Biji/Benih	
Jumlah benih bersertifikat tanaman pangan berbentuk biji/benih yang diperbanyak	Rp 0.00
[SUB KEGIATAN] 3.27.02.1.02.0011 Perbanyakan Benih Bersertifikat Perkebunan Berbentuk Biji	
Jumlah benih bersertifikat Perkebunan Berbentuk Biji	Rp 0.00
[SUB KEGIATAN] 3.27.02.1.02.0010 Perbanyakan Benih Bersertifikat Perkebunan Berbentuk Setek	
Jumlah benih bersertifikat Perkebunan Berbentuk Setek	Rp 0.00
[SUB KEGIATAN] 3.27.02.1.02.0009 Perbanyakan Benih Bersertifikat Tanaman Pangan Berbentuk Setek	
Jumlah benih bersertifikat tanaman pangan berbentuk Setek yang diperbanyak	Rp 0.00
[SUB KEGIATAN] 3.27.02.1.02.0008 Perbanyakan Benih Bersertifikat Perkebunan Berbentuk Mata Tumbuh	
Jumlah benih bersertifikat Perkebunan Berbentuk Mata Tumbuh	Rp 0.00
[SUB KEGIATAN] 3.27.02.1.02.0006 Perbanyakan Benih Bersertifikat Perkebunan Berbentuk Anakan	
Jumlah benih bersertifikat Perkebunan Berbentuk Anakan	Rp 0.00
[SUB KEGIATAN] 3.27.02.1.02.0001 Pengelolaan Penerbitan Sertifikat Benih	
Jumlah Sertifikat Benih	Rp 40,700,776.00
[SUB KEGIATAN] 3.27.02.1.02.0005 Pengawasan Mutu dan Peredaran Benih Hortikultura, Tanaman Pangan, dan Perkebunan	
Jumlah benih unggul bersertifikat tanaman pangan, Hortikultura dan Perkebunan yang terawasi, tersedia dan beredar yang memenuhi standar mutu yang ditetapkan seusai sasaran 6 tepat, yaitu tepat jenis/varietas, mutu, jumlah, waktu, tempat, dan harga	Rp 899,832,236.00
[KEGIATAN] 3.27.02.1.04 Peningkatan Ketersediaan dan Mutu Benih/Bibit Ternak dan Tanaman Pakan Ternak, Bahan Pakan, serta Pakan Kewenangan Provinsi	
[SUB KEGIATAN] 3.27.02.1.04.0005 Pengembangan Kapasitas Petugas Pengawas Bibit Ternak, Pengawas Mutu Pakan, Paramedik Veteriner, dan Medik Veteriner	
Jumlah Petugas Pengawas Bibit Ternak, Pengawas Mutu Pakan, Paramedik Veteriner, dan Medik Veteriner yang mengikuti pengembangan kapasitas	Rp 0.00
[SUB KEGIATAN] 3.27.02.1.04.0004 Pengembangan dan Pelaksanaan Sistem Manajemen Produksi Benih/Bibit Ternak dan Tanaman Pakan Ternak, Bahan Pakan, serta Pakan Kewenangan Provinsi	
Jumlah pelaksanaan Sistem Manajemen Produksi Benih/Bibit Ternak dan Tanaman Pakan Ternak, Bahan Pakan, serta Pakan Kewenangan Provinsi	Rp 0.00
[SUB KEGIATAN] 3.27.02.1.04.0001 Pemberian Bimbingan Peningkatan Produksi Benih/Bibit Ternak dan Tanaman Pakan Ternak, Bahan Pakan, serta Pakan Kewenangan Provinsi	
Jumlah Bimbingan Peningkatan Produksi Benih/Bibit Ternak dan Tanaman Pakan Ternak, Bahan Pakan, serta Pakan Kewenangan Provinsi	Rp 0.00
[KEGIATAN] 3.27.02.1.05 Pengendalian dan Pengawasan Penyediaan dan Peredaran Benih/Bibit Ternak dan Tanaman Pakan Ternak serta Pakan Kewenangan Provinsi	
[SUB KEGIATAN] 3.27.02.1.05.0004 Pengendalian Penyediaan dan Produksi Benih/Bibit Ternak dan Hijauan Pakan Ternak	
Jumlah benih/bibit ternak dan hijauan pakan ternak yang tersedia dan yang diproduksi	Rp 0.00
[SUB KEGIATAN] 3.27.02.1.05.0003 Pengawasan Peredaran dan Sertifikasi Benih/Bibit Ternak	
Jumlah Pengawasan Peredaran Benih/Bibit Ternak yang Beredar dan Bersertifikat	Rp 0.00
[SUB KEGIATAN] 3.27.02.1.05.0005 Penjaminan Peredaran Benih/Bibit Ternak dan HPT, Bahan Pakan, Pakan	
Jumlah benih/bibit ternak dan HPT, bahan pakan, pakan yang beredar	Rp 2,403,748,913.00
[KEGIATAN] 3.27.02.1.07 Penyediaan Benih/Bibit Ternak dan Hijauan Pakan Ternak yang Sumbernya dari Daerah Provinsi Lain	
[SUB KEGIATAN] 3.27.02.1.07.0004 Pengadaan Bibit Ternak yang Sumbernya dari Daerah Provinsi Lain	
Jumlah bibit ternak yang sumbernya dari daerah provinsi lain	Rp 0.00
[SUB KEGIATAN] 3.27.02.1.07.0003 Pengadaan Benih Ternak yang Sumbernya dari Daerah Provinsi Lain	
Jumlah benih ternak yang sumbernya dari daerah provinsi lain	Rp 0.00
[SUB KEGIATAN] 3.27.02.1.07.0002 Pengadaan Hijauan Pakan Ternak yang Sumbernya dari Daerah Provinsi Lain	
Jumlah Hijauan Pakan Ternak yang Sumbernya dari Daerah Provinsi Lain	Rp 0.00
[PROGRAM] 3.27.03 PROGRAM PENYEDIAAN DAN PENGEMBANGAN PRASARANA PERTANIAN	
[KEGIATAN] 3.27.03.1.01 Penataan Prasarana Pertanian	
[SUB KEGIATAN] 3.27.03.1.01.0011 Pengendalian dan Pemanfaatan Prasarana Pengolahan Hasil Hortikultura	
Jumlah prasarana pengolahan hasil hortikultura yang dikendalikan dan dimanfaatkan	Rp 0.00
[SUB KEGIATAN] 3.27.03.1.01.0023 Pengendalian dan Pemanfaatan Prasarana Pascapanen Tanaman Pangan	
Jumlah prasarana pascapanen tanaman pangan yang dikendalikan dan dimanfaatkan	Rp 0.00
[SUB KEGIATAN] 3.27.03.1.01.0020 Pengendalian dan Pemanfaatan Prasarana Pengolahan Hasil Perkebunan	
Jumlah prasarana pengolahan hasil perkebunan yang dikendalikan dan dimanfaatkan	Rp 0.00
[SUB KEGIATAN] 3.27.03.1.01.0019 Pengendalian dan Pemanfaatan Prasarana Pascapanen Peternakan	
Jumlah prasarana pascapanen peternakan yang dikendalikan dan dimanfaatkan	Rp 0.00
[SUB KEGIATAN] 3.27.03.1.01.0007 Pembangunan dan Pemeliharaan Laboratorium Pertanian	

Sub Kegiatan	Pagu 2024
Jumlah Laboratorium Pertanian yang Dibangun dan Dipelihara	Rp 0.00
[SUB KEGIATAN] 3.27.03.1.01.0018 Pengelolaan Lahan Pertanian Pangan Berkelanjutan/LP2B, Kawasan Pertanian Pangan Berkelanjutan/KP2B dan Lahan Cadangan Pertanian Pangan Berkelanjutan/LCP2B di tingkat Provinsi	
Lahan Pertanian Pangan Berkelanjutan/LP2B, Kawasan Pertanian Pangan Berkelanjutan/KP2B dan Lahan Cadangan Pertanian Pangan Berkelanjutan/LCP2B yang dikelola di tingkat Provinsi	Rp 0.00
[SUB KEGIATAN] 3.27.03.1.01.0017 Pengendalian dan Pemanfaatan Prasarana Pascapanen Perkebunan	
Jumlah prasarana pascapanen perkebunan yang dikendalikan dan dimanfaatkan	Rp 0.00
[SUB KEGIATAN] 3.27.03.1.01.0016 Penyusunan Peta Kawasan, Lahan dan Lahan Cadangan Pertanian Pangan Berkelanjutan di tingkat Provinsi	
Peta Kawasan, Lahan dan Lahan Cadangan Pertanian Pangan Berkelanjutan di tingkat Provinsi	Rp 0.00
[SUB KEGIATAN] 3.27.03.1.01.0015 Penetapan Kawasan, Lahan dan Lahan Cadangan Pertanian Pangan Berkelanjutan secara numerik dan spasial di tingkat provinsi	
Penetapan Kawasan, Lahan dan Lahan Cadangan Pertanian Pangan Berkelanjutan	Rp 0.00
[SUB KEGIATAN] 3.27.03.1.01.0014 Pengendalian dan Pemanfaatan Prasarana Pascapanen Hortikultura	
Jumlah prasarana pascapanen hortikultura yang dikendalikan dan dimanfaatkan	Rp 0.00
[SUB KEGIATAN] 3.27.03.1.01.0004 Koordinasi, Sinkronisasi dan Pelaksanaan Pengelolaan Jaringan Irigasi di Tingkat Usaha Tani	
Jumlah Koordinasi, Sinkronisasi dan Pengelolaan Jaringan Irigasi di Tingkat Usaha Tani	Rp 0.00
[SUB KEGIATAN] 3.27.03.1.01.0003 Koordinasi, Sinkronisasi dan Pelaksanaan Pengelolaan Jalan Usaha Tani	
Jumlah Koordinasi, Sinkronisasi dan Pengelolaan Jalan Usaha Tani	Rp 0.00
[SUB KEGIATAN] 3.27.03.1.01.0001 Perencanaan Pengembangan Prasarana, Kawasan dan Komoditas Pertanian	
Jumlah Rencana Pengembangan Prasarana, Kawasan dan Komoditas Pertanian	Rp 0.00
[SUB KEGIATAN] 3.27.03.1.01.0010 Pembangunan, Rehabilitasi dan Pemeliharaan Rutin Gedung UPTD Pertanian serta Sarana Pendukungnya	
Jumlah Gedung UPTD Pertanian serta Sarana Pendukungnya yang Dibangun, Dipelihara dan Direhabilitasi	Rp 3,324,061,450.00
[SUB KEGIATAN] 3.27.03.1.01.0013 Pengendalian dan Pemanfaatan Kawasan Pertanian	
Luas kawasan pertanian yang termanfaatkan	Rp 3,514,712,505.00
[SUB KEGIATAN] 3.27.03.1.01.0009 Koordinasi, Sinkronisasi dan Penataan Prasarana Pendukung Pertanian Lainnya	
Jumlah Koordinasi, Sinkronisasi dan Penataan Prasarana Pendukung Pertanian Lainnya	Rp 623,196,950.00
[PROGRAM] 3.27.04 PROGRAM PENGENDALIAN KESEHATAN HEWAN DAN KESEHATAN MASYARAKAT VETERINER	
[KEGIATAN] 3.27.04.1.01 Penjaminan Kesehatan Hewan, Penutupan dan Pembukaan Daerah Wabah Penyakit Hewan Menular Lintas Daerah Kabupaten/Kota dalam 1 (satu) Daerah Provinsi	
[SUB KEGIATAN] 3.27.04.1.01.0004 Pelaksanaan Surveilans Penyakit Hewan dan Zoonosis pada Hewan	
Jumlah wilayah yang dilakukan surveilans dan zoonosis pada Hewan	Rp 0.00
[SUB KEGIATAN] 3.27.04.1.01.0003 Penanggulangan Daerah Terdampak Wabah Penyakit Hewan Menular	
Jumlah Daerah Terdampak Wabah yang Terkendali	Rp 0.00
[SUB KEGIATAN] 3.27.04.1.01.0006 Pelaksanaan Manajemen Risiko Zoonosis	
Jumlah dokumen pelaksanaan manajemen risiko zoonosis	Rp 153,149,940.00
[KEGIATAN] 3.27.04.1.02 Pengawasan Pemasukan dan Pengeluaran Hewan dan Produk Hewan Lintas Daerah Provinsi	
[SUB KEGIATAN] 3.27.04.1.02.0007 Pengawasan atas Penerapan Persyaratan Teknis untuk Pemasukan dan/atau Pengeluaran Hewan, Produk Hewan dan Media Pembawa Penyakit Hewan Lainnya (HPM)	
Jumlah pengawasan penerapan persyaratan teknis untuk pemasukan dan/atau pengeluaran HPM	Rp 0.00
[SUB KEGIATAN] 3.27.04.1.02.0005 Analisis Risiko Penyakit Hewan, zoonosis, produk hewan dan media pembawa penyakit hewan lainnya	
Jumlah analisis Risiko Penyakit Hewan, zoonosis, produk hewan dan media pembawa penyakit hewan lainnya	Rp 0.00
[SUB KEGIATAN] 3.27.04.1.02.0004 Pengawasan dan Pemeriksaan Kesehatan Hewan, Produk Hewan dan Media Pembawa Penyakit Hewan Lainnya (HPM) di Perbatasan Tempat Pemeriksan HPM	
Jumlah pengawasan dan pemeriksaan kesehatan HPM di Perbatasan Tempat Pemeriksan HPM	Rp 0.00
[KEGIATAN] 3.27.04.1.03 Penerapan Persyaratan Teknis Sertifikasi Zona/Kompartemen Bebas Penyakit dan Unit Usaha Produk Hewan	
[SUB KEGIATAN] 3.27.04.1.03.0006 Pengawasan Unit Usaha Produk Hewan	
Jumlah unit usaha produk hewan yang diawasi terhadap penerapan cara yang baik	Rp 0.00
[SUB KEGIATAN] 3.27.04.1.03.0002 Pembinaan Penerapan Persyaratan Teknis Sertifikasi Unit Usaha Produk Hewan	
Jumlah Unit Usaha Produk Hewan yang Memenuhi Persyaratan Teknis Sertifikasi Nomor Kontrol Veteriner	Rp 0.00
[SUB KEGIATAN] 3.27.04.1.03.0003 Pengujian Laboratorium Kesehatan Hewan dan Kesehatan Masyarakat Veteriner	
Jumlah Pengujian Laboratorium Kesehatan Hewan dan Kesehatan Masyarakat Veteriner	Rp 253,735,258.00
[KEGIATAN] 3.27.04.1.05 Kesejahteraan Hewan	
[SUB KEGIATAN] 3.27.04.1.05.0002 Penanganan atas Pelanggaran Kesejahteraan Hewan sesuai Kewenangannnya	
Jumlah Pelanggaran Kesejahteraan Hewan yang Ditangani	Rp 0.00
[SUB KEGIATAN] 3.27.04.1.05.0003 Pengelolaan Penerbitan Sertifikat Nomor Kontrol Veteriner (NKV)	
Jumlah sertifikasi Nomor Kontrol Veteriner (NKV)	Rp 18,792,625.00
[PROGRAM] 3.27.05 PROGRAM PENGENDALIAN DAN PENANGGULANGAN BENCANA PERTANIAN	
[KEGIATAN] 3.27.05.1.01 Pengendalian dan Penanggulangan Bencana Pertanian Provinsi	
[SUB KEGIATAN] 3.27.05.1.01.0003 Pencegahan, Penanganan Kebakaran Lahan, dan Gangguan Usaha Tanaman Pangan, Hortikultura, dan Perkebunan	

Sub Kegiatan	Pagu 2024
Jumlah Luasan Pencegahan, Penanganan Kebakaran Lahan, dan Gangguan Usaha Tanaman Pangan, Hortikultura, dan Perkebunan	Rp 0.00
[SUB KEGIATAN] 3.27.05.1.01.0002 Penanganan Dampak Perubahan Iklim (DPI) Tanaman Pangan, Hortikultura, dan Perkebunan	
Jumlah Area Terdampak Perubahan Iklim Tanaman Pangan, Hortikultura, dan Perkebunan yang Ditangani	Rp 0.00
[SUB KEGIATAN] 3.27.05.1.01.0001 Pengendalian Organisme Pengganggu Tumbuhan (OPT) Tanaman Pangan, Hortikultura, dan Perkebunan	
Jumlah Luas Serangan Organisme Pengganggu Tumbuhan (OPT) Tanaman Pangan, Hortikultura, dan Perkebunan yang Dikendalikan	Rp 92,215,531.00
[PROGRAM] 3.27.07 PROGRAM PENYULUHAN PERTANIAN	
[KEGIATAN] 3.27.07.1.01 Pengembangan Ketenagaan Penyuluhan Pertanian	
[SUB KEGIATAN] 3.27.07.1.01.0003 Penguatan Kelembagaan penyuluhan pertanian	
Jumlah kelembagaan penyuluhan pertanian yang ditingkatkan kapasitasnya	Rp 0.00
[SUB KEGIATAN] 3.27.07.1.01.0004 Penyediaan dan Peningkatan Kapasitas Penyuluh pertanian	
Jumlah penyuluh pertanian yang tersedia dan ditingkatkan kapasitasnya	Rp 0.00
[KEGIATAN] 3.27.07.1.02 Pengembangan Penerapan Penyuluhan Pertanian	
[SUB KEGIATAN] 3.27.07.1.02.0002 Pelaksanaan Penyuluhan dan Pemberdayaan Petani	
Jumlah Kelompok Petani yang Mendapat Penyuluhan dan Pemberdayaan	Rp 0.00
[SUB KEGIATAN] 3.27.07.1.02.0001 Diseminasi Informasi Teknis, Sosial, Ekonomi dan Inovasi Pertanian	
Jumlah Diseminasi Informasi Teknis, Sosial, Ekonomi dan Inovasi Pertanian	Rp 0.00
[SUB KEGIATAN] 3.27.07.1.02.0002 Pelaksanaan Penyuluhan dan Pemberdayaan Petani	
Jumlah Kelompok Petani yang Mendapat Penyuluhan dan Pemberdayaan	Rp 1,855,176,928.00
[KEGIATAN] 3.27.07.1.03 Pengembangan Kapasitas Kelembagaan Ekonomi Petani Berbasis Kawasan	
[SUB KEGIATAN] 3.27.07.1.03.0006 Pembentukan dan Penguatan Kelembagaan Korporasi Petani	
Jumlah korporasi petani yang dibentuk dan beroperasi	Rp 0.00
[SUB KEGIATAN] 3.27.07.1.03.0005 Pendampingan dan pengawalan korporasi petani	
Jumlah korporasi petani yang didampingi	Rp 0.00
[URUSAN] NON URUSAN	
[TUJUAN] Meningkatkan kualitas tata kelola Dinas Ketahanan Pangan Pertanian Dan Kesehatan Hewan	
[SASARAN] Meningkatnya akuntabilitas kinerja Dinas Ketahanan Pangan Pertanian Dan Kesehatan Hewan	
[PROGRAM] X.XX.01 PROGRAM PENUNJANG URUSAN PEMERINTAHAN DAERAH PROVINSI	
[KEGIATAN] X.XX.01.1.01 Perencanaan, Penganggaran, dan Evaluasi Kinerja Perangkat Daerah	
[SUB KEGIATAN] X.XX.01.1.01.0006 Koordinasi dan Penyusunan Laporan Capaian Kinerja dan Ikhtisar Realisasi Kinerja SKPD	
Jumlah Laporan Capaian Kinerja dan Ikhtisar Realisasi Kinerja SKPD dan Laporan Hasil Koordinasi Penyusunan Laporan Capaian Kinerja dan Ikhtisar Realisasi Kinerja SKPD	Rp 0.00
[SUB KEGIATAN] X.XX.01.1.01.0007 Evaluasi Kinerja Perangkat Daerah	
Jumlah Laporan Evaluasi Kinerja Perangkat Daerah	Rp 120,135,742.00
[SUB KEGIATAN] X.XX.01.1.01.0001 Penyusunan Dokumen Perencanaan Perangkat Daerah	
Jumlah Dokumen Perencanaan Perangkat Daerah	Rp 181,487,584.00
[KEGIATAN] X.XX.01.1.02 Administrasi Keuangan Perangkat Daerah	
[SUB KEGIATAN] X.XX.01.1.02.0007 Koordinasi dan Penyusunan Laporan Keuangan Bulanan/ Triwulanan/Semesteran SKPD	
Jumlah Laporan Keuangan Bulanan/ Triwulanan/Semesteran SKPD dan Laporan Koordinasi Penyusunan Laporan Keuangan Bulanan/Triwulanan/Semesteran SKPD	Rp 0.00
[SUB KEGIATAN] X.XX.01.1.02.0002 Penyediaan Administrasi Pelaksanaan Tugas ASN	
Jumlah Dokumen Hasil Penyediaan Administrasi Pelaksanaan Tugas ASN	Rp 670,384,000.00
[SUB KEGIATAN] X.XX.01.1.02.0001 Penyediaan Gaji dan Tunjangan ASN	
Jumlah Orang yang Menerima Gaji dan Tunjangan ASN	Rp 16,181,077,419.00
[KEGIATAN] X.XX.01.1.03 Administrasi Barang Milik Daerah pada Perangkat Daerah	
[SUB KEGIATAN] X.XX.01.1.03.0005 Rekonsiliasi dan Penyusunan Laporan Barang Milik Daerah pada SKPD	
Jumlah Laporan Rekonsiliasi dan Penyusunan Laporan Barang Milik Daerah pada SKPD	Rp 0.00
[SUB KEGIATAN] X.XX.01.1.03.0004 Pembinaan, Pengawasan, dan Pengendalian Barang Milik Daerah pada SKPD	
Jumlah Laporan Hasil Pembinaan, Pengawasan, dan Pengendalian Barang Milik Daerah pada SKPD	Rp 0.00
[SUB KEGIATAN] X.XX.01.1.03.0002 Pengamanan Barang Milik Daerah SKPD	
Jumlah Dokumen Pengamanan Barang Milik Daerah SKPD	Rp 0.00
[KEGIATAN] X.XX.01.1.05 Administrasi Kepegawaian Perangkat Daerah	
[SUB KEGIATAN] X.XX.01.1.05.0009 Pendidikan dan Pelatihan Pegawai Berdasarkan Tugas dan Fungsi	
Jumlah Pegawai Berdasarkan Tugas dan Fungsi yang Mengikuti Pendidikan dan Pelatihan	Rp 0.00
[SUB KEGIATAN] X.XX.01.1.05.0002 Pengadaan Pakaian Dinas Beserta Atribut Kelengkapannya	
Jumlah Paket Pakaian Dinas Beserta Atribut Kelengkapan	Rp 0.00
[KEGIATAN] X.XX.01.1.06 Administrasi Umum Perangkat Daerah	
[SUB KEGIATAN] X.XX.01.1.06.0011 Dukungan Pelaksanaan Sistem Pemerintahan Berbasis Elektronik pada SKPD	
Jumlah Dokumen Dukungan Pelaksanaan Sistem Pemerintahan Berbasis Elektronik pada SKPD	Rp 0.00
[SUB KEGIATAN] X.XX.01.1.06.0009 Penyelenggaraan Rapat Koordinasi dan Konsultasi SKPD	
Jumlah Laporan Penyelenggaraan Rapat Koordinasi dan Konsultasi SKPD	Rp 453,722,380.00
[SUB KEGIATAN] X.XX.01.1.06.0008 Fasilitasi Kunjungan Tamu	
Jumlah Laporan Fasilitasi Kunjungan Tamu	Rp 42,723,000.00
[SUB KEGIATAN] X.XX.01.1.06.0006 Penyediaan Bahan Bacaan dan Peraturan Perundang-Undangan	
Jumlah Dokumen Bahan Bacaan dan Peraturan Perundang-Undangan yang Disediakan	Rp 7,968,360.00
[SUB KEGIATAN] X.XX.01.1.06.0005 Penyediaan Barang Cetakan dan Penggandaan	
Jumlah Paket Barang Cetakan dan Penggandaan yang Disediakan	Rp 9,761,110.00
[SUB KEGIATAN] X.XX.01.1.06.0004 Penyediaan Bahan Logistik Kantor	

Sub Kegiatan	Pagu 2024
Jumlah Paket Bahan Logistik Kantor yang Disediakan	Rp 121,147,731.00
[SUB KEGIATAN] X.XX.01.1.06.0002 Penyediaan Peralatan dan Perlengkapan Kantor	
Jumlah Paket Peralatan dan Perlengkapan Kantor yang Disediakan	Rp 249,356,992.00
[SUB KEGIATAN] X.XX.01.1.06.0001 Penyediaan Komponen Instalasi Listrik/Penerangan Bangunan Kantor	
Jumlah Paket Komponen Instalasi Listrik/Penerangan Bangunan Kantor yang Disediakan	Rp 7,624,812.00
[KEGIATAN] X.XX.01.1.07 Pengadaan Barang Milik Daerah Penunjang Urusan Pemerintah Daerah	
[SUB KEGIATAN] X.XX.01.1.07.0011 Pengadaan Sarana dan Prasarana Pendukung Gedung Kantor atau Bangunan Lainnya	
Jumlah Unit Sarana dan Prasarana Pendukung Gedung Kantor atau Bangunan Lainnya yang Disediakan	Rp 0.00
[SUB KEGIATAN] X.XX.01.1.07.0010 Pengadaan Sarana dan Prasarana Gedung Kantor atau Bangunan Lainnya	
Jumlah Unit Sarana dan Prasarana Gedung Kantor atau Bangunan Lainnya yang Disediakan	Rp 0.00
[SUB KEGIATAN] X.XX.01.1.07.0009 Pengadaan Gedung Kantor atau Bangunan Lainnya	
Jumlah Unit Gedung Kantor atau Bangunan Lainnya yang Disediakan	Rp 0.00
[SUB KEGIATAN] X.XX.01.1.07.0006 Pengadaan Peralatan dan Mesin Lainnya	
Jumlah Unit Peralatan dan Mesin Lainnya yang Disediakan	Rp 0.00
[SUB KEGIATAN] X.XX.01.1.07.0005 Pengadaan Mebel	
Jumlah Paket Mebel yang Disediakan	Rp 0.00
[SUB KEGIATAN] X.XX.01.1.07.0001 Pengadaan Kendaraan Perorangan Dinas atau Kendaraan Dinas Jabatan	
Jumlah Unit Kendaraan Perorangan Dinas atau Kendaraan Dinas Jabatan yang Disediakan	Rp 0.00
[KEGIATAN] X.XX.01.1.08 Penyediaan Jasa Penunjang Urusan Pemerintahan Daerah	
[SUB KEGIATAN] X.XX.01.1.08.0004 Penyediaan Jasa Pelayanan Umum Kantor	
Jumlah Laporan Penyediaan Jasa Pelayanan Umum Kantor yang Disediakan	Rp 2,035,494,576.00
[SUB KEGIATAN] X.XX.01.1.08.0003 Penyediaan Jasa Peralatan dan Perlengkapan Kantor	
Jumlah Laporan Penyediaan Jasa Peralatan dan Perlengkapan Kantor yang Disediakan	Rp 46,713,240.00
[SUB KEGIATAN] X.XX.01.1.08.0002 Penyediaan Jasa Komunikasi, Sumber Daya Air dan Listrik	
Jumlah Laporan Penyediaan Jasa Komunikasi, Sumber Daya Air dan Listrik yang Disediakan	Rp 125,087,215.00
[SUB KEGIATAN] X.XX.01.1.08.0001 Penyediaan Jasa Surat Menyurat	
Jumlah Laporan Penyediaan Jasa Surat Menyurat	Rp 12,615,550.00
[KEGIATAN] X.XX.01.1.09 Pemeliharaan Barang Milik Daerah Penunjang Urusan Pemerintahan Daerah	
[SUB KEGIATAN] X.XX.01.1.09.0011 Pemeliharaan/Rehabilitasi Sarana dan Prasarana Pendukung Gedung Kantor atau Bangunan Lainnya	
Jumlah Sarana dan Prasarana Pendukung Gedung Kantor atau Bangunan Lainnya yang Dipelihara/Direhabilitasi	Rp 0.00
[SUB KEGIATAN] X.XX.01.1.09.0010 Pemeliharaan/Rehabilitasi Sarana dan Prasarana Gedung Kantor atau Bangunan Lainnya	
Jumlah Sarana dan Prasarana Gedung Kantor atau Bangunan Lainnya yang Dipelihara/Direhabilitasi	Rp 0.00
[SUB KEGIATAN] X.XX.01.1.09.0005 Pemeliharaan Mebel	
Jumlah Mebel yang Dipelihara	Rp 0.00
[SUB KEGIATAN] X.XX.01.1.09.0002 Penyediaan Jasa Pemeliharaan, Biaya Pemeliharaan, Pajak dan Perizinan Kendaraan Dinas Operasional atau Lapangan	
Jumlah Kendaraan Dinas Operasional atau Lapangan yang Dipelihara dan Dibayarkan Pajak dan Perizinannya	Rp 0.00
[SUB KEGIATAN] X.XX.01.1.09.0009 Pemeliharaan/Rehabilitasi Gedung Kantor dan Bangunan Lainnya	
Jumlah Gedung Kantor dan Bangunan Lainnya yang Dipelihara/Direhabilitasi	Rp 197,270,310.00
[SUB KEGIATAN] X.XX.01.1.09.0006 Pemeliharaan Peralatan dan Mesin Lainnya	
Jumlah Peralatan dan Mesin Lainnya yang Dipelihara	Rp 74,360,000.00
[SUB KEGIATAN] X.XX.01.1.09.0001 Penyediaan Jasa Pemeliharaan, Biaya Pemeliharaan dan Pajak Kendaraan Perorangan Dinas atau Kendaraan Dinas Jabatan	
Jumlah Kendaraan Perorangan Dinas atau Kendaraan Dinas Jabatan yang Dipelihara dan Dibayarkan Pajaknya	Rp 361,124,500.00
[OPD] Dinas Lingkungan Hidup dan Kehutanan	
[URUSAN] URUSAN PEMERINTAHAN BIDANG LINGKUNGAN HIDUP	
[TUJUAN] Mewujudkan Penurunan Pencemaran dan Pengrusakan Lingkungan Hidup	
[SASARAN] Menurunnya Pencemaran dan Kerusakan Lingkungan hidup	
[PROGRAM] 2.11.02 PROGRAM Perencanaan LINGKUNGAN HIDUP	
[KEGIATAN] 2.11.02.1.01 Rencana Perlindungan dan Pengelolaan Lingkungan Hidup (RPPLH) Provinsi	
[SUB KEGIATAN] 2.11.02.1.01.0006 Peninjauan Kembali terhadap RPPLH Provinsi	
Dokumen RPPLH Provinsi yang dilakukan peninjauan kembali	Rp 0.00
[SUB KEGIATAN] 2.11.02.1.01.0003 Penyusunan dokumen rencana tematik berbasis arahan RPPLH	
Jumlah dokumen RPPMA, RPPMU, RPPML, RPPEG,RPPKarst yang ditetapkan	Rp 0.00
[SUB KEGIATAN] 2.11.02.1.01.0002 Pengendalian Pelaksanaan RPPLH Provinsi	
Jumlah Dokumen Telaahan Kebijakan yang telah Mengakomodir RPPLH Provinsi	Rp 0.00
[SUB KEGIATAN] 2.11.02.1.01.0004 Penyusunan RPPLH Provinsi	
jumlah dokumen RPPLH di Provinsi yang berisi arahan/muatan RPPLH Provinsi dan Kabupaten/Kota yang lintas administrasi	Rp 0.00
[SUB KEGIATAN] 2.11.02.1.01.0005 Penetapan RPPLH Provinsi	
Dokumen RPPLH Provinsi yang ditetapkan	Rp 0.00
[KEGIATAN] 2.11.02.1.02 Penyelenggaraan Kajian Lingkungan Hidup Strategis (KLHS) Provinsi	
[SUB KEGIATAN] 2.11.02.1.02.0007 Penyelenggaraan KLHS Rencana Tata Ruang	
Jumlah Dokumen KLHS Rencana Tata Ruang Provinsi yang Terintegrasi dengan Perencanaan Darat dan Laut yang Disusun	Rp 0.00
[SUB KEGIATAN] 2.11.02.1.02.0008 Penyelenggaraan KLHS untuk KRP yang Berpotensi Menimbulkan Dampak/Resiko Lingkungan Hidup	
Jumlah Dokumen KLHS KRP lainnya yang berpotensi menimbulkan dampak/resiko lingkungan hidup yang disusun	Rp 0.00

Sub Kegiatan	Pagu 2024
[SUB KEGIATAN] 2.11.02.1.02.0006 Pemantauan dan Evaluasi KLHS	
Jumlah KLHS yang dipantau dan dievaluasi	Rp 0.00
[SUB KEGIATAN] 2.11.02.1.02.0005 Pembinaan Penyelenggaraan KLHS	
Jumlah KLHS yang disusun oleh kabupaten/kota yang dilakukan pembinaan	Rp 0.00
[SUB KEGIATAN] 2.11.02.1.02.0002 Pembuatan dan Pelaksanaan KLHS RPJPD/RPJMD	
Jumlah Dokumen KLHS RPJPD/RPJMD Provinsi yang Disusun	Rp 438,173,000.00
[PROGRAM] 2.11.03 PROGRAM PENGENDALIAN PENCEMARAN DAN/ATAU KERUSAKAN LINGKUNGAN HIDUP	
[KEGIATAN] 2.11.03.1.01 Pencegahan Pencemaran dan/atau Kerusakan Lingkugan Hidup	
[SUB KEGIATAN] 2.11.03.1.01.0005 Pelaksanaan upaya mitigasi perubahan iklim tingkat provinsi	
Jumlah pelaksanaan mitigasi perubahan iklim	Rp 0.00
[SUB KEGIATAN] 2.11.03.1.01.0015 Pengelolaan Laboratorium Lingkungan Hidup Provinsi	
Jumlah pengujian yang dilaksanakan oleh laboratorium lingkungan	Rp 0.00
[SUB KEGIATAN] 2.11.03.1.01.0004 Pengambilan contoh uji dan pengujian parameter kualitas lingkungan	
Jumlah pengambilan contoh uji dan pengujian parameter kualitas lingkungan yang dilaksanakan	Rp 0.00
[SUB KEGIATAN] 2.11.03.1.01.0002 Koordinasi, Sinkronisasi dan Pelaksanaan Pengendalian Emisi Gas Rumah Kaca, Mitigasi dan Adaptasi Perubahan Iklim	
Jumlah Dokumen Hasil Koordinasi dan Sinkronisasi Inventarisasi GRK dari sektor lingkungan hidup yang Dilaksanakan	Rp 0.00
[SUB KEGIATAN] 2.11.03.1.01.0001 Koordinasi, Sinkronisasi dan Pelaksanaan Pencegahan Pencemaran Lingkungan Hidup Dilaksanakan terhadap Media Tanah, Air, Udara, dan Laut	
Jumlah Dokumen Uji Kualitas Lingkungan Hidup Dilaksanakan terhadap Media Tanah, Air, Udara, dan Laut	Rp 0.00
[SUB KEGIATAN] 2.11.03.1.01.0012 Penyusunan dokumen status lingkungan hidup daerah	
Jumlah dokumen status lingkungan hidup daerah yang disusun	Rp 0.00
[KEGIATAN] 2.11.03.1.02 Penanggulangan Pencemaran dan/atau Kerusakan Lingkungan Hidup	
[SUB KEGIATAN] 2.11.03.1.02.0002 Pengisolasian Pencemaran dan/atau Kerusakan Lingkungan Hidup	
Jumlah Lokasi Pencemaran dan/atau Kerusakan Lingkungan Hidup yang Diisolasi	Rp 0.00
[KEGIATAN] 2.11.03.1.03 Pemulihan Pencemaran dan/atau Kerusakan Lingkungan Hidup	
[SUB KEGIATAN] 2.11.03.1.03.0009 Koordinasi dan Sinkronisasi rehabilitasi	
jumlah kegiatan koordinasi dan sinkronisasi rehabilitasi lintas kabupaten/kota yang dilaksanakan	Rp 0.00
[SUB KEGIATAN] 2.11.03.1.03.0010 Koordinasi dan Sinkronisasi Pembersihan Unsur Pencemar lintas kabupaten/kota	
jumlah kegiatan koordinasi dan sinkronisasi pembersihan unsur pencemar dengan dampak lintas kabupaten/kota	Rp 0.00
[SUB KEGIATAN] 2.11.03.1.03.0001 Koordinasi dan Sinkronisasi Penghentian Sumber Pencemaran	
Jumlah Dokumen Hasil Koordinasi dan Sinkronisasi Penghentian Sumber Pencemaran Kewenangan Pemerintah dan/atau Kabupaten/Kota dan/atau Sektor Lain Hingga Terhentinya Sumber Pencemaran yang Dilaksanakan	Rp 0.00
[PROGRAM] 2.11.04 PROGRAM PENGELOLAAN KEANEKARAGAMAN HAYATI (KEHATI)	
[KEGIATAN] 2.11.04.1.01 Pengelolaan Keanekaragaman Hayati Provinsi	
[SUB KEGIATAN] 2.11.04.1.01.0008 Pengelolaan Taman Keanekaragaman Hayati di Luar Kawasan Hutan	
Unit Taman Kehati di Luar Kawasan Hutan yang Dikelola Lingkup Kewenangan Provinsi	Rp 0.00
[SUB KEGIATAN] 2.11.04.1.01.0007 Pengelolaan Sarana dan Prasarana Keanekaragam Hayati	
Jumlah Sarana dan Prasarana Keanekaragaman Hayati yang Dikelola	Rp 0.00
[SUB KEGIATAN] 2.11.04.1.01.0006 Pengembangan Kapasitas Kelembagaan dan SDM dalam Pengelolaan Keanekaragaman Hayati	
Jumlah Orang yang Meningkat Kapasitasnya dalam Pengelolaan Keanekaragaman Hayati	Rp 0.00
[SUB KEGIATAN] 2.11.04.1.01.0009 Pengelolaan Taman Keanekaragaman Hayati Lainnya	
Unit taman Kehati lainnya yang Dikelola Lingkup Kewenangan Provinsi	Rp 0.00
[SUB KEGIATAN] 2.11.04.1.01.0004 Pengelolaan Ruang Terbuka Hijau (RTH)	
Luas RTH yang Dikelola Lingkup Kewenangan Provinsi	Rp 0.00
[SUB KEGIATAN] 2.11.04.1.01.0001 Penyusunan dan Penetapan Rencana Pengelolaan Keanekaragaman Hayati	
Jumlah Dokumen Rencana Induk Pengelolaan Kehati yang Disusun	Rp 0.00
[PROGRAM] 2.11.05 PROGRAM PENGENDALIAN BAHAN BERBAHAYA DAN BERACUN (B3) DAN LIMBAH BAHAN BERBAHAYA DAN BERACUN (LIMBAH B3)	
[KEGIATAN] 2.11.05.1.01 Pengumpulan Limbah B3 Lintas Daerah Kabupaten/Kota dalam 1 (satu) Daerah Provinsi	
[SUB KEGIATAN] 2.11.05.1.01.0002 Koordinasi dan Sinkronisasi Pengelolaan Limbah B3 dengan Pemerintah Pusat dalam rangka Pengangkutan, Pemanfaatan, Pengolahan, dan/atau Penimbunan	
Jumlah Dokumen Hasil Koordinasi dan Sinkronisasi Pengelolaan Limbah B3 dengan Pemerintah dalam rangka Pengangkutan, Pemanfaatan, Pengolahan, dan/atau Penimbunan Yang Bukan Kewenangan Provinsi Serta Pelaksanaan Pengumpulan Limbah B3 Lintas Daerah Kabupaten/Kota dalam 1 (Satu) Daerah Provinsi yang Sesuai Kewenangannya	Rp 379,506,000.00
[SUB KEGIATAN] 2.11.05.1.01.0001 Fasilitasi Pemenuhan Komitmen Izin Pengumpulan Limbah B3 Dilaksanakan Melalui Sistem Pelayanan Perizinan Berusaha Terintegrasi Secara Elektronik	
Jumlah Fasilitasi Persetujuan/Izin Pengumpulan Limbah B3 lintas Kabupaten/Kota dalam Satu Provinsi yang Dilaksanakan Melalui Sistem Pelayanan Perizinan Berusaha Terintegrasi Secara Elektronik	Rp 0.00
[PROGRAM] 2.11.06 PROGRAM PEMBINAAN DAN PENGAWASAN TERHADAP IZIN LINGKUNGAN DAN IZIN PERLINDUNGAN DAN PENGELOLAAN LINGKUNGAN HIDUP (PPLH)	
[KEGIATAN] 2.11.06.1.01 Pembinaan dan Pengawasan Izin Lingkungan dan Izin PPLH yang diterbitkan oleh Pemerintah Daerah Provinsi	
[SUB KEGIATAN] 2.11.06.1.01.0006 Pengawasan Perizinan Berusaha atau Persetujuan Pemerintah terkait Persetujuan Lingkungan yang diterbitkan oleh Pemerintah Daerah Provinsi dan Peraturan Perundang-undangan di bidang Perlindungan dan Pengelolaan Lingkungan Hidup	

Sub Kegiatan	Pagu 2024
Jumlah Badan usaha dan/atau kegiatan yang diawasi	Rp 0.00
[SUB KEGIATAN] 2.11.06.1.01.0005 Pengembangan Kapasitas Pejabat Pengawas Lingkungan Hidup	
Jumlah PPLHD yang ditingkatkan kapasitasnya	Rp 0.00
[SUB KEGIATAN] 2.11.06.1.01.0001 Fasilitasi Pemenuhan Ketentuan dan Kewajiban Izin Lingkungan dan/atau Izin PPLH	
Jumlah Rekomendasi dan/atau Persetujuan teknis, Persetujuan Lingkungan, dan Surat Kelayakan operasi yang diberikan	Rp 0.00
[PROGRAM] 2.11.08 PROGRAM PENINGKATAN PENDIDIKAN, PELATIHAN DAN PENYULUHAN LINGKUNGAN HIDUP UNTUK MASYARAKAT	
[KEGIATAN] 2.11.08.1.01 Penyelenggaraan Pendidikan, Pelatihan, dan Penyuluhan Lingkungan Hidup untuk Lembaga KeMasyarakatan Tingkat Daerah Provinsi	
[SUB KEGIATAN] 2.11.08.1.01.0005 Peningkatan Kapasitas dan Kompetensi Sumber Daya Manusia Bidang lingkungan hidup untuk Lembaga pendidikan formal/lembaga masyarakat/komunitas/kelompok masyarakat	
Jumlah lembaga pendidikan formal/lembaga masyarakat/komunitas/kelompok masyarakat yang meningkat kapasitas dan kompetensinya terkait PPLH	Rp 0.00
[SUB KEGIATAN] 2.11.08.1.01.0003 Penyelengaraan Penyuluhan dan Kampanye Lingkungan Hidup Tingkat Daerah Provinsi	
Jumlah Masyarakat/Kelompok Masyarakat/Pelaku Usaha/Kegiatan yang Terlibat	Rp 0.00
[SUB KEGIATAN] 2.11.08.1.01.0002 Pendampingan Gerakan Peduli Lingkungan Hidup	
Jumlah Pendampingan Pembinaan Gerakan Peduli dan Berbudaya Lingkungan Hidup yang Dilaksanakan	Rp 379,532,000.00
[PROGRAM] 2.11.09 PROGRAM PENGHARGAAN LINGKUNGAN HIDUP UNTUK MASYARAKAT	
[KEGIATAN] 2.11.09.1.01 Pemberian Penghargaan Lingkungan Hidup Tingkat Daerah Provinsi	
[SUB KEGIATAN] 2.11.09.1.01.0001 Penilaian Kinerja Masyarakat/Lembaga Masyarakat/Dunia Usaha/Dunia Pendidikan/ Filantropi dalam Perlindungan dan Pengelolaan Lingkungan Hidup	
Jumlah Masyarakat/Lembaga Masyarakat/Dunia Usaha/Dunia Pendidikan/Filantrophi yang Dinilai Kinerjanya dalam rangka PPLH	Rp 0.00
[PROGRAM] 2.11.10 PROGRAM PENANGANAN PENGADUAN LINGKUNGAN HIDUP	
[KEGIATAN] 2.11.10.1.01 Penyelesaian Pengaduan Masyarakat di Bidang Perlindungan dan Pengelolaan Lingkungan Hidup (PPLH) Provinsi	
[SUB KEGIATAN] 2.11.10.1.01.0007 Pengelolaan Pengaduan permasalahan Pencemaran dan Perusakan Lingkungan Hidup tingkat Provinsi	
Jumlah pengaduan permasalahan Pencemaran dan Perusakan Lingkungan Hidup tingkat Provinsi yang ditindaklanjuti/ditangani	Rp 80,220,000.00
[SUB KEGIATAN] 2.11.10.1.01.0005 Penyelesaian sengketa lingkungan hidup yang ditangani yang menjadi kewenangan Provinsi	
Jumlah sengketa lingkungan hidup yang ditangani yang menjadi kewenangan Provinsi	Rp 0.00
[SUB KEGIATAN] 2.11.10.1.01.0004 Pembentukan dan Peningkatan Kapasitas Penyidik PNS LHK Daerah	
Jumlah PPNS LHK Daerah yang dibentuk dan ditingkatkan kapasitasnya	Rp 0.00
[PROGRAM] 2.11.11 PROGRAM PENGELOLAAN PERSAMPAHAN	
[KEGIATAN] 2.11.11.1.01 Penanganan Sampah di TPA/TPST Regional	
[SUB KEGIATAN] 2.11.11.1.01.0009 Penyusunan Rencana, Kebijakan dan Strategi Daerah Pengelolaan Sampah Provinsi	
Jumlah dokumen kebijakan dan strategi daerah pengelolaan sampah provinsi yang disusun dan ditetapkan	Rp 0.00
[SUB KEGIATAN] 2.11.11.1.01.0014 Koordinasi, sinkronisasi dan pemantauan pelaksanaan pengelolaan sampah di kabupaten/kota	
Jumlah dokumen hasil koordinasi, sinkronisasi dan pemantauan pelaksanaan pengelolaan sampah di kabupaten/kota	Rp 0.00
[SUB KEGIATAN] 2.11.11.1.01.0013 Pelaksanaan Penanganan Sampah pada Kondisi Khusus yang menjadi kewenangan provinsi	
Jumlah sampah pada kondisi khusus yang menjadi kewenangan provinsi yang ditangani	Rp 0.00
[SUB KEGIATAN] 2.11.11.1.01.0007 Penyediaan Sarana dan Prasarana Penanganan Sampah di TPA/TPST Regional	
Jumlah Sarana dan Prasarana Penanganan sampah di TPA/TPST Regional yang Tersedia	Rp 1,923,204,000.00
[SUB KEGIATAN] 2.11.11.1.01.0005 Koordinasi dan Sinkronisasi Penyediaan Prasarana dan Sarana Penanganan Sampah di TPA/TPST Regional	
Jumlah Dokumen Hasil Koordinasi dan Sinkronisasi Penyediaan Prasarana dan Sarana Penanganan Sampah di TPA/TPST Regional yang Dilaksanakan	Rp 0.00
[URUSAN] URUSAN PEMERINTAHAN BIDANG KEHUTANAN	
[TUJUAN] Mewujudkan Hutan Lestari	
[SASARAN] Meningkatnya pemanfaatan Hutan Lestari	
[PROGRAM] 3.28.03 PROGRAM PENGELOLAAN HUTAN	
[KEGIATAN] 3.28.03.1.01 Pengelolaan Rencana Tata Hutan Kesatuan Pengelolaan Hutan (KPH) Kewenangan Provinsi	
[SUB KEGIATAN] 3.28.03.1.01.0003 Penyediaan dan Pemeliharaan Sarana Prasarana Operasionalisasi KPH	
Jumlah Sarana Prasarana Operasionalisasi Resor dan Kantor Resor Kesatuan Pengelolaan Hutan yang Terbangun	Rp 3,000,000.00
[SUB KEGIATAN] 3.28.03.1.01.0001 Penyusunan Rancang Bangun Tata Hutan Wilayah Kesatuan Pengelolaan Hutan	
Jumlah Rancang Bangun Tata Hutan Wilayah Kesatuan Pengelolaan Hutan yang Disusun	Rp 0.00
[SUB KEGIATAN] 3.28.03.1.01.0004 Koordinasi dan Sinkronisasi Usulan Perubahan Fungsi dan Peruntukan Hutan	
Jumlah Dokumen Koordinasi dan Sinkronisasi Usulan Perubahan Peruntukkan dan Fungsi Kawasan Hutan untuk Wilayah Provinsi	Rp 0.00
[KEGIATAN] 3.28.03.1.03 Pemanfaatan Hutan di Kawasan Hutan Produksi dan Hutan Lindung	
[SUB KEGIATAN] 3.28.03.1.03.0005 Koordinasi dan Sinkronisasi Pengendalian Izin Usaha atau Kerjasama Pemanfaatan di Kawasan Hutan Lindung	
Jumlah Dokumen Hasil Koordinasi Sinkronisasi Pembinaan, Pengendalian, dan Pengawasan PBPH Di Kawasan Hutan Lindung	Rp 38,046,000.00
[SUB KEGIATAN] 3.28.03.1.03.0004 Koordinasi dan Sinkronisasi Pengendalian Izin Usaha atau Kerjasama Pemanfaatan di Kawasan Hutan Produksi	

Sub Kegiatan	Pagu 2024
Jumlah Dokumen Hasil Koordinasi Sinkronisasi Pembinaan, Pengendalian, dan Pengawasan PBPH Di Kawasan Hutan Produksi	Rp 38,308,000.00
[SUB KEGIATAN] 3.28.03.1.03.0002 Penyediaan Data dan Informasi Wilayah Usaha di Kawasan Hutan Lindung	
Jumlah Dokumen Data dan Informasi Mengenai Pemanfaatan Hutan di Kawasan HL Provinsi Secara Berkala	Rp 0.00
[SUB KEGIATAN] 3.28.03.1.03.0001 Penyediaan Data dan Informasi Wilayah Usaha di Kawasan Hutan Produksi	
Jumlah Data dan Informasi Terkait Luas Perizinan Berusaha Pemanfaatan Hutan di Kawasan Hutan Produksi dalam 1 (Satu) Provinsi Secara Berkala	Rp 0.00
[KEGIATAN] 3.28.03.1.04 Pelaksanaan Rehabilitasi di Luar Kawasan Hutan Negara	
[SUB KEGIATAN] 3.28.03.1.04.0009 Rehabilitasi Mangrove di luar kawasan hutan	
Luas Area Mangrove Di Luar Kawasan Hutan yang Direhabilitasi	Rp 0.00
[SUB KEGIATAN] 3.28.03.1.04.0001 Penyusunan Rencana Tahunan Rehabilitasi Lahan (RTnRL)	
Jumlah Dokumen Rencana Tahunan Rehabilitasi Lahan yang Disusun (RTnRL)	Rp 0.00
[SUB KEGIATAN] 3.28.03.1.04.0008 Pembinaan dan/atau Pengawasan dalam rangka Pengembangan Rehabilitasi Lahan	
Jumlah Laporan Pembinaan dan/atau Pengawasan dalam Rangka Pengembangan Rehabilitasi Lahan	Rp 0.00
[SUB KEGIATAN] 3.28.03.1.04.0004 Pembangunan Penghijauan Lingkungan di Luar Kawasan Hutan Negara	
Luas Lahan yang Dihijaukan di Luar Kawasan Hutan Negara	Rp 78,840,000.00
[KEGIATAN] 3.28.03.1.05 Pelaksanaan Perlindungan Hutan di Hutan Lindung dan Hutan Produksi	
[SUB KEGIATAN] 3.28.03.1.05.0001 Pencegahan dan Pembatasan Kerusakan Hutan	
Luas Hutan yang Dilakukan Patroli Pengamanan Hutan	Rp 3,000,000.00
[SUB KEGIATAN] 3.28.03.1.05.0005 Koordinasi, Sinkronisasi dan Pelaksanaan Pencegahan/Penanggulangan Kebakaran Hutan dan Lahan	
Jumlah Laporan Patroli /Sosialisasi yang Dilaksanakan Dalam Satu Tahun	Rp 24,736,000.00
[SUB KEGIATAN] 3.28.03.1.05.0004 Koordinasi, Sinkronisasi dan Pelaksanaan Perlindungan Hutan	
Jumlah Laporan Pertemuan/Rapat Koordinasi, Sinkronisasi dan Pelaksanaan Perlindungan Hutan	Rp 0.00
[KEGIATAN] 3.28.03.1.06 Pelaksanaan Pengolahan Hasil Hutan Bukan Kayu (HHBK)	
[SUB KEGIATAN] 3.28.03.1.06.0003 Pembudidayaan Hasil Hutan Bukan Kayu dengan tidak Mengurangi Fungsi Pokoknya	
Jumlah Unit Managemen PBPH HHBK Skala Kecil dan Menengah Beroperasi	Rp 0.00
[SUB KEGIATAN] 3.28.03.1.06.0002 Fasilitasi Pemenuhan Komitmen Penerbitan Izin Usaha Industri Primer Hasil Hutan Bukan Kayu (IUIPHHBK) melalui Sistem Pelayanan Perizinan Berusaha Terintegrasi secara Elektronik	
Jumlah Permohonan PBPHH Bukan Kayu Skala Kecil dan Menengah yang Dilayani	Rp 0.00
[KEGIATAN] 3.28.03.1.07 Pelaksanaan Pengolahan Hasil Hutan Kayu dengan Kapasitas Produksi <6000 m3/Tahun	
[SUB KEGIATAN] 3.28.03.1.07.0003 Fasilitasi Pemenuhan Komitmen Izin Usaha Industri Primer Hasil Hutan Kayu (IUIPHHK) dengan Kapasitas Produksi <6000 m3/Tahun melalui Sistem Pelayanan Perizinan Berusaha Terintegrasi secara Elektronik	
Jumlah Permohonan PBPHH Kayu Skala Kecil dan Menengah yang Dilayani	Rp 0.00
[SUB KEGIATAN] 3.28.03.1.07.0002 Pembinaan dan Pelaksanaan Pengolahan Hasil Hutan Kayu dengan Kapasitas Produksi <6000 m3/Tahun	
Jumlah Dokumen Pelaksanaan Pembinaan, Pengendalian dan Pengawasan PBPHH (Kayu dan/atau HHBK) untuk Skala Usaha Kecil dan Menengah yang menjadi Kewenangan Provinsi	Rp 31,520,800.00
[PROGRAM] 3.28.04 PROGRAM KONSERVASI SUMBER DAYA ALAM HAYATI DAN EKOSISTEMNYA	
[KEGIATAN] 3.28.04.1.01 Pengelolaan Taman Hutan Raya (TAHURA) Provinsi	
[SUB KEGIATAN] 3.28.04.1.01.0010 Penyusunan Rencana Pengelolaan dan Penataan Blok TAHURA	
Jumlah Peta Blok Pengelolaan dan Penataan Wilayah Kerja dari Tahura Berdasarkan Hasil Penataan Kawasan Tahura Provinsi	Rp 0.00
[SUB KEGIATAN] 3.28.04.1.01.0005 Pemulihan Ekosistem atau Penutupan Kawasan sesuai Rencana Pengelolaan TAHURA Provinsi	
Luas Areal Tahura yang Dilakukan Pemulihan Ekosistem	Rp 0.00
[SUB KEGIATAN] 3.28.04.1.01.0011 Perencanaan Pengelolaan TAHURA	
Jumlah Dokumen Rencana Pengelolaan Tahura (Jangka Panjang dan Jangka Pendek) yang Ditetapkan	Rp 0.00
[SUB KEGIATAN] 3.28.04.1.01.0008 Penguatan Kapasitas dan Pemberdayaan Masyarakat di sekitar TAHURA Provinsi	
Jumlah Desa yang Diberdayakan Melalui Peningkatan Usaha Ekonomi Produktif	Rp 0.00
[PROGRAM] 3.28.05 PROGRAM PENDIDIKAN DAN PELATIHAN, PENYULUHAN DAN PEMBERDAYAAN MASYARAKAT DI BIDANG KEHUTANAN	
[KEGIATAN] 3.28.05.1.01 Pelaksanaan Penyuluhan Kehutanan Provinsi dan Pemberdayaan Masyarakat di Bidang Kehutanan	
[SUB KEGIATAN] 3.28.05.1.01.0003 Penyiapan dan Pengembangan Perhutanan Sosial	
Luas Kawasan yang Disiapkan untuk Perhutanan Sosial	Rp 82,070,000.00
[SUB KEGIATAN] 3.28.05.1.01.0002 Penguatan dan Pendampingan Kelembagaan Kelompok Tani Hutan	
Jumlah Kelompok Tani Hutan yang Mandiri yang Mengikuti Penguatan dan Pendampingan Kelembagaan	Rp 72,780,000.00
[PROGRAM] 3.28.06 PROGRAM PENGELOLAAN DAERAH ALIRAN SUNGAI (DAS)	
[KEGIATAN] 3.28.06.1.01 Pelaksanaan Pengelolaan DAS Lintas Daerah Kabupaten/Kota dan dalam Daerah Kabupaten/Kota dalam 1 (satu) Daerah Provinsi	
[SUB KEGIATAN] 3.28.06.1.01.0002 Optimalisasi Fungsi dan Daya Dukung Wilayah DAS	
Jumlah Dokumen Sinkronisasi dan Koordinasi Optimalisasi DAS	Rp 0.00
[SUB KEGIATAN] 3.28.06.1.01.0001 Penyusunan dan Penetapan Rencana Pengelolaan DAS	
Jumlah Dokumen Rencana Pengelolaan DAS yang Ditetapkan	Rp 0.00
[SUB KEGIATAN] 3.28.06.1.01.0005 Pengembangan Kelembagaan Pengelolaan DAS	
Jumlah Lembaga yang Dibentuk dan Dikembangkan dalam Forum Pengelolaan DAS	Rp 0.00
[SUB KEGIATAN] 3.28.06.1.01.0004 Pemberdayaan Masyarakat dalam Kegiatan Pengelolaan DAS	
Jumlah Orang yang Mengikuti Pemberdayaan Masyarakat dalam Kegiatan Pengelolaan DAS	Rp 0.00
[URUSAN] NON URUSAN	
[TUJUAN] Meningkatkan akuntabilitas kinerja DLHK	
[SASARAN] Meningkatnya akuntabilitas kinerja Dinas Lingkungan Hidup dan Kehutanan	
[PROGRAM] X.XX.01 PROGRAM PENUNJANG URUSAN PEMERINTAHAN DAERAH PROVINSI	

Sub Kegiatan	Pagu 2024
[KEGIATAN] X.XX.01.1.01 Perencanaan, Penganggaran, dan Evaluasi Kinerja Perangkat Daerah	
[SUB KEGIATAN] X.XX.01.1.01.0001 Penyusunan Dokumen Perencanaan Perangkat Daerah	
Jumlah Dokumen Perencanaan Perangkat Daerah	Rp 92,761,645.00
[SUB KEGIATAN] X.XX.01.1.01.0007 Evaluasi Kinerja Perangkat Daerah	
Jumlah Laporan Evaluasi Kinerja Perangkat Daerah	Rp 95,039,000.00
[KEGIATAN] X.XX.01.1.02 Administrasi Keuangan Perangkat Daerah	
[SUB KEGIATAN] X.XX.01.1.02.0001 Penyediaan Gaji dan Tunjangan ASN	
Jumlah Orang yang Menerima Gaji dan Tunjangan ASN	Rp 25,440,684,075.00
[SUB KEGIATAN] X.XX.01.1.02.0002 Penyediaan Administrasi Pelaksanaan Tugas ASN	
Jumlah Dokumen Hasil Penyediaan Administrasi Pelaksanaan Tugas ASN	Rp 547,691,000.00
[KEGIATAN] X.XX.01.1.03 Administrasi Barang Milik Daerah pada Perangkat Daerah	
[SUB KEGIATAN] X.XX.01.1.03.0006 Penatausahaan Barang Milik Daerah pada SKPD	
Jumlah Laporan Penatausahaan Barang Milik Daerah pada SKPD	Rp 0.00
[KEGIATAN] X.XX.01.1.05 Administrasi Kepegawaian Perangkat Daerah	
[SUB KEGIATAN] X.XX.01.1.05.0002 Pengadaan Pakaian Dinas Beserta Atribut Kelengkapannya	
Jumlah Paket Pakaian Dinas Beserta Atribut Kelengkapan	Rp 0.00
[SUB KEGIATAN] X.XX.01.1.05.0009 Pendidikan dan Pelatihan Pegawai Berdasarkan Tugas dan Fungsi	
Jumlah Pegawai Berdasarkan Tugas dan Fungsi yang Mengikuti Pendidikan dan Pelatihan	Rp 46,898,000.00
[KEGIATAN] X.XX.01.1.06 Administrasi Umum Perangkat Daerah	
[SUB KEGIATAN] X.XX.01.1.06.0007 Penyediaan Bahan/Material	
Jumlah Paket Bahan/Material yang Disediakan	Rp 11,877,955.00
[SUB KEGIATAN] X.XX.01.1.06.0002 Penyediaan Peralatan dan Perlengkapan Kantor	
Jumlah Paket Peralatan dan Perlengkapan Kantor yang Disediakan	Rp 174,138,600.00
[SUB KEGIATAN] X.XX.01.1.06.0001 Penyediaan Komponen Instalasi Listrik/Penerangan Bangunan Kantor	
Jumlah Paket Komponen Instalasi Listrik/Penerangan Bangunan Kantor yang Disediakan	Rp 62,832,800.00
[SUB KEGIATAN] X.XX.01.1.06.0011 Dukungan Pelaksanaan Sistem Pemerintahan Berbasis Elektronik pada SKPD	
Jumlah Dokumen Dukungan Pelaksanaan Sistem Pemerintahan Berbasis Elektronik pada SKPD	Rp 0.00
[SUB KEGIATAN] X.XX.01.1.06.0009 Penyelenggaraan Rapat Koordinasi dan Konsultasi SKPD	
Jumlah Laporan Penyelenggaraan Rapat Koordinasi dan Konsultasi SKPD	Rp 556,216,800.00
[SUB KEGIATAN] X.XX.01.1.06.0006 Penyediaan Bahan Bacaan dan Peraturan Perundang-Undangan	
Jumlah Dokumen Bahan Bacaan dan Peraturan Perundang-Undangan yang Disediakan	Rp 212,196,800.00
[SUB KEGIATAN] X.XX.01.1.06.0008 Fasilitasi Kunjungan Tamu	
Jumlah Laporan Fasilitasi Kunjungan Tamu	Rp 45,749,000.00
[SUB KEGIATAN] X.XX.01.1.06.0005 Penyediaan Barang Cetakan dan Penggandaan	
Jumlah Paket Barang Cetakan dan Penggandaan yang Disediakan	Rp 77,012,235.00
[SUB KEGIATAN] X.XX.01.1.06.0004 Penyediaan Bahan Logistik Kantor	
Jumlah Paket Bahan Logistik Kantor yang Disediakan	Rp 202,869,211.00
[SUB KEGIATAN] X.XX.01.1.06.0003 Penyediaan Peralatan Rumah Tangga	
Jumlah Paket Peralatan Rumah Tangga yang Disediakan	Rp 48,805,172.00
[KEGIATAN] X.XX.01.1.07 Pengadaan Barang Milik Daerah Penunjang Urusan Pemerintah Daerah	
[SUB KEGIATAN] X.XX.01.1.07.0010 Pengadaan Sarana dan Prasarana Gedung Kantor atau Bangunan Lainnya	
Jumlah Unit Sarana dan Prasarana Gedung Kantor atau Bangunan Lainnya yang Disediakan	Rp 0.00
[SUB KEGIATAN] X.XX.01.1.07.0006 Pengadaan Peralatan dan Mesin Lainnya	
Jumlah Unit Peralatan dan Mesin Lainnya yang Disediakan	Rp 0.00
[SUB KEGIATAN] X.XX.01.1.07.0002 Pengadaan Kendaraan Dinas Operasional atau Lapangan	
Jumlah Unit Kendaraan Dinas Operasional atau Lapangan yang Disediakan	Rp 0.00
[SUB KEGIATAN] X.XX.01.1.07.0005 Pengadaan Mebel	
Jumlah Paket Mebel yang Disediakan	Rp 32,561,040.00
[KEGIATAN] X.XX.01.1.08 Penyediaan Jasa Penunjang Urusan Pemerintahan Daerah	
[SUB KEGIATAN] X.XX.01.1.08.0003 Penyediaan Jasa Peralatan dan Perlengkapan Kantor	
Jumlah Laporan Penyediaan Jasa Peralatan dan Perlengkapan Kantor yang Disediakan	Rp 216,740,000.00
[SUB KEGIATAN] X.XX.01.1.08.0001 Penyediaan Jasa Surat Menyurat	
Jumlah Laporan Penyediaan Jasa Surat Menyurat	Rp 3,500,000.00
[SUB KEGIATAN] X.XX.01.1.08.0004 Penyediaan Jasa Pelayanan Umum Kantor	
Jumlah Laporan Penyediaan Jasa Pelayanan Umum Kantor yang Disediakan	Rp 2,072,907,824.00
[SUB KEGIATAN] X.XX.01.1.08.0002 Penyediaan Jasa Komunikasi, Sumber Daya Air dan Listrik	
Jumlah Laporan Penyediaan Jasa Komunikasi, Sumber Daya Air dan Listrik yang Disediakan	Rp 212,080,993.00
[KEGIATAN] X.XX.01.1.09 Pemeliharaan Barang Milik Daerah Penunjang Urusan Pemerintahan Daerah	
[SUB KEGIATAN] X.XX.01.1.09.0001 Penyediaan Jasa Pemeliharaan, Biaya Pemeliharaan dan Pajak Kendaraan Perorangan Dinas atau Kendaraan Dinas Jabatan	
Jumlah Kendaraan Perorangan Dinas atau Kendaraan Dinas Jabatan yang Dipelihara dan Dibayarkan Pajaknya	Rp 305,587,400.00
[SUB KEGIATAN] X.XX.01.1.09.0006 Pemeliharaan Peralatan dan Mesin Lainnya	
Jumlah Peralatan dan Mesin Lainnya yang Dipelihara	Rp 31,660,000.00
[SUB KEGIATAN] X.XX.01.1.09.0009 Pemeliharaan/Rehabilitasi Gedung Kantor dan Bangunan Lainnya	
Jumlah Gedung Kantor dan Bangunan Lainnya yang Dipelihara/Direhabilitasi	Rp 443,539,348.00
[OPD] Dinas Pemberdayaan Masyarakat dan Desa, Kependudukan dan Pencatatan Sipil	
[URUSAN] URUSAN PEMERINTAHAN BIDANG ADMINISTRASI KEPENDUDUKAN DAN PENCATATAN SIPIL	
[TUJUAN] Terwujudnya tertib administrasi kependudukan dan pencatatan sipil	
[SASARAN] Terwujudnya Peningkatan Pelaksanaan Smart Service	
[PROGRAM] 2.12.02 PROGRAM PENDAFTARAN PENDUDUK	
[KEGIATAN] 2.12.02.1.01 Pelayanan Pendaftaran Kependudukan	
[SUB KEGIATAN] 2.12.02.1.01.0001 Penetapan Kebijakan Teknis di Bidang Pendaftaran Penduduk Berdasarkan Kebijakan Nasional	

Sub Kegiatan	Pagu 2024
Jumlah Dokumen Kebijakan Teknis di Bidang Pendaftaran Penduduk Berdasarkan Kebijakan Nasional yang Ditetapkan	Rp 0.00
[SUB KEGIATAN] 2.12.02.1.01.0002 Pendataan Penduduk Non Permanen dan Rentan Administrasi Kependudukan Lintas Kabupaten/Kota dalam Satu Provinsi	
Jumlah Dokumen Pendataan Penduduk Non Permanen dan Rentan Administrasi Kependudukan Lintas Kabupaten/Kota dalam Satu Provinsi	Rp 0.00
[SUB KEGIATAN] 2.12.02.1.01.0003 Penataan Tata Kelola Pelaksanaan Pendaftaran Penduduk Skala Provinsi	
Jumlah Dokumen Hasil tata kelola Pelaksanaan Pendaftaran Penduduk Skala Provinsi	Rp 0.00
[SUB KEGIATAN] 2.12.02.1.01.0004 Pemanfaatan Data Peristiwa Kependudukan	
Jumlah Dokumen Hasil Pemanfaatan Data Peristiwa Kependudukan	Rp 0.00
[SUB KEGIATAN] 2.12.02.1.01.0005 Penyusunan Tata Cara Perencanaan, Pelaksanaan, Pemantauan, Evaluasi, Pengendalian dan Penyusunan Pelaporan Adminduk terkait Pendaftaran Penduduk	
Jumlah Dokumen Tata Cara Perencanaan, Pelaksanaan, Pemantauan, Evaluasi, Pengendalian dan Penyusunan Pelaporan Adminduk terkait Pendaftaran Penduduk yang Disusun	Rp 0.00
[KEGIATAN] 2.12.02.1.02 Penyelenggaraan Pendaftaran Kependudukan	
[SUB KEGIATAN] 2.12.02.1.02.0001 Fasilitasi Terkait Pendaftaran Penduduk	
Jumlah Laporan Hasil Fasilitasi Pendaftaran Penduduk	Rp 0.00
[SUB KEGIATAN] 2.12.02.1.02.0002 Sosialisasi Terkait Pendaftaran Penduduk	
Jumlah Laporan Hasil sosialisasi Pendaftaran Penduduk	Rp 0.00
[SUB KEGIATAN] 2.12.02.1.02.0003 Komunikasi, Informasi dan Edukasi Kepada Pemangku Kepentingan dan Masyarakat terkait Pendaftaran Penduduk	
Jumlah Dokumen Hasil Komunikasi, Informasi, dan Edukasi terkait Pendaftaran Penduduk	Rp 0.00
[SUB KEGIATAN] 2.12.02.1.02.0004 Koordinasi Berkala Antar Lembaga Pemerintah dan Lembaga Non Pemerintah Kewenangan Provinsi terkait Pendaftaran Penduduk	
Jumlah Laporan Hasil Koordinasi berkala Antar Lembaga Pemerintah dan Lembaga Non Pemerintah Kewenangan Provinsi Terkait Pendaftaran Penduduk	Rp 88,933,700.00
[SUB KEGIATAN] 2.12.02.1.02.0005 Pemberian Konsultasi Penyelenggaraan Pendaftaran Penduduk	
Jumlah Laporan Hasil konsultasi Penyelenggaraan Pendaftaran Penduduk	Rp 0.00
[KEGIATAN] 2.12.02.1.03 Pembinaan dan Pengawasan Penyelenggaraan Pendaftaran Kependudukan	
[SUB KEGIATAN] 2.12.02.1.03.0001 Pembinaan dan Pengawasaan terkait Pendaftaran Penduduk	
Jumlah Laporan Hasil Pembinaan dan Pengawasan terkait Pendaftaran Penduduk	Rp 0.00
[SUB KEGIATAN] 2.12.02.1.03.0002 Bimbingan Teknis terkait Pendaftaran Penduduk	
Jumlah Laporan Hasil Bimbingan Teknis Terkait Pendaftaran Penduduk	Rp 0.00
[PROGRAM] 2.12.03 PROGRAM PENCATATAN SIPIL	
[KEGIATAN] 2.12.03.1.01 Pelayanan Pencatatan Sipil	
[SUB KEGIATAN] 2.12.03.1.01.0001 Penetapan Kebijakan Teknis di Bidang Pencatatan Sipil	
Jumlah Dokumen kebijakan Teknis di Bidang Pencatatan Sipil yang Ditetapkan	Rp 0.00
[SUB KEGIATAN] 2.12.03.1.01.0002 Penataan Tata Kelola Pelaksanaan Pencatatan Sipil Skala Provinsi	
Jumlah Dokumen Hasil Penataan Tata Kelola Pelaksanaan Pencatatan Sipil Skala Provinsi	Rp 0.00
[SUB KEGIATAN] 2.12.03.1.01.0003 Pemanfaatan Data atas Peristiwa Penting	
Jumlah Dokumen Hasil Pemanfaatan Data atas Peristiwa Penting	Rp 0.00
[SUB KEGIATAN] 2.12.03.1.01.0004 Fasilitasi Pelayanan Bidang Pencatatan Sipil di Kabupaten/Kota	
Jumlah Laporan Hasil Fasilitasi Pelayanan Bidang Pencatatan Sipil di Kabupaten/Kota	Rp 0.00
[SUB KEGIATAN] 2.12.03.1.01.0005 Penyusunan Tata Cara Perencanaan, Pelaksanaan, Pemantauan, Evaluasi, Pengendalian dan Penyusunan Pelaporan Adminduk terkait Pencatatan Sipil	
Jumlah Dokumen Tata Cara Perencanaan, Pelaksanaan, Pemantauan, Evaluasi, Pengendalian dan Penyusunan Pelaporan Adminduk terkait Pencatatan Sipil yang Disusun	Rp 0.00
[KEGIATAN] 2.12.03.1.02 Penyelenggaraan Pencatatan Sipil di Provinsi	
[SUB KEGIATAN] 2.12.03.1.02.0001 Fasilitasi terkait Pencatatan Sipil	
Jumlah Laporan Hasil Fasilitasi Pencatatan Sipil	Rp 0.00
[SUB KEGIATAN] 2.12.03.1.02.0002 Sosialisasi terkait Pencatatan Sipil	
Jumlah Laporan Hasil Sosialisasi terkait Pencatatan Sipil	Rp 0.00
[SUB KEGIATAN] 2.12.03.1.02.0003 Komunikasi, Informasi dan Edukasi kepada Pemangku Kepentingan dan Masyarakat terkait Pencatatan Sipil	
Jumlah Dokumen Komunikasi, Informasi, dan Edukasi Kepada Pemangku Kepentingan dan Masyarakat terkait Pencatatan Sipil	Rp 0.00
[SUB KEGIATAN] 2.12.03.1.02.0004 Koordinasi Berkala Antar lembaga Pemerintah dan Lembaga Non Pemerintah Kewenangan Provinsi terkait Pencatatan Sipil	
Jumlah Dokumen Hasil Koordinasi Berkala Antar lembaga Pemerintah dan Lembaga Non Pemerintah Kewenangan Provinsi terkait Pencatatan Sipil	Rp 154,379,300.00
[SUB KEGIATAN] 2.12.03.1.02.0005 Pemberian Konsultasi Penyelenggaraan Pencatatan Sipil	
Jumlah Laporan Hasil Konsultasi Penyelenggaraan Pencatatan Sipil	Rp 0.00
[KEGIATAN] 2.12.03.1.03 Pemberian Konsultasi Penyelenggaraan Pencatatan Sipil	
[SUB KEGIATAN] 2.12.03.1.03.0001 Pembinaan dan Pengawasaan terkait Pencatatan Sipil	
Jumlah Laporan Pembinaan dan Pengawasan Terkait Pencatatan Sipil	Rp 0.00
[SUB KEGIATAN] 2.12.03.1.03.0002 Bimbingan Teknis terkait Pencatatan Sipil	
Jumlah Laporan Hasil Bimbingan Teknis Terkait Pencatatan Sipil	Rp 0.00
[PROGRAM] 2.12.04 PROGRAM PENGELOLAAN INFORMASI ADMINISTRASI KEPENDUDUKAN	

Sub Kegiatan	Pagu 2024
[KEGIATAN] 2.12.04.1.01 Penataan Pengelolaan Informasi Administrasi Kependudukan	
[SUB KEGIATAN] 2.12.04.1.01.0001 Penyusunan Tata Cara Perencanaan, Pelaksanaan, Pemantauan, Evaluasi, Pengendalian dan Penyusunan Pelaporan Adminduk Terkait Pengelolaan Informasi Administrasi Kependudukan	
Jumlah Dokumen Tata Cara Perencanaan, Pelaksanaan, Pemantauan, Evaluasi, Pengendalian dan Penyusunan Pelaporan Adminduk Terkait Pengelolaan Informasi Administrasi Kependudukan	Rp 0.00
[SUB KEGIATAN] 2.12.04.1.01.0002 Penyusunan Tata Cara Pengelolaan Data Kependudukan yang Bersifat Data Perseorangan, Data Agregat dan Data Pribadi di Provinsi dan Kabupaten/Kota	
Jumlah Dokumen Hasil Penyusunan Tata Cara Pengelolaan Data Kependudukan yang Bersifat Data Perseorangan, Data Agregat dan Data Pribadi di Provinsi dan Kabupaten/Kota	Rp 0.00
[KEGIATAN] 2.12.04.1.02 Penyelenggaraan Pengelolaan Informasi Administrasi Kependudukan Provinsi	
[SUB KEGIATAN] 2.12.04.1.02.0001 Fasilitasi terkait Pengelolaan Informasi Administrasi Kependudukan	
Jumlah Laporan Hasil Fasilitasi Penyelenggaraan Urusan Administrasi Kependudukan	Rp 281,943,000.00
[SUB KEGIATAN] 2.12.04.1.02.0002 Sosialisasi terkait Pengelolaan Informasi Administrasi Kependudukan	
Jumlah Laporan Hasil Sosialisasi Penyelenggaraan Urusan Administrasi Kependudukan	Rp 0.00
[SUB KEGIATAN] 2.12.04.1.02.0003 Komunikasi, Informasi dan Edukasi Kepada Pemangku Kepentingan dan Masyarakat	
Jumlah Dokumen Hasil Komunikasi, Informasi, dan Edukasi kepada Pemangku Kepentingan dan Masyarakat	Rp 0.00
[SUB KEGIATAN] 2.12.04.1.02.0004 Koordinasi Berkala antar Lembaga Pemerintah dan Lembaga NonPemerintah Kewenangan Provinsi	
Jumlah Dokumen Hasil Koordinasi Berkala Antar lembaga Pemerintah dan Lembaga Non Pemerintah Kewenangan Provinsi	Rp 0.00
[SUB KEGIATAN] 2.12.04.1.02.0005 Penyelenggaraan Pemanfaatan Data Kependudukan	
Jumlah Dokumen Hasil pemanfaatan data kependudukan	Rp 0.00
[SUB KEGIATAN] 2.12.04.1.02.0006 Kerja Sama dengan Organisasi KeMasyarakatan dan Perguruan Tinggi	
Jumlah Dokumen Hasil kerja sama Organisasi Kemasyarakatan dan Perguruan Tinggi	Rp 0.00
[SUB KEGIATAN] 2.12.04.1.02.0007 Pemberian Konsultasi Penyelenggaraan Pengelolaan Informasi Administrasi Kependudukan	
Jumlah Laporan Hasil konsultasi Penyelenggaraan Pengelolaan Infomasi Administrasi Kependudukan	Rp 0.00
[KEGIATAN] 2.12.04.1.03 Pembinaan dan Pengawasan Pengelolaan Informasi Administrasi Kependudukan Provinsi	
[SUB KEGIATAN] 2.12.04.1.03.0001 Pembinaan dan Pengawasan tekait Pengelolaan Informasi Administrasi Kependudukan	
Jumlah Laporan Hasil Pembinaan dan Pengawasan terkait Pengelolaan Informasi Administrasi Kependudukan	Rp 0.00
[SUB KEGIATAN] 2.12.04.1.03.0002 Bimbingan Teknis Terkait Pengelolaan Informasi Administrasi Kependudukan dan Pendayagunaan Data Kependudukan	
Jumlah Sumber Daya Manusia yang Mengikuti Bimbingan Teknis Terkait Pengelolaan Informasi Administrasi Kependudukan dan Pendayagunaan Data Kependudukan	Rp 0.00
[PROGRAM] 2.12.05 PROGRAM PENGELOLAAN PROFIL KEPENDUDUKAN	
[KEGIATAN] 2.12.05.1.01 Penyediaan Profil Kependudukan	
[SUB KEGIATAN] 2.12.05.1.01.0001 Penyediaan Data Kependudukan Provinsi	
Jumlah Dokumen data kependudukan Provinsi yang tersedia	Rp 40,000,000.00
[SUB KEGIATAN] 2.12.05.1.01.0002 Penyusunan Profil Data Perkembangan dan Proyeksi kependudukan serta Kebutuhan yang lain	
Jumlah Dokumen Profil Data Perkembangan dan Proyeksi Kependudukan Serta Kebutuhan Lain yang tersusun	Rp 0.00
[URUSAN] URUSAN PEMERINTAHAN BIDANG PEMBERDAYAAN MASYARAKAT DAN DESA	
[TUJUAN] Terwujudnya masyarakat desa yang tangguh dan partisipatif	
[SASARAN] Mempercepat kemandirian BUM Desa/BUM Desa Bersama	
[PROGRAM] 2.13.02 PROGRAM PENATAAN DESA	
[KEGIATAN] 2.13.02.1.01 Penatausahaan Penetapan Susunan Kelembagaan, Pengisian Jabatan, dan Masa Jabatan Kepala Desa dan Desa Adat	
[SUB KEGIATAN] 2.13.02.1.01.0001 Identifikasi, Inventarisasi dan Fasilitasi Penataan Kesatuan Masyarakat Hukum Adat dan Desa Adat yang menjadi kewenangan Provinsi	
Jumlah Dokumen Hasil Identifikasi, Inventarisasi dan Fasilitasi Penataan Kesatuan Masyarakat Hukum Adat dan Desa Adat yang menjadi kewenangan Provinsi yang Dilaksanakan	Rp 0.00
[SUB KEGIATAN] 2.13.02.1.01.0002 Fasilitasi Kelembagaan Desa dan Desa Adat	
Jumlah Dokumen Hasil Fasilitasi Kelembagaan Desa dan Desa Adat	Rp 0.00
[SUB KEGIATAN] 2.13.02.1.01.0003 Fasilitasi Kabupaten/Kota dan Desa dalam rangka Penataan Desa	
Jumlah Dokumen Hasil Fasilitasi Kabupaten/Kota dan Desa dalam rangka Penataan Desa	Rp 66,040,000.00
[SUB KEGIATAN] 2.13.02.1.01.0004 Penyediaan Prasarana dan Sarana Pelayanan Pemerintahan Desa	
jumlah Prasarana dan Sarana Pelayanan Pemerintahan Desa	Rp 65,868,000.00
[PROGRAM] 2.13.03 PROGRAM PENINGKATAN KERJA SAMA DESA	
[KEGIATAN] 2.13.03.1.01 Fasilitasi Kerja Sama antar desa yang Menjadi Kewenangan Provinsi	
[SUB KEGIATAN] 2.13.03.1.01.0001 Fasilitasi Kerja Sama antar Desa Lintas Kabupaten/Kota	
Jumlah Dokumen Kerja Sama antar Desa Lintas Kabupaten/Kota	Rp 0.00
[SUB KEGIATAN] 2.13.03.1.01.0002 Fasilitasi Kerja Sama Desa dengan Pihak Ketiga	
Jumlah Dokumen Kerja Sama dengan pihak ketiga yang Dilaksanakan	Rp 37,719,400.00
[SUB KEGIATAN] 2.13.03.1.01.0003 Fasilitasi Pembangunan Kawasan Perdesaan	
jumlah Dokumen Hasil Fasilitasi Pembangunan Kawasan Perdesaan	Rp 43,138,900.00
[PROGRAM] 2.13.04 PROGRAM ADMINISTRASI PEMERINTAHAN DESA	
[KEGIATAN] 2.13.04.1.01 Pembinaan dan Pengawasan Penyelenggaraan Pemerintahan Desa	
[SUB KEGIATAN] 2.13.04.1.01.0001 Fasilitasi Penyusunan Peraturan Daerah Kabupaten/Kota dan Peraturan Bupati/wali kota yang Mengatur Desa	

Sub Kegiatan	Pagu 2024
Jumlah Dokumen Hasil Fasilitasi Penyusunan Peraturan Daerah Kabupaten/Kota dan Peraturan Bupati/wali Kota yang Mengatur Desa	Rp 0.00
[SUB KEGIATAN] 2.13.04.1.01.0002 Pembinaan Manajemen Pemerintahan Desa	
Jumlah Dokumen Hasil Pembinaan Manajemen Pemerintahan Desa	Rp 0.00
[SUB KEGIATAN] 2.13.04.1.01.0003 Fasilitasi Penyusunan Produk Hukum Desa	
Jumlah Dokumen Produk Hukum desa yang Ditetapkan	Rp 0.00
[SUB KEGIATAN] 2.13.04.1.01.0004 Fasilitasi Penyusunan, Perencanaan, Pelaksanaan dan Pengawasan Pembangunan Desa	
jumlah Dokumen hasi Fasilitasi Penyusunan, Perencanaan, Pelaksanaan dan Pengawasan Pembangunan Desa	Rp 0.00
[SUB KEGIATAN] 2.13.04.1.01.0005 Fasilitasi Pengelolaan Keuangan Desa	
Jumlah Dokumen Hasil Terlaksananya Fasilitasi Pengelolaan Keuangan Desa	Rp 397,638,000.00
[SUB KEGIATAN] 2.13.04.1.01.0006 Fasilitasi Pengelolaan Aset Desa	
Jumlah Dokumen Hasil Fasilitasi Pengelolaan Aset Desa	Rp 0.00
[SUB KEGIATAN] 2.13.04.1.01.0007 Fasilitasi Pemilihan, Pengangkatan dan Pemberhentian Kepala Desa	
jumlah orang yang Mengikuti Pemilihan, Pengangkatan dan Pemberhentian Kepala Desa	Rp 0.00
[SUB KEGIATAN] 2.13.04.1.01.0008 Fasilitasi Evaluasi Perkembangan Desa serta Lomba Desa dan Kelurahan	
Jumlah Dokumen Hasil Evaluasi Perkembangan Desa serta Lomba Desa dan Kelurahan	Rp 162,018,800.00
[SUB KEGIATAN] 2.13.04.1.01.0009 Fasilitasi Pelaksanaan Profil Desa dan Kelurahan	
Jumlah Dokumen Hasil Fasilitasi Pelaksanaan Profil Desa dan Kelurahan	Rp 0.00
[SUB KEGIATAN] 2.13.04.1.01.0010 Pembinaan Aparatur Pemerintah Desa	
jumlah Aparatur Pemerintah Desa yang Dibina	Rp 0.00
[SUB KEGIATAN] 2.13.04.1.01.0011 Pembinaan Peningkatan Kapasitas Anggota BPD	
Jumlah orang yang Mengikuti Pembinaan Peningkatan Kapasitas Anggota BPD	Rp 0.00
[SUB KEGIATAN] 2.13.04.1.01.0012 Pembinaan Percepatan Pembangunan Desa Melalui Bantuan Keuangan, Bantuan Pendampingan dan Bantuan Teknis	
Jumlah Dokumen Hasil Pembinaan Percepatan Pembangunan Desa Melalui Bantuan Keuangan, Bantuan Pendampingan dan Bantuan Teknis	Rp 0.00
[SUB KEGIATAN] 2.13.04.1.01.0013 Pelaksanaan Penugasan Urusan/Kewenangan Provinsi yang Dilaksanakan oleh Desa	
Jumlah Dokumen Hasil Penugasan Urusan/Kewenangan Provinsi yang Dilaksanakan oleh Desa	Rp 0.00
[SUB KEGIATAN] 2.13.04.1.01.0014 Pembinaan dan Pengawasan atas Penetapan Rancangan Anggaran Pendapatan dan Belanja Daerah Kabupaten/Kota dalam Pembiayaan Desa	
Jumlah Dokumen Hasil Pembinaan dan Pengawasan atas Penetapan Rancangan Anggaran Pendapatan dan Belanja Daerah Kabupaten/Kota dalam Pembiayaan Desa	Rp 0.00
[SUB KEGIATAN] 2.13.04.1.01.0015 Pembinaan dan Pengawasan Penetapan Pengaturan BUM Desa Kabupaten/Kota dan Lembaga Kerja Sama antar Desa	
Jumlah Dokumen Hasil Pembinaan dan Pengawasan Penetapan Pengaturan BUM Desa Kabupaten/Kota dan Lembaga Kerja Sama antar Desa	Rp 0.00
[SUB KEGIATAN] 2.13.04.1.01.0016 Fasilitasi Penetapan dan Penegasan Batas Desa	
Jumlah Dokumen Hasil Penetapan dan Penegasan Batas Desa	Rp 49,244,700.00
[SUB KEGIATAN] 2.13.04.1.01.0017 Fasilitasi Pembinaan Laporan Kepala Desa	
Jumlah Dokumen Hasil Pembinaan Laporan Kepala Desa	Rp 2,082,000,000.00
[SUB KEGIATAN] 2.13.04.1.01.0018 Fasilitasi Pencatatan Data dan Informasi mengenai Pemerintahan Desa di Kabupaten/Kota	
Jumlah Dokumen Hasil Fasilitasi Pencatatan Data dan Informasi mengenai Pemerintahan Desa di Kabupaten/Kota	Rp 0.00
[SUB KEGIATAN] 2.13.04.1.01.0019 Fasilitasi Peran BPD dalam Penyelenggaraan Pemerintahan Desa	
Jumlah Dokumen Hasil Fasilitasi Peran BPD dalam Penyelenggaraan Pemerintahan Desa	Rp 0.00
[SUB KEGIATAN] 2.13.04.1.01.0020 Fasilitasi Pengembangan Inovasi Desa	
Jumlah Desa yang melakukan Pengembangan Inovasi	Rp 0.00
[SUB KEGIATAN] 2.13.04.1.01.0021 Fasilitasi Pekan Inovasi Perkembangan Desa	
Jumlah Laporan Hasil Pelaksanaan Pekan Inovasi Perkembangan Desa	Rp 0.00
[SUB KEGIATAN] 2.13.04.1.01.0022 Fasilitasi Penetapan Kewenangan Desa dan Desa Adat di Kabupaten/Kota	
Jumlah Dokumen Hasil Fasilitasi Penetapan Kewenangan Desa dan Desa Adat di Kabupaten/Kota	Rp 0.00
[PROGRAM] 2.13.05 PROGRAM PEMBERDAYAAN LEMBAGA KEMASYARAKATAN, LEMBAGA ADAT DAN MASYARAKAT HUKUM ADAT	
[KEGIATAN] 2.13.05.1.01 Pemberdayaan Lembaga keMasyarakatan yang Bergerak di Bidang Pemberdayaan Desa dan Lembaga Adat Tingkat Daerah Provinsi serta Pemberdayaan Masyarakat Hukum Adat yang Masyarakat Pelakunya Hukum Adat yang Sama Berada di Lintas Daerah Kabupaten/Kota	
[SUB KEGIATAN] 2.13.05.1.01.0001 Identifikasi dan Inventarisasi Masyarakat Hukum Adat	
Jumlah Dokumen Hasil Identifikasi dan Inventarisasi Masyarakat Hukum Adat	Rp 0.00
[SUB KEGIATAN] 2.13.05.1.01.0002 Fasilitasi Penataan, Pemberdayaan dan Pendayagunaan Kelembagaan Lembaga KeMasyarakatan Desa/Kelurahan (RT, RW, PKK, Posyandu, LPM, dan Karang Taruna), Lembaga Adat Desa/Kelurahan dan Masyarakat Hukum Adat	
Jumlah Dokumen Hasil Penataan, Pemberdayaan dan Pendayagunaan Kelembagaan Lembaga Kemasyarakatan Desa/Kelurahan (RT, RW, PKK, Posyandu, LPM, dan Karang Taruna), Lembaga Adat Desa/Kelurahan dan Masyarakat Hukum Adat	Rp 24,721,530,000.00
[SUB KEGIATAN] 2.13.05.1.01.0003 Peningkatan Kapasitas Kelembagaan Lembaga KeMasyarakatan Desa/Kelurahan (RT, RW, PKK, Posyandu, LPM, dan Karang Taruna), Lembaga Adat Desa/Kelurahan dan Masyarakat Hukum Adat	

Sub Kegiatan	Pagu 2024
Jumlah Lembaga Kemasyarakatan Desa/Kelurahan (RT, RW, PKK, Posyandu, LPM, dan Karang Taruna), Lembaga Adat Desa/Kelurahan dan Masyarakat Hukum Adat yang Ditingkatkan kapasitas Kelembagaannya	Rp 345,100,000.00
[SUB KEGIATAN] 2.13.05.1.01.0004 Fasilitasi Penyediaan Sarana dan Prasarana Kelembagaan Lembaga KeMasyarakatan Desa/Kelurahan (RT, RW, PKK, Posyandu, LPM, dan Karang Taruna), Lembaga Adat Desa/Kelurahan dan Masyarakat Hukum Adat	
Jumlah Sarana dan Prasarana Kelembagaan Lembaga Kemasyarakatan Desa/Kelurahan (RT, RW, PKK, Posyandu, LPM, dan Karang Taruna), Lembaga Adat Desa/Kelurahan dan Masyarakat Hukum Adat	Rp 1,192,328,950.00
[SUB KEGIATAN] 2.13.05.1.01.0005 Fasilitasi Pengembangan Usaha Ekonomi Masyarakat dan Pemerintah Desa dalam Meningkatkan Pendapatan Asli Desa	
Jumlah Dokumen Hasil Fasilitasi Pengembangan Usaha Ekonomi Masyarakat dan Pemerintah Desa dalam Meningkatkan Pendapatan Asli Desa	Rp 0.00
[SUB KEGIATAN] 2.13.05.1.01.0006 Fasilitasi Pemerintah Desa dalam Pemanfaatan Teknologi Tepat Guna	
Jumlah Dokumen Hasil Fasilitasi Pemerintah Desa dalam Pemanfaatan Teknologi Tepat Guna	Rp 296,730,500.00
[SUB KEGIATAN] 2.13.05.1.01.0007 Fasilitasi Bulan Bhakti Gotong Royong Masyarakat	
Jumlah Laporan Hasil Fasilitasi Bulan Bhakti Gotong Royong Masyarakat	Rp 0.00
[SUB KEGIATAN] 2.13.05.1.01.0008 Fasilitasi Penyelenggaraan Ketentraman, Ketertiban dan Perlindungan Masyarakat Desa	
Jumlah Dokumen Hasil Fasilitasi Penyelenggaraan Ketentraman, Ketertiban dan Perlindungan Masyarakat Desa	Rp 0.00
[SUB KEGIATAN] 2.13.05.1.01.0009 Fasilitasi Tim Penggerak PKK dalam Penyelenggaraan Gerakan Pemberdayaan Masyarakat dan Kesejahteraan Keluarga	
Jumlah Laporan Hasil Fasilitasi Tim Penggerak PKK dalam Penyelenggaraan Gerakan Pemberdayaan Masyarakat dan Kesejahteraan Keluarga	Rp 1,999,999,744.00
[SUB KEGIATAN] 2.13.05.1.01.0010 Peningkatan Kesadaran Keluarga Dalam Membangun Kerja Sama Antar-Keluarga, Warga, dan Kelompok Masyarakat	
Jumlah Keluarga yang Mengikuti Peningkatan Kesadaran Keluarga Dalam Membangun Kerja Sama Antar-Keluarga, Warga, dan Kelompok Masyarakat	Rp 0.00
[SUB KEGIATAN] 2.13.05.1.01.0011 Peningkatan Kesadaran Keluarga Dalam Peningkatan Pendidikan dan Keterampilan untuk Mewujudkan Sumber Daya Manusia yang Berkualitas dan Berdaya Saing	
Jumlah Keluarga yang Mengikuti Peningkatan Kesadaran Keluarga Dalam Mewujudkan Rumah Sehat dan Layak Huni Serta Kesadaran Hukum Tentang Kepemilikan Rumah	Rp 0.00
[URUSAN] NON URUSAN	
[TUJUAN] Terwujudnya akuntabilitas kinerja Dpmd Dukcapil	
[SASARAN] Meningkatnya Capaian IKU Dpmd Dukcapil	
[PROGRAM] X.XX.01 PROGRAM PENUNJANG URUSAN PEMERINTAHAN DAERAH PROVINSI	
[KEGIATAN] X.XX.01.1.01 Perencanaan, Penganggaran, dan Evaluasi Kinerja Perangkat Daerah	
[SUB KEGIATAN] X.XX.01.1.01.0001 Penyusunan Dokumen Perencanaan Perangkat Daerah	
Jumlah Dokumen Perencanaan Perangkat Daerah	Rp 15,009,800.00
[SUB KEGIATAN] X.XX.01.1.01.0002 Koordinasi dan Penyusunan Dokumen RKA- SKPD	
Jumlah Dokumen RKA-SKPD dan Laporan Hasil Koordinasi Penyusunan Dokumen RKA-SKPD	Rp 0.00
[SUB KEGIATAN] X.XX.01.1.01.0003 Koordinasi dan Penyusunan Dokumen Perubahan RKA-SKPD	
Jumlah Dokumen Perubahan RKA-SKPD dan Laporan Hasil Koordinasi Penyusunan Dokumen Perubahan RKA-SKPD	Rp 0.00
[SUB KEGIATAN] X.XX.01.1.01.0004 Koordinasi dan Penyusunan DPA-SKPD	
Jumlah Dokumen DPA-SKPD dan Laporan Hasil Koordinasi Penyusunan Dokumen DPA-SKPD	Rp 0.00
[SUB KEGIATAN] X.XX.01.1.01.0005 Koordinasi dan Penyusunan Perubahan DPA- SKPD	
Jumlah Dokumen Perubahan DPA-SKPD dan Laporan Hasil Koordinasi Penyusunan Dokumen Perubahan DPA-SKPD	Rp 0.00
[SUB KEGIATAN] X.XX.01.1.01.0006 Koordinasi dan Penyusunan Laporan Capaian Kinerja dan Ikhtisar Realisasi Kinerja SKPD	
Jumlah Laporan Capaian Kinerja dan Ikhtisar Realisasi Kinerja SKPD dan Laporan Hasil Koordinasi Penyusunan Laporan Capaian Kinerja dan Ikhtisar Realisasi Kinerja SKPD	Rp 45,210,000.00
[SUB KEGIATAN] X.XX.01.1.01.0007 Evaluasi Kinerja Perangkat Daerah	
Jumlah Laporan Evaluasi Kinerja Perangkat Daerah	Rp 94,871,800.00
[KEGIATAN] X.XX.01.1.02 Administrasi Keuangan Perangkat Daerah	
[SUB KEGIATAN] X.XX.01.1.02.0001 Penyediaan Gaji dan Tunjangan ASN	
Jumlah Orang yang Menerima Gaji dan Tunjangan ASN	Rp 7,861,920,652.00
[SUB KEGIATAN] X.XX.01.1.02.0002 Penyediaan Administrasi Pelaksanaan Tugas ASN	
Jumlah Dokumen Hasil Penyediaan Administrasi Pelaksanaan Tugas ASN	Rp 530,824,000.00
[SUB KEGIATAN] X.XX.01.1.02.0003 Pelaksanaan Penatausahaan dan Pengujian/Verifikasi Keuangan SKPD	
Jumlah Dokumen Penatausahaan dan Pengujian/Verifikasi Keuangan SKPD	Rp 0.00
[SUB KEGIATAN] X.XX.01.1.02.0004 Koordinasi dan Pelaksanaan Akuntansi SKPD	
Jumlah Dokumen Hasil Koordinasi dan Pelaksanaan Akuntansi SKPD	Rp 0.00
[SUB KEGIATAN] X.XX.01.1.02.0005 Koordinasi dan Penyusunan Laporan Keuangan Akhir Tahun SKPD	
Jumlah Laporan Keuangan Akhir Tahun SKPD dan Laporan Hasil Koordinasi Penyusunan Laporan Keuangan Akhir Tahun SKPD	Rp 0.00
[SUB KEGIATAN] X.XX.01.1.02.0006 Pengelolaan dan Penyiapan Bahan Tanggapan Pemeriksaan	
Jumlah Dokumen Bahan Tanggapan Pemeriksaan dan Tindak Lanjut Pemeriksaan	Rp 0.00
[SUB KEGIATAN] X.XX.01.1.02.0007 Koordinasi dan Penyusunan Laporan Keuangan Bulanan/ Triwulanan/Semesteran SKPD	

Sub Kegiatan	Pagu 2024
Jumlah Laporan Keuangan Bulanan/ Triwulanan/Semesteran SKPD dan Laporan Koordinasi Penyusunan Laporan Keuangan Bulanan/Triwulanan/Semesteran SKPD	Rp 0.00
[SUB KEGIATAN] X.XX.01.1.02.0008 Penyusunan Pelaporan dan Analisis Prognosis Realisasi Anggaran	
Jumlah Dokumen Pelaporan dan Analisis Prognosis Realisasi Anggaran	Rp 0.00
[KEGIATAN] X.XX.01.1.03 Administrasi Barang Milik Daerah pada Perangkat Daerah	
[SUB KEGIATAN] X.XX.01.1.03.0001 Penyusunan Perencanaan Kebutuhan Barang Milik Daerah SKPD	
Jumlah Rencana Kebutuhan Barang Milik Daerah SKPD	Rp 0.00
[SUB KEGIATAN] X.XX.01.1.03.0002 Pengamanan Barang Milik Daerah SKPD	
Jumlah Dokumen Pengamanan Barang Milik Daerah SKPD	Rp 0.00
[SUB KEGIATAN] X.XX.01.1.03.0003 Koordinasi dan Penilaian Barang Milik Daerah SKPD	
Jumlah Laporan Hasil Penilaian Barang Milik Daerah dan Hasil Koordinasi Penilaian Barang Milik Daerah SKPD	Rp 0.00
[SUB KEGIATAN] X.XX.01.1.03.0004 Pembinaan, Pengawasan, dan Pengendalian Barang Milik Daerah pada SKPD	
Jumlah Laporan Hasil Pembinaan, Pengawasan, dan Pengendalian Barang Milik Daerah pada SKPD	Rp 0.00
[SUB KEGIATAN] X.XX.01.1.03.0005 Rekonsiliasi dan Penyusunan Laporan Barang Milik Daerah pada SKPD	
Jumlah Laporan Rekonsiliasi dan Penyusunan Laporan Barang Milik Daerah pada SKPD	Rp 0.00
[SUB KEGIATAN] X.XX.01.1.03.0006 Penatausahaan Barang Milik Daerah pada SKPD	
Jumlah Laporan Penatausahaan Barang Milik Daerah pada SKPD	Rp 0.00
[SUB KEGIATAN] X.XX.01.1.03.0007 Pemanfaatan Barang Milik Daerah SKPD	
Jumlah Dokumen Hasil Pemanfaatan Barang Milik Daerah SKPD	Rp 0.00
[KEGIATAN] X.XX.01.1.05 Administrasi Kepegawaian Perangkat Daerah	
[SUB KEGIATAN] X.XX.01.1.05.0001 Peningkatan Sarana dan Prasarana Disiplin Pegawai	
Jumlah Unit Peningkatan Sarana dan Prasarana Disiplin Pegawai	Rp 0.00
[SUB KEGIATAN] X.XX.01.1.05.0002 Pengadaan Pakaian Dinas Beserta Atribut Kelengkapannya	
Jumlah Paket Pakaian Dinas Beserta Atribut Kelengkapan	Rp 58,500,000.00
[SUB KEGIATAN] X.XX.01.1.05.0003 Pendataan dan Pengolahan Administrasi Kepegawaian	
Jumlah Dokumen Pendataan dan Pengolahan Administrasi Kepegawaian	Rp 0.00
[SUB KEGIATAN] X.XX.01.1.05.0004 Koordinasi dan Pelaksanaan Sistem Informasi Kepegawaian	
Jumlah Dokumen Hasil Koordinasi dan Pelaksanaaan Sistem Informasi Kepegawaian	Rp 0.00
[SUB KEGIATAN] X.XX.01.1.05.0005 Monitoring, Evaluasi, dan Penilaian Kinerja Pegawai	
Jumlah Dokumen Monitoring, Evaluasi, dan Penilaian Kinerja Pegawai	Rp 0.00
[SUB KEGIATAN] X.XX.01.1.05.0006 Pemulangan Pegawai yang Pensiun	
Jumlah Pegawai Pensiun yang Dipulangkan	Rp 0.00
[SUB KEGIATAN] X.XX.01.1.05.0007 Pemulangan Pegawai yang Meninggal dalam Melaksanakan Tugas	
Jumlah Laporan Hasil Pemulangan Pegawai yang Meninggal dalam Melaksanakan Tugas	Rp 0.00
[SUB KEGIATAN] X.XX.01.1.05.0008 Pemindahan Tugas ASN	
Jumlah ASN yang Dipindahtugaskan	Rp 0.00
[SUB KEGIATAN] X.XX.01.1.05.0009 Pendidikan dan Pelatihan Pegawai Berdasarkan Tugas dan Fungsi	
Jumlah Pegawai Berdasarkan Tugas dan Fungsi yang Mengikuti Pendidikan dan Pelatihan	Rp 0.00
[SUB KEGIATAN] X.XX.01.1.05.0010 Sosialisasi Peraturan Perundang-Undangan	
Jumlah Orang yang Mengikuti Sosialisasi Peraturan Perundang-Undangan	Rp 0.00
[SUB KEGIATAN] X.XX.01.1.05.0011 Bimbingan Teknis Implementasi Peraturan Perundang-Undangan	
Jumlah Orang yang Mengikuti Bimbingan Teknis Implementasi Peraturan Perundang-Undangan	Rp 0.00
[KEGIATAN] X.XX.01.1.06 Administrasi Umum Perangkat Daerah	
[SUB KEGIATAN] X.XX.01.1.06.0001 Penyediaan Komponen Instalasi Listrik/Penerangan Bangunan Kantor	
Jumlah Paket Komponen Instalasi Listrik/Penerangan Bangunan Kantor yang Disediakan	Rp 6,005,500.00
[SUB KEGIATAN] X.XX.01.1.06.0002 Penyediaan Peralatan dan Perlengkapan Kantor	
Jumlah Paket Peralatan dan Perlengkapan Kantor yang Disediakan	Rp 0.00
[SUB KEGIATAN] X.XX.01.1.06.0003 Penyediaan Peralatan Rumah Tangga	
Jumlah Paket Peralatan Rumah Tangga yang Disediakan	Rp 0.00
[SUB KEGIATAN] X.XX.01.1.06.0004 Penyediaan Bahan Logistik Kantor	
Jumlah Paket Bahan Logistik Kantor yang Disediakan	Rp 115,629,400.00
[SUB KEGIATAN] X.XX.01.1.06.0005 Penyediaan Barang Cetakan dan Penggandaan	
Jumlah Paket Barang Cetakan dan Penggandaan yang Disediakan	Rp 39,708,000.00
[SUB KEGIATAN] X.XX.01.1.06.0006 Penyediaan Bahan Bacaan dan Peraturan Perundang-Undangan	
Jumlah Dokumen Bahan Bacaan dan Peraturan Perundang-Undangan yang Disediakan	Rp 66,765,000.00
[SUB KEGIATAN] X.XX.01.1.06.0007 Penyediaan Bahan/Material	
Jumlah Paket Bahan/Material yang Disediakan	Rp 0.00
[SUB KEGIATAN] X.XX.01.1.06.0008 Fasilitasi Kunjungan Tamu	
Jumlah Laporan Fasilitasi Kunjungan Tamu	Rp 9,000,000.00
[SUB KEGIATAN] X.XX.01.1.06.0009 Penyelenggaraan Rapat Koordinasi dan Konsultasi SKPD	
Jumlah Laporan Penyelenggaraan Rapat Koordinasi dan Konsultasi SKPD	Rp 415,758,000.00
[SUB KEGIATAN] X.XX.01.1.06.0010 Penatausahaan Arsip Dinamis pada SKPD	
Jumlah Dokumen Penatausahaan Arsip Dinamis pada SKPD	Rp 0.00
[SUB KEGIATAN] X.XX.01.1.06.0011 Dukungan Pelaksanaan Sistem Pemerintahan Berbasis Elektronik pada SKPD	
Jumlah Dokumen Dukungan Pelaksanaan Sistem Pemerintahan Berbasis Elektronik pada SKPD	Rp 0.00
[KEGIATAN] X.XX.01.1.07 Pengadaan Barang Milik Daerah Penunjang Urusan Pemerintah Daerah	
[SUB KEGIATAN] X.XX.01.1.07.0001 Pengadaan Kendaraan Perorangan Dinas atau Kendaraan Dinas Jabatan	

Sub Kegiatan	Pagu 2024
Jumlah Unit Kendaraan Perorangan Dinas atau Kendaraan Dinas Jabatan yang Disediakan	Rp 0.00
[SUB KEGIATAN] X.XX.01.1.07.0002 Pengadaan Kendaraan Dinas Operasional atau Lapangan	
Jumlah Unit Kendaraan Dinas Operasional atau Lapangan yang Disediakan	Rp 0.00
[SUB KEGIATAN] X.XX.01.1.07.0003 Pengadaan Alat Besar	
Jumlah Unit Alat Besar yang Disediakan	Rp 0.00
[SUB KEGIATAN] X.XX.01.1.07.0004 Pengadaan Alat Angkutan Darat Tak Bermotor	
Jumlah Unit Alat Angkutan Darat Tak Bermotor yang Disediakan	Rp 0.00
[SUB KEGIATAN] X.XX.01.1.07.0005 Pengadaan Mebel	
Jumlah Paket Mebel yang Disediakan	Rp 0.00
[SUB KEGIATAN] X.XX.01.1.07.0006 Pengadaan Peralatan dan Mesin Lainnya	
Jumlah Unit Peralatan dan Mesin Lainnya yang Disediakan	Rp 83,257,000.00
[SUB KEGIATAN] X.XX.01.1.07.0007 Pengadaan Aset Tetap Lainnya	
Jumlah Unit Aset Tetap Lainnya yang Disediakan	Rp 0.00
[SUB KEGIATAN] X.XX.01.1.07.0008 Pengadaan Aset Tak Berwujud	
Jumlah Unit Aset Tak Berwujud yang Disediakan	Rp 0.00
[SUB KEGIATAN] X.XX.01.1.07.0009 Pengadaan Gedung Kantor atau Bangunan Lainnya	
Jumlah Unit Gedung Kantor atau Bangunan Lainnya yang Disediakan	Rp 0.00
[SUB KEGIATAN] X.XX.01.1.07.0010 Pengadaan Sarana dan Prasarana Gedung Kantor atau Bangunan Lainnya	
Jumlah Unit Sarana dan Prasarana Gedung Kantor atau Bangunan Lainnya yang Disediakan	Rp 96,538,000.00
[SUB KEGIATAN] X.XX.01.1.07.0011 Pengadaan Sarana dan Prasarana Pendukung Gedung Kantor atau Bangunan Lainnya	
Jumlah Unit Sarana dan Prasarana Pendukung Gedung Kantor atau Bangunan Lainnya yang Disediakan	Rp 0.00
[KEGIATAN] X.XX.01.1.08 Penyediaan Jasa Penunjang Urusan Pemerintahan Daerah	
[SUB KEGIATAN] X.XX.01.1.08.0001 Penyediaan Jasa Surat Menyurat	
Jumlah Laporan Penyediaan Jasa Surat Menyurat	Rp 9,000,000.00
[SUB KEGIATAN] X.XX.01.1.08.0002 Penyediaan Jasa Komunikasi, Sumber Daya Air dan Listrik	
Jumlah Laporan Penyediaan Jasa Komunikasi, Sumber Daya Air dan Listrik yang Disediakan	Rp 54,685,000.00
[SUB KEGIATAN] X.XX.01.1.08.0003 Penyediaan Jasa Peralatan dan Perlengkapan Kantor	
Jumlah Laporan Penyediaan Jasa Peralatan dan Perlengkapan Kantor yang Disediakan	Rp 47,250,000.00
[SUB KEGIATAN] X.XX.01.1.08.0004 Penyediaan Jasa Pelayanan Umum Kantor	
Jumlah Laporan Penyediaan Jasa Pelayanan Umum Kantor yang Disediakan	Rp 1,463,080,672.00
[KEGIATAN] X.XX.01.1.09 Pemeliharaan Barang Milik Daerah Penunjang Urusan Pemerintahan Daerah	
[SUB KEGIATAN] X.XX.01.1.09.0001 Penyediaan Jasa Pemeliharaan, Biaya Pemeliharaan dan Pajak Kendaraan Perorangan Dinas atau Kendaraan Dinas Jabatan	
Jumlah Kendaraan Perorangan Dinas atau Kendaraan Dinas Jabatan yang Dipelihara dan Dibayarkan Pajaknya	Rp 160,063,500.00
[SUB KEGIATAN] X.XX.01.1.09.0002 Penyediaan Jasa Pemeliharaan, Biaya Pemeliharaan, Pajak dan Perizinan Kendaraan Dinas Operasional atau Lapangan	
Jumlah Kendaraan Dinas Operasional atau Lapangan yang Dipelihara dan Dibayarkan Pajak dan Perizinannya	Rp 0.00
[SUB KEGIATAN] X.XX.01.1.09.0003 Penyediaan Jasa Pemeliharaan, Biaya Pemeliharaan dan Perizinan Alat Besar	
Jumlah Alat Besar yang Dipelihara dan Dibayarkan Perizinannya	Rp 0.00
[SUB KEGIATAN] X.XX.01.1.09.0004 Penyediaan Jasa Pemeliharaan, Biaya Pemeliharaan dan Perizinan Alat Angkutan Darat Tak Bermotor	
Jumlah Alat Angkutan Darat Tak Bermotor yang Dipelihara dan Dibayarkan Perizinannya	Rp 0.00
[SUB KEGIATAN] X.XX.01.1.09.0005 Pemeliharaan Mebel	
Jumlah Mebel yang Dipelihara	Rp 0.00
[SUB KEGIATAN] X.XX.01.1.09.0006 Pemeliharaan Peralatan dan Mesin Lainnya	
Jumlah Peralatan dan Mesin Lainnya yang Dipelihara	Rp 45,845,000.00
[SUB KEGIATAN] X.XX.01.1.09.0007 Pemeliharaan Aset Tetap Lainnya	
Jumlah Aset Tetap Lainnya yang Dipelihara	Rp 0.00
[SUB KEGIATAN] X.XX.01.1.09.0008 Pemeliharaan Aset Tak Berwujud	
Jumlah Aset Tak Berwujud yang Dipelihara	Rp 0.00
[SUB KEGIATAN] X.XX.01.1.09.0009 Pemeliharaan/Rehabilitasi Gedung Kantor dan Bangunan Lainnya	
Jumlah Gedung Kantor dan Bangunan Lainnya yang Dipelihara/Direhabilitasi	Rp 0.00
[SUB KEGIATAN] X.XX.01.1.09.0010 Pemeliharaan/Rehabilitasi Sarana dan Prasarana Gedung Kantor atau Bangunan Lainnya	
Jumlah Sarana dan Prasarana Gedung Kantor atau Bangunan Lainnya yang Dipelihara/Direhabilitasi	Rp 0.00
[SUB KEGIATAN] X.XX.01.1.09.0011 Pemeliharaan/Rehabilitasi Sarana dan Prasarana Pendukung Gedung Kantor atau Bangunan Lainnya	
Jumlah Sarana dan Prasarana Pendukung Gedung Kantor atau Bangunan Lainnya yang Dipelihara/Direhabilitasi	Rp 0.00
[SUB KEGIATAN] X.XX.01.1.09.0012 Pemeliharaan/Rehabilitasi Tanah	
Luas Tanah yang Dilakukan Pemeliharaan/Rehabilitasi	Rp 0.00
[OPD] Dinas Perhubungan	
[URUSAN] URUSAN PEMERINTAHAN BIDANG PERHUBUNGAN	
[TUJUAN] Meningkatnya Pendapatan Asli Daerah pada Dinas Perhubungan	
[SASARAN] Peningkatan Pendapatan Asli Daerah (PAD) Bidang Perhubungan	
[PROGRAM] 2.15.03 PROGRAM PENGELOLAAN PELAYARAN	
[KEGIATAN] 2.15.03.1.09 Pembangunan, Penerbitan Izin Pembangunan dan Pengoperasian Pelabuhan Pengumpan Regional	
[SUB KEGIATAN] 2.15.03.1.09.0003 Pengoperasian dan Pemeliharaan Pelabuhan Pengumpan Regional	
Jumlah Pelabuhan Pengumpan Regional yang Beroperasi dan terpelihara	Rp 777,889,502.00
[TUJUAN] Terwujudnya Pembangunan Antar Pulau dan Pesisir	
[SASARAN] Meningkatnya layananan transportasi angkutan darat	
[PROGRAM] 2.15.02 PROGRAM PENYELENGGARAAN LALU LINTAS DAN ANGKUTAN JALAN (LLAJ)	
[KEGIATAN] 2.15.02.1.02 Penyediaan Perlengkapan Jalan di Jalan Provinsi	
[SUB KEGIATAN] 2.15.02.1.02.0004 Rehabilitasi dan Pemeliharaan Perlengkapan Jalan	

Sub Kegiatan	Pagu 2024
Jumlah Perlengkapan Jalan yang Terehabilitasi dan terpelihara	Rp 0.00
[SUB KEGIATAN] 2.15.02.1.02.0002 Penyediaan Perlengkapan Jalan di Jalan Provinsi	
Jumlah Perlengkapan Jalan di Jalan Provinsi yang Tersedia	Rp 2,146,201,074.00
[KEGIATAN] 2.15.02.1.05 Pelaksanaan Manajemen dan Rekayasa Lalu Lintas untuk Jaringan Jalan Provinsi	
[SUB KEGIATAN] 2.15.02.1.05.0005 Forum Lalu Lintas dan Angkutan Jalan untuk Jaringan Jalan Provinsi	
Jumlah Laporan Forum Lalu Lintas dan Angkutan Jalan untuk Jaringan Jalan Provinsi	Rp 0.00
[SUB KEGIATAN] 2.15.02.1.05.0004 Pengawasan dan Pengendalian Efektivitas Pelaksanaan Kebijakan untuk Jalan Provinsi	
Jumlah Laporan Pengawasan dan Pengendalian Efektivitas Pelaksanaan Kebijakan untuk Jalan Provinsi	Rp 0.00
[KEGIATAN] 2.15.02.1.06 Persetujuan Hasil Analisis Dampak Lalu Lintas (Andalalin) untuk Jalan Provinsi	
[SUB KEGIATAN] 2.15.02.1.06.0004 Pengawasan Pelaksanaan Rekomendasi Andalalin	
Jumlah Laporan Rekomendasi Andalalin yang Terawasi	Rp 44,219,960.00
[SUB KEGIATAN] 2.15.02.1.06.0003 Koordinasi dan Sinkronisasi Penilaian Hasil Andalalin	
Jumlah Laporan Koordinasi dan Sinkronisasi Penilaian Hasil Andalalin	Rp 0.00
[KEGIATAN] 2.15.02.1.07 Audit dan Inspeksi Keselamatan LLAJ di Jalan	
[SUB KEGIATAN] 2.15.02.1.07.0005 Pelaksanaan Inspeksi, Audit dan Pemantauan Sistem Manajemen Keselamatan Perusahaan Angkutan Umum	
Jumlah Laporan Inspeksi, Audit dan Pemantauan Sistem Manajemen Keselamatan Perusahaan Angkutan Umum	Rp 0.00
[SUB KEGIATAN] 2.15.02.1.07.0004 Pelaksanaan Inspeksi, Audit dan Pemantauan Pemenuhan Persyaratan Penyelenggaraan Kompetensi Pengemudi Kendaraan Bermotor Provinsi	
Jumlah Laporan Inspeksi, Audit dan Pemantauan Pemenuhan Persyaratan Penyelenggaraan Kompetensi Pengemudi Kendaraan Bermotor Provinsi	Rp 0.00
[KEGIATAN] 2.15.02.1.08 Penyediaan Angkutan Umum untuk Jasa Angkutan Orang dan/atau Barang Antar Kota dalam 1 (satu) Daerah Provinsi	
[SUB KEGIATAN] 2.15.02.1.08.0002 Pengendalian dan Pengawasan Ketersediaan Angkutan Umum untuk Jasa Angkutan Orang dan/atau Barang Antar Kota dalam 1 (satu) Provinsi	
Jumlah Laporan pengendalian dan pengawasan KeTersediaan Angkutan Umum untuk Jasa Angkutan Orang dan/atau Barang Antar Kota dalam 1 (Satu) Provinsi	Rp 997,132,020.00
[KEGIATAN] 2.15.02.1.13 Penerbitan Izin Penyelenggaraan Angkutan Orang dalam Trayek Lintas Daerah Kabupaten/Kota dalam 1 (satu) Daerah Provinsi	
[SUB KEGIATAN] 2.15.02.1.13.0002 Koordinasi dan Sinkronisasi Pengawasan Pelaksanaan Izin Penyelenggaraan Angkutan Orang dalam Trayek Kewenangan Provinsi	
Jumlah Laporan Koordinasi dan Sinkronisasi Pengawasan Pelaksanaan Izin Penyelenggaraan Angkutan Orang dalam Trayek Kewenangan Provinsi	Rp 43,422,535.00
[SASARAN] Meningkatnya layananan transportasi angkutan perairan	
[PROGRAM] 2.15.03 PROGRAM PENGELOLAAN PELAYARAN	
[KEGIATAN] 2.15.03.1.01 Penerbitan Izin Usaha Angkutan Laut bagi Badan Usaha yang Berdomisili dalam Wilayah dan Beroperasi pada Lintas Pelabuhan antar Daerah Kabupaten/Kota dalam Wilayah Daerah Provinsi	
[SUB KEGIATAN] 2.15.03.1.01.0002 Koordinasi dan Sinkronisasi Pengawasan Pelaksanaan Izin Usaha Angkutan Laut Kewenangan Provinsi	
Jumlah Laporan Koordinasi dan Sinkronisasi Pengawasan Pelaksanaan Izin Usaha Angkutan Laut Kewenangan Provinsi	Rp 263,604,000.00
[KEGIATAN] 2.15.03.1.02 Penerbitan Izin Usaha Angkutan Laut Pelayaran Rakyat bagi Orang Perorangan atau Badan Usaha yang Berdomisili dan yang Beroperasi pada Lintas Pelabuhan antar Daerah Kabupaten/Kota dalam Daerah Provinsi, Pelabuhan antar Daerah Provinsi, dan Pelabuhan Internasional	
[SUB KEGIATAN] 2.15.03.1.02.0002 Koordinasi dan Sinkronisasi Pengawasan Pelaksanaan Izin Usaha Angkutan Laut Pelayaran Rakyat Kewenangan Provinsi	
Jumlah Laporan Koordinasi dan Sinkronisasi Pengawasan Pelaksanaan Izin Usaha Angkutan Laut Pelayaran Rakyat Kewenangan Provinsi	Rp 1,207,887,000.00
[KEGIATAN] 2.15.03.1.03 Penerbitan Izin Trayek Penyelenggaraan Angkutan Sungai dan Danau untuk Kapal yang Melayani Trayek antar Daerah Kabupaten/Kota dalam Daerah Provinsi yang Bersangkutan	
[SUB KEGIATAN] 2.15.03.1.03.0002 Koordinasi dan Sinkronisasi Pengawasan Pelaksanaan Izin Usaha Angkutan Sungai dan Danau untuk Kapal yang Melayani Trayek Kewenangan Provinsi	
Jumlah Laporan Koordinasi dan Sinkronisasi Pengawasan Pelaksanaan Izin Usaha Angkutan Sungai dan Danau untuk Kapal yang Melayani Trayek Kewenangan Provinsi	Rp 31,030,000.00
[KEGIATAN] 2.15.03.1.06 Penerbitan Izin Usaha Jasa Terkait Berupa Bongkar Muat Barang, Jasa Pengurusan Transportasi, Angkutan Perairan Pelabuhan, Penyewaan Peralatan Angkutan Laut atau Peralatan Jasa Terkait Dengan Angkutan Laut, Tally Mandiri, dan Depo Peti Kemas	
[SUB KEGIATAN] 2.15.03.1.06.0002 Koordinasi dan Sinkronisasi Pengawasan Pelaksanaan Izin Usaha Jasa Terkait Berupa Bongkar Muat Barang, Jasa Pengurusan Transportasi, Angkutan Perairan Pelabuhan, Penyewaan Peralatan Angkutan Laut atau Peralatan Jasa Terkait dengan Angkutan Laut, Tally Mandiri, dan Depo Peti Kemas	
Jumlah Laporan Koordinasi dan Sinkronisasi Pengawasan Pelaksanaan Izin Usaha Jasa Terkait Berupa Bongkar Muat Barang, Jasa Pengurusan Transportasi, Angkutan Perairan Pelabuhan, Penyewaan Peralatan Angkutan Laut atau Peralatan Jasa Terkait dengan Angkutan Laut, Tally Mandiri, dan Depo Peti Kemas	Rp 31,310,000.00
[KEGIATAN] 2.15.03.1.09 Pembangunan, Penerbitan Izin Pembangunan dan Pengoperasian Pelabuhan Pengumpan Regional	
[SUB KEGIATAN] 2.15.03.1.09.0003 Pengoperasian dan Pemeliharaan Pelabuhan Pengumpan Regional	
Jumlah Pelabuhan Pengumpan Regional yang Beroperasi dan terpelihara	Rp 22,895,413,000.00
[SUB KEGIATAN] 2.15.03.1.09.0002 Pembangunan Pelabuhan Pengumpan Regional	
Jumlah Pelabuhan Pengumpan Regional yang Terbangun	Rp 3,187,136,000.00
[SUB KEGIATAN] 2.15.03.1.09.0001 Fasilitasi Pemenuhan Persyaratan Perizinan Pembangunan dan Pengoperasian Pelabuhan Pengumpan Regional	
Jumlah Pelabuhan Pengumpan Regional yang Memenuhi Persyaratan Perizinan Pembangunan dan Pengoperasian	Rp 250,000,000.00

Sub Kegiatan	Pagu 2024
[KEGIATAN] 2.15.03.1.16 Penerbitan Izin Pengelolaan Terminal untuk Kepentingan Sendiri (TUKS) di dalam DLKR/DLKP Pelabuhan Pengumpan Regional	
[SUB KEGIATAN] 2.15.03.1.16.0002 Koordinasi dan Sinkronisasi Pengawasan Pelaksanaan Izin Pengelolaan Terminal untuk Kepentingan Sendiri (TUKS) di dalam DLKR/DLKP Pelabuhan Pengumpan Regional	
Jumlah Laporan Koordinasi dan Sinkronisasi Pengawasan Pelaksanaan Izin Pengelolaan Terminal untuk Kepentingan Sendiri (TUKS) di Dalam DLKR/DLKP Pelabuhan Pengumpan Regional	Rp 0.00
[URUSAN] NON URUSAN	
[TUJUAN] Meningkatkan Tata Kelola Dinas Perhubungan Provinsi Kepulauan Riau	
[SASARAN] Meningkatnya Akuntabilitas Kinerja Dinas Perhubungan	
[PROGRAM] X.XX.01 PROGRAM PENUNJANG URUSAN PEMERINTAHAN DAERAH PROVINSI	
[KEGIATAN] X.XX.01.1.01 Perencanaan, Penganggaran, dan Evaluasi Kinerja Perangkat Daerah	
[SUB KEGIATAN] X.XX.01.1.01.0007 Evaluasi Kinerja Perangkat Daerah	
Jumlah Laporan Evaluasi Kinerja Perangkat Daerah	Rp 0.00
[SUB KEGIATAN] X.XX.01.1.01.0006 Koordinasi dan Penyusunan Laporan Capaian Kinerja dan Ikhtisar Realisasi Kinerja SKPD	
Jumlah Laporan Capaian Kinerja dan Ikhtisar Realisasi Kinerja SKPD dan Laporan Hasil Koordinasi Penyusunan Laporan Capaian Kinerja dan Ikhtisar Realisasi Kinerja SKPD	Rp 79,114,856.00
[SUB KEGIATAN] X.XX.01.1.01.0002 Koordinasi dan Penyusunan Dokumen RKA- SKPD	
Jumlah Dokumen RKA-SKPD dan Laporan Hasil Koordinasi Penyusunan Dokumen RKA-SKPD	Rp 0.00
[SUB KEGIATAN] X.XX.01.1.01.0001 Penyusunan Dokumen Perencanaan Perangkat Daerah	
Jumlah Dokumen Perencanaan Perangkat Daerah	Rp 49,455,899.00
[KEGIATAN] X.XX.01.1.02 Administrasi Keuangan Perangkat Daerah	
[SUB KEGIATAN] X.XX.01.1.02.0007 Koordinasi dan Penyusunan Laporan Keuangan Bulanan/ Triwulanan/Semesteran SKPD	
Jumlah Laporan Keuangan Bulanan/ Triwulanan/Semesteran SKPD dan Laporan Koordinasi Penyusunan Laporan Keuangan Bulanan/Triwulanan/Semesteran SKPD	Rp 43,286,924.00
[SUB KEGIATAN] X.XX.01.1.02.0005 Koordinasi dan Penyusunan Laporan Keuangan Akhir Tahun SKPD	
Jumlah Laporan Keuangan Akhir Tahun SKPD dan Laporan Hasil Koordinasi Penyusunan Laporan Keuangan Akhir Tahun SKPD	Rp 0.00
[SUB KEGIATAN] X.XX.01.1.02.0002 Penyediaan Administrasi Pelaksanaan Tugas ASN	
Jumlah Dokumen Hasil Penyediaan Administrasi Pelaksanaan Tugas ASN	Rp 787,181,300.00
[SUB KEGIATAN] X.XX.01.1.02.0001 Penyediaan Gaji dan Tunjangan ASN	
Jumlah Orang yang Menerima Gaji dan Tunjangan ASN	Rp 10,857,621,474.00
[KEGIATAN] X.XX.01.1.03 Administrasi Barang Milik Daerah pada Perangkat Daerah	
[SUB KEGIATAN] X.XX.01.1.03.0004 Pembinaan, Pengawasan, dan Pengendalian Barang Milik Daerah pada SKPD	
Jumlah Laporan Hasil Pembinaan, Pengawasan, dan Pengendalian Barang Milik Daerah pada SKPD	Rp 22,410,000.00
[KEGIATAN] X.XX.01.1.04 Administrasi Pendapatan Daerah Kewenangan Perangkat Daerah	
[SUB KEGIATAN] X.XX.01.1.04.0007 Pelaporan Pengelolaan Retribusi Daerah	
Jumlah Laporan Pengelolaan Retribusi Daerah	Rp 88,849,805.00
[SUB KEGIATAN] X.XX.01.1.04.0001 Perencanaan Pengelolaan Retribusi Daerah	
Jumlah Dokumen Rencana Pengelolaan Retribusi Daerah	Rp 0.00
[KEGIATAN] X.XX.01.1.05 Administrasi Kepegawaian Perangkat Daerah	
[SUB KEGIATAN] X.XX.01.1.05.0011 Bimbingan Teknis Implementasi Peraturan Perundang-Undangan	
Jumlah Orang yang Mengikuti Bimbingan Teknis Implementasi Peraturan Perundang-Undangan	Rp 0.00
[SUB KEGIATAN] X.XX.01.1.05.0009 Pendidikan dan Pelatihan Pegawai Berdasarkan Tugas dan Fungsi	
Jumlah Pegawai Berdasarkan Tugas dan Fungsi yang Mengikuti Pendidikan dan Pelatihan	Rp 0.00
[SUB KEGIATAN] X.XX.01.1.05.0005 Monitoring, Evaluasi, dan Penilaian Kinerja Pegawai	
Jumlah Dokumen Monitoring, Evaluasi, dan Penilaian Kinerja Pegawai	Rp 27,216,000.00
[SUB KEGIATAN] X.XX.01.1.05.0002 Pengadaan Pakaian Dinas Beserta Atribut Kelengkapannya	
Jumlah Paket Pakaian Dinas Beserta Atribut Kelengkapan	Rp 0.00
[KEGIATAN] X.XX.01.1.06 Administrasi Umum Perangkat Daerah	
[SUB KEGIATAN] X.XX.01.1.06.0009 Penyelenggaraan Rapat Koordinasi dan Konsultasi SKPD	
Jumlah Laporan Penyelenggaraan Rapat Koordinasi dan Konsultasi SKPD	Rp 100,000,000.00
[SUB KEGIATAN] X.XX.01.1.06.0008 Fasilitasi Kunjungan Tamu	
Jumlah Laporan Fasilitasi Kunjungan Tamu	Rp 100,000,000.00
[SUB KEGIATAN] X.XX.01.1.06.0006 Penyediaan Bahan Bacaan dan Peraturan Perundang-Undangan	
Jumlah Dokumen Bahan Bacaan dan Peraturan Perundang-Undangan yang Disediakan	Rp 6,000,000.00
[SUB KEGIATAN] X.XX.01.1.06.0005 Penyediaan Barang Cetakan dan Penggandaan	
Jumlah Paket Barang Cetakan dan Penggandaan yang Disediakan	Rp 50,000,000.00
[SUB KEGIATAN] X.XX.01.1.06.0004 Penyediaan Bahan Logistik Kantor	
Jumlah Paket Bahan Logistik Kantor yang Disediakan	Rp 122,000,000.00
[SUB KEGIATAN] X.XX.01.1.06.0002 Penyediaan Peralatan dan Perlengkapan Kantor	
Jumlah Paket Peralatan dan Perlengkapan Kantor yang Disediakan	Rp 0.00
[SUB KEGIATAN] X.XX.01.1.06.0001 Penyediaan Komponen Instalasi Listrik/Penerangan Bangunan Kantor	
Jumlah Paket Komponen Instalasi Listrik/Penerangan Bangunan Kantor yang Disediakan	Rp 0.00
[KEGIATAN] X.XX.01.1.07 Pengadaan Barang Milik Daerah Penunjang Urusan Pemerintah Daerah	
[SUB KEGIATAN] X.XX.01.1.07.0010 Pengadaan Sarana dan Prasarana Gedung Kantor atau Bangunan Lainnya	
Jumlah Unit Sarana dan Prasarana Gedung Kantor atau Bangunan Lainnya yang Disediakan	Rp 85,000,000.00
[SUB KEGIATAN] X.XX.01.1.07.0006 Pengadaan Peralatan dan Mesin Lainnya	
Jumlah Unit Peralatan dan Mesin Lainnya yang Disediakan	Rp 0.00
[SUB KEGIATAN] X.XX.01.1.07.0005 Pengadaan Mebel	
Jumlah Paket Mebel yang Disediakan	Rp 0.00
[SUB KEGIATAN] X.XX.01.1.07.0001 Pengadaan Kendaraan Perorangan Dinas atau Kendaraan Dinas Jabatan	

Sub Kegiatan	Pagu 2024
Jumlah Unit Kendaraan Perorangan Dinas atau Kendaraan Dinas Jabatan yang Disediakan	Rp 0.00
[KEGIATAN] X.XX.01.1.08 Penyediaan Jasa Penunjang Urusan Pemerintahan Daerah	
[SUB KEGIATAN] X.XX.01.1.08.0004 Penyediaan Jasa Pelayanan Umum Kantor	
Jumlah Laporan Penyediaan Jasa Pelayanan Umum Kantor yang Disediakan	Rp 3,758,195,667.00
[SUB KEGIATAN] X.XX.01.1.08.0003 Penyediaan Jasa Peralatan dan Perlengkapan Kantor	
Jumlah Laporan Penyediaan Jasa Peralatan dan Perlengkapan Kantor yang Disediakan	Rp 96,000,000.00
[SUB KEGIATAN] X.XX.01.1.08.0002 Penyediaan Jasa Komunikasi, Sumber Daya Air dan Listrik	
Jumlah Laporan Penyediaan Jasa Komunikasi, Sumber Daya Air dan Listrik yang Disediakan	Rp 105,600,000.00
[SUB KEGIATAN] X.XX.01.1.08.0001 Penyediaan Jasa Surat Menyurat	
Jumlah Laporan Penyediaan Jasa Surat Menyurat	Rp 6,000,000.00
[KEGIATAN] X.XX.01.1.09 Pemeliharaan Barang Milik Daerah Penunjang Urusan Pemerintahan Daerah	
[SUB KEGIATAN] X.XX.01.1.09.0012 Pemeliharaan/Rehabilitasi Tanah	
Luas Tanah yang Dilakukan Pemeliharaan/Rehabilitasi	Rp 0.00
[SUB KEGIATAN] X.XX.01.1.09.0010 Pemeliharaan/Rehabilitasi Sarana dan Prasarana Gedung Kantor atau Bangunan Lainnya	
Jumlah Sarana dan Prasarana Gedung Kantor atau Bangunan Lainnya yang Dipelihara/Direhabilitasi	Rp 0.00
[SUB KEGIATAN] X.XX.01.1.09.0009 Pemeliharaan/Rehabilitasi Gedung Kantor dan Bangunan Lainnya	
Jumlah Gedung Kantor dan Bangunan Lainnya yang Dipelihara/Direhabilitasi	Rp 0.00
[SUB KEGIATAN] X.XX.01.1.09.0006 Pemeliharaan Peralatan dan Mesin Lainnya	
Jumlah Peralatan dan Mesin Lainnya yang Dipelihara	Rp 0.00
[SUB KEGIATAN] X.XX.01.1.09.0001 Penyediaan Jasa Pemeliharaan, Biaya Pemeliharaan dan Pajak Kendaraan Perorangan Dinas atau Kendaraan Dinas Jabatan	
Jumlah Kendaraan Perorangan Dinas atau Kendaraan Dinas Jabatan yang Dipelihara dan Dibayarkan Pajaknya	Rp 232,980,200.00
[OPD] Dinas Komunikasi dan Informatika	
[URUSAN] URUSAN PEMERINTAHAN BIDANG KOMUNIKASI DAN INFORMATIKA	
[TUJUAN] Terwujudnya penyelenggaraan pemerintahan berbasis teknologi informasi yang Terbuka dan Terintegrasi	
[SASARAN] Meningkatnya Keterbukaan Informasi dan Komunikasi Publik	
[PROGRAM] 2.16.02 PROGRAM PENGELOLAAN INFORMASI DAN KOMUNIKASI PUBLIK	
[KEGIATAN] 2.16.02.1.01 Pengelolaan Informasi dan Komunikasi Publik Pemerintah Daerah Provinsi	
[SUB KEGIATAN] undefined undefined	
Jumlah media komunikasi publik milik pemerintah daerah yang dikelola maupun pemanfaatan media berbayar sesuai kriteria/juknis	Rp 0.00
[SUB KEGIATAN] undefined undefined	
Jumlah rekomendasi komunikasi terhadap isu publik yang berkembang dan usulan agenda komunikasi prioritas Pemerintah Daerah	Rp 0.00
[SUB KEGIATAN] undefined undefined	
Jumlah permohonan Informasi Publik yang diselesaikan sesuai peraturan perundangan	Rp 0.00
[SUB KEGIATAN] undefined undefined	
Jumlah Komunitas Informasi yang aktif mendiseminasikan informasi dan terdaftar di Dinas Kominfo	Rp 0.00
[SUB KEGIATAN] undefined undefined	
Jumlah laporan Dukungan Administratif, Keuangan, dan Tata Kelola Komisi Informasi di Daerah yang akuntabel serta disampaikan kepada Kementerian Komunikasi dan Informatika	Rp 0.00
[SUB KEGIATAN] undefined undefined	
Jumlah Strategi Komunikasi Publik yang disusun	Rp 0.00
[SUB KEGIATAN] undefined undefined	
Persentase khalayak yang terpapar informasi publik	Rp 0.00
[SUB KEGIATAN] undefined undefined	
Persentase khalayak sasaran yang terpapar informasi terkait peraturan bidang informasi dan komunikasi publik	Rp 0.00
[SUB KEGIATAN] undefined undefined	
Jumlah ASN bidang komunikasi publik yang difasilitasi mengikuti bimtek/pelatihan	Rp 0.00
[SUB KEGIATAN] undefined undefined	
Jumlah Konten Informasi Publik	Rp 0.00
[SUB KEGIATAN] undefined undefined	
Jumlah aktivitas relasi media kepada media yang memenuhi kriteria sebagai berikut: 1. terverifikasi dewan pers, dan 2. terdaftar di Dinas Kominfo, dan 3. aktif dalam kegiatan relasi media	Rp 0.00
[SUB KEGIATAN] 2.16.02.1.01.0013 Penyediaan/Pengadaan Sarana dan Prasarana Pendukung Informasi dan Komunikasi Publik Pemerintah Daerah Provinsi	
Jumlah Sarana dan Prasarana Pendukung Informasi dan Komunikasi Publik Pemerintah Daerah Provinsi	Rp 1,285,000,000.00
[SUB KEGIATAN] 2.16.02.1.01.0012 Penyelenggaraan Hubungan Masyarakat, Media dan Kemitraan Komunitas	
Jumlah Dokumen Kemitraan dengan Masyarakat, Media dan Komunitas dalam Mendiseminasikan Informasi Program atau Kebijakan	Rp 700,000,000.00
[SUB KEGIATAN] 2.16.02.1.01.0011 Penguatan Tata Kelola Komisi Informasi di Daerah	
Jumlah Dokumen Hasil Penguatan Tata Kelola Komisi Informasi di Daerah	Rp 720,641,692.00
[SUB KEGIATAN] 2.16.02.1.01.0010 Penguatan Kapasitas Sumber Daya Komunikasi Publik	
Jumlah Sumber Daya Komunikasi Publik yang Meningkat Kapasitasnya	Rp 0.00
[SUB KEGIATAN] 2.16.02.1.01.0009 Manajemen Komunikasi Krisis	
Jumlah Dokumen Hasil Pelaksanaan Manajemen Komunikasi Krisis	Rp 0.00
[SUB KEGIATAN] 2.16.02.1.01.0008 Kemitraan dengan Pemangku Kepentingan	

Sub Kegiatan	Pagu 2024
Jumlah Dokumen Kemitraan dengan Pemangku Kepentingan	Rp 3,623,038,857.00
[SUB KEGIATAN] 2.16.02.1.01.0007 Layanan Hubungan Media	
Jumlah Layanan Hubungan Media	Rp 10,876,844,489.00
[SUB KEGIATAN] 2.16.02.1.01.0006 Pelayanan Informasi Publik	
Jumlah Dokumen Hasil Pelayanan Informasi Publik	Rp 476,385,888.00
[SUB KEGIATAN] 2.16.02.1.01.0005 Pengelolaan Media Komunikasi Publik	
Jumlah Dokumen Hasil Pelaksanaan Pengelolaan Media Komunikasi Publik	Rp 245,990,430.00
[SUB KEGIATAN] 2.16.02.1.01.0004 Pengelolaan Konten dan Perencanaan Media Komunikasi Publik	
Jumlah Dokumen Hasil Pengelolaan Konten dan Perencanaan Media Komunikasi Publik	Rp 856,212,970.00
[SUB KEGIATAN] 2.16.02.1.01.0002 Monitoring Opini dan Aspirasi Publik	
Jumlah Dokumen Hasil Monitoring Opini dan Aspirasi Publik	Rp 67,077,100.00
[SUB KEGIATAN] 2.16.02.1.01.0001 Perumusan Kebijakan Teknis Bidang Informasi dan Komunikasi Publik	
Jumlah Dokumen Hasil perumusan Kebijakan Teknis Bidang Informasi dan Komunikasi Publik	Rp 0.00
[SASARAN] Meningkatnya Layanan Publik dengan Memanfaatkan Teknologi Informasi yang Terintegrasi	
[PROGRAM] 2.16.03 PROGRAM PENGELOLAAN APLIKASI INFORMATIKA	
[KEGIATAN] 2.16.03.1.01 Pengelolaan Nama Domain yang Telah ditetapkan oleh Pemerintah Pusat dan Sub Domain di Lingkup Pemerintah Daerah Provinsi	
[SUB KEGIATAN] undefined undefined	
Jumlah Dokumen Pengelolaan Nama Domain dan Sub Domain Pemerintah Daerah	Rp 0.00
[SUB KEGIATAN] 2.16.03.1.01.0003 Penyelenggaraan Sistem Jaringan Intra Pemerintah Daerah	
Jumlah Sistem Jaringan Intra Pemerintah Daerah	Rp 4,819,611,615.00
[SUB KEGIATAN] 2.16.03.1.01.0002 Penatalaksanaan dan Pengawasan Nama Domain dan Sub Domain dalam Penyelenggaraan Pemerintahan Daerah Provinsi	
Jumlah Dokumen Penatalaksanaan dan Pengawasan Nama Domain dan Sub Domain dalam Penyelenggaraan Pemerintahan Daerah Provinsi	Rp 52,592,048.00
[KEGIATAN] 2.16.03.1.02 Pengelolaan E-government di Lingkup Pemerintah Daerah Provinsi	
[SUB KEGIATAN] undefined undefined	
Jumlah Perangkat Daerah di pemerintah provinsi yang terhubung dengan Jaringan Intra Pemerintah Daerah Provinsi	Rp 0.00
[SUB KEGIATAN] undefined undefined	
Jumlah dokumen keterhubungan pusat kendali dengan Pusat Data Nasional	Rp 0.00
[SUB KEGIATAN] undefined undefined	
Jumlah dokumen koordinasi Fasilitasi Promosi Literasi SPBE dan/atau kolaborasi penyelenggaraan SPBE	Rp 0.00
[SUB KEGIATAN] undefined undefined	
Jumlah Aplikasi Umum yang telah dimanfaatkan	Rp 0.00
[SUB KEGIATAN] undefined undefined	
Jumlah Perangkat Daerah yang memanfaatkan akses internet yang disediakan oleh Dinas	Rp 0.00
[SUB KEGIATAN] undefined undefined	
Jumlah dokumen proses bisnis di Dinas Kominfo	Rp 0.00
[SUB KEGIATAN] undefined undefined	
Jumlah Dokumen Fasilitasi dalam rangka penyelenggaraan Audit TIK sesuai kewenangan Dinas Kominfo	Rp 0.00
[SUB KEGIATAN] undefined undefined	
Jumlah Dokumen Koordinasi pelaksanaan Manajemen SPBE	Rp 0.00
[SUB KEGIATAN] undefined undefined	
Jumlah dokumen usulan rencana dan anggaran SPBE Pemerintah Daerah yang telah dikonsultasikan dengan seluruh Perangkat Daerah dan disampaikan kepada Perangkat Daerah yang membidangi perencanaan pembangunan daerah dan Perangkat Daerah yang membidangi anggaran dan keuangan daerah	Rp 0.00
[SUB KEGIATAN] undefined undefined	
Jumlah Layanan Pemda yang memanfaatkan Portal pelayanan Pemerintah Daerah terintegrasi, yaitu Portal Pelayanan Publik, Portal Administrasi Pemerintahan, dan/atau Portal Data Nasional	Rp 0.00
[SUB KEGIATAN] undefined undefined	
Jumlah Aplikasi SPBE Pemerintah Daerah yang sudah ditempatkan di Pusat Data Nasional	Rp 0.00
[SUB KEGIATAN] undefined undefined	
Jumlah Kab/Kota yang terhubung dengan Jaringan Intra Pemerintah Daerah Provinsi	Rp 0.00
[SUB KEGIATAN] undefined undefined	
Jumlah Kab/Kota di wilayah provinsi dan perangkat daerah di pemerintahan provinsi yang mendapatkan sosialisasi program Provinsi Cerdas	Rp 0.00
[SUB KEGIATAN] undefined undefined	
Jumlah aplikasi khusus yang dibangun dan/atau dikembangkan sesuai arsitektur dan peta rencana SPBE pemerintah daerah	Rp 0.00
[SUB KEGIATAN] undefined undefined	
Jumlah Aplikasi SPBE yang terhubung dengan Sistem Penghubung Layanan Pemerintah Daerah	Rp 0.00
[SUB KEGIATAN] undefined undefined	
Jumlah laporan hasil fasilitasi penyelenggaraan SPBE di lingkungan Pemda	Rp 0.00
[SUB KEGIATAN] undefined undefined	
Jumlah dokumen arsitektur SPBE Pemerintah Daerah yang memuat 6 domain arsitektur dan peta rencana yang diusulkan	Rp 0.00
[SUB KEGIATAN] undefined undefined	
Jumlah data dan informasi yang dipetakan berdasarkan Arsitektur SPBE pemerintah daerah	Rp 0.00

Sub Kegiatan	Pagu 2024
[SUB KEGIATAN] 2.16.03.1.02.0012 Monitoring, Evaluasi dan Pelaporan Pengembangan Ekosistem SPBE	
Jumlah Dokumen Monitoring, Evaluasi dan Pelaporan Penyelenggaraan SPBE	Rp 58,236,035.00
[SUB KEGIATAN] 2.16.03.1.02.0008 Penyelenggaran Sistem Penghubung Layanan Pemerintah	
Jumlah Layanan Publik Yang Terhubung Dengan Sistem Peghubung Layanan Pemerintah Daerah	Rp 35,238,590.00
[SUB KEGIATAN] 2.16.03.1.02.0007 Pengembangan Aplikasi dan Proses Bisnis Pemerintahan Berbasis Elektronik	
Jumlah Aplikasi dan Proses Bisnis Pemerintahan Berbasis Elektronik yang Dikembangkan	Rp 1,007,232,590.00
[SUB KEGIATAN] 2.16.03.1.02.0006 Koordinasi dan Sinkronisasi Data dan Informasi Elektronik	
Jumlah Perangkat Daerah yang menerapkan Koordinasi dan Sinkronisasi Data dan Informasi Elektronik	Rp 175,127,996.00
[SUB KEGIATAN] 2.16.03.1.02.0003 Pengelolaan Pusat Data Pemerintahan Daerah	
Jumlah Pusat Data Pemerintahan Daerah yang Dikelola	Rp 559,802,960.00
[SUB KEGIATAN] 2.16.03.1.02.0002 Sinkronisasi Pengelolaan Rencana Induk dan Anggaran Pemerintahan Berbasis Elektronik	
Jumlah Dokumen Hasil Sinkronisasi Pengelolaan Rencana Induk dan Anggaran Pemerintahan Berbasis Elektronik	Rp 45,984,300.00
[SUB KEGIATAN] 2.16.03.1.02.0001 Penatalaksanaan dan Pengawasan E-government dalam Penyelenggaraan Pemerintahan Daerah Provinsi	
Jumlah Dokumen Hasil Penatalaksanaan dan Pengawasan E-government dalam Penyelenggaraan Pemerintahan Daerah Provinsi	Rp 0.00
[URUSAN] URUSAN PEMERINTAHAN BIDANG STATISTIK	
[TUJUAN] Terwujudnya penyelenggaraan pemerintahan berbasis teknologi informasi yang Terbuka dan Terintegrasi	
[SASARAN] Terwujudnya Penyelenggaraan Satu Data Berbasis Elektronik yang Terintegrasi	
[PROGRAM] 2.20.02 PROGRAM PENYELENGGARAAN STATISTIK SEKTORAL	
[KEGIATAN] 2.20.02.1.01 Penyelenggaraan Statistik Sektoral di Lingkup Daerah Provinsi	
[SUB KEGIATAN] undefined undefined	
Persentase kegiatan statistik sektoral yang rilis tepat waktu	Rp 0.00
[SUB KEGIATAN] undefined undefined	
Jumlah Statistik Sektoral yang sudah meminta rekomendasi dari Pembina Data Statistik	Rp 0.00
[SUB KEGIATAN] undefined undefined	
Jumlah pegawai yang mendapatkan pelatihan di bidang statistik	Rp 0.00
[SUB KEGIATAN] undefined undefined	
Jumlah kegiatan statistik sektoral yang telah dilengkapi metadata	Rp 0.00
[SUB KEGIATAN] undefined undefined	
Persentase Perangkat Daerah yang menggunakan data Statistik untuk Perencanaan, Monitoring, dan Evaluasi Pembangunan dan/atau Penyusunan Kebijakan	Rp 0.00
[URUSAN] URUSAN PEMERINTAHAN BIDANG PERSANDIAN	
[TUJUAN] Terwujudnya penyelenggaraan pemerintahan berbasis teknologi informasi yang Terbuka dan Terintegrasi	
[SASARAN] Meningkatnya Keamanan Informasi Pemerintah Daerah	
[PROGRAM] 2.21.02 PROGRAM PENYELENGGARAAN PERSANDIAN UNTUK PENGAMANAN INFORMASI	
[KEGIATAN] 2.21.02.1.01 Penyelenggaraan Persandian untuk Pengamanan Informasi Pemerintah Daerah Provinsi	
[SUB KEGIATAN] 2.21.02.1.01.0004 Penyediaan Layanan Keamanan Informasi Pemerintah Daerah Provinsi	
Jumlah Perangkat Daerah yang Telah Menggunakan Layanan Keamanan Informasi	Rp 158,261,300.00
[SUB KEGIATAN] 2.21.02.1.01.0003 Pelaksanaan Keamanan Informasi Pemerintahan Daerah Provinsi Berbasis Elektronik dan Non Elektronik	
Jumlah Laporan Pelaksanaan Keamanan Informasi Pemerintahan Daerah Provinsi Berbasis Elektronik dan Non Elektronik	Rp 0.00
[SUB KEGIATAN] 2.21.02.1.01.0002 Pelaksanaan Analisis Kebutuhan dan Pengelolaan Sumber Daya Keamanan Informasi Pemerintah Daerah Provinsi	
Jumlah Laporan Analisis Kebutuhan dan Pengelolaan Sumber Daya Keamanan Informasi Pemerintah Daerah Provinsi	Rp 0.00
[KEGIATAN] 2.21.02.1.02 Penetapan Pola Hubungan Komunikasi Sandi antar Perangkat Daerah Provinsi	
[SUB KEGIATAN] 2.21.02.1.02.0001 Operasionalisasi Jaring Komunikasi Sandi Pemerintah Daerah Provinsi	
Jumlah Perangkat Daerah yang Terhubung dalam Jaring Komunikasi Sandi	Rp 109,094,198.00
[URUSAN] NON URUSAN	
[TUJUAN] Terwujudnya Akuntabilitas Kinerja Dinas Komunikasi dan Informatika Provinsi Kepulauan Riau	
[SASARAN] Meningkatnya Akuntabilitas Kinerja Dinas Komunikasi dan Informatika Provinsi Kepulauan Riau	
[PROGRAM] X.XX.01 PROGRAM PENUNJANG URUSAN PEMERINTAHAN DAERAH PROVINSI	
[KEGIATAN] X.XX.01.1.01 Perencanaan, Penganggaran, dan Evaluasi Kinerja Perangkat Daerah	
[SUB KEGIATAN] X.XX.01.1.01.0006 Koordinasi dan Penyusunan Laporan Capaian Kinerja dan Ikhtisar Realisasi Kinerja SKPD	
Jumlah Laporan Capaian Kinerja dan Ikhtisar Realisasi Kinerja SKPD dan Laporan Hasil Koordinasi Penyusunan Laporan Capaian Kinerja dan Ikhtisar Realisasi Kinerja SKPD	Rp 84,145,800.00
[SUB KEGIATAN] X.XX.01.1.01.0001 Penyusunan Dokumen Perencanaan Perangkat Daerah	
Jumlah Dokumen Perencanaan Perangkat Daerah	Rp 84,102,390.00
[KEGIATAN] X.XX.01.1.02 Administrasi Keuangan Perangkat Daerah	
[SUB KEGIATAN] X.XX.01.1.02.0002 Penyediaan Administrasi Pelaksanaan Tugas ASN	
Jumlah Dokumen Hasil Penyediaan Administrasi Pelaksanaan Tugas ASN	Rp 533,646,000.00
[SUB KEGIATAN] X.XX.01.1.02.0001 Penyediaan Gaji dan Tunjangan ASN	
Jumlah Orang yang Menerima Gaji dan Tunjangan ASN	Rp 9,223,444,571.00
[KEGIATAN] X.XX.01.1.05 Administrasi Kepegawaian Perangkat Daerah	
[SUB KEGIATAN] X.XX.01.1.05.0009 Pendidikan dan Pelatihan Pegawai Berdasarkan Tugas dan Fungsi	
Jumlah Pegawai Berdasarkan Tugas dan Fungsi yang Mengikuti Pendidikan dan Pelatihan	Rp 20,024,000.00
[SUB KEGIATAN] X.XX.01.1.05.0002 Pengadaan Pakaian Dinas Beserta Atribut Kelengkapannya	
Jumlah Paket Pakaian Dinas Beserta Atribut Kelengkapan	Rp 87,500,000.00
[KEGIATAN] X.XX.01.1.06 Administrasi Umum Perangkat Daerah	
[SUB KEGIATAN] X.XX.01.1.06.0010 Penatausahaan Arsip Dinamis pada SKPD	
Jumlah Dokumen Penatausahaan Arsip Dinamis pada SKPD	Rp 0.00
[SUB KEGIATAN] X.XX.01.1.06.0009 Penyelenggaraan Rapat Koordinasi dan Konsultasi SKPD	

Sub Kegiatan	Pagu 2024
Jumlah Laporan Penyelenggaraan Rapat Koordinasi dan Konsultasi SKPD	Rp 374,175,308.00
[SUB KEGIATAN] X.XX.01.1.06.0008 Fasilitasi Kunjungan Tamu	
Jumlah Laporan Fasilitasi Kunjungan Tamu	Rp 25,000,000.00
[SUB KEGIATAN] X.XX.01.1.06.0005 Penyediaan Barang Cetakan dan Penggandaan	
Jumlah Paket Barang Cetakan dan Penggandaan yang Disediakan	Rp 15,000,000.00
[SUB KEGIATAN] X.XX.01.1.06.0004 Penyediaan Bahan Logistik Kantor	
Jumlah Paket Bahan Logistik Kantor yang Disediakan	Rp 62,047,000.00
[SUB KEGIATAN] X.XX.01.1.06.0003 Penyediaan Peralatan Rumah Tangga	
Jumlah Paket Peralatan Rumah Tangga yang Disediakan	Rp 30,000,000.00
[SUB KEGIATAN] X.XX.01.1.06.0002 Penyediaan Peralatan dan Perlengkapan Kantor	
Jumlah Paket Peralatan dan Perlengkapan Kantor yang Disediakan	Rp 10,000,000.00
[SUB KEGIATAN] X.XX.01.1.06.0001 Penyediaan Komponen Instalasi Listrik/Penerangan Bangunan Kantor	
Jumlah Paket Komponen Instalasi Listrik/Penerangan Bangunan Kantor yang Disediakan	Rp 10,000,000.00
[KEGIATAN] X.XX.01.1.07 Pengadaan Barang Milik Daerah Penunjang Urusan Pemerintah Daerah	
[SUB KEGIATAN] X.XX.01.1.07.0011 Pengadaan Sarana dan Prasarana Pendukung Gedung Kantor atau Bangunan Lainnya	
Jumlah Unit Sarana dan Prasarana Pendukung Gedung Kantor atau Bangunan Lainnya yang Disediakan	Rp 0.00
[SUB KEGIATAN] X.XX.01.1.07.0006 Pengadaan Peralatan dan Mesin Lainnya	
Jumlah Unit Peralatan dan Mesin Lainnya yang Disediakan	Rp 0.00
[SUB KEGIATAN] X.XX.01.1.07.0005 Pengadaan Mebel	
Jumlah Paket Mebel yang Disediakan	Rp 0.00
[KEGIATAN] X.XX.01.1.08 Penyediaan Jasa Penunjang Urusan Pemerintahan Daerah	
[SUB KEGIATAN] X.XX.01.1.08.0004 Penyediaan Jasa Pelayanan Umum Kantor	
Jumlah Laporan Penyediaan Jasa Pelayanan Umum Kantor yang Disediakan	Rp 2,310,970,480.00
[SUB KEGIATAN] X.XX.01.1.08.0003 Penyediaan Jasa Peralatan dan Perlengkapan Kantor	
Jumlah Laporan Penyediaan Jasa Peralatan dan Perlengkapan Kantor yang Disediakan	Rp 42,500,000.00
[SUB KEGIATAN] X.XX.01.1.08.0002 Penyediaan Jasa Komunikasi, Sumber Daya Air dan Listrik	
Jumlah Laporan Penyediaan Jasa Komunikasi, Sumber Daya Air dan Listrik yang Disediakan	Rp 200,000,000.00
[SUB KEGIATAN] X.XX.01.1.08.0001 Penyediaan Jasa Surat Menyurat	
Jumlah Laporan Penyediaan Jasa Surat Menyurat	Rp 0.00
[KEGIATAN] X.XX.01.1.09 Pemeliharaan Barang Milik Daerah Penunjang Urusan Pemerintahan Daerah	
[SUB KEGIATAN] X.XX.01.1.09.0006 Pemeliharaan Peralatan dan Mesin Lainnya	
Jumlah Peralatan dan Mesin Lainnya yang Dipelihara	Rp 13,000,000.00
[SUB KEGIATAN] X.XX.01.1.09.0010 Pemeliharaan/Rehabilitasi Sarana dan Prasarana Gedung Kantor atau Bangunan Lainnya	
Jumlah Sarana dan Prasarana Gedung Kantor atau Bangunan Lainnya yang Dipelihara/Direhabilitasi	Rp 12,374,000.00
[SUB KEGIATAN] X.XX.01.1.09.0001 Penyediaan Jasa Pemeliharaan, Biaya Pemeliharaan dan Pajak Kendaraan Perorangan Dinas atau Kendaraan Dinas Jabatan	
Jumlah Kendaraan Perorangan Dinas atau Kendaraan Dinas Jabatan yang Dipelihara dan Dibayarkan Pajaknya	Rp 13,000,000.00
[OPD] Dinas Koperasi, Usaha Kecil dan Menengah	
[URUSAN] URUSAN PEMERINTAHAN BIDANG KOPERASI, USAHA KECIL, DAN MENENGAH	
[TUJUAN] Terwujudnya Internasionalisasi Produk-Produk UMKM dan Peningkatan Kualitas Koperasi	
[SASARAN] Meningkatnya skala usaha UMKM yang mampu melakukan ekspor produk	
[PROGRAM] 2.17.07 PROGRAM Pemberdayaan USAHA MENENGAH, USAHA KECIL, DAN USAHA MIKRO (UMKM)	
[KEGIATAN] 2.17.07.1.01 Pemberdayaan Usaha Kecil yang dilakukan Melalui Pendataan, Kemitraan, Kemudahan Perijinan, Penguatan Kelembagaan dan Koordinasi Dengan Para Pemangku Kepentingan	
[SUB KEGIATAN] 2.17.07.1.01.0012 Perizinan Barusaha bagi Usaha Kecil	
Jumlah Usaha Kecil yang Terfasilitasi	Rp 0.00
[SUB KEGIATAN] 2.17.07.1.01.0011 Fasilitasi Sertifikasi dan Standardisasi Usaha	
Jumlah Usaha Kecil yang terfasilitasi	Rp 0.00
[SUB KEGIATAN] 2.17.07.1.01.0010 Fasilitasi Hak Kekayaan Intelektual Usaha Kecil	
Jumlah Usaha Kecil yang terfasilitasi	Rp 0.00
[SUB KEGIATAN] 2.17.07.1.01.0009 Penyediaan Tempat Promosi dan Pengembangan Usaha Kecil pada Infrastruktur Publik	
Jumlah Usaha Kecil yang terfasilitasi	Rp 0.00
[SUB KEGIATAN] 2.17.07.1.01.0008 Pendampingan dan Bantuan Hukum bagi Usaha Kecil	
Jumlah Usaha Kecil yang Terfasilitasi	Rp 0.00
[SUB KEGIATAN] 2.17.07.1.01.0007 Pelatihan dan Pendampingan Pemanfaataan Sistem Aplikasi Pembukuan/Pencatatan Keuangan Usaha Mikro dan Usaha Kecil	
Jumlah Usaha Kecil yang Terfasilitasi	Rp 0.00
[SUB KEGIATAN] 2.17.07.1.01.0005 Penyusunan Basis Data Usaha Kecil	
Jumlah Unit Usaha Kecil Terdata	Rp 0.00
[SUB KEGIATAN] 2.17.07.1.01.0004 Fasilitasi Pengadaan Barang/Jasa Pemerintah	
Jumlah Usaha Kecil yang terfasilitasi	Rp 0.00
[SUB KEGIATAN] 2.17.07.1.01.0003 Pemulihan Usaha-Usaha Kecil	
Jumlah Usaha Kecil yang Terfasilitasi	Rp 0.00
[SUB KEGIATAN] 2.17.07.1.01.0002 Peningkatan Pemahaman dan Pengetahuan UMKM serta Kapasitas dan Kompetensi SDM UMKM dan Kewirausahaan	
Jumlah SDM yang Memahami Pengetahuan UKM dan Kewirausahaan	Rp 2,454,651,400.00
[SUB KEGIATAN] 2.17.07.1.01.0001 Menumbuhkembangkan UMKM untuk Menjadi Usaha yang Tangguh dan Mandiri Sehingga dapat Meningkatkan Penciptaan Lapangan Kerja, Pemerataan Pendapatan, Pertumbuhan Ekonomi, dan Pengentasan Kemiskinan	
Jumlah Unit Usaha UMKM yang Tangguh dan Mandiri Sehingga dapat Meningkatkan Penciptaan Lapangan Kerja, Pemerataan Pendapatan, Pertumbuhan Ekonomi, dan Pengentasan Kemiskinan	Rp 4,844,254,721.00
[PROGRAM] 2.17.08 PROGRAM PENGEMBANGAN UMKM	
[KEGIATAN] 2.17.08.1.01 Pengembangan Usaha Kecil dengan Orientasi Peningkatan Skala Usaha Menjadi Usaha Menengah	
[SUB KEGIATAN] 2.17.08.1.01.0006 Fasilitasi Inkubator Usaha Kecil	
Jumlah Usaha Kecil yang Terfasilitasi	Rp 0.00
[SUB KEGIATAN] 2.17.08.1.01.0005 Penumbuhan dan Pengembangan Kewirausahaan	

Sub Kegiatan	Pagu 2024
Wirausaha yang Difasilitasi	Rp 0.00
[SUB KEGIATAN] 2.17.08.1.01.0004 Fasilitasi Pengembangan Inkubasi Secara Terpadu dan Berjenjang	
Jumlah Inkubator yang Terfasilitasi	Rp 0.00
[SUB KEGIATAN] 2.17.08.1.01.0003 Pengembangan Usaha Kecil	
Jumlah Usaha Kecil yang Terfasilitasi	Rp 0.00
[SUB KEGIATAN] 2.17.08.1.01.0002 Peningkatan Pemahaman dan Pengetahuan Literasi Hukum dan Bantuan Penyelesaian Perkara bagi Pelaku UMKM	
Jumlah Pelaku UMKM yang Memahami Literasi Hukum	Rp 233,608,649.00
[SUB KEGIATAN] 2.17.08.1.01.0001 Produksi dan Pengolahan, Pemasaran, Sumber Daya Manusia, serta Desain dan Teknologi	
Jumlah Unit Usaha UMKM yang Mendapatkan Fasilitas Produksi dan Pengolahan, Pemasaran, Sumber Daya Manusia, Serta Desain dan Teknologi	Rp 1,118,171,000.00
[SASARAN] Meningkatnya kualitas kelembagaan koperasi	
[PROGRAM] 2.17.02 PROGRAM PELAYANAN IZIN USAHA SIMPAN PINJAM	
[KEGIATAN] 2.17.02.1.01 Penerbitan Izin Usaha Simpan Pinjam untuk Koperasi dengan Wilayah Keanggotaan Lintas Daerah Kabupaten/Kota dalam 1 (satu) Daerah Provinsi	
[SUB KEGIATAN] 2.17.02.1.01.0002 Fasilitasi Izin Usaha Simpan Pinjam untuk Koperasi Dengan Wilayah Keanggotaan Lintas Daerah Kabupaten/Kota dalam 1 (satu) Daerah Provinsi	
Jumlah Koperasi Dengan Wilayah Keanggotaan Lintas Daerah Kabupaten/Kota dalam 1 (satu) Daerah Provinsi yang Memiliki Usaha Simpan Pinjam	Rp 87,676,000.00
[KEGIATAN] 2.17.02.1.02 Penerbitan Izin Pembukaan Kantor Cabang, Cabang Pembantu dan Kantor Kas Koperasi Simpan Pinjam untuk Koperasi dengan Wilayah Keanggotaan Lintas Daerah Kabupaten/Kota dalam 1 (satu) Daerah Provinsi	
[SUB KEGIATAN] 2.17.02.1.02.0003 Fasilitasi Izin Usaha Pembukaan Kantor Cabang, Cabang Pembantu dan Kantor Kas Koperasi Simpan Pinjam untuk Koperasi dengan Wilayah Keanggotaan Lintas Daerah Kabupaten/Kota dalam 1 (satu) Daerah Provinsi	
Jumlah Koperasi Dengan Wilayah Keanggotaan Lintas Daerah Kabupaten/Kota Dalam 1 (Satu) Daerah Provinsi yang Memiliki Usaha Simpan Pinjam	Rp 0.00
[PROGRAM] 2.17.05 PROGRAM PENDIDIKAN DAN LATIHAN PERKOPERASIAN	
[KEGIATAN] 2.17.05.1.01 Pendidikan dan Latihan Perkoperasian bagi Koperasi yang Wilayah Lintas Daerah Kabupaten/Kota dalam 1 (satu) Daerah Provinsi	
[SUB KEGIATAN] 2.17.05.1.01.0001 Peningkatan Pemahaman dan Pengetahuan Perkoperasian serta Kapasitas dan Kompetensi SDM Koperasi	
Jumlah SDM yang Memahami Pengetahuan Perkoperasian	Rp 510,000,000.00
[SASARAN] Meningkatnya kualitas usaha koperasi	
[PROGRAM] 2.17.06 PROGRAM PEMBERDAYAAN DAN PERLINDUNGAN KOPERASI	
[KEGIATAN] 2.17.06.1.01 Pemberdayaan dan Perlindungan Koperasi yang Keanggotaannya Lintas Daerah Kabupaten/Kota dalam 1 (satu) Daerah Provinsi	
[SUB KEGIATAN] 2.17.06.1.01.0009 Pemberdayaan Koperasi dengan Keanggotaan Lintas Daerah Kabupaten/Kota dalam 1 (satu) Daerah Provinsi	
Koperasi dengan Keanggotaan Lintas Daerah Kabupaten/Kota dalam 1 (satu) Daerah Provinsi yang diberdayakan	Rp 0.00
[SUB KEGIATAN] 2.17.06.1.01.0008 Fasilitasi Akses Permodalan Koperasi yang Keanggotaannya Lintas Daerah Kabupaten/Kota dalam 1 (satu) Daerah Provinsi	
Jumlah Koperasi yang Difasilitasi Permodalannya	Rp 0.00
[SUB KEGIATAN] 2.17.06.1.01.0007 Fasilitasi Pelaporan Koperasi yang Keanggotaannya Lintas Daerah Kabupaten/Kota dalam 1 (satu) Daerah Provinsi	
Jumlah Koperasi yang Difasilitasi Pelaporannya	Rp 0.00
[SUB KEGIATAN] 2.17.06.1.01.0006 Fasilitasi Kemitraan Koperasi yang Keanggotaannya Lintas Daerah Kabupaten/Kota dalam 1 (satu) Daerah Provinsi	
Jumlah Koperasi yang Difasilitasi Kemitraannya	Rp 0.00
[SUB KEGIATAN] 2.17.06.1.01.0005 Pemulihan Usaha Koperasi yang Keanggotaannya Lintas Daerah Kabupaten/Kota dalam 1 (satu) Daerah Provinsi	
Jumlah Koperasi yang Dipulihkan Usahanya	Rp 0.00
[SUB KEGIATAN] 2.17.06.1.01.0004 Pembinaan dan Pendampingan Bagi Keluarga dan Kelompok Masyarakat yang Akan Membentuk Koperasi Dalam Pengembangan Ekonomi	
Pembinaan dan/atau Pendampingan yang dilaksanakan	Rp 0.00
[SUB KEGIATAN] 2.17.06.1.01.0003 Penumbuhan Kesadaran Keluarga dalam Peningkatan Taraf Hidup Keluarga Melalui Kehidupan Berkoperasi dan Pengembangan Ekonomi Lainnya	
Jumlah Keluarga yang Mengikuti Penumbuhan Kesadaran Keluarga dalam Peningkatan Taraf Hidup Keluarga Melalui Kehidupan Berkoperasi dan Pengembangan Ekonomi Lainnya	Rp 74,419,000.00
[SUB KEGIATAN] 2.17.06.1.01.0002 Peningkatan Produktivitas, Nilai Tambah, Akses Pasar, Akses Pembiayaan, Penguatan Kelembagaan, Penataan Manajemen, Standarisasi, dan Restrukturisasi Usaha	
Jumlah Unit Usaha yang Produktif, Bernilai Tambah, Memiliki Akses Pasar, Akses Pembiayaan, Penguatan Kelembagaan, Penataan Manajemen, Standarisasi, dan Restrukturisasi Usaha	Rp 944,200,000.00
[SASARAN] Meningkatnya koperasi sehat	
[PROGRAM] 2.17.03 PROGRAM PENGAWASAN DAN PEMERIKSAAN KOPERASI	
[KEGIATAN] 2.17.03.1.01 Pemeriksaan dan Pengawasan Koperasi yang Wilayah Keanggotaannya Lintas Daerah Kabupaten/Kota dalam 1 (satu) Daerah Provinsi	
[SUB KEGIATAN] 2.17.03.1.01.0003 Penguatan Tata Kelola Kelembagaan Koperasi	
Jumlah Koperasi yang Dilakukan Penguatan Tata Kelola Kelembagaan Koperasi	Rp 71,130,000.00
[KEGIATAN] 2.17.03.1.02 Pemeriksaan dan Pengawasan Koperasi Simpan Pinjam/Unit Simpan Pinjam Koperasi yang Wilayah Keanggotaannya Lintas Daerah Kabupaten/Kota dalam 1 (satu) Daerah Provinsi	
[SUB KEGIATAN] 2.17.03.1.02.0002 Pelaksanaan Pemeriksaan dan Pengawasan Koperasi yang Wilayah Keanggotaannya Lintas Daerah Kabupaten/Kota dalam 1 (satu) Daerah Provinsi	
Jumlah Koperasi yang Telah Dilakukan Pemeriksaan dan Pengawasan	Rp 72,390,000.00
[PROGRAM] 2.17.04 PROGRAM PENILAIAN KESEHATAN KSP/USP KOPERASI	
[KEGIATAN] 2.17.04.1.01 Penilaian Kesehatan Koperasi Simpan Pinjam/Unit Simpan Pinjam Koperasi yang Wilayah Keanggotaanya Lintas Daerah Kabupaten/Kota dalam 1 (satu) Daerah Provinsi	
[SUB KEGIATAN] 2.17.04.1.01.0003 Penilaian Kesehatan Koperasi Meliputi Tata Kelola, Profil Risiko, Kinerja Keuangan, dan Permodalan	
Jumlah Koperasi yang Diberikan Penilaian Kesehatan	Rp 35,930,000.00
[URUSAN] NON URUSAN	
[TUJUAN] Meningkatnya Kualitas Tata Kelola Dinas Koperasi, Usaha Kecil dan Menengah	
[SASARAN] Meningkatnya akuntabilitas Kinerja Dinas Koperasi, Usaha Kecil dan Menengah	

Sub Kegiatan	Pagu 2024
[PROGRAM] X.XX.01 PROGRAM PENUNJANG URUSAN PEMERINTAHAN DAERAH PROVINSI	
[KEGIATAN] X.XX.01.1.01 Perencanaan, Penganggaran, dan Evaluasi Kinerja Perangkat Daerah	
[SUB KEGIATAN] X.XX.01.1.01.0007 Evaluasi Kinerja Perangkat Daerah	
Jumlah Laporan Evaluasi Kinerja Perangkat Daerah	Rp 76,587,000.00
[SUB KEGIATAN] X.XX.01.1.01.0006 Koordinasi dan Penyusunan Laporan Capaian Kinerja dan Ikhtisar Realisasi Kinerja SKPD	
Jumlah Laporan Capaian Kinerja dan Ikhtisar Realisasi Kinerja SKPD dan Laporan Hasil Koordinasi Penyusunan Laporan Capaian Kinerja dan Ikhtisar Realisasi Kinerja SKPD	Rp 50,132,000.00
[SUB KEGIATAN] X.XX.01.1.01.0002 Koordinasi dan Penyusunan Dokumen RKA- SKPD	
Jumlah Dokumen RKA-SKPD dan Laporan Hasil Koordinasi Penyusunan Dokumen RKA-SKPD	Rp 41,259,000.00
[SUB KEGIATAN] X.XX.01.1.01.0001 Penyusunan Dokumen Perencanaan Perangkat Daerah	
Jumlah Dokumen Perencanaan Perangkat Daerah	Rp 178,210,000.00
[KEGIATAN] X.XX.01.1.02 Administrasi Keuangan Perangkat Daerah	
[SUB KEGIATAN] X.XX.01.1.02.0007 Koordinasi dan Penyusunan Laporan Keuangan Bulanan/ Triwulanan/Semesteran SKPD	
Jumlah Laporan Keuangan Bulanan/ Triwulanan/Semesteran SKPD dan Laporan Koordinasi Penyusunan Laporan Keuangan Bulanan/Triwulanan/Semesteran SKPD	Rp 74,704,000.00
[SUB KEGIATAN] X.XX.01.1.02.0002 Penyediaan Administrasi Pelaksanaan Tugas ASN	
Jumlah Dokumen Hasil Penyediaan Administrasi Pelaksanaan Tugas ASN	Rp 472,640,000.00
[SUB KEGIATAN] X.XX.01.1.02.0001 Penyediaan Gaji dan Tunjangan ASN	
Jumlah Orang yang Menerima Gaji dan Tunjangan ASN	Rp 7,333,649,567.00
[KEGIATAN] X.XX.01.1.03 Administrasi Barang Milik Daerah pada Perangkat Daerah	
[SUB KEGIATAN] X.XX.01.1.03.0005 Rekonsiliasi dan Penyusunan Laporan Barang Milik Daerah pada SKPD	
Jumlah Laporan Rekonsiliasi dan Penyusunan Laporan Barang Milik Daerah pada SKPD	Rp 0.00
[SUB KEGIATAN] X.XX.01.1.03.0001 Penyusunan Perencanaan Kebutuhan Barang Milik Daerah SKPD	
Jumlah Rencana Kebutuhan Barang Milik Daerah SKPD	Rp 0.00
[KEGIATAN] X.XX.01.1.05 Administrasi Kepegawaian Perangkat Daerah	
[SUB KEGIATAN] X.XX.01.1.05.0009 Pendidikan dan Pelatihan Pegawai Berdasarkan Tugas dan Fungsi	
Jumlah Pegawai Berdasarkan Tugas dan Fungsi yang Mengikuti Pendidikan dan Pelatihan	Rp 25,000,000.00
[SUB KEGIATAN] X.XX.01.1.05.0002 Pengadaan Pakaian Dinas Beserta Atribut Kelengkapannya	
Jumlah Paket Pakaian Dinas Beserta Atribut Kelengkapan	Rp 75,000,000.00
[KEGIATAN] X.XX.01.1.06 Administrasi Umum Perangkat Daerah	
[SUB KEGIATAN] X.XX.01.1.06.0011 Dukungan Pelaksanaan Sistem Pemerintahan Berbasis Elektronik pada SKPD	
Jumlah Dokumen Dukungan Pelaksanaan Sistem Pemerintahan Berbasis Elektronik pada SKPD	Rp 596,000,000.00
[SUB KEGIATAN] X.XX.01.1.06.0010 Penatausahaan Arsip Dinamis pada SKPD	
Jumlah Dokumen Penatausahaan Arsip Dinamis pada SKPD	Rp 10,000,000.00
[SUB KEGIATAN] X.XX.01.1.06.0009 Penyelenggaraan Rapat Koordinasi dan Konsultasi SKPD	
Jumlah Laporan Penyelenggaraan Rapat Koordinasi dan Konsultasi SKPD	Rp 450,000,000.00
[SUB KEGIATAN] X.XX.01.1.06.0008 Fasilitasi Kunjungan Tamu	
Jumlah Laporan Fasilitasi Kunjungan Tamu	Rp 0.00
[SUB KEGIATAN] X.XX.01.1.06.0005 Penyediaan Barang Cetakan dan Penggandaan	
Jumlah Paket Barang Cetakan dan Penggandaan yang Disediakan	Rp 496,494,600.00
[SUB KEGIATAN] X.XX.01.1.06.0004 Penyediaan Bahan Logistik Kantor	
Jumlah Paket Bahan Logistik Kantor yang Disediakan	Rp 100,000,000.00
[SUB KEGIATAN] X.XX.01.1.06.0003 Penyediaan Peralatan Rumah Tangga	
Jumlah Paket Peralatan Rumah Tangga yang Disediakan	Rp 15,000,000.00
[SUB KEGIATAN] X.XX.01.1.06.0002 Penyediaan Peralatan dan Perlengkapan Kantor	
Jumlah Paket Peralatan dan Perlengkapan Kantor yang Disediakan	Rp 90,890,700.00
[SUB KEGIATAN] X.XX.01.1.06.0001 Penyediaan Komponen Instalasi Listrik/Penerangan Bangunan Kantor	
Jumlah Paket Komponen Instalasi Listrik/Penerangan Bangunan Kantor yang Disediakan	Rp 10,000,000.00
[KEGIATAN] X.XX.01.1.07 Pengadaan Barang Milik Daerah Penunjang Urusan Pemerintah Daerah	
[SUB KEGIATAN] X.XX.01.1.07.0011 Pengadaan Sarana dan Prasarana Pendukung Gedung Kantor atau Bangunan Lainnya	
Jumlah Unit Sarana dan Prasarana Pendukung Gedung Kantor atau Bangunan Lainnya yang Disediakan	Rp 0.00
[SUB KEGIATAN] X.XX.01.1.07.0009 Pengadaan Gedung Kantor atau Bangunan Lainnya	
Jumlah Unit Gedung Kantor atau Bangunan Lainnya yang Disediakan	Rp 39,000,000.00
[SUB KEGIATAN] X.XX.01.1.07.0005 Pengadaan Mebel	
Jumlah Paket Mebel yang Disediakan	Rp 0.00
[SUB KEGIATAN] X.XX.01.1.07.0002 Pengadaan Kendaraan Dinas Operasional atau Lapangan	
Jumlah Unit Kendaraan Dinas Operasional atau Lapangan yang Disediakan	Rp 0.00
[SUB KEGIATAN] X.XX.01.1.07.0001 Pengadaan Kendaraan Perorangan Dinas atau Kendaraan Dinas Jabatan	
Jumlah Unit Kendaraan Perorangan Dinas atau Kendaraan Dinas Jabatan yang Disediakan	Rp 0.00
[KEGIATAN] X.XX.01.1.08 Penyediaan Jasa Penunjang Urusan Pemerintahan Daerah	
[SUB KEGIATAN] X.XX.01.1.08.0004 Penyediaan Jasa Pelayanan Umum Kantor	
Jumlah Laporan Penyediaan Jasa Pelayanan Umum Kantor yang Disediakan	Rp 1,515,072,162.00
[SUB KEGIATAN] X.XX.01.1.08.0003 Penyediaan Jasa Peralatan dan Perlengkapan Kantor	
Jumlah Laporan Penyediaan Jasa Peralatan dan Perlengkapan Kantor yang Disediakan	Rp 50,000,000.00
[SUB KEGIATAN] X.XX.01.1.08.0002 Penyediaan Jasa Komunikasi, Sumber Daya Air dan Listrik	
Jumlah Laporan Penyediaan Jasa Komunikasi, Sumber Daya Air dan Listrik yang Disediakan	Rp 18,000,000.00
[SUB KEGIATAN] X.XX.01.1.08.0001 Penyediaan Jasa Surat Menyurat	
Jumlah Laporan Penyediaan Jasa Surat Menyurat	Rp 25,000,000.00
[KEGIATAN] X.XX.01.1.09 Pemeliharaan Barang Milik Daerah Penunjang Urusan Pemerintahan Daerah	
[SUB KEGIATAN] X.XX.01.1.09.0009 Pemeliharaan/Rehabilitasi Gedung Kantor dan Bangunan Lainnya	

Sub Kegiatan	Pagu 2024
Jumlah Gedung Kantor dan Bangunan Lainnya yang Dipelihara/Direhabilitasi	Rp 100,000,000.00
[SUB KEGIATAN] X.XX.01.1.09.0006 Pemeliharaan Peralatan dan Mesin Lainnya	
Jumlah Peralatan dan Mesin Lainnya yang Dipelihara	Rp 100,000,000.00
[SUB KEGIATAN] X.XX.01.1.09.0001 Penyediaan Jasa Pemeliharaan, Biaya Pemeliharaan dan Pajak Kendaraan Perorangan Dinas atau Kendaraan Dinas Jabatan	
Jumlah Kendaraan Perorangan Dinas atau Kendaraan Dinas Jabatan yang Dipelihara dan Dibayarkan Pajaknya	Rp 200,000,000.00
[OPD] Dinas Penanaman Modal dan PTSP	
[URUSAN] URUSAN PEMERINTAHAN BIDANG PENANAMAN MODAL	
[TUJUAN] Terwujudnya Peningkatan Pertumbuhan Ekonomi Melalui Investasi	
[SASARAN] Meningkatnya Realisasi Penanaman Modal	
[PROGRAM] 2.18.02 PROGRAM PENGEMBANGAN IKLIM PENANAMAN MODAL	
[KEGIATAN] 2.18.02.1.01 Penetapan Pemberian Fasilitas/Insentif dibidang Penanaman Modal yang Menjadi Kewenangan Daerah Provinsi	
[SUB KEGIATAN] 2.18.02.1.01.0003 Fasilitasi Kemitraan yang dilakukan oleh Pemerintah Provinsi	
Jumlah Kesepakatan Kemitraan antara Usaha Besar (PMA/PMDN) dengan UMKM di daerah	Rp 0.00
[SUB KEGIATAN] 2.18.02.1.01.0001 Penetapan Kebijakan Daerah dalam Pemberian Fasilitas/Insentif dan Kemudahan Penanaman Modal	
Jumlah Peraturan Daerah/Provinsi Dalam Pemberian Fasilitas/Insentif dan Kemudahan Penanaman Modal	Rp 31,072,927.00
[KEGIATAN] 2.18.02.1.02 Pembuatan Peta Potensi Investasi Provinsi	
[SUB KEGIATAN] 2.18.02.1.02.0005 Penyusunan Peta Potensi Investasi Provinsi	
Jumlah Dokumen Peta Potensi Investasi Provinsi	Rp 250,000,000.00
[SUB KEGIATAN] 2.18.02.1.02.0003 Pemutakhiran data potensi investasi daerah pada Sistem PIR (Potensi Investasi Regional)	
Jumlah daerah yang telah dilaksanakan pemutakhiran data potensi investasi	Rp 0.00
[SUB KEGIATAN] 2.18.02.1.02.0001 Penyusunan Rencana Umum Penanaman Modal Daerah Provinsi	
Jumlah Peraturan Daerah (Perda) Rencana Umum Penanaman Modal Daerah Provinsi	Rp 43,145,000.00
[PROGRAM] 2.18.03 PROGRAM PROMOSI PENANAMAN MODAL	
[KEGIATAN] 2.18.03.1.01 Penyelenggaraan Promosi Penanaman Modal yang Menjadi Kewenangan Daerah Provinsi	
[SUB KEGIATAN] 2.18.03.1.01.0003 Penyusunan Strategi Promosi Penanaman Modal Kewenangan Provinsi	
Jumlah Dokumen Strategi Promosi Penanaman Modal Kewenangan Provinsi	Rp 34,402,400.00
[SUB KEGIATAN] 2.18.03.1.01.0002 Pelaksanaan Kegiatan Promosi Penanaman Modal Kewenangan Provinsi	
Jumlah Dokumen Hasil Kegiatan Promosi Penanaman Modal Provinsi	Rp 65,577,500.00
[PROGRAM] 2.18.05 PROGRAM PENGENDALIAN PELAKSANAAN PENANAMAN MODAL	
[KEGIATAN] 2.18.05.1.01 Pengendalian Pelaksanaan Penanaman Modal yang Menjadi Kewenangan Daerah Provinsi	
[SUB KEGIATAN] 2.18.05.1.01.0006 Bimbingan Teknis kepada Pelaku Usaha	
Jumlah Pelaku Usaha yang Mengikuti Bimbingan Teknis/ Sosialisasi Implementasi Perizinan Berusaha Berbasis Risiko dan Pengawasan Perizinan Berusaha Berbasis Risiko	Rp 763,317,000.00
[SUB KEGIATAN] 2.18.05.1.01.0005 Penyelesaian Permasalahan dan Hambatan yang dihadapi Pelaku Usaha dalam merealisasikan Kegiatan Usahanya	
Jumlah Penyelesaian Permasalahan dan Hambatan yang dihadapi Pelaku Usaha dalam merealisasikan Kegiatan Usahanya	Rp 207,630,000.00
[SUB KEGIATAN] 2.18.05.1.01.0004 Pengawasan Penanaman Modal	
Jumlah Kegiatan Usaha dari Pelaku Usaha yang Telah Dianalisa dan Diverifikasi Data, Profil dan Informasi Kegiatan Usaha dari Pelaku DIlakukan Inspeksi Lapangan ; serta DIlakukan Evaluasi Penilaian Kepatuhan Pelaksanaan Perizinan Berusaha	Rp 417,260,000.00
[PROGRAM] 2.18.06 PROGRAM PENGELOLAAN DATA DAN SISTEM INFORMASI PENANAMAN MODAL	
[KEGIATAN] 2.18.06.1.01 Urusan Pengelolaan Data dan Informasi Perizinan dan Non Perizinan Penanaman Modal yang Terintegrasi pada Tingkat Daerah Provinsi	
[SUB KEGIATAN] 2.18.06.1.01.0002 Pengolahan, Penyajian dan Pemanfaatan Data dan Informasi Perizinan Berbasis Sistem Pelayanan Perizinan Berusaha Terintegrasi secara Elektronik	
Jumlah Data dan Informasi Perizinan Berbasis Sistem Pelayanan Perizinan Berusaha Terintegrasi secara Elektronik yang Diolah, Dikaji dan Dimanfaatkan	Rp 45,396,000.00
[SASARAN] Meningkatnya Kualitas Layanan PTSP	
[PROGRAM] 2.18.04 PROGRAM PELAYANAN PENANAMAN MODAL	
[KEGIATAN] 2.18.04.1.01 Penanaman Modal yang Ruang Lingkupnya Lintas Daerah Kabupaten/Kota	
[SUB KEGIATAN] 2.18.04.1.01.0007 Pemantauan, Analisis, Evaluasi, dan Pelaporan di Bidang Perizinan Berusaha Berbasis Risiko	
Jumlah Kegiatan Usaha yang Mendapat Pemantauan, Analisis, Evaluasi, dan Pelaporan di Bidang Perizinan Berusaha Berbasis Risiko Lintas Daerah	Rp 111,845,796.00
[SUB KEGIATAN] 2.18.04.1.01.0006 Penyediaan Pelayanan Perizinan Berusaha melalui Sistem Perizinan Berusaha Berbasis Risiko Terintegrasi secara Elektronik	
Jumlah Pelaku Usaha yang Mendapatkan Pelayanan Perizinan Berusaha melalui Sistem Perizinan Berusaha Berbasis Risiko Terintegrasi secara Elektronik	Rp 41,661,700.00
[KEGIATAN] 2.18.04.1.02 Penanaman Modal yang Menurut Ketentuan Peraturan Perundangan-Undangan Menjadi Kewenangan Daerah Provinsi	
[SUB KEGIATAN] 2.18.04.1.02.0008 Pemantauan, Analisis, Evaluasi, dan Pelaporan di Bidang Perizinan Berusaha Berbasis Risiko	
Evaluasi, dan Pelaporan di Bidang Perizinan Berusaha Berbasis Risiko Lintas Daerah Kabupaten/Kota bagi Kegiatan Usaha dari Pelaku Usaha	Rp 31,500,000.00
[SUB KEGIATAN] 2.18.04.1.02.0007 Penyediaan Pelayanan Perizinan Berusaha melalui Sistem Perizinan Berusaha Berbasis Risiko Terintegrasi secara Elektronik	
Tersedianya Pelayanan Perizinan Berusaha melalui Sistem Perizinan Berusaha Berbasis Risiko Terintegrasi secara Elektronik	Rp 191,654,892.00
[SUB KEGIATAN] 2.18.04.1.02.0006 Penyediaan dan pengelolaan Layanan Konsultasi Perizinan Berusaha Berbasis Risiko	
Jumlah Pelaku Usaha yang Memperoleh Layanan Konsultasi Perizinan Berusaha melalui Sistem Perizinan Berusaha Berbasis Risiko Terintegrasi secara Elektronik	Rp 206,815,800.00
[SUB KEGIATAN] 2.18.04.1.02.0005 Koordinasi dan Sinkronisasi Penetapan Pemberian Fasilitas/Insentif Daerah	

Sub Kegiatan	Pagu 2024
Jumlah Kegiatan Koordinasi dan Sinkronisasi Penentapan Pemberian Fasilitas/Insentif yang menjadi Kewenangan Provinsi	Rp 47,458,600.00
[URUSAN] NON URUSAN	
[TUJUAN] Terwujudnya Tata Kelola Dinas Penanaman Modal dan Pelayanan Terpadu Satu Pintu Yang Bersih, Kuat dan Antisipatif	
[SASARAN] Meningkatnya Kualitas Tata Kelola Dinas Penanaman Modal dan Pelayanan Terpadu Satu Pintu	
[PROGRAM] X.XX.01 PROGRAM PENUNJANG URUSAN PEMERINTAHAN DAERAH PROVINSI	
[KEGIATAN] X.XX.01.1.01 Perencanaan, Penganggaran, dan Evaluasi Kinerja Perangkat Daerah	
[SUB KEGIATAN] X.XX.01.1.01.0007 Evaluasi Kinerja Perangkat Daerah	
Jumlah Laporan Evaluasi Kinerja Perangkat Daerah	Rp 172,474,096.00
[SUB KEGIATAN] X.XX.01.1.01.0006 Koordinasi dan Penyusunan Laporan Capaian Kinerja dan Ikhtisar Realisasi Kinerja SKPD	
Jumlah Laporan Capaian Kinerja dan Ikhtisar Realisasi Kinerja SKPD dan Laporan Hasil Koordinasi Penyusunan Laporan Capaian Kinerja dan Ikhtisar Realisasi Kinerja SKPD	Rp 18,312,600.00
[SUB KEGIATAN] X.XX.01.1.01.0001 Penyusunan Dokumen Perencanaan Perangkat Daerah	
Jumlah Dokumen Perencanaan Perangkat Daerah	Rp 30,000,000.00
[KEGIATAN] X.XX.01.1.02 Administrasi Keuangan Perangkat Daerah	
[SUB KEGIATAN] X.XX.01.1.02.0005 Koordinasi dan Penyusunan Laporan Keuangan Akhir Tahun SKPD	
Jumlah Laporan Keuangan Akhir Tahun SKPD dan Laporan Hasil Koordinasi Penyusunan Laporan Keuangan Akhir Tahun SKPD	Rp 78,577,596.00
[SUB KEGIATAN] X.XX.01.1.02.0002 Penyediaan Administrasi Pelaksanaan Tugas ASN	
Jumlah Dokumen Hasil Penyediaan Administrasi Pelaksanaan Tugas ASN	Rp 491,310,000.00
[SUB KEGIATAN] X.XX.01.1.02.0001 Penyediaan Gaji dan Tunjangan ASN	
Jumlah Orang yang Menerima Gaji dan Tunjangan ASN	Rp 9,811,653,478.00
[KEGIATAN] X.XX.01.1.03 Administrasi Barang Milik Daerah pada Perangkat Daerah	
[SUB KEGIATAN] X.XX.01.1.03.0002 Pengamanan Barang Milik Daerah SKPD	
Jumlah Dokumen Pengamanan Barang Milik Daerah SKPD	Rp 33,237,048.00
[KEGIATAN] X.XX.01.1.05 Administrasi Kepegawaian Perangkat Daerah	
[SUB KEGIATAN] X.XX.01.1.05.0009 Pendidikan dan Pelatihan Pegawai Berdasarkan Tugas dan Fungsi	
Jumlah Pegawai Berdasarkan Tugas dan Fungsi yang Mengikuti Pendidikan dan Pelatihan	Rp 0.00
[SUB KEGIATAN] X.XX.01.1.05.0002 Pengadaan Pakaian Dinas Beserta Atribut Kelengkapannya	
Jumlah Paket Pakaian Dinas Beserta Atribut Kelengkapan	Rp 0.00
[KEGIATAN] X.XX.01.1.06 Administrasi Umum Perangkat Daerah	
[SUB KEGIATAN] X.XX.01.1.06.0009 Penyelenggaraan Rapat Koordinasi dan Konsultasi SKPD	
Jumlah Laporan Penyelenggaraan Rapat Koordinasi dan Konsultasi SKPD	Rp 189,576,921.00
[SUB KEGIATAN] X.XX.01.1.06.0008 Fasilitasi Kunjungan Tamu	
Jumlah Laporan Fasilitasi Kunjungan Tamu	Rp 13,385,625.00
[SUB KEGIATAN] X.XX.01.1.06.0006 Penyediaan Bahan Bacaan dan Peraturan Perundang-Undangan	
Jumlah Dokumen Bahan Bacaan dan Peraturan Perundang-Undangan yang Disediakan	Rp 21,360,000.00
[SUB KEGIATAN] X.XX.01.1.06.0005 Penyediaan Barang Cetakan dan Penggandaan	
Jumlah Paket Barang Cetakan dan Penggandaan yang Disediakan	Rp 14,860,000.00
[SUB KEGIATAN] X.XX.01.1.06.0004 Penyediaan Bahan Logistik Kantor	
Jumlah Paket Bahan Logistik Kantor yang Disediakan	Rp 42,718,800.00
[SUB KEGIATAN] X.XX.01.1.06.0003 Penyediaan Peralatan Rumah Tangga	
Jumlah Paket Peralatan Rumah Tangga yang Disediakan	Rp 0.00
[SUB KEGIATAN] X.XX.01.1.06.0002 Penyediaan Peralatan dan Perlengkapan Kantor	
Jumlah Paket Peralatan dan Perlengkapan Kantor yang Disediakan	Rp 0.00
[SUB KEGIATAN] X.XX.01.1.06.0001 Penyediaan Komponen Instalasi Listrik/Penerangan Bangunan Kantor	
Jumlah Paket Komponen Instalasi Listrik/Penerangan Bangunan Kantor yang Disediakan	Rp 4,500,000.00
[KEGIATAN] X.XX.01.1.07 Pengadaan Barang Milik Daerah Penunjang Urusan Pemerintah Daerah	
[SUB KEGIATAN] X.XX.01.1.07.0011 Pengadaan Sarana dan Prasarana Pendukung Gedung Kantor atau Bangunan Lainnya	
Jumlah Unit Sarana dan Prasarana Pendukung Gedung Kantor atau Bangunan Lainnya yang Disediakan	Rp 80,015,760.00
[SUB KEGIATAN] X.XX.01.1.07.0002 Pengadaan Kendaraan Dinas Operasional atau Lapangan	
Jumlah Unit Kendaraan Dinas Operasional atau Lapangan yang Disediakan	Rp 0.00
[KEGIATAN] X.XX.01.1.08 Penyediaan Jasa Penunjang Urusan Pemerintahan Daerah	
[SUB KEGIATAN] X.XX.01.1.08.0004 Penyediaan Jasa Pelayanan Umum Kantor	
Jumlah Laporan Penyediaan Jasa Pelayanan Umum Kantor yang Disediakan	Rp 968,718,536.00
[SUB KEGIATAN] X.XX.01.1.08.0003 Penyediaan Jasa Peralatan dan Perlengkapan Kantor	
Jumlah Laporan Penyediaan Jasa Peralatan dan Perlengkapan Kantor yang Disediakan	Rp 79,140,000.00
[SUB KEGIATAN] X.XX.01.1.08.0002 Penyediaan Jasa Komunikasi, Sumber Daya Air dan Listrik	
Jumlah Laporan Penyediaan Jasa Komunikasi, Sumber Daya Air dan Listrik yang Disediakan	Rp 207,041,025.00
[SUB KEGIATAN] X.XX.01.1.08.0001 Penyediaan Jasa Surat Menyurat	
Jumlah Laporan Penyediaan Jasa Surat Menyurat	Rp 0.00
[KEGIATAN] X.XX.01.1.09 Pemeliharaan Barang Milik Daerah Penunjang Urusan Pemerintahan Daerah	
[SUB KEGIATAN] X.XX.01.1.09.0009 Pemeliharaan/Rehabilitasi Gedung Kantor dan Bangunan Lainnya	
Jumlah Gedung Kantor dan Bangunan Lainnya yang Dipelihara/Direhabilitasi	Rp 33,237,048.00
[SUB KEGIATAN] X.XX.01.1.09.0006 Pemeliharaan Peralatan dan Mesin Lainnya	
Jumlah Peralatan dan Mesin Lainnya yang Dipelihara	Rp 5,840,000.00
[SUB KEGIATAN] X.XX.01.1.09.0001 Penyediaan Jasa Pemeliharaan, Biaya Pemeliharaan dan Pajak Kendaraan Perorangan Dinas atau Kendaraan Dinas Jabatan	
Jumlah Kendaraan Perorangan Dinas atau Kendaraan Dinas Jabatan yang Dipelihara dan Dibayarkan Pajaknya	Rp 113,500,000.00
[OPD] Dinas Kepemudaan dan Olahraga	
[URUSAN] URUSAN PEMERINTAHAN BIDANG KEPEMUDAAN DAN OLAHRAGA	
[TUJUAN] Kualitas Daya Saing Pemuda dan Prestasi Olahraga	

Sub Kegiatan	Pagu 2024
[SASARAN] Meningkatkan Kualitas Pemuda	
[PROGRAM] 2.19.02 PROGRAM PENGEMBANGAN KAPASITAS DAYA SAING KEPEMUDAAN	
[KEGIATAN] 2.19.02.1.01 Penyadaran, Pemberdayaan, dan Pengembangan Pemuda dan Kepemudaan Kewenangan Provinsi	
[SUB KEGIATAN] 2.19.02.1.01.0015 Koordinasi, Sinkronisasi, dan Penyelenggaraan Pengembangan Kewirausahaan Pemuda Bagi Wirausaha Muda Tingkat Provinsi	
Jumlah Wirausaha Muda Tingkat Provinsi Yang Difasilitasi Pengembangan Kewirausahaan Pemuda	Rp 199,377,500.00
[SUB KEGIATAN] 2.19.02.1.01.0013 Koordinasi, Sinkronisasi dan Penyelenggaraan Pengembangan Kepeloporan Pemuda bagi Pemuda Pelopor Tingkat Provinsi	
Jumlah Pemuda Pelopor Tingkat Provinsi Dari Seluruh Kabupaten/Kota Yang difasilitasi dalam Pengembangan Kepeloporan Pemuda	Rp 219,827,200.00
[SUB KEGIATAN] 2.19.02.1.01.0012 Koordinasi, Sinkronisasi dan Penyelenggaraan Pengembangan kepemimpinan pemuda tingkat provinsi	
Persentase efektifitas penyelenggaraan koordinasi dan sinkronisasi pengembangan kepemimpinan pemuda	Rp 98,719,500.00
[SUB KEGIATAN] 2.19.02.1.01.0011 Pelaksanaan Koordinasi Strategis Lintas Sektor Penyelenggaraan Pelayanan Kepemudaan melalui pembentukan tim koordinasi provinsi Penyelenggaraan Pelayanan Kepemudaan serta penyusunan dan implementasi Rencana Aksi Daerah/RAD Tingkat Provinsi	
Jumlah dokumen hasil Pelaksanaan Koordinasi Strategis Lintas Sektor Penyelenggaraan Pelayanan Kepemudaan di provinsi	Rp 96,024,000.00
[SUB KEGIATAN] 2.19.02.1.01.0010 Pemberian Penghargaan Kepemudaan bagi yang berprestasi dan/atau berjasa dalam memajukan potensi pemuda	
Jumlah yang menerima penghargaan pemuda	Rp 0.00
[SUB KEGIATAN] 2.19.02.1.01.0005 Perencanaan, Pengadaan, Pemanfaatan, Pemeliharaan, dan Pengawasan Prasarana dan Sarana Kepemudaan Provinsi	
Jumlah Sarana dan Prasarana Kepemudaan Provinsi yang Terkelola dan Termanfaatkan	Rp 0.00
[SUB KEGIATAN] 2.19.02.1.01.0003 Koordinasi, Sinkronisasi dan Penyelenggaraan Peningkatan Kapasitas Daya Saing Pemuda Kader Provinsi	
Jumlah Pemuda Kader Provinsi dari Seluruh Kabupaten/Kota yang Ditingkatkan Kapasitas Daya Saingnya	Rp 696,004,200.00
[KEGIATAN] 2.19.02.1.02 Pemberdayaan dan Pengembangan Organisasi Kepemudaan Tingkat Daerah Provinsi	
[SUB KEGIATAN] 2.19.02.1.02.0004 Koordinasi, sinkronisasi, dan penyelenggaran pengembangan manajemen kelembagaan organisasi kepemudaan tingkat provinsi	
Jumlah organisasi kepemudaan yang difasilitasi dalam pengembangan manajemen kelembagaan organisasi kepemudaan tingkat provinsi	Rp 0.00
[SUB KEGIATAN] 2.19.02.1.02.0003 Koordinasi, Sinkronisasi, dan penyelenggaraan Pemberdayaan organisasi kepemudaan melalui kemitraan berbasis peneguhan kemandirian ekonomi pemuda	
Persentase organisasi kepemudaan yang diberdayakan melalui kemitraan berbasis peneguhan kemandirian ekonomi pemuda	Rp 75,000,000.00
[PROGRAM] 2.19.04 PROGRAM PENGEMBANGAN KAPASITAS KEPRAMUKAAN	
[KEGIATAN] 2.19.04.1.01 Pembinaan dan Pengembangan Organisasi Kepramukaan	
[SUB KEGIATAN] 2.19.04.1.01.0002 Peningkatan Kapasitas Organisasi Kepramukaan Provinsi	
Jumlah Organisasi Kepramukaan Provinsi yang Meningkat Kapasitasnya	Rp 1,194,692,500.00
[SASARAN] Meningkatkan Prestasi Olahraga	
[PROGRAM] 2.19.03 PROGRAM PENGEMBANGAN DAYA SAING KEOLAHRAGAAN	
[KEGIATAN] 2.19.03.1.01 Pembinaan dan Pengembangan Olahraga Pendidikan pada Jenjang Pendidikan yang Menjadi Kewenangan Daerah Provinsi	
[SUB KEGIATAN] 2.19.03.1.01.0004 Koordinasi dan sinkronisasi penyediaan prasarana olahraga melalui perencanaan, pengadaan, pemanfaatan, pemeliharaan, dan pengawasan Prasarana Olahraga di tingkat provinsi	
Jumlah prasarana olahraga di tingkat provinsi yang tersedia	Rp 438,511,000.00
[SUB KEGIATAN] 2.19.03.1.01.0002 Koordinasi, Sinkronisasi dan Pelaksanaan Pemberdayaan Perkumpulan Olahraga dan Penyelenggaraan Kompetisi oleh Satuan Pendidikan Menengah dan Khusus	
Jumlah Dokumen Hasil Penyelenggaraan Kompetisi Olahraga oleh Perkumpulan Olahraga dan Satuan Pendidikan Menengah dan Khusus	Rp 346,860,500.00
[SUB KEGIATAN] 2.19.03.1.01.0001 Koordinasi, Sinkronisasi dan Pelaksanaan Pembentukan dan Pengembangan Pusat Pembinaan dan Pelatihan Olahraga serta Sekolah Olahraga yang Diselenggarakan oleh Masyarakat dan Dunia Usaha	
Jumlah Pusat Pembinaan dan Pelatihan Olahraga serta Sekolah Olahraga yang Diselenggarakan oleh Masyarakat dan Dunia Usaha yang Dikembangkan	Rp 2,177,836,000.00
[KEGIATAN] 2.19.03.1.02 Penyelenggaraan Kejuaraan Olahraga	
[SUB KEGIATAN] 2.19.03.1.02.0006 Penyelenggaraan Pekan dan Kejuaraan Olahraga Tingkat Nasional dan Provinsi	
Jumlah Pekan dan Kejuaraan Olahraga Tingkat Nasional dan Provinsi yang terselenggara	Rp 5,261,198,800.00
[SUB KEGIATAN] 2.19.03.1.02.0005 Penyelenggaraan Pekan dan Kejuaraan Paralimpik Pelajar Tingkat Provinsi	
Jumlah Pekan dan Kejuaraan Paralimpik Pelajar Tingkat Provinsi	Rp 0.00
[SUB KEGIATAN] 2.19.03.1.02.0004 Keikutsertaan anggota kontingen provinsi dalam Penyelenggaraan pekan dan kejuaraan olahraga	
Jumlah anggota kontingen provinsi yang ikut serta dalam Penyelenggaraan pekan dan kejuaraan olahraga	Rp 1,200,954,000.00
[KEGIATAN] 2.19.03.1.03 Pembinaan dan Pengembangan Olahraga Prestasi Tingkat Nasional	
[SUB KEGIATAN] 2.19.03.1.03.0008 Penyediaan data Keolahragaan terpadu di provinsi	
Jumlah dokumen penyediaan data Keolahragaan terpadu di provinsi	Rp 71,199,600.00
[SUB KEGIATAN] 2.19.03.1.03.0007 Pemusatan Latihan Daerah yang terintegrasi dengan pengembangan Ilmu Pengetahuan dan Teknologi Keolahragaan (Sport Science)	
Jumlah Pemusatan Latihan Daerah yang terintegrasi dengan pengembangan Ilmu Pengetahuan dan Teknologi Keolahragaan (Sport Science)	Rp 0.00
[SUB KEGIATAN] 2.19.03.1.03.0006 Pemberian Penghargaan olahraga bagi yang berprestasi dan/atau berjasa dalam memajukan Olahraga	
Jumlah penerima Penghargaan olahraga	Rp 0.00
[KEGIATAN] 2.19.03.1.04 Pembinaan dan Pengembangan Organisasi Olahraga	
[SUB KEGIATAN] 2.19.03.1.04.0005 Pelaksanaan Standar nasional pengelolaan Organisasi Keolahragaan di provinsi	
Jumlah dokumen pelaksanaan Standar nasional pengelolaan Organisasi Keolahragaan di provinsi	Rp 209,224,000.00
[SUB KEGIATAN] 2.19.03.1.04.0003 Peningkatan Kerja Sama Organisasi Keolahragaan Provinsi dengan Lembaga Terkait	

Sub Kegiatan	Pagu 2024
Jumlah Dokumen Hasil Peningkatan Kerja Sama Organisasi Keolahragaan Provinsi dengan Lembaga Terkait	Rp 18,482,950,000.00
[URUSAN] NON URUSAN	
[TUJUAN] Mewujudkan Akuntabilitas Kinerja Dinas Kepemudaan dan Olahraga	
[SASARAN] Meningkatnya Akuntabilitas Kinerja Dinas Kepemudaan Dan Olahraga	
[PROGRAM] X.XX.01 PROGRAM PENUNJANG URUSAN PEMERINTAHAN DAERAH PROVINSI	
[KEGIATAN] X.XX.01.1.01 Perencanaan, Penganggaran, dan Evaluasi Kinerja Perangkat Daerah	
[SUB KEGIATAN] X.XX.01.1.01.0007 Evaluasi Kinerja Perangkat Daerah	
Jumlah Laporan Evaluasi Kinerja Perangkat Daerah	Rp 75,625,620.00
[SUB KEGIATAN] X.XX.01.1.01.0006 Koordinasi dan Penyusunan Laporan Capaian Kinerja dan Ikhtisar Realisasi Kinerja SKPD	
Jumlah Laporan Capaian Kinerja dan Ikhtisar Realisasi Kinerja SKPD dan Laporan Hasil Koordinasi Penyusunan Laporan Capaian Kinerja dan Ikhtisar Realisasi Kinerja SKPD	Rp 63,684,038.00
[SUB KEGIATAN] X.XX.01.1.01.0001 Penyusunan Dokumen Perencanaan Perangkat Daerah	
Jumlah Dokumen Perencanaan Perangkat Daerah	Rp 34,986,000.00
[KEGIATAN] X.XX.01.1.02 Administrasi Keuangan Perangkat Daerah	
[SUB KEGIATAN] X.XX.01.1.02.0005 Koordinasi dan Penyusunan Laporan Keuangan Akhir Tahun SKPD	
Jumlah Laporan Keuangan Akhir Tahun SKPD dan Laporan Hasil Koordinasi Penyusunan Laporan Keuangan Akhir Tahun SKPD	Rp 24,222,000.00
[SUB KEGIATAN] X.XX.01.1.02.0002 Penyediaan Administrasi Pelaksanaan Tugas ASN	
Jumlah Dokumen Hasil Penyediaan Administrasi Pelaksanaan Tugas ASN	Rp 906,893,772.00
[SUB KEGIATAN] X.XX.01.1.02.0001 Penyediaan Gaji dan Tunjangan ASN	
Jumlah Orang yang Menerima Gaji dan Tunjangan ASN	Rp 8,720,121,016.00
[KEGIATAN] X.XX.01.1.03 Administrasi Barang Milik Daerah pada Perangkat Daerah	
[SUB KEGIATAN] X.XX.01.1.03.0002 Pengamanan Barang Milik Daerah SKPD	
Jumlah Dokumen Pengamanan Barang Milik Daerah SKPD	Rp 299,133,432.00
[KEGIATAN] X.XX.01.1.05 Administrasi Kepegawaian Perangkat Daerah	
[SUB KEGIATAN] X.XX.01.1.05.0009 Pendidikan dan Pelatihan Pegawai Berdasarkan Tugas dan Fungsi	
Jumlah Pegawai Berdasarkan Tugas dan Fungsi yang Mengikuti Pendidikan dan Pelatihan	Rp 20,000,000.00
[SUB KEGIATAN] X.XX.01.1.05.0002 Pengadaan Pakaian Dinas Beserta Atribut Kelengkapannya	
Jumlah Paket Pakaian Dinas Beserta Atribut Kelengkapan	Rp 66,690,000.00
[KEGIATAN] X.XX.01.1.06 Administrasi Umum Perangkat Daerah	
[SUB KEGIATAN] X.XX.01.1.06.0011 Dukungan Pelaksanaan Sistem Pemerintahan Berbasis Elektronik pada SKPD	
Jumlah Dokumen Dukungan Pelaksanaan Sistem Pemerintahan Berbasis Elektronik pada SKPD	Rp 143,274,700.00
[SUB KEGIATAN] X.XX.01.1.06.0009 Penyelenggaraan Rapat Koordinasi dan Konsultasi SKPD	
Jumlah Laporan Penyelenggaraan Rapat Koordinasi dan Konsultasi SKPD	Rp 653,617,000.00
[SUB KEGIATAN] X.XX.01.1.06.0008 Fasilitasi Kunjungan Tamu	
Jumlah Laporan Fasilitasi Kunjungan Tamu	Rp 36,632,000.00
[SUB KEGIATAN] X.XX.01.1.06.0006 Penyediaan Bahan Bacaan dan Peraturan Perundang-Undangan	
Jumlah Dokumen Bahan Bacaan dan Peraturan Perundang-Undangan yang Disediakan	Rp 0.00
[SUB KEGIATAN] X.XX.01.1.06.0005 Penyediaan Barang Cetakan dan Penggandaan	
Jumlah Paket Barang Cetakan dan Penggandaan yang Disediakan	Rp 750,000,000.00
[SUB KEGIATAN] X.XX.01.1.06.0004 Penyediaan Bahan Logistik Kantor	
Jumlah Paket Bahan Logistik Kantor yang Disediakan	Rp 50,000,000.00
[SUB KEGIATAN] X.XX.01.1.06.0003 Penyediaan Peralatan Rumah Tangga	
Jumlah Paket Peralatan Rumah Tangga yang Disediakan	Rp 35,000,000.00
[SUB KEGIATAN] X.XX.01.1.06.0002 Penyediaan Peralatan dan Perlengkapan Kantor	
Jumlah Paket Peralatan dan Perlengkapan Kantor yang Disediakan	Rp 117,128,379.00
[KEGIATAN] X.XX.01.1.07 Pengadaan Barang Milik Daerah Penunjang Urusan Pemerintah Daerah	
[SUB KEGIATAN] X.XX.01.1.07.0010 Pengadaan Sarana dan Prasarana Gedung Kantor atau Bangunan Lainnya	
Jumlah Unit Sarana dan Prasarana Gedung Kantor atau Bangunan Lainnya yang Disediakan	Rp 500,000,100.00
[SUB KEGIATAN] X.XX.01.1.07.0001 Pengadaan Kendaraan Perorangan Dinas atau Kendaraan Dinas Jabatan	
Jumlah Unit Kendaraan Perorangan Dinas atau Kendaraan Dinas Jabatan yang Disediakan	Rp 0.00
[SUB KEGIATAN] X.XX.01.1.07.0005 Pengadaan Mebel	
Jumlah Paket Mebel yang Disediakan	Rp 0.00
[KEGIATAN] X.XX.01.1.08 Penyediaan Jasa Penunjang Urusan Pemerintahan Daerah	
[SUB KEGIATAN] X.XX.01.1.08.0004 Penyediaan Jasa Pelayanan Umum Kantor	
Jumlah Laporan Penyediaan Jasa Pelayanan Umum Kantor yang Disediakan	Rp 2,862,483,728.00
[SUB KEGIATAN] X.XX.01.1.08.0003 Penyediaan Jasa Peralatan dan Perlengkapan Kantor	
Jumlah Laporan Penyediaan Jasa Peralatan dan Perlengkapan Kantor yang Disediakan	Rp 50,000,000.00
[SUB KEGIATAN] X.XX.01.1.08.0002 Penyediaan Jasa Komunikasi, Sumber Daya Air dan Listrik	
Jumlah Laporan Penyediaan Jasa Komunikasi, Sumber Daya Air dan Listrik yang Disediakan	Rp 230,000,000.00
[SUB KEGIATAN] X.XX.01.1.08.0001 Penyediaan Jasa Surat Menyurat	
Jumlah Laporan Penyediaan Jasa Surat Menyurat	Rp 0.00
[KEGIATAN] X.XX.01.1.09 Pemeliharaan Barang Milik Daerah Penunjang Urusan Pemerintahan Daerah	
[SUB KEGIATAN] X.XX.01.1.09.0010 Pemeliharaan/Rehabilitasi Sarana dan Prasarana Gedung Kantor atau Bangunan Lainnya	
Jumlah Sarana dan Prasarana Gedung Kantor atau Bangunan Lainnya yang Dipelihara/Direhabilitasi	Rp 0.00
[SUB KEGIATAN] X.XX.01.1.09.0007 Pemeliharaan Aset Tetap Lainnya	
Jumlah Aset Tetap Lainnya yang Dipelihara	Rp 100,000,000.00
[SUB KEGIATAN] X.XX.01.1.09.0001 Penyediaan Jasa Pemeliharaan, Biaya Pemeliharaan dan Pajak Kendaraan Perorangan Dinas atau Kendaraan Dinas Jabatan	
Jumlah Kendaraan Perorangan Dinas atau Kendaraan Dinas Jabatan yang Dipelihara dan Dibayarkan Pajaknya	Rp 200,000,000.00
[OPD] Dinas Kebudayaan	

Sub Kegiatan	Pagu 2024
[URUSAN] URUSAN PEMERINTAHAN BIDANG KEBUDAYAAN	
[TUJUAN] Peningkatan Pengembangan Pelestarian Budaya Melayu	
[SASARAN] Meningkatnya Pembinaan dan Pemanfaatan Budaya Kearifan Lokal	
[PROGRAM] 2.22.03 PROGRAM PENGEMBANGAN KESENIAN TRADISIONAL	
[KEGIATAN] 2.22.03.1.01 Pembinaan Kesenian yang Masyarakat Pelakunya Lintas Daerah Kabupaten/Kota	
[SUB KEGIATAN] 2.22.03.1.01.0003 Peningkatan Kapasitas Tata Kelola Lembaga Kesenian Tradisional	
Jumlah Lembaga Kesenian Tradisional yang Ditingkatkan Kapasitasnya	Rp 5,297,418,444.00
[SUB KEGIATAN] 2.22.03.1.01.0002 Standardisasi dan Sertifikasi Sumber Daya Manusia Kesenian Tradisional sesuai dengan Kebutuhan dan Tuntutan	
Jumlah Sumber Daya Manusia Kesenian Tradisonal yang Mengikuti Proses Standarisasi	Rp 52,384,812.00
[SUB KEGIATAN] 2.22.03.1.01.0001 Peningkatan Pendidikan dan Pelatihan Sumber Daya Manusia Kesenian Tradisional	
Jumlah Sumber Daya Manusia Kesenian Tradisional yang Mendapat Pendidikan dan Pelatihan (Ditingkatkan Kompetensinya)	Rp 178,857,000.00
[SASARAN] Menigkatnya Potensi Pengembangan dan Pengelolaan Kebudayaan Melayu	
[PROGRAM] 2.22.02 PROGRAM PENGEMBANGAN KEBUDAYAAN	
[KEGIATAN] 2.22.02.1.01 Pengelolaan Kebudayaan yang Masyarakat Pelakunya Lintas Daerah Kabupaten/Kota dalam 1 (satu) Daerah Provinsi	
[SUB KEGIATAN] 2.22.02.1.01.0002 Pembinaan Sumber Daya Manusia, Lembaga, dan Pranata Kebudayaan	
Jumlah Peserta Pembinaan Sumber Daya Manusia, Lembaga, dan Pranata Kebudayaan	Rp 0.00
[SUB KEGIATAN] 2.22.02.1.01.0001 Pelindungan, Pengembangan, Pemanfaatan Objek Pemajuan Kebudayaan	
Jumlah Objek Pemajuan Kebudayaan yang Dilindungi, Dikembangkan dan Dimanfaatkan	Rp 927,498,700.00
[KEGIATAN] 2.22.02.1.02 Pelestarian Kesenian Tradisional yang Masyarakat Pelakunya Lintas Kabupaten/Kota dalam Daerah Provinsi	
[SUB KEGIATAN] 2.22.02.1.02.0002 Pembinaan Sumber Daya Manusia, Lembaga, dan Pranata Tradisional	
Jumlah Laporan Hasil Pembinaan Sumber Daya Manusia, Lembaga, dan Pranata Tradisional	Rp 0.00
[SUB KEGIATAN] 2.22.02.1.02.0001 Pelindungan, Pengembangan, Pemanfaatan Objek Pemajuan Tradisi Budaya	
Jumlah Objek Pemajuan Tradisi Budaya yang Dilakukan Pelindungan, Pengembangan dan Pemanfaatan	Rp 119,521,448.00
[SUB KEGIATAN] 2.22.02.1.02.0003 Pemberian Penghargaan Kepada Pihak yang Berprestasi atau Berkontribusi Luar Biasa Sesuai Dengan Prestasi dan Kontribusinya dalam Pemajuan Kebudayaan	
Jumlah Orang/Lembaga yang Diberi Penghargaan untuk Mereka yang Berjasa dalam Pemajuan Kebudayaan	Rp 98,494,000.00
[KEGIATAN] 2.22.02.1.03 Pembinaan Lembaga Adat yang Penganutnya Lintas Daerah Kabupaten/Kota dalam 1 (satu) Daerah Provinsi	
[SUB KEGIATAN] 2.22.02.1.03.0003 Penyediaan Sarana dan Prasarana Pembinaan Lembaga Adat	
Jumlah Sarana dan Prasarana Lembaga Adat yang Disediakan/Difasilitasi	Rp 50,000,000.00
[SUB KEGIATAN] 2.22.02.1.03.0002 Pembinaan Sumber Daya Manusia, Lembaga, dan Pranata Adat	
Jumlah Sumber Daya Manusia, Lembaga, dan Pranata Adat yang Dibina	Rp 194,101,600.00
[SUB KEGIATAN] 2.22.02.1.03.0001 Pelindungan, Pengembangan, Pemanfaatan Objek Pemajuan Lembaga Adat	
Jumlah Objek Pemajuan Lembaga Adat yang telah Dilakukan Pelindungan, Pengembangan dan Pemanfaatan	Rp 1,000,000,000.00
[PROGRAM] 2.22.04 PROGRAM PEMBINAAN SEJARAH	
[KEGIATAN] 2.22.04.1.01 Pembinaan Sejarah Lokal Provinsi	
[SUB KEGIATAN] 2.22.04.1.01.0004 Fasilitasi Peningkatan Penulisan Sejarah Lokal	
Jumlah Penulisan Sejarah Lokal Jumlah Dokumen Hasil Penulisan Sejarah Lokal	Rp 192,348,600.00
[SUB KEGIATAN] 2.22.04.1.01.0003 Peningkatan Akses Masyarakat terhadap Data dan Informasi Sejarah	
Jumlah Dokumen Data dan Informasi Sejarah yang dapat diakses Masyarakat	Rp 0.00
[SUB KEGIATAN] 2.22.04.1.01.0002 Penyediaan Sarana dan Prasarana Pembinaan Sejarah	
Jumlah Sarana dan Prasarana Pembinaan Sejarah	Rp 0.00
[SUB KEGIATAN] 2.22.04.1.01.0001 Pemberdayaan Sumber Daya Manusia dan Lembaga Sejarah Lokal Provinsi	
Jumlah Sumber Daya Manusia dan Lembaga Sejarah Lokal Provinsi yang Diberdayakan	Rp 0.00
[PROGRAM] 2.22.05 PROGRAM PELESTARIAN DAN PENGELOLAAN CAGAR BUDAYA	
[KEGIATAN] 2.22.05.1.01 Penetapan Cagar Budaya Peringkat Provinsi	
[SUB KEGIATAN] 2.22.05.1.01.0002 Penetapan Cagar Budaya	
Jumlah Objek Cagar Budaya yang Ditetapkan	Rp 159,221,900.00
[SUB KEGIATAN] 2.22.05.1.01.0001 Pendaftaran Objek Diduga Cagar Budaya	
Jumlah Objek Diduga Cagar Budaya yang Didaftarkan	Rp 0.00
[KEGIATAN] 2.22.05.1.02 Pengelolaan Cagar Budaya Peringkat Provinsi	
[SUB KEGIATAN] 2.22.05.1.02.0004 Pembinaan dan Peningkatan Kapasitas Tenaga Pelestari Cagar Budaya	
Jumlah Tenaga Pelestari Cagar Budaya yang Dibina dan Ditingkatkan Kapasitasnya	Rp 499,484,992.00
[SUB KEGIATAN] 2.22.05.1.02.0003 Pemanfaatan Cagar Budaya	
Jumlah Objek Cagar Budaya yang Dimanfaatkan	Rp 0.00
[SUB KEGIATAN] 2.22.05.1.02.0002 Pengembangan Cagar Budaya	
Jumlah Objek Cagar Budaya yang Dikembangkan	Rp 0.00
[SUB KEGIATAN] 2.22.05.1.02.0001 Pelindungan Cagar Budaya	
Jumlah Objek Cagar Budaya yang Diregistrasi	Rp 274,772,434.00
[KEGIATAN] 2.22.05.1.03 Penerbitan Izin Membawa Cagar Budaya Ke Luar Daerah Provinsi	
[SUB KEGIATAN] 2.22.05.1.03.0001 Penerbitan Izin membawa Cagar Budaya Ke Luar Daerah Provinsi	
Jumlah Objek Cagar Budaya yang Mendapatkan Perizinan ke Luar Daerah Provinsi	Rp 0.00
[PROGRAM] 2.22.06 PROGRAM PENGELOLAAN PERMUSEUMAN	
[KEGIATAN] 2.22.06.1.01 Pengelolaan Museum Provinsi	
[SUB KEGIATAN] 2.22.06.1.01.0004 Penyediaan dan Pemeliharaan Sarana dan Prasarana Museum	
Jumlah Sarana dan Prasarana Museum yang Tersedia	Rp 394,155,744.00
[SUB KEGIATAN] 2.22.06.1.01.0003 Peningkatan Pelayanan dan Akses Masyarakat terhadap Museum	
Jumlah Pelayanan dan Akses Masyarakat terhadap Museum	Rp 0.00
[SUB KEGIATAN] 2.22.06.1.01.0001 Pelindungan, Pengembangan, dan Pemanfataan Koleksi Secara Terpadu	

Sub Kegiatan	Pagu 2024
Jumlah Koleksi Museum yang Dilakukan Pelindungan, Pengembangan, dan Pemanfataan	Rp 0.00
[URUSAN] NON URUSAN	
[TUJUAN] Meningkatnya akuntabilitas kinerja instansi Dinas Kebudayaan	
[SASARAN] Meningkatnya Tingkat Kelancaran Pelayanan Administrasi Kantor	
[PROGRAM] X.XX.01 PROGRAM PENUNJANG URUSAN PEMERINTAHAN DAERAH PROVINSI	
[KEGIATAN] X.XX.01.1.01 Perencanaan, Penganggaran, dan Evaluasi Kinerja Perangkat Daerah	
[SUB KEGIATAN] X.XX.01.1.01.0001 Penyusunan Dokumen Perencanaan Perangkat Daerah	
Jumlah Dokumen Perencanaan Perangkat Daerah	Rp 0.00
[SUB KEGIATAN] X.XX.01.1.01.0007 Evaluasi Kinerja Perangkat Daerah	
Jumlah Laporan Evaluasi Kinerja Perangkat Daerah	Rp 50,926,000.00
[SUB KEGIATAN] X.XX.01.1.01.0003 Koordinasi dan Penyusunan Dokumen Perubahan RKA-SKPD	
Jumlah Dokumen Perubahan RKA-SKPD dan Laporan Hasil Koordinasi Penyusunan Dokumen Perubahan RKA-SKPD	Rp 31,231,080.00
[SUB KEGIATAN] X.XX.01.1.01.0006 Koordinasi dan Penyusunan Laporan Capaian Kinerja dan Ikhtisar Realisasi Kinerja SKPD	
Jumlah Laporan Capaian Kinerja dan Ikhtisar Realisasi Kinerja SKPD dan Laporan Hasil Koordinasi Penyusunan Laporan Capaian Kinerja dan Ikhtisar Realisasi Kinerja SKPD	Rp 414,467,048.00
[KEGIATAN] X.XX.01.1.02 Administrasi Keuangan Perangkat Daerah	
[SUB KEGIATAN] X.XX.01.1.02.0002 Penyediaan Administrasi Pelaksanaan Tugas ASN	
Jumlah Dokumen Hasil Penyediaan Administrasi Pelaksanaan Tugas ASN	Rp 480,528,000.00
[SUB KEGIATAN] X.XX.01.1.02.0001 Penyediaan Gaji dan Tunjangan ASN	
Jumlah Orang yang Menerima Gaji dan Tunjangan ASN	Rp 8,083,295,589.00
[KEGIATAN] X.XX.01.1.05 Administrasi Kepegawaian Perangkat Daerah	
[SUB KEGIATAN] X.XX.01.1.05.0009 Pendidikan dan Pelatihan Pegawai Berdasarkan Tugas dan Fungsi	
Jumlah Pegawai Berdasarkan Tugas dan Fungsi yang Mengikuti Pendidikan dan Pelatihan	Rp 48,809,750.00
[SUB KEGIATAN] X.XX.01.1.05.0002 Pengadaan Pakaian Dinas Beserta Atribut Kelengkapannya	
Jumlah Paket Pakaian Dinas Beserta Atribut Kelengkapan	Rp 60,225,000.00
[KEGIATAN] X.XX.01.1.06 Administrasi Umum Perangkat Daerah	
[SUB KEGIATAN] X.XX.01.1.06.0011 Dukungan Pelaksanaan Sistem Pemerintahan Berbasis Elektronik pada SKPD	
Jumlah Dokumen Dukungan Pelaksanaan Sistem Pemerintahan Berbasis Elektronik pada SKPD	Rp 113,284,000.00
[SUB KEGIATAN] X.XX.01.1.06.0009 Penyelenggaraan Rapat Koordinasi dan Konsultasi SKPD	
Jumlah Laporan Penyelenggaraan Rapat Koordinasi dan Konsultasi SKPD	Rp 317,517,336.00
[SUB KEGIATAN] X.XX.01.1.06.0006 Penyediaan Bahan Bacaan dan Peraturan Perundang-Undangan	
Jumlah Dokumen Bahan Bacaan dan Peraturan Perundang-Undangan yang Disediakan	Rp 30,000,000.00
[SUB KEGIATAN] X.XX.01.1.06.0005 Penyediaan Barang Cetakan dan Penggandaan	
Jumlah Paket Barang Cetakan dan Penggandaan yang Disediakan	Rp 207,658,000.00
[SUB KEGIATAN] X.XX.01.1.06.0004 Penyediaan Bahan Logistik Kantor	
Jumlah Paket Bahan Logistik Kantor yang Disediakan	Rp 279,996,400.00
[SUB KEGIATAN] X.XX.01.1.06.0003 Penyediaan Peralatan Rumah Tangga	
Jumlah Paket Peralatan Rumah Tangga yang Disediakan	Rp 20,000,000.00
[SUB KEGIATAN] X.XX.01.1.06.0002 Penyediaan Peralatan dan Perlengkapan Kantor	
Jumlah Paket Peralatan dan Perlengkapan Kantor yang Disediakan	Rp 0.00
[SUB KEGIATAN] X.XX.01.1.06.0001 Penyediaan Komponen Instalasi Listrik/Penerangan Bangunan Kantor	
Jumlah Paket Komponen Instalasi Listrik/Penerangan Bangunan Kantor yang Disediakan	Rp 22,670,500.00
[KEGIATAN] X.XX.01.1.07 Pengadaan Barang Milik Daerah Penunjang Urusan Pemerintah Daerah	
[SUB KEGIATAN] X.XX.01.1.07.0006 Pengadaan Peralatan dan Mesin Lainnya	
Jumlah Unit Peralatan dan Mesin Lainnya yang Disediakan	Rp 73,815,470.00
[SUB KEGIATAN] X.XX.01.1.07.0005 Pengadaan Mebel	
Jumlah Paket Mebel yang Disediakan	Rp 0.00
[SUB KEGIATAN] X.XX.01.1.07.0002 Pengadaan Kendaraan Dinas Operasional atau Lapangan	
Jumlah Unit Kendaraan Dinas Operasional atau Lapangan yang Disediakan	Rp 603,000,000.00
[KEGIATAN] X.XX.01.1.08 Penyediaan Jasa Penunjang Urusan Pemerintahan Daerah	
[SUB KEGIATAN] X.XX.01.1.08.0004 Penyediaan Jasa Pelayanan Umum Kantor	
Jumlah Laporan Penyediaan Jasa Pelayanan Umum Kantor yang Disediakan	Rp 1,157,069,896.00
[SUB KEGIATAN] X.XX.01.1.08.0003 Penyediaan Jasa Peralatan dan Perlengkapan Kantor	
Jumlah Laporan Penyediaan Jasa Peralatan dan Perlengkapan Kantor yang Disediakan	Rp 28,500,000.00
[SUB KEGIATAN] X.XX.01.1.08.0002 Penyediaan Jasa Komunikasi, Sumber Daya Air dan Listrik	
Jumlah Laporan Penyediaan Jasa Komunikasi, Sumber Daya Air dan Listrik yang Disediakan	Rp 527,273,230.00
[SUB KEGIATAN] X.XX.01.1.08.0001 Penyediaan Jasa Surat Menyurat	
Jumlah Laporan Penyediaan Jasa Surat Menyurat	Rp 133,048,192.00
[KEGIATAN] X.XX.01.1.09 Pemeliharaan Barang Milik Daerah Penunjang Urusan Pemerintahan Daerah	
[SUB KEGIATAN] X.XX.01.1.09.0010 Pemeliharaan/Rehabilitasi Sarana dan Prasarana Gedung Kantor atau Bangunan Lainnya	
Jumlah Sarana dan Prasarana Gedung Kantor atau Bangunan Lainnya yang Dipelihara/Direhabilitasi	Rp 48,800,000.00
[SUB KEGIATAN] X.XX.01.1.09.0009 Pemeliharaan/Rehabilitasi Gedung Kantor dan Bangunan Lainnya	
Jumlah Gedung Kantor dan Bangunan Lainnya yang Dipelihara/Direhabilitasi	Rp 133,048,192.00
[SUB KEGIATAN] X.XX.01.1.09.0006 Pemeliharaan Peralatan dan Mesin Lainnya	
Jumlah Peralatan dan Mesin Lainnya yang Dipelihara	Rp 25,000,000.00
[SUB KEGIATAN] X.XX.01.1.09.0002 Penyediaan Jasa Pemeliharaan, Biaya Pemeliharaan, Pajak dan Perizinan Kendaraan Dinas Operasional atau Lapangan	
Jumlah Kendaraan Dinas Operasional atau Lapangan yang Dipelihara dan Dibayarkan Pajak dan Perizinannya	Rp 74,220,000.00
[OPD] Dinas Perpustakaan Daerah dan Kearsipan	
[URUSAN] URUSAN PEMERINTAHAN BIDANG PERPUSTAKAAN	

Sub Kegiatan	Pagu 2024
[TUJUAN] Meningkatkan Budaya Literasi masyarakat	
[SASARAN] Meningkatnya Kegemaran Membaca Masyarakat	
[PROGRAM] 2.23.02 PROGRAM PEMBINAAN PERPUSTAKAAN	
[KEGIATAN] 2.23.02.1.01 Pengelolaan Perpustakaan Tingkat Daerah Provinsi	
[SUB KEGIATAN] 2.23.02.1.01.0016 Penyusunan Data dan Informasi Perpustakaan	
Jumlah Data dan informasi Perpustakaan	Rp 10,000,000.00
[SUB KEGIATAN] 2.23.02.1.01.0015 Pengembangan dan Pemeliharaan Layanan Perpustakaan Elektronik	
Jumlah perpustakaan elektronik yang dikembangkan dan dipelihara dengan Manajemen Layanan TIK	Rp 0.00
[SUB KEGIATAN] 2.23.02.1.01.0009 Pengelolaan dan Pengembangan Bahan Pustaka	
Jumlah Bahan Perpustakaan yang Dikelola dan Dikembangkan untuk Mewujudkan Keberagaman Koleksi Perpustakaan	Rp 32,500,000.00
[SUB KEGIATAN] 2.23.02.1.01.0008 Pengembangan Perpustakaan Deposit	
Jumlah Perpustakaan Deposit yang Dikembangkan	Rp 10,000,000.00
[SUB KEGIATAN] 2.23.02.1.01.0007 Pengembangan Layanan Perpustakaan Rujukan Tingkat Daerah Provinsi	
Jumlah Layanan Perpustakaan Rujukan Tingkat Daerah Provinsi yang Dikembangkan Melalui Peningkatan Koleksi	Rp 400,000,000.00
[SUB KEGIATAN] 2.23.02.1.01.0006 Peningkatan Kapasitas Tenaga Perpustakaan dan Pustakawan Tingkat Daerah Provinsi	
Jumlah tenaga perpustakaan yang Ditingkatkan Kapasitasnya dan Mendapat sertifikasi Tenaga Perpustakaan dan Pustakawan Tingkat Daerah Provinsi	Rp 40,000,000.00
[SUB KEGIATAN] 2.23.02.1.01.0005 Pembinaan Perpustakaan Khusus Tingkat Provinsi	
Jumlah Perpustakaan khusus yang Dibina sesuai kewenangan provinsi dalam mewujdukan standar nasional perpustakaan	Rp 20,000,000.00
[SUB KEGIATAN] 2.23.02.1.01.0004 Pembinaan Perpustakaan pada Satuan Pendidikan Menengah dan Pendidikan Khusus di Seluruh Wilayah Provinsi sesuai dengan Standar Nasional Perpustakaan	
Jumlah Perpustakaan pada satuan Pendidikan menengah atas dan Pendidikan khsus yang Dibina sesuai kewenangan Provinsi dalam mewujudkan Standar Nasional Perpustakaan	Rp 20,000,000.00
[SUB KEGIATAN] 2.23.02.1.01.0003 Pengembangan Kekhasan Koleksi Perpustakaan Daerah Tingkat Provinsi	
Jumlah koleksi perpustakaan khas daerah tingkat provinsi yang Dikembangkan	Rp 100,000,000.00
[SUB KEGIATAN] 2.23.02.1.01.0002 Pengembangan Perpustakaan di Tingkat Daerah Provinsi	
Jumlah perpustakaan yang Dikembangkan dalam mewujudkan standar nasional perpustakaan di wilayah provinsi sesuai kewenangannya	Rp 20,000,000.00
[KEGIATAN] 2.23.02.1.02 Pembudayaan Gemar Membaca Tingkat Daerah Provinsi	
[SUB KEGIATAN] 2.23.02.1.02.0006 Pemilihan Duta Baca/Bunda Baca/Bunda Literasi Tingkat Daerah Provinsi	
Jumlah Duta Baca/Bunda Baca/Bunda Literasi Tingkat Daerah Provinsi yang dipilih dan didukung kegiatannya	Rp 10,000,000.00
[SUB KEGIATAN] 2.23.02.1.02.0004 Pengembangan Literasi Berbasis Inklusi Sosial	
Jumlah Layanan Perpustakaan Berbasis Inklusi Sosial di Wilayah Provinsi yang Dikembangkan	Rp 15,017,618.00
[SUB KEGIATAN] 2.23.02.1.02.0003 Pemberian Penghargaan Gerakan Budaya Gemar Membaca	
Jumlah orang yang Mendapatkan Penghargaan Gerakan Budaya Gemar Membaca	Rp 10,000,000.00
[SUB KEGIATAN] 2.23.02.1.02.0002 Pembangunan dan Pemeliharaan Sarana Perpustakaan di Tempat-Tempat Umum yang Menjadi Kewenangan Daerah Provinsi	
Jumlah Perpustakaan yang Dibangun di Tempat-Tempat Umum yang Menjadi Kewenangan Daerah Provinsi	Rp 10,000,000.00
[SUB KEGIATAN] 2.23.02.1.02.0001 Sosialisasi Budaya Baca dan Literasi pada Satuan Pendidikan Tingkat Menengah dan Pendidikan Khusus serta Masyarakat	
Jumlah Lokus Pembudayaan Kegemaran Membaca dan Literasi pada Pendidikan Tingkat Menengah dan Pendidikan Khusus	Rp 10,000,000.00
[SASARAN] Meningkatnya Pembangunan Literasi Masyarakat	
[PROGRAM] 2.23.03 PROGRAM PELESTARIAN KOLEKSI NASIONAL DAN NASKAH KUNO	
[KEGIATAN] 2.23.03.1.01 Pelestarian Karya Cetak dan Karya Rekam Koleksi Daerah di Daerah Provinsi	
[SUB KEGIATAN] 2.23.03.1.01.0002 Pemberian Penghargaan kepada Penerbit dan Produsen Karya Rekam yang Aktif dalam Melaksanakan Serah Simpan Karya Cetak dan Karya Rekam	
Jumlah Penerima Penghargaan Kepada Penerbit dan Produsen Karya Rekam yang Aktif Dalam Melaksanakan Serah Simpan Karya Cetak dan Karya Rekam	Rp 10,000,000.00
[SUB KEGIATAN] 2.23.03.1.01.0001 Penghimpunan dan Pengelolaan Serah Simpan Karya Cetak dan Karya Rekam	
Jumlah Koleksi KCKR yang Dihimpun dan Dikelola Serta Kepatuhan Serah Simpan KCKR	Rp 10,000,000.00
[KEGIATAN] 2.23.03.1.02 Penerbitan Katalog Induk Daerah dan Bibliografi Daerah	
[SUB KEGIATAN] 2.23.03.1.02.0002 Penerbitan Bibliografi Daerah	
Jumlah Bibliografi Daerah yang Diterbitkan	Rp 10,000,000.00
[SUB KEGIATAN] 2.23.03.1.02.0001 Penerbitan Katalog Induk Daerah	
Jumlah Dokumen KID dan Literatur Sekunder Lainnya yang Diterbitkan	Rp 10,000,000.00
[KEGIATAN] 2.23.03.1.03 Pelestarian Naskah Kuno Milik Daerah Provinsi	
[SUB KEGIATAN] 2.23.03.1.03.0002 Pengembangan, Pengolahan dan Pengalihmediaan Naskah Kuno yang dimiliki oleh Masyarakat untuk Dilestarikan dan Didayagunakan	
Jumlah Naskah Kunah yang Dilakukan Pengembangan yang Dimiliki Oleh Masyarakat untuk Dilestarikan dan Didayagunakan	Rp 332,500,000.00
[SUB KEGIATAN] 2.23.03.1.03.0001 Peningkatan Peran serta Masyarakat dalam Penyimpanan, Perawatan, Pelestarian, dan Pendaftaran Naskah Kuno	
Jumlah Masyarakat yang Berperan dalam Pelestarian Naskah Kuno dan Pendaftaran Naskah Kuno	Rp 20,000,000.00
[KEGIATAN] 2.23.03.1.04 Pengembangan Koleksi Budaya Etnis Nusantara yang ditemukan oleh Pemerintah Daerah Provinsi	
[SUB KEGIATAN] 2.23.03.1.04.0002 Pengolahan dan Penyiangan Koleksi Budaya Etnis Nusantara	
Jumlah Koleksi Budaya Etnis Nusantara yang Diolah dan Dilakukan penyiangan oleh Perpustakaan Daerah Tingkat Provinsi	Rp 10,000,000.00
[SUB KEGIATAN] 2.23.03.1.04.0001 Seleksi dan Pengadaan Koleksi Budaya Etnis Nusantara	

Sub Kegiatan	Pagu 2024
Jumlah Koleksi Budaya Etnis Nusantara yang Diseleksi dan Dilakukan Pengadaan Oleh Perpustakaan Daerah Tingkat Provinsi	Rp 10,000,000.00
[URUSAN] URUSAN PEMERINTAHAN BIDANG KEARSIPAN	
[TUJUAN] Mewujudkan penyelenggaraan kearsipan yang sesuai prinsip, kaidah dan standar	
[SASARAN] Terwujudnya Ketersediaan Arsip sebagai Bahan Akuntabilitas Kinerja	
[PROGRAM] 2.24.02 PROGRAM PENGELOLAAN ARSIP	
[KEGIATAN] 2.24.02.1.01 Pengelolaan Arsip Dinamis Provinsi	
[SUB KEGIATAN] 2.24.02.1.01.0006 Penciptaan dan Pemeliharaan Arsip Dinamis	
Jumlah Daftar Arsip Dinamis	Rp 20,000,000.00
[SUB KEGIATAN] 2.24.02.1.01.0004 Penyusutan Arsip Dinamis	
Jumlah arsip dinamis yang telah disusutkan	Rp 150,000,000.00
[SUB KEGIATAN] 2.24.02.1.01.0003 Pengawasan Arsip Dinamis Kewenangan Provinsi	
Jumlah Laporan Hasil Pengawasan Arsip Dinamis Kewenangan Provinsi	Rp 170,000,000.00
[KEGIATAN] 2.24.02.1.02 Pengelolaan Arsip Statis Daerah Provinsi	
[SUB KEGIATAN] 2.24.02.1.02.0005 Akuisisi Arsip Statis	
Jumlah Arsip Statis yang dilakukan Akuisisi	Rp 20,000,000.00
[SUB KEGIATAN] 2.24.02.1.02.0001 Pengumpulan dan Penyampaian Salinan Otentik Naskah Asli Arsip Terjaga kepada ANRI	
Jumlah Salinan Otentik Naskah Asli Arsip Terjaga yang dikumpulkan dan Disampaikan Kepada ANRI	Rp 0.00
[KEGIATAN] 2.24.02.1.03 Pengelolaan Simpul Jaringan dalam Sistem Informasi Kearsipan Nasional Tingkat Provinsi	
[SUB KEGIATAN] 2.24.02.1.03.0002 Pemberdayaan Kapasitas Unit Kearsipan dan Lembaga Kearsipan Daerah Provinsi	
Jumlah Laporan Hasil Pemberdayaan Kapasitas Unit Kearsipan dan Lembaga Kearsipan Daerah Provinsi	Rp 20,000,000.00
[SUB KEGIATAN] 2.24.02.1.03.0001 Penyediaan Informasi, Akses dan Layanan Kearsipan Tingkat Daerah Provinsi Melalui JIKN	
Jumlah Layanan Penyediaan Informasi, Akses dan Layanan Kearsipan Tingkat Daerah Provinsi Melalui JIKN	Rp 15,000,000.00
[SASARAN] Terwujudnya Keberadaan dan Keutuhan Arsip sebagai Bahan Pertanggungjawaban Pembangunan Daerah	
[PROGRAM] 2.24.03 PROGRAM PERLINDUNGAN DAN PENYELAMATAN ARSIP	
[KEGIATAN] 2.24.03.1.01 Pemusnahan Arsip dilingkungan Pemerintah Daerah Provinsi yang Memiliki Retensi di Bawah 10 Tahun	
[SUB KEGIATAN] 2.24.03.1.01.0002 Pelaksaan Pemusnahan Arsip yang Memiliki Retensi Di Bawah 10 Tahun	
Jumlah Arsip yang Memiliki Retensi di Bawah 10 Tahun yang Dimusnahkan	Rp 0.00
[SUB KEGIATAN] 2.24.03.1.01.0001 Penilaian, Penetapan dan Pelaksanaan Pemusnahan Arsip yang Memiliki Retensi di Bawah 10 (Sepuluh) Tahun	
Jumlah Arsip yang dilakukan Penilaian, Penetapan dan Pelaksanaan Pemusnahan Arsip yang Memiliki Retensi di Bawah 10 (Sepuluh) Tahun	Rp 0.00
[KEGIATAN] 2.24.03.1.02 Perlindungan dan Penyelamatan Arsip Akibat Bencana yang Berskala Provinsi	
[SUB KEGIATAN] 2.24.03.1.02.0002 Pemulihan dan Penyimpanan Arsip Akibat Bencana	
Jumlah Arsip yang dilakukan Pemulihan dan Penyimpanan Akibat Bencana	Rp 0.00
[SUB KEGIATAN] 2.24.03.1.02.0001 Evakuasi, Identifikasi, Pemulihan dan Penyimpanan Akibat Bencana	
Jumlah Arsip yang dilakukan Evakuasi, Identifikasi, Pemulihan dan Penyimpanan Akibat Bencana	Rp 0.00
[KEGIATAN] 2.24.03.1.03 Penyelamatan Arsip Perangkat Daerah Provinsi yang digabung dan/atau dibubarkan, dan Pemekaran Daerah Kabupaten/Kota	
[SUB KEGIATAN] 2.24.03.1.03.0003 Pendampingan Penyelamatan Arsip bagi Pemekaran Lintas Kabupaten/Kota	
Jumlah Daftar Arsip yang Dilakukan Pendampingan Penyelamatan bagi Pemekaran Lintas Kabupaten/Kota	Rp 0.00
[SUB KEGIATAN] 2.24.03.1.03.0002 Pendataan, Penyusunan Daftar dan Penilaian serta Penyerahan Atau Pemusnahan Arsip bagi Pembubaran Perangkat Daerah Provinsi	
Jumlah Daftar Arsip yang Dilakukan Pendataan, Penyusunan Daftar dan Penilaian serta Penyerahan Atau Pemusnahan Arsip bagi Pembubaran Perangkat Daerah Provinsi	Rp 0.00
[SUB KEGIATAN] 2.24.03.1.03.0001 Pendataan, Penyusunan Daftar dan Penilaian serta Penyerahan Atau Pemusnahan Arsip bagi Penggabungan Perangkat Daerah Provinsi	
Jumlah Daftar Arsip yang Dilakukan Pendataan, Penyusunan dan Penilaian serta Penyerahan Atau Pemusnahan Arsip bagi Penggabungan Perangkat Daerah Provinsi	Rp 0.00
[KEGIATAN] 2.24.03.1.04 Autentifikasi Arsip Statis dan Arsip Hasil Alih Media yang Dikelola oleh Lembaga Kearsipan Provinsi	
[SUB KEGIATAN] 2.24.03.1.04.0002 Penilaian dan Penetapan Hasil Alih Media Sesuai Persyaratan Penjaminan Keabsahan Arsip	
Jumlah Daftar Arsip yang dilakukan Penilaian dan Penetapan Alih Media Sesuai Persyaratan Penjaminan Keabsahan Arsip	Rp 0.00
[SUB KEGIATAN] 2.24.03.1.04.0001 Penilaian dan Penetapan Autentisitas Arsip Sesuai Persyaratan Penjaminan Keabsahan Arsip	
Jumlah Daftar Autentisitas Arsip yang Dinilai dan Ditetapkan Sesuai Persyaratan Penjaminan Keabsahan Arsip	Rp 0.00
[KEGIATAN] 2.24.03.1.05 Pencarian Arsip Statis Provinsi yang Dinyatakan Hilang	
[SUB KEGIATAN] 2.24.03.1.05.0003 Penetapan dan Pengumuman Daftar Pencarian Arsip (DPA)	
Jumlah Daftar Pencarian Arsip (DPA) yang Dilakukan Penetapan dan Pengumuman	Rp 0.00
[SUB KEGIATAN] 2.24.03.1.05.0002 Evaluasi dan Penetapan Hasil Alih Media yang dinyatakan Hilang	
Jumlah Daftar Arsip yang Dilakukan Penilaian dan Penetapan Hasil Alih Media yang Dinyatakan Hilang	Rp 0.00
[SUB KEGIATAN] 2.24.03.1.05.0001 Penilaian dan Penetapan Autentisitas Arsip Statis yang Dinyatakan Hilang	
Jumlah Daftar Autentisitas Statis Arsip yang Dinyatakan Hilang Berdasarkan Penilaian dan penetapan	Rp 0.00
[PROGRAM] 2.24.04 PROGRAM PERIZINAN PENGGUNAAN ARSIP	
[KEGIATAN] 2.24.04.1.01 Pelayanan Izin Penggunaan Arsip yang Bersifat Tertutup di Daerah Provinsi	
[SUB KEGIATAN] 2.24.04.1.01.0003 Penyusunan dan Penerapan SOP Penggunaan Arsip yang Bersifat Tertutup dan/atau dikecualikan	
Jumlah SOP Penggunaan Arsip yang Bersifat Tertutup yang Disusun dan ditetapkanJumlah SOP Penggunaan Arsip yang Bersifat Tertutup yang Disusun dan ditetapkan dan/atau dikecualikan	Rp 0.00
[SUB KEGIATAN] 2.24.04.1.01.0002 Penyediaan Daftar dan Penetapan Izin Penggunaan Arsip yang Bersifat Tertutup	

Sub Kegiatan	Pagu 2024
Jumlah Daftar Arsip Hasil Penyediaan dan Penetapan Izin Penggunaan Arsip yang Bersifat Tertutup	Rp 0.00
[URUSAN] NON URUSAN	
[TUJUAN] Peningkatan Kapasitas Tata Kelola Pemerintahan	
[SASARAN] Meningkatnya Kelancaran Pelayanan Administrasi Kantor Dinas Perpustakaan dan Kearsipan	
[PROGRAM] X.XX.01 PROGRAM PENUNJANG URUSAN PEMERINTAHAN DAERAH PROVINSI	
[KEGIATAN] X.XX.01.1.01 Perencanaan, Penganggaran, dan Evaluasi Kinerja Perangkat Daerah	
[SUB KEGIATAN] X.XX.01.1.01.0006 Koordinasi dan Penyusunan Laporan Capaian Kinerja dan Ikhtisar Realisasi Kinerja SKPD	
Jumlah Laporan Capaian Kinerja dan Ikhtisar Realisasi Kinerja SKPD dan Laporan Hasil Koordinasi Penyusunan Laporan Capaian Kinerja dan Ikhtisar Realisasi Kinerja SKPD	Rp 73,579,500.00
[SUB KEGIATAN] X.XX.01.1.01.0001 Penyusunan Dokumen Perencanaan Perangkat Daerah	
Jumlah Dokumen Perencanaan Perangkat Daerah	Rp 24,420,553.00
[KEGIATAN] X.XX.01.1.02 Administrasi Keuangan Perangkat Daerah	
[SUB KEGIATAN] X.XX.01.1.02.0005 Koordinasi dan Penyusunan Laporan Keuangan Akhir Tahun SKPD	
Jumlah Laporan Keuangan Akhir Tahun SKPD dan Laporan Hasil Koordinasi Penyusunan Laporan Keuangan Akhir Tahun SKPD	Rp 0.00
[SUB KEGIATAN] X.XX.01.1.02.0002 Penyediaan Administrasi Pelaksanaan Tugas ASN	
Jumlah Dokumen Hasil Penyediaan Administrasi Pelaksanaan Tugas ASN	Rp 450,000,000.00
[SUB KEGIATAN] X.XX.01.1.02.0001 Penyediaan Gaji dan Tunjangan ASN	
Jumlah Orang yang Menerima Gaji dan Tunjangan ASN	Rp 11,560,263,122.00
[KEGIATAN] X.XX.01.1.03 Administrasi Barang Milik Daerah pada Perangkat Daerah	
[SUB KEGIATAN] X.XX.01.1.03.0006 Penatausahaan Barang Milik Daerah pada SKPD	
Jumlah Laporan Penatausahaan Barang Milik Daerah pada SKPD	Rp 0.00
[KEGIATAN] X.XX.01.1.05 Administrasi Kepegawaian Perangkat Daerah	
[SUB KEGIATAN] X.XX.01.1.05.0011 Bimbingan Teknis Implementasi Peraturan Perundang-Undangan	
Jumlah Orang yang Mengikuti Bimbingan Teknis Implementasi Peraturan Perundang-Undangan	Rp 0.00
[SUB KEGIATAN] X.XX.01.1.05.0009 Pendidikan dan Pelatihan Pegawai Berdasarkan Tugas dan Fungsi	
Jumlah Pegawai Berdasarkan Tugas dan Fungsi yang Mengikuti Pendidikan dan Pelatihan	Rp 9,994,400.00
[SUB KEGIATAN] X.XX.01.1.05.0005 Monitoring, Evaluasi, dan Penilaian Kinerja Pegawai	
Jumlah Dokumen Monitoring, Evaluasi, dan Penilaian Kinerja Pegawai	Rp 0.00
[SUB KEGIATAN] X.XX.01.1.05.0003 Pendataan dan Pengolahan Administrasi Kepegawaian	
Jumlah Dokumen Pendataan dan Pengolahan Administrasi Kepegawaian	Rp 0.00
[SUB KEGIATAN] X.XX.01.1.05.0002 Pengadaan Pakaian Dinas Beserta Atribut Kelengkapannya	
Jumlah Paket Pakaian Dinas Beserta Atribut Kelengkapan	Rp 1,564,000.00
[KEGIATAN] X.XX.01.1.06 Administrasi Umum Perangkat Daerah	
[SUB KEGIATAN] X.XX.01.1.06.0010 Penatausahaan Arsip Dinamis pada SKPD	
Jumlah Dokumen Penatausahaan Arsip Dinamis pada SKPD	Rp 44,533,800.00
[SUB KEGIATAN] X.XX.01.1.06.0009 Penyelenggaraan Rapat Koordinasi dan Konsultasi SKPD	
Jumlah Laporan Penyelenggaraan Rapat Koordinasi dan Konsultasi SKPD	Rp 240,366,850.00
[SUB KEGIATAN] X.XX.01.1.06.0008 Fasilitasi Kunjungan Tamu	
Jumlah Laporan Fasilitasi Kunjungan Tamu	Rp 0.00
[SUB KEGIATAN] X.XX.01.1.06.0006 Penyediaan Bahan Bacaan dan Peraturan Perundang-Undangan	
Jumlah Dokumen Bahan Bacaan dan Peraturan Perundang-Undangan yang Disediakan	Rp 13,470,000.00
[SUB KEGIATAN] X.XX.01.1.06.0005 Penyediaan Barang Cetakan dan Penggandaan	
Jumlah Paket Barang Cetakan dan Penggandaan yang Disediakan	Rp 70,566,300.00
[SUB KEGIATAN] X.XX.01.1.06.0004 Penyediaan Bahan Logistik Kantor	
Jumlah Paket Bahan Logistik Kantor yang Disediakan	Rp 412,337,800.00
[SUB KEGIATAN] X.XX.01.1.06.0002 Penyediaan Peralatan dan Perlengkapan Kantor	
Jumlah Paket Peralatan dan Perlengkapan Kantor yang Disediakan	Rp 83,682,599.00
[SUB KEGIATAN] X.XX.01.1.06.0001 Penyediaan Komponen Instalasi Listrik/Penerangan Bangunan Kantor	
Jumlah Paket Komponen Instalasi Listrik/Penerangan Bangunan Kantor yang Disediakan	Rp 20,608,000.00
[KEGIATAN] X.XX.01.1.07 Pengadaan Barang Milik Daerah Penunjang Urusan Pemerintah Daerah	
[SUB KEGIATAN] X.XX.01.1.07.0006 Pengadaan Peralatan dan Mesin Lainnya	
Jumlah Unit Peralatan dan Mesin Lainnya yang Disediakan	Rp 0.00
[SUB KEGIATAN] X.XX.01.1.07.0005 Pengadaan Mebel	
Jumlah Paket Mebel yang Disediakan	Rp 4,120,000.00
[KEGIATAN] X.XX.01.1.08 Penyediaan Jasa Penunjang Urusan Pemerintahan Daerah	
[SUB KEGIATAN] X.XX.01.1.08.0004 Penyediaan Jasa Pelayanan Umum Kantor	
Jumlah Laporan Penyediaan Jasa Pelayanan Umum Kantor yang Disediakan	Rp 4,351,654,288.00
[SUB KEGIATAN] X.XX.01.1.08.0002 Penyediaan Jasa Komunikasi, Sumber Daya Air dan Listrik	
Jumlah Laporan Penyediaan Jasa Komunikasi, Sumber Daya Air dan Listrik yang Disediakan	Rp 944,457,096.00
[SUB KEGIATAN] X.XX.01.1.08.0001 Penyediaan Jasa Surat Menyurat	
Jumlah Laporan Penyediaan Jasa Surat Menyurat	Rp 4,700,000.00
[KEGIATAN] X.XX.01.1.09 Pemeliharaan Barang Milik Daerah Penunjang Urusan Pemerintahan Daerah	
[SUB KEGIATAN] X.XX.01.1.09.0010 Pemeliharaan/Rehabilitasi Sarana dan Prasarana Gedung Kantor atau Bangunan Lainnya	
Jumlah Sarana dan Prasarana Gedung Kantor atau Bangunan Lainnya yang Dipelihara/Direhabilitasi	Rp 124,285,000.00
[SUB KEGIATAN] X.XX.01.1.09.0009 Pemeliharaan/Rehabilitasi Gedung Kantor dan Bangunan Lainnya	
Jumlah Gedung Kantor dan Bangunan Lainnya yang Dipelihara/Direhabilitasi	Rp 137,339,900.00
[SUB KEGIATAN] X.XX.01.1.09.0001 Penyediaan Jasa Pemeliharaan, Biaya Pemeliharaan dan Pajak Kendaraan Perorangan Dinas atau Kendaraan Dinas Jabatan	

Sub Kegiatan	Pagu 2024
Jumlah Kendaraan Perorangan Dinas atau Kendaraan Dinas Jabatan yang Dipelihara dan Dibayarkan Pajaknya	Rp 69,150,504.00
[OPD] Dinas Kelautan dan Perikanan	
[URUSAN] URUSAN PEMERINTAHAN BIDANG KELAUTAN DAN PERIKANAN	
[TUJUAN] Optimalisasi Potensi Perikanan	
[SASARAN] Meningkatkan produksi perikanan budidaya dan perikanan tangkap serta meningkatkan kapasitas nelayan terkait teknologi kelautan perikanan	
[PROGRAM] 3.25.03 PROGRAM PENGELOLAAN PERIKANAN TANGKAP	
[KEGIATAN] 3.25.03.1.01 Pengelolaan Penangkapan Ikan di Wilayah Laut Sampai Dengan 12 Mil	
[SUB KEGIATAN] 3.25.03.1.01.0003 Penjaminan Ketersediaan Sarana Usaha Perikanan Tangkap	
Jumlah Sarana Usaha Perikanan Tangkap yang Tersedia di Wilayah Laut sampai dengan 12 Mil	Rp 7,084,328,591.00
[SUB KEGIATAN] undefined undefined	
Jumlah Sarana Usaha Perikanan Tangkap yang Tersedia di Wilayah Laut sampai dengan 12 Mil	Rp 0.00
[SUB KEGIATAN] 3.25.03.1.01.0002 Penyediaan Prasarana Usaha Perikanan Tangkap	
Jumlah Prasarana Usaha Perikanan Tangkap yang Tersedia di Wilayah Laut sampai dengan 12 Mil	Rp 6,990,019,900.00
[SUB KEGIATAN] 3.25.03.1.01.0001 Penyediaan Data dan Informasi Sumber Daya Ikan	
Jumlah data dan Informasi Sumber Daya Ikan yang Tersedia di Wilayah Laut sampai dengan 12 Mil	Rp 0.00
[KEGIATAN] 3.25.03.1.03 Penerbitan Izin Usaha Perikanan Tangkap untuk Kapal Perikanan Berukuran di atas 10 GT sampai dengan 30 GT	
[SUB KEGIATAN] 3.25.03.1.03.0002 Penerbitan Rekomendasi Izin Usaha Perikanan Tangkap untuk Kapal Perikanan Berukuran di Atas 10 GT sampai dengan 30 GT	
Jumlah Rekomendasi Perizinan Usaha Perikanan Tangkap yang Diterbitkan	Rp 62,755,301.00
[SUB KEGIATAN] undefined undefined	
Tingkat Penyelesaian Rekomendasi Perizinan Berusaha Subsektor Penangkapan dan Pengangkutan Ikan untuk kapal ukuran diatas 5 GT - 30 GT dan beroperasi sampai dengan 12 mil	Rp 0.00
[KEGIATAN] 3.25.03.1.05 Penerbitan Tanda Daftar Kapal Perikanan Berukuran sampai dengan 10 GT di Laut, Sungai, Danau, Waduk, Rawa, dan Genangan Air Lainnya yang dapat Diusahakan Lintas Kabupaten/Kota dalam 1 (Satu) Daerah Provinsi	
[SUB KEGIATAN] 3.25.03.1.05.0002 Penerbitan Tanda Daftar Kapal Perikanan Berukuran sampai dengan 10 GT	
Jumlah Tanda Daftar Kapal Perikanan Berukuran sampai dengan 10 GT yang Diterbitkan	Rp 31,892,970.00
[SUB KEGIATAN] undefined undefined	
Jumlah Persyaratan dan Prosedur Penerbitan Bukti Pencatatan Kapal Perikanan Berukuran sampai dengan 5 GT yang ditetapkan	Rp 0.00
[SUB KEGIATAN] undefined undefined	
Jumlah Bukti Pencatatan Kapal Perikanan Berukuran sampai dengan 5 GT yang diterbitkan	Rp 0.00
[KEGIATAN] 3.25.03.1.06 Penetapan Lokasi Pembangunan serta Pengelolaan Pelabuhan Perikanan Provinsi	
[SUB KEGIATAN] 3.25.03.1.06.0001 Penentuan Lokasi Pembangunan Pelabuhan Perikanan	
Jumlah Lokasi Pembangunan Pelabuhan Perikanan	Rp 0.00
[SUB KEGIATAN] 3.25.03.1.06.0002 Penyediaan Sarana dan Prasarana Pelabuhan Perikanan	
Jumlah Sarana dan Prasarana Pelabuhan Perikanan yang Tersedia	Rp 9,788,143,067.00
[SUB KEGIATAN] 3.25.03.1.06.0003 Pelaksanaan Fungsi Pemerintahan dan Pengusahaan Pelabuhan Perikanan	
Fungsi Pemerintahan dan Pengusahaan Pelabuhan Perikanan yang Terlaksana	Rp 96,876,535.00
[KEGIATAN] 3.25.03.1.07 Penerbitan Izin Pengadaan Kapal Penangkap Ikan dan Kapal Pengangkut Ikan dengan Ukuran di atas 10 GT sampai dengan 30 GT	
[SUB KEGIATAN] undefined undefined	
Jumlah Rekomendasi Persetujuan Pengadaan Kapal Perikanan (PPKP) yang Diterbitkan	Rp 0.00
[KEGIATAN] 3.25.03.1.08 Penerbitan Izin Pengadaan Kapal Penangkap Ikan dan Kapal Pengangkut Ikan dengan Ukuran sampai dengan 10 GT di Laut, Sungai, danau, Waduk, Rawa, dan Genangan Air Lainnya yang dapat Diusahakan Lintas Kabupaten/Kota dalam 1 (Satu) Daerah Provinsi	
[SUB KEGIATAN] undefined undefined	
Jumlah Rekomendasi Persetujuan Pengadaan Kapal Perikanan (PPKP) yang Diterbitkan yang Menjadi Kewenangan Provinsi	Rp 0.00
[KEGIATAN] 3.25.03.1.09 Pendaftaran Kapal Perikanan di atas 10 GT sampai dengan 30 GT	
[SUB KEGIATAN] undefined undefined	
Jumlah Rekomendasi Buku Kapal Perikanan (BKP) yang Diterbitkan	Rp 0.00
[KEGIATAN] 3.25.03.1.10 Pendaftaran Kapal Perikanan Berukuran sampai dengan 10 GT yang Beroperasi di Laut, Sungai, Danau, Waduk, Rawa, dan Genangan Air Lainnya yang dapat diusahakan Lintas Kabupaten/Kota dalam 1 (Satu) Daerah Provinsi	
[SUB KEGIATAN] 3.25.03.1.10.0002 Penerbitan Pendaftaran Kapal Perikanan dengan Ukuran sampai dengan 10 GT	
Jumlah Rekomendasi Buku Kapal Perikanan (BKP) yang Diterbitkan	Rp 385,047,072.00
[SUB KEGIATAN] undefined undefined	
Jumlah Rekomendasi Buku Kapal Perikanan (BKP) yang Diterbitkan	Rp 0.00
[PROGRAM] 3.25.04 PROGRAM PENGELOLAAN PERIKANAN BUDIDAYA	
[KEGIATAN] 3.25.04.1.03 Penerbitan Izin Kapal Pengangkut Hasil Pembudidayaan Ikan Berukuran sampai dengan 30 GT yang Beroperasi di Wilayah Administrasinya, serta Tidak Menggunakan Modal Asing dan/atau Tenaga Kerja Asing	
[SUB KEGIATAN] 3.25.04.1.03.0002 Penerbitan Rekomendasi Izin Kapal Pengangkut Hasil Pembudidayaan Ikan Berukuran sampai dengan 30 GT	
Jumlah Rekomendasi Izin Kapal Pengangkut Hasil Pembudidayaan Ikan yang menjadi Kewenangan Provinsi yang Diterbitkan	Rp 0.00
[SUB KEGIATAN] 3.25.04.1.03.0001 Penetapan Persyaratan dan Prosedur Izin Kapal Pengangkut Hasil Pembudidayaan Ikan Berukuran sampai dengan 30 GT	

Sub Kegiatan	Pagu 2024
Jumlah Rekomendasi Persyaratan dan Prosedur Izin Kapal Pengangkut Hasil Pembudidayaan Ikan yang menjadi Kewenangan Provinsi yang Diterbitkan	Rp 0.00
[KEGIATAN] 3.25.04.1.04 Penerbitan Tanda Daftar bagi Pembudi Daya Ikan Kecil (TDPIK) di Laut dan Lintas Daerah Kabupaten/Kota dalam 1 (Satu) Daerah Provinsi	
[SUB KEGIATAN] 3.25.04.1.04.0002 Penerbitan Tanda Daftar bagi Pembudi Daya Ikan Kecil (TDPIK) di Laut dan Lintas Daerah Kabupaten/Kota dalam 1 (Satu) Daerah Provinsi	
Jumlah Rekomendasi Perizinan Berusaha Skala Mikro dan Kecil di Laut dan Lintas Daerah Kabupaten/Kota dalam 1 (Satu) Daerah Provinsi	Rp 0.00
[SUB KEGIATAN] 3.25.04.1.04.0001 Penetapan Persyaratan dan Prosedur Penerbitan Tanda Daftar bagi Pembudi Daya Ikan Kecil (TDPIK) di Laut dan Lintas Daerah Kabupaten/Kota dalam 1 (Satu) Daerah Provinsi	
Jumlah Rekomendasi Persyaratan dan Prosedur Perizinan Berusaha Skala Mikro dan Kecil bagi Pembudi Daya Ikan Kecil di Laut dan Lintas Daerah Kabupaten/Kota dalam 1 (Satu) Daerah Provinsi	Rp 0.00
[KEGIATAN] 3.25.04.1.05 Pengelolaan Pembudidayaan Ikan di Laut	
[SUB KEGIATAN] 3.25.04.1.05.0006 Pengelolaan Kesehatan Ikan dan Lingkungan Budidaya di Laut dan Lintas Daerah Kabupaten/Kota	
Jumlah Hasil Ikan dan Lingkungan yang Teruji Sehat	Rp 276,128,384.00
[SUB KEGIATAN] 3.25.04.1.05.0008 Pengembangan, Pemanfaatan dan Perlindungan Lahan untuk Pembudidayaan Ikan Lintas Daerah Kabupaten/Kota dalam 1 (Satu) Daerah Provinsi	
Luas Lahan untuk Pembudidayaan Ikan Lintas Daerah Kabupaten/Kota dalam 1 (Satu) Daerah Provinsi yang Ditetapkan untuk Dikembangkan, Dimanfaatkan, dan Dilindungi	Rp 953,152,193.00
[SUB KEGIATAN] undefined undefined	
Jumlah Usulan Dokumen Pemanfaatan dan Perlindungan Lahan Pembudidayaan Ikan	Rp 0.00
[SUB KEGIATAN] 3.25.04.1.05.0007 Pembinaan dan Pemantauan Pembudidayaan Ikan di Laut dan di Kawasan Konservasi yang Dikelola oleh Pemerintah Daerah Provinsi	
Jumlah Pembudidaya	Rp 0.00
[SUB KEGIATAN] undefined undefined	
Dokumen Hasil Pelaksanaan Monitoring Kesehatan Ikan dan Lingkungan Budidaya di Laut dan Lintas Daerah Kabupaten/Kota	Rp 0.00
[SUB KEGIATAN] 3.25.04.1.05.0004 Penjaminan Ketersediaan Sarana Pembudidayaan Ikan di Laut	
Jumlah Sarana Pembudidayaan Ikan di Laut	Rp 2,079,021,225.00
[SUB KEGIATAN] 3.25.04.1.05.0002 Penyediaan Prasarana Pembudidayaan Ikan di Laut	
Jumlah Prasarana Pembudidayaan Ikan di Laut	Rp 3,237,183,820.00
[SUB KEGIATAN] 3.25.04.1.05.0001 Penyediaan Data dan Informasi Pembudidayaan Ikan di Laut dan Lintas Daerah Kabupaten/Kota	
Jumlah Data dan Informasi Pembudidayaan Ikan di Laut dan Lintas Daerah Kabupaten/Kota	Rp 6,743,297.00
[KEGIATAN] 3.25.04.1.06 Pengelolaan Pembudidayaan Ikan di Perairan Darat	
[SUB KEGIATAN] undefined undefined	
Jumlah Sarana Pembudidayaan Ikan di Air Payau dan Air Tawar Lintas Daerah Kabupaten/Kota	Rp 0.00
[SUB KEGIATAN] undefined undefined	
Jumlah Prasarana Pembudidayaan Ikan di Air Payau dan Air Tawar Lintas Daerah Kabupaten/Kota	Rp 0.00
[SASARAN] Meningkatkan daya saing dan pemasaran produk hasil perikanan	
[PROGRAM] 3.25.06 PROGRAM PENGOLAHAN DAN PEMASARAN HASIL PERIKANAN	
[KEGIATAN] 3.25.06.1.01 Penerbitan Izin Usaha Pemasaran dan Pengolahan Hasil Perikanan Lintas Daerah Kabupaten/Kota dalam 1 (Satu) Daerah Provinsi	
[SUB KEGIATAN] undefined undefined	
Jumlah Rekomendasi Perizinan Berusaha Untuk Menunjang Kegiatan Usaha Subsektor Pengolahan Ikan dan Subsektor Pemasaran Ikan Skala Usaha Menengah dan Besar	Rp 0.00
[SUB KEGIATAN] undefined undefined	
Jumlah Data dan Informasi Usaha Subsektor Pengolahan Ikan, Subsektor Pemasaran Ikan, dan Usaha Jasa Pasca Panen Penangkapan Ikan berdasarkan skala usaha dan risiko	Rp 0.00
[KEGIATAN] 3.25.06.1.02 Pembinaan Mutu dan Keamanan Hasil Perikanan bagi Usaha Pengolahan dan Pemasaran Skala Menengah dan Besar	
[SUB KEGIATAN] 3.25.06.1.02.0002 Pelaksanaan Bimbingan, Fasilitasi, Pemantauan, dan Evaluasi Terhadap Mutu dan Keamanan Hasil Perikanan dalam rangka Menghasilkan Produk yang Aman untuk Dikonsumsi atau Digunakan, dan Berdaya Saing	
Jumlah Unit Usaha yang Diberikan Pembinaan, Fasilitasi, Pemantauan, dan Evaluasi Terhadap Mutu dan Keamanan Hasil Perikanan, dan Daya Saing serta Pemberdayaan Usaha dalam Rangka Menghasilkan Produk yang Aman dan Bermutu untuk Dikonsumsi atau Digunakan, dan Berdaya Saing	Rp 572,406,528.00
[SUB KEGIATAN] 3.25.06.1.02.0001 Pelaksanaan Bimbingan dan Penerapan Persyaratan atau Standar Pada Usaha Pengolahan dan Pemasaran Skala Menengah dan Besar	
Jumlah Unit Usaha Pengolahan dan Pemasaran Hasil Perikanan yang Mendapatkan Pembinaan Terhadap Penerapan Persyaratan Perizinan Berusaha pada Usaha Pengolahan dan Pemasaran Hasil Perikanan Sesuai Skala Usaha dan Risiko	Rp 44,192,040.00
[SUB KEGIATAN] undefined undefined	
Jumlah Pembinaan, Fasilitasi, Pemantauan, dan Evaluasi terhadap Mutu dan Keamanan Hasil Perikanan, dan Daya Saing serta Pemberdayaan Usaha dalam rangka Menghasilkan Produk yang Aman dan Bermutu untuk dikonsumsi atau digunakan, dan Berdaya Saing	Rp 0.00
[SUB KEGIATAN] undefined undefined	
Kegiatan yang diberikan kepada unit usaha berupa pembinaan, fasilitasi, pemantauan, dan evaluasi terhadap mutu dan keamanan hasil perikanan yang berdaya saing serta pemberdayaan usaha dalam rangka menghasilkan produk yang aman dan bermutu untuk dikonsumsi atau digunakan, dan berdaya saing berdasarkan skala usaha dan risiko	Rp 0.00

Sub Kegiatan	Pagu 2024
[KEGIATAN] 3.25.06.1.03 Penyediaan dan Penyaluran Bahan Baku Industri Pengolahan Ikan Lintas Daerah Kabupaten/Kota dalam 1 (Satu) Daerah Provinsi	
[SUB KEGIATAN] 3.25.06.1.03.0002 Pemberian Insentif dan Fasilitasi bagi Pelaku Usaha Perikanan Lintas Daerah Kabupaten/Kota dalam 1 (Satu) Daerah Provinsi	
Jumlah Unit Usaha Perikanan Lintas Daerah Kabupaten/Kota dalam 1 (Satu) Daerah Provinsi yang Diberikan Insentif dan Fasilitasi	Rp 545,747,180.00
[SUB KEGIATAN] 3.25.06.1.03.0001 Pemetaaan dan Pemantauan Kebutuhan Bahan Baku Usaha Pengolahan/Distribusi Ikan Lintas Daerah Kabupaten/Kota dalam 1 (Satu) Daerah Provinsi	
Jumlah Dokumen Hasil Pemetaan dan Pemantauan Kebutuhan Bahan Baku Usaha Pengolahan/Distribusi Ikan Lintas Daerah Kabupaten/Kota dalam 1 (Satu) Daerah Provinsi	Rp 0.00
[SASARAN] Mengoptimalkan Pengelolaan dan Pengawasan sumber daya kelautan dan perikanan	
[PROGRAM] 3.25.02 PROGRAM PENGELOLAAN KELAUTAN, PESISIR DAN PULAU-PULAU KECIL	
[KEGIATAN] 3.25.02.1.01 Pengelolaan Ruang Laut Sampai Dengan 12 Mil di Luar Minyak dan Gas Bumi	
[SUB KEGIATAN] 3.25.02.1.01.0002 Pengelolaan Kawasan Konservasi di Wilayah Pesisir dan Pulau-Pulau Kecil Berdasarkan Penetapan dari Pemerintah Pusat	
	Rp 0.00
[SUB KEGIATAN] 3.25.02.1.01.0004 Mitigasi Bencana Wilayah Pesisir dan Pulau-Pulau Kecil	
Jumlah Masyarakat Pesisir dan Pulau-Pulau Kecil yang Memperoleh Informasi Terkait Mitigasi Bencana Melalui Program Mitigasi Bencana Wilayah Pesisir dan Pulau- Pulau Kecil	Rp 0.00
[SUB KEGIATAN] 3.25.02.1.01.0003 Rehabilitasi Wilayah Perairan Pesisir dan Pulau-Pulau Kecil	
Luasan Wilayah Perairan Pesisir dan Pulau- Pulau Kecil yang Direhabilitasi	Rp 0.00
[SUB KEGIATAN] 3.25.02.1.01.0002 Pengelolaan Kawasan Konservasi di Wilayah Pesisir dan Pulau-Pulau Kecil Berdasarkan Penetapan dari Pemerintah Pusat	
Luasan Kawasan Konservasi di Wilayah Pesisir dan Pulau-Pulau Kecil yang Terkelola	Rp 176,227,848.00
[SUB KEGIATAN] undefined undefined	
Dokumen Materi Teknis Muatan Perairan Pesisir pada RTRW Provinsi/Dokumen Final RZWP-3-K	Rp 0.00
[KEGIATAN] 3.25.02.1.02 Penerbitan Izin Pemanfaatan Ruang Laut di Bawah 12 Mil di Luar Minyak dan Gas Bumi	
[SUB KEGIATAN] 3.25.02.1.02.0002 Penerbitan Rekomendasi Izin Lokasi dan Izin Pengelolaan Ruang Laut di Bawah 12 Mil di Luar Minyak dan Gas Bumi	
Jumlah Rekomendasi Perizinan Pemanfaatan Ruang Laut yang Menjadi Kewenangan Provinsi yang Diterbitkan	Rp 122,667,144.00
[SUB KEGIATAN] undefined undefined	
Jumlah Dokumen Pertimbangan Teknis Pengelolaan Perizinan Berusaha Sektor Kelautan dan Perikanan	Rp 0.00
[SUB KEGIATAN] 3.25.02.1.02.0004 Penerbitan Rekomendasi Izin Pelaksanaan Reklamasi di Perairan Pesisir	
Jumlah Rekomendasi Perizinan dalam Pelaksanaan Reklamasi di Perairan Pesisir yang Diterbitkan	Rp 0.00
[SUB KEGIATAN] undefined undefined	
Jumlah database perizinan Berusaha yang dicatat atau didokumentasikan	Rp 0.00
[KEGIATAN] 3.25.02.1.03 Pemberdayaan Masyarakat Pesisir dan Pulau-Pulau Kecil	
[SUB KEGIATAN] 3.25.02.1.03.0003 Pelibatan Masyarakat dalam Penyusunan Perencanaan, Pelaksanaan, dan Pengawasan Pengelolaan Pesisir dan Pulau-Pulau Kecil	
Jumlah Masyarakat yang Terlibat dalam Penyusunan Perencanaan, Pelaksanaan, dan Pengawasan Pengelolaan Pesisir dan Pulau-Pulau Kecil	Rp 0.00
[SUB KEGIATAN] 3.25.02.1.03.0002 Penguatan dan Pengembangan Kelembagaan Masyarakat Pesisir dan Pulau-Pulau Kecil	
Jumlah Kelompok Masyarakat yang Mengikuti Penguatan dan Pengembangan Kelembagaan Masyarakat Pesisir dan Pulau-Pulau Kecil	Rp 0.00
[SUB KEGIATAN] 3.25.02.1.03.0001 Pengembangan Kapasitas Masyarakat Pesisir dan Pulau-Pulau Kecil	
Jumlah Masyarakat Pesisir dan Pulau-Pulau Kecil yang Meningkat Kapasitasnya	Rp 105,081,020.00
[PROGRAM] 3.25.05 PROGRAM PENGAWASAN SUMBER DAYA KELAUTAN DAN PERIKANAN	
[KEGIATAN] 3.25.05.1.01 Pengawasan Sumber Daya Kelautan dan Perikanan sampai dengan 12 Mil	
[SUB KEGIATAN] 3.25.05.1.01.0004 Penumbuhan dan Pengembangan Kelompok Masyarakat Pengawas (POKMASWAS)	
Jumlah Kelompok Masyarakat Pengawas (POKMASWAS) yang Terdaftar dan Aktif	Rp 103,278,778.00
[SUB KEGIATAN] 3.25.05.1.01.0002 Pengawasan Usaha Perikanan Tangkap sampai dengan 12 Mil	
Jumlah Dokumen Hasil Pengawasan Usaha Perikanan Tangkap sampai dengan 12 Mil	Rp 53,822,780.00
[SUB KEGIATAN] 3.25.05.1.01.0001 Pengawasan Pemanfaatan Ruang Laut sampai dengan 12 Mil	
Jumlah Dokumen Hasil Pengawasan Pemanfaatan Ruang Laut sampai dengan 12 Mil	Rp 1,488,920,304.00
[SUB KEGIATAN] undefined undefined	
Jumlah hari operasi Kapal Pengawas Kelautan dan Perikanan	Rp 0.00
[SUB KEGIATAN] undefined undefined	
Jumlah pelaku usaha penangkapan ikan dan/atau usaha pengangkutan ikan sampai dengan 12 mil yang diperiksa kepatuhannya sesuai kewenangan provinsi	Rp 0.00
[SUB KEGIATAN] undefined undefined	
Jumlah Pelaku usaha pemanfaatan sumber daya kelautan yang diperiksa kepatuhannya sesuai kewenangan provinsi	Rp 0.00
[SUB KEGIATAN] undefined undefined	
Jumlah POKMASWAS yang ditumbuhkan, dan dikembangkan	Rp 0.00
[URUSAN] NON URUSAN	
[TUJUAN] Peningkatan Kapasitas Tata Kelola Pemerintahan	
[SASARAN] Meningkatnya kualitas pengawasan, perencanaan, pengelolaan, dan keuangan pembangunan yang terpadu dan akuntabel	
[PROGRAM] X.XX.01 PROGRAM PENUNJANG URUSAN PEMERINTAHAN DAERAH PROVINSI	
[KEGIATAN] X.XX.01.1.01 Perencanaan, Penganggaran, dan Evaluasi Kinerja Perangkat Daerah	
[SUB KEGIATAN] X.XX.01.1.01.0007 Evaluasi Kinerja Perangkat Daerah	

Sub Kegiatan	Pagu 2024
Jumlah Laporan Evaluasi Kinerja Perangkat Daerah	Rp 28,215,494.00
[SUB KEGIATAN] X.XX.01.1.01.0006 Koordinasi dan Penyusunan Laporan Capaian Kinerja dan Ikhtisar Realisasi Kinerja SKPD	
Jumlah Laporan Capaian Kinerja dan Ikhtisar Realisasi Kinerja SKPD dan Laporan Hasil Koordinasi Penyusunan Laporan Capaian Kinerja dan Ikhtisar Realisasi Kinerja SKPD	Rp 0.00
[SUB KEGIATAN] X.XX.01.1.01.0002 Koordinasi dan Penyusunan Dokumen RKA- SKPD	
Jumlah Dokumen RKA-SKPD dan Laporan Hasil Koordinasi Penyusunan Dokumen RKA-SKPD	Rp 54,570,459.00
[SUB KEGIATAN] X.XX.01.1.01.0001 Penyusunan Dokumen Perencanaan Perangkat Daerah	
Jumlah Dokumen Perencanaan Perangkat Daerah	Rp 143,860,896.00
[KEGIATAN] X.XX.01.1.02 Administrasi Keuangan Perangkat Daerah	
[SUB KEGIATAN] X.XX.01.1.02.0005 Koordinasi dan Penyusunan Laporan Keuangan Akhir Tahun SKPD	
Jumlah Laporan Keuangan Akhir Tahun SKPD dan Laporan Hasil Koordinasi Penyusunan Laporan Keuangan Akhir Tahun SKPD	Rp 18,086,900.00
[SUB KEGIATAN] X.XX.01.1.02.0004 Koordinasi dan Pelaksanaan Akuntansi SKPD	
Jumlah Dokumen Hasil Koordinasi dan Pelaksanaan Akuntansi SKPD	Rp 0.00
[SUB KEGIATAN] X.XX.01.1.02.0002 Penyediaan Administrasi Pelaksanaan Tugas ASN	
Jumlah Dokumen Hasil Penyediaan Administrasi Pelaksanaan Tugas ASN	Rp 1,283,472,000.00
[SUB KEGIATAN] X.XX.01.1.02.0001 Penyediaan Gaji dan Tunjangan ASN	
Jumlah Orang yang Menerima Gaji dan Tunjangan ASN	Rp 23,870,217,818.00
[KEGIATAN] X.XX.01.1.03 Administrasi Barang Milik Daerah pada Perangkat Daerah	
[SUB KEGIATAN] X.XX.01.1.03.0006 Penatausahaan Barang Milik Daerah pada SKPD	
Jumlah Laporan Penatausahaan Barang Milik Daerah pada SKPD	Rp 0.00
[SUB KEGIATAN] X.XX.01.1.03.0004 Pembinaan, Pengawasan, dan Pengendalian Barang Milik Daerah pada SKPD	
Jumlah Laporan Hasil Pembinaan, Pengawasan, dan Pengendalian Barang Milik Daerah pada SKPD	Rp 0.00
[SUB KEGIATAN] X.XX.01.1.03.0002 Pengamanan Barang Milik Daerah SKPD	
Jumlah Dokumen Pengamanan Barang Milik Daerah SKPD	Rp 0.00
[KEGIATAN] X.XX.01.1.05 Administrasi Kepegawaian Perangkat Daerah	
[SUB KEGIATAN] X.XX.01.1.05.0010 Sosialisasi Peraturan Perundang-Undangan	
Jumlah Orang yang Mengikuti Sosialisasi Peraturan Perundang-Undangan	Rp 0.00
[SUB KEGIATAN] X.XX.01.1.05.0009 Pendidikan dan Pelatihan Pegawai Berdasarkan Tugas dan Fungsi	
Jumlah Pegawai Berdasarkan Tugas dan Fungsi yang Mengikuti Pendidikan dan Pelatihan	Rp 236,730,886.00
[SUB KEGIATAN] X.XX.01.1.05.0003 Pendataan dan Pengolahan Administrasi Kepegawaian	
Jumlah Dokumen Pendataan dan Pengolahan Administrasi Kepegawaian	Rp 0.00
[SUB KEGIATAN] X.XX.01.1.05.0002 Pengadaan Pakaian Dinas Beserta Atribut Kelengkapannya	
Jumlah Paket Pakaian Dinas Beserta Atribut Kelengkapan	Rp 0.00
[KEGIATAN] X.XX.01.1.06 Administrasi Umum Perangkat Daerah	
[SUB KEGIATAN] X.XX.01.1.06.0010 Penatausahaan Arsip Dinamis pada SKPD	
Jumlah Dokumen Penatausahaan Arsip Dinamis pada SKPD	Rp 0.00
[SUB KEGIATAN] X.XX.01.1.06.0009 Penyelenggaraan Rapat Koordinasi dan Konsultasi SKPD	
Jumlah Laporan Penyelenggaraan Rapat Koordinasi dan Konsultasi SKPD	Rp 1,299,115,546.00
[SUB KEGIATAN] X.XX.01.1.06.0008 Fasilitasi Kunjungan Tamu	
Jumlah Laporan Fasilitasi Kunjungan Tamu	Rp 63,087,000.00
[SUB KEGIATAN] X.XX.01.1.06.0006 Penyediaan Bahan Bacaan dan Peraturan Perundang-Undangan	
Jumlah Dokumen Bahan Bacaan dan Peraturan Perundang-Undangan yang Disediakan	Rp 0.00
[SUB KEGIATAN] X.XX.01.1.06.0005 Penyediaan Barang Cetakan dan Penggandaan	
Jumlah Paket Barang Cetakan dan Penggandaan yang Disediakan	Rp 77,566,443.00
[SUB KEGIATAN] X.XX.01.1.06.0004 Penyediaan Bahan Logistik Kantor	
Jumlah Paket Bahan Logistik Kantor yang Disediakan	Rp 763,071,577.00
[SUB KEGIATAN] X.XX.01.1.06.0003 Penyediaan Peralatan Rumah Tangga	
Jumlah Paket Peralatan Rumah Tangga yang Disediakan	Rp 135,518,681.00
[SUB KEGIATAN] X.XX.01.1.06.0001 Penyediaan Komponen Instalasi Listrik/Penerangan Bangunan Kantor	
Jumlah Paket Komponen Instalasi Listrik/Penerangan Bangunan Kantor yang Disediakan	Rp 31,208,416.00
[KEGIATAN] X.XX.01.1.07 Pengadaan Barang Milik Daerah Penunjang Urusan Pemerintah Daerah	
[SUB KEGIATAN] X.XX.01.1.07.0011 Pengadaan Sarana dan Prasarana Pendukung Gedung Kantor atau Bangunan Lainnya	
Jumlah Unit Sarana dan Prasarana Pendukung Gedung Kantor atau Bangunan Lainnya yang Disediakan	Rp 0.00
[SUB KEGIATAN] X.XX.01.1.07.0010 Pengadaan Sarana dan Prasarana Gedung Kantor atau Bangunan Lainnya	
Jumlah Unit Sarana dan Prasarana Gedung Kantor atau Bangunan Lainnya yang Disediakan	Rp 0.00
[SUB KEGIATAN] X.XX.01.1.07.0009 Pengadaan Gedung Kantor atau Bangunan Lainnya	
Jumlah Unit Gedung Kantor atau Bangunan Lainnya yang Disediakan	Rp 0.00
[SUB KEGIATAN] X.XX.01.1.07.0006 Pengadaan Peralatan dan Mesin Lainnya	
Jumlah Unit Peralatan dan Mesin Lainnya yang Disediakan	Rp 213,838,420.00
[SUB KEGIATAN] X.XX.01.1.07.0005 Pengadaan Mebel	
Jumlah Paket Mebel yang Disediakan	Rp 0.00
[SUB KEGIATAN] X.XX.01.1.07.0002 Pengadaan Kendaraan Dinas Operasional atau Lapangan	
Jumlah Unit Kendaraan Dinas Operasional atau Lapangan yang Disediakan	Rp 171,832,480.00
[SUB KEGIATAN] X.XX.01.1.07.0001 Pengadaan Kendaraan Perorangan Dinas atau Kendaraan Dinas Jabatan	
Jumlah Unit Kendaraan Perorangan Dinas atau Kendaraan Dinas Jabatan yang Disediakan	Rp 0.00
[KEGIATAN] X.XX.01.1.08 Penyediaan Jasa Penunjang Urusan Pemerintahan Daerah	
[SUB KEGIATAN] X.XX.01.1.08.0004 Penyediaan Jasa Pelayanan Umum Kantor	

Sub Kegiatan	Pagu 2024
Jumlah Laporan Penyediaan Jasa Pelayanan Umum Kantor yang Disediakan	Rp 6,525,997,917.00
[SUB KEGIATAN] X.XX.01.1.08.0003 Penyediaan Jasa Peralatan dan Perlengkapan Kantor	
Jumlah Laporan Penyediaan Jasa Peralatan dan Perlengkapan Kantor yang Disediakan	Rp 0.00
[SUB KEGIATAN] X.XX.01.1.08.0002 Penyediaan Jasa Komunikasi, Sumber Daya Air dan Listrik	
Jumlah Laporan Penyediaan Jasa Komunikasi, Sumber Daya Air dan Listrik yang Disediakan	Rp 1,781,865,009.00
[SUB KEGIATAN] X.XX.01.1.08.0001 Penyediaan Jasa Surat Menyurat	
Jumlah Laporan Penyediaan Jasa Surat Menyurat	Rp 0.00
[KEGIATAN] X.XX.01.1.09 Pemeliharaan Barang Milik Daerah Penunjang Urusan Pemerintahan Daerah	
[SUB KEGIATAN] X.XX.01.1.09.0011 Pemeliharaan/Rehabilitasi Sarana dan Prasarana Pendukung Gedung Kantor atau Bangunan Lainnya	
Jumlah Sarana dan Prasarana Pendukung Gedung Kantor atau Bangunan Lainnya yang Dipelihara/Direhabilitasi	Rp 30,853,360.00
[SUB KEGIATAN] X.XX.01.1.09.0010 Pemeliharaan/Rehabilitasi Sarana dan Prasarana Gedung Kantor atau Bangunan Lainnya	
Jumlah Sarana dan Prasarana Gedung Kantor atau Bangunan Lainnya yang Dipelihara/Direhabilitasi	Rp 0.00
[SUB KEGIATAN] X.XX.01.1.09.0009 Pemeliharaan/Rehabilitasi Gedung Kantor dan Bangunan Lainnya	
Jumlah Gedung Kantor dan Bangunan Lainnya yang Dipelihara/Direhabilitasi	Rp 55,366,800.00
[SUB KEGIATAN] X.XX.01.1.09.0008 Pemeliharaan Aset Tak Berwujud	
Jumlah Aset Tak Berwujud yang Dipelihara	Rp 0.00
[SUB KEGIATAN] X.XX.01.1.09.0006 Pemeliharaan Peralatan dan Mesin Lainnya	
Jumlah Peralatan dan Mesin Lainnya yang Dipelihara	Rp 1,452,119,386.00
[SUB KEGIATAN] X.XX.01.1.09.0002 Penyediaan Jasa Pemeliharaan, Biaya Pemeliharaan, Pajak dan Perizinan Kendaraan Dinas Operasional atau Lapangan	
Jumlah Kendaraan Dinas Operasional atau Lapangan yang Dipelihara dan Dibayarkan Pajak dan Perizinannya	Rp 647,632,734.00
[SUB KEGIATAN] X.XX.01.1.09.0001 Penyediaan Jasa Pemeliharaan, Biaya Pemeliharaan dan Pajak Kendaraan Perorangan Dinas atau Kendaraan Dinas Jabatan	
Jumlah Kendaraan Perorangan Dinas atau Kendaraan Dinas Jabatan yang Dipelihara dan Dibayarkan Pajaknya	Rp 208,548,824.00
[OPD] Dinas Pariwisata	
[URUSAN] URUSAN PEMERINTAHAN BIDANG PARIWISATA	
[TUJUAN] 1. Mewujudkan Kepulauan Riau sebagai Destinasi Wisata Yang Berdaya Saing Tinggi di Pasar Nasional dan Internasional Secara Berkelanjutan Serta Mampu Mendorong Pembangunan Daerah Dan Kesejahteraan Masyarakat	
[SASARAN] Peningkatan Pembangunan Sektor Pariwisata	
[PROGRAM] 3.26.02 PROGRAM PENINGKATAN DAYA TARIK DESTINASI PARIWISATA	
[KEGIATAN] 3.26.02.1.01 Pengelolaan Daya Tarik Wisata Provinsi	
[SUB KEGIATAN] 3.26.02.1.01.0006 Perencanaan Daya Tarik Wisata Provinsi	
Jumlah Dokumen Perencanaan Pengembangan Daya Tarik Wisata Provinsi yang sah dan legal ditetapkan Kepala Daerah	Rp 0.00
[SUB KEGIATAN] 3.26.02.1.01.0005 Pengadaan, Pemeliharaan, Rehabilitasi Sarana dan Prasarana dalam Daya Tarik Wisata Provinsi	
Jumlah Lokasi Daya Tarik Wisata Provinsi yang dilakukan Pengadaan, Pemeliharaan, Rehabilitasi Sarana dan Prasarana dalam Daya Tarik Wisata Provinsi	Rp 0.00
[SUB KEGIATAN] 3.26.02.1.01.0008 Peningkatan Kapasitas SDM Pengelola Daya Tarik Wisata Provinsi	
Jumlah Pengelola Daya Tarik Wisata yang ditingkatkan kapasitasnya	Rp 0.00
[SUB KEGIATAN] 3.26.02.1.01.0007 Monitoring dan Evaluasi Pengelolaan Daya Tarik Wisata Provinsi	
Jumlah Laporan hasil pelaksanaan Monitoring dan evaluasi Pengelolaan Daya Tarik Wisata Provinsi	Rp 158,708,200.00
[KEGIATAN] 3.26.02.1.02 Pengelolaan Kawasan Strategis Pariwisata Provinsi	
[SUB KEGIATAN] 3.26.02.1.02.0009 Peningkatan Kapasitas SDM Pengelola Kawasan Strategis Pariwisata Provinsi	
Jumlah Orang Pengelola Pariwisata Strategis Provinsi yang Dikembangkan	Rp 0.00
[SUB KEGIATAN] 3.26.02.1.02.0008 Monitoring dan Evaluasi Pengelolaan Kawasan Strategis Pariwisata Provinsi	
Jumlah Laporan Hasil Pelaksanaan Monitoring dan Evaluasi Pengelolaan Kawasan Strategis Pariwisata Provinsi	Rp 0.00
[SUB KEGIATAN] 3.26.02.1.02.0007 Penerapan Destinasi Pariwisata Berkelanjutan dalam Pengelolaan Kawasan Strategis Pariwisata Provinsi	
Jumlah Lokasi yang Menerapkan Destinasi Pariwisata Berkelanjutan dalam Pengelolaan Kawasan Strategis Pariwisata Provinsi	Rp 0.00
[SUB KEGIATAN] 3.26.02.1.02.0004 Pengadaan/Pemeliharaan/Rehabilitasi Sarana dan Prasarana dalam Pengelolaan Kawasan Strategis Pariwisata Provinsi	
Jumlah Sarana dan Prasarana yang Tersedia dan Terpelihara dalam Pengelolaan Kawasan Strategis Pariwisata Provinsi	Rp 0.00
[SUB KEGIATAN] 3.26.02.1.02.0002 Perencanaan Kawasan Strategis Pariwisata Provinsi	
Tersedianya Dokumen Perencanaan Kawasan Strategis Pariwisata Provinsi	Rp 0.00
[KEGIATAN] 3.26.02.1.03 Pengelolaan Destinasi Pariwisata Provinsi	
[SUB KEGIATAN] 3.26.02.1.03.0012 Monitoring dan Evaluasi Pengelolaan Destinasi Pariwisata Provinsi	
Jumlah Laporan Hasil Monitoring dan Evaluasi Pengelolaan Destinasi Pariwisata Provinsi	Rp 0.00
[SUB KEGIATAN] 3.26.02.1.03.0010 Peningkatan Kapasitas SDM Pengelola Destinasi Pariwisata Provinsi	
Jumlah Orang Pengelola Pariwisata Strategis Provinsi yang Dikembangkan	Rp 0.00
[SUB KEGIATAN] 3.26.02.1.03.0009 Penyusunan Rencana Induk Pembangunan Kepariwisataan Daerah Provinsi	
Jumlah Dokumen Rencana Induk Pembangunan Kepariwisataan Daerah Provinsi	Rp 480,260,000.00
[SUB KEGIATAN] 3.26.02.1.03.0004 Pengadaan/Pemeliharaan/Rehabilitasi Sarana dan Prasarana dalam Pengelolaan Destinasi Pariwisata Provinsi	
Jumlah Sarana dan Prasarana Pengelolaan Destinasi Pariwisata Provinsi yang Tersedia dan Terpelihara	Rp 0.00
[SUB KEGIATAN] 3.26.02.1.03.0002 Perencanaan Destinasi Pariwisata Provinsi	
Jumlah Dokumen Perencanaan Destinasi Pariwisata Provinsi	Rp 198,009,600.00

Sub Kegiatan	Pagu 2024
[SUB KEGIATAN] 3.26.02.1.03.0001 Penetapan Destinasi Pariwisata Provinsi	
Jumlah Destinasi Pariwisata Provinsi yang Ditetapkan	Rp 0.00
[KEGIATAN] 3.26.02.1.04 Penetapan Tanda Daftar Usaha Pariwisata Lintas Daerah Kabupaten/Kota dalam 1 (Satu) Daerah Provinsi	
[SUB KEGIATAN] 3.26.02.1.04.0013 Kesediaaan pelaku usaha memenuhi standar usaha pariwisata	
Jumlah usaha yang bersedia memenuhi standar usaha	Rp 0.00
[SUB KEGIATAN] 3.26.02.1.04.0009 Fasilitasi Pendampingan Penerbitan Perizinan Berusaha Berbasis Risiko Sektor Pariwisata dan Ekonomi Kreatif (Tingkat Risiko Menengah Tinggi)	
Jumlah Industri/Usaha Pariwisata dan Ekonomi Kreatif yang Memperoleh Perizinan Berusaha Berbasis Risiko (Tingkat Menengah Tinggi)	Rp 86,332,300.00
[SUB KEGIATAN] 3.26.02.1.04.0008 Pembinaan dan Pengawasan Kepatuhan Usaha Pariwisata yang telah tersertifikasi CHSE (berdasarkan Permenpar No 13 tahun 2020 dan SNI 9042:2021) dalam melaksanakan Standar	
Jumlah usaha pariwisata yang telah terseftifikasi CHSE yang dibina dan diawasi	Rp 0.00
[SUB KEGIATAN] 3.26.02.1.04.0006 Pembinaan dan Pengawasan untuk memastikan Kepatuhan Pelaku Usaha Melaksanakan Standar Usaha Risiko Menengah Rendah	
Jumlah usaha yang dibina dan diawasi	Rp 0.00
[PROGRAM] 3.26.03 PROGRAM PEMASARAN PARIWISATA	
[KEGIATAN] 3.26.03.1.01 Pemasaran Pariwisata Dalam dan Luar Negeri Daya Tarik, Destinasi dan Kawasan Strategis Pariwisata Provinsi	
[SUB KEGIATAN] 3.26.03.1.01.0006 Fasilitasi Kegiatan Pemasaran Pariwisata Baik Dalam dan Luar Negeri	
Jumlah Kegiatan Pemasaran Pariwisata Baik Dalam dan Luar Negeri	Rp 1,191,100,000.00
[SUB KEGIATAN] 3.26.03.1.01.0005 Monitoring dan Evaluasi Pengembangan Pemasaran Pariwisata	
Jumlah Dokumen Hasil Monitoring dan Evaluasi Pengembangan Pemasaran Pariwisata	Rp 0.00
[SUB KEGIATAN] 3.26.03.1.01.0001 Penguatan Promosi Melalui Media Cetak, Elektronik, dan Media Lainnya Baik Dalam dan Luar Negeri	
Jumlah Dokumen Hasil Penguatan Promosi Melalui Media Cetak, Elektronik, dan Media Lainnya Baik Dalam dan Luar Negeri	Rp 11,368,490,000.00
[PROGRAM] 3.26.04 PROGRAM PENGEMBANGAN EKONOMI KREATIF MELALUI PEMANFAATAN DAN PERLINDUNGAN HAK KEKAYAAN INTELEKTUAL	
[KEGIATAN] 3.26.04.1.01 Penyediaan Sarana dan Prasarana Kota Kreatif	
[SUB KEGIATAN] 3.26.04.1.01.0006 Perluasan Pasar Produk Kreatif Baik di Pasar Ekspor maupun Pasar Domestik	
Jumlah dokumen promosi yang dilakukan dalam rangka Perluasan Akses Pasar Produk Kreatif Baik Pasar Ekspor dan Pasar Domestik	Rp 0.00
[SUB KEGIATAN] 3.26.04.1.01.0005 Koordinasi dan Sinkronisasi Peningkatan Usaha Kreatif Terutama bagi Usaha Pemula	
Jumlah Laporan Hasil Koordinasi dan Sinkronissi Peningkatan Usaha Kreatif Terutama bagi Usaha Pemula	Rp 0.00
[SUB KEGIATAN] 3.26.04.1.01.0004 Koordinasi dan Sinkronisasi Usaha Kreatif Sepanjang Rantai Produksi dengan Menyediakan Akses ke Sumber Permodalan atau Pasokan SDM Produksi dan Pasar	
Jumlah Laporan Hasil Koordinasi dan Sinkronisasi Usaha Kreatif Sepanjang Rantai Produksi dengan Menyediakan Akses ke Sumber Permodalan atau Pasokan SDM Produksi dan Pasar	Rp 0.00
[SUB KEGIATAN] 3.26.04.1.01.0003 Koordinasi dan Sinkronisasi Pengembangan Ruang Kreasi dan Jaringan Orang Kreatif	
Jumlah Laporan Hasil Koordinasi dan Sinkronisasi Pengembangan Ruang Kreasi dan Jaringan Orang Kreatif	Rp 0.00
[KEGIATAN] 3.26.04.1.02 Pengembangan Ekosistem Ekonomi Kreatif	
[SUB KEGIATAN] 3.26.04.1.02.0008 Perlindungan Hasil Kreativitas	
Jumlah Dokumen Perlindungan Hasil Kreativitas yang Berupa Kekayaan Intelektual Pelaku Ekonomi Kreatif	Rp 0.00
[SUB KEGIATAN] 3.26.04.1.02.0016 Formulasi Kebijakan Pengembangan Ekonomi Kreatif Daerah	
Jumlah Formulasi Kebijakan untuk mendukung pengembangan ekonomi kreatif daerah	Rp 0.00
[SUB KEGIATAN] 3.26.04.1.02.0015 Penguatan Kelembagaan Ekonomi Kreatif Daerah	
Jumlah lembaga/asosiasi yang mendapatkan penguatan kelembagaan ekonomi kreatif daerah	Rp 0.00
[SUB KEGIATAN] 3.26.04.1.02.0011 Pengembangan Sistem Pemasaran Berbasis Kekayaan Intelektual	
Jumlah Dokumen Hasil Pengembangan Sistem Pemasaran Ekonomi Kreatif berbasis kekayaan intelektual	Rp 0.00
[SUB KEGIATAN] 3.26.04.1.02.0019 Penyediaan Infrastruktur Ekonomi Kreatif	
Jumlah Infrastruktur Ekonomi Kreatif	Rp 0.00
[SUB KEGIATAN] 3.26.04.1.02.0014 Pendukungan Pemasaran Ekonomi Kreatif	
Jumlah terlaksanakanya pendukungan pemasaran ekonomi kreatif	Rp 248,526,000.00
[SUB KEGIATAN] 3.26.04.1.02.0010 Monitoring dan Evaluasi Pengembangan Ekosistem Ekonomi Kreatif	
Jumlah Dokumen Hasi Monitoring dan Evaluasi Pengembangan Ekosistem Ekonomi Kreatif	Rp 90,756,100.00
[SUB KEGIATAN] 3.26.04.1.02.0018 Fasilitasi Pendaftaran Kekayaan Intelektual	
Jumlah produk Hasil Pencatatan atas Hak Cipta dan Hak Terkait, Pendaftaran Hak Kekayaan Industri kepada Pelaku Ekonomi Kreatif	Rp 95,172,000.00
[SUB KEGIATAN] 3.26.04.1.02.0005 Pengembangan Sistem Pemasaran	
Jumlah Dokumen Hasil Pengembangan Sistem Pemasaran Ekonomi Kreatif	Rp 0.00
[PROGRAM] 3.26.05 PROGRAM PENGEMBANGAN SUMBER DAYA PARIWISATA DAN EKONOMI KREATIF	
[KEGIATAN] 3.26.05.1.01 Pelaksanaan Peningkatan Kapasitas Sumber Daya Manusia Pariwisata dan Ekonomi Kreatif Tingkat Lanjutan	
[SUB KEGIATAN] 3.26.05.1.01.0018 Monitoring dan Evaluasi Pengembangan Sumber Daya Pariwisata dan Ekonomi Kreatif	
Jumlah Laporan Hasil Monitoring dan Evaluasi Pengembangan Sumber Daya Pariwisata dan Ekonomi Kreatif	Rp 0.00
[SUB KEGIATAN] 3.26.05.1.01.0017 Pengembangan Kompetensi Sumber Daya Manusia Ekonomi Kreatif	
Jumlah SDM Ekonomi Kreatif yang mendapat Fasilitasi Pengembangan Kompetensi Sumber Daya Manusia Ekonomi Kreatif	Rp 0.00
[SUB KEGIATAN] 3.26.05.1.01.0016 Pengembangan Kapasitas SDM Pariwisata Berbasis SKKNI	

Sub Kegiatan	Pagu 2024
Jumlah SDM Pariwisata yang Dikembangkan Kapasitasnya Berdasarkan pada SKKNI	Rp 0.00
[SUB KEGIATAN] 3.26.05.1.01.0015 Diklat Teknis Kepariwisataan Tingkat Lanjutan bagi Pemerintah Daerah	
Jumlah Orang (aparatur pemerintah daerah) yang mendapatkan diklat teknis kepariwisataan	Rp 0.00
[SUB KEGIATAN] 3.26.05.1.01.0014 Pemberdayaan dan Pembinaan Masyarakat untuk Pengembangan Pariwisata	
Jumlah Masyarakat yang memperoleh Pemberdayaan dan Pembinaan Masyarakat untuk pengembangan Pariwisata	Rp 0.00
[SUB KEGIATAN] 3.26.05.1.01.0008 Fasilitasi Proses Kreasi, Produksi, Distribusi Konsumsi, dan Konservasi Ekonomi Kreatif	
Jumlah Laporan Hasil Fasilitasi Proses Kreasi, Produksi, Distribusi Konsumsi, dan Konservasi Ekonomi Kreatif	Rp 0.00
[SUB KEGIATAN] 3.26.05.1.01.0004 Fasilitasi Sertifikasi Kompetensi bagi Tenaga Kerja Bidang Pariwisata	
Jumlah Orang yang Mengikuti Fasilitasi Sertifikasi Kompetensi bagi Tenaga Kerja Bidang Pariwisata	Rp 129,750,000.00
[KEGIATAN] 3.26.05.1.02 Pengembangan Kapasitas Pelaku Ekonomi Kreatif	
[SUB KEGIATAN] 3.26.05.1.02.0007 Fasilitasi Sertifikasi Kompetensi Profesi Subsektor Ekonomi Kreatif	
Jumlah Orang yang di fasilitasi sertifikasi Kompetensi Subsektor Ekonomi Kreatif	Rp 0.00
[SUB KEGIATAN] 3.26.05.1.02.0005 Pelatihan Asesor Kompetensi/Workplace Assesor (WPA) Subsektor Ekonomi Kreatif	
Jumlah Orang yang Mengikuti Pelatihan Asesor Kompetensi/Workplace Assesor (WPA) Subsektor Ekonomi Kreatif	Rp 0.00
[SUB KEGIATAN] 3.26.05.1.02.0001 Pelatihan, Bimbingan Teknis, dan Pendampingan Ekonomi Kreatif	
Jumlah Orang yang mengikuti Pelatihan, Bimbingan Teknis, dan Pendampingan Ekonomi Kreatif	Rp 0.00
[URUSAN] NON URUSAN	
[TUJUAN] Meningkatnya Kualitas Tata Kelola Dinas Pariwisata	
[SASARAN] Meningkatnya Kualitas Kinerja Dinas Pariwisata	
[PROGRAM] X.XX.01 PROGRAM PENUNJANG URUSAN PEMERINTAHAN DAERAH PROVINSI	
[KEGIATAN] X.XX.01.1.01 Perencanaan, Penganggaran, dan Evaluasi Kinerja Perangkat Daerah	
[SUB KEGIATAN] X.XX.01.1.01.0007 Evaluasi Kinerja Perangkat Daerah	
Jumlah Laporan Evaluasi Kinerja Perangkat Daerah	Rp 0.00
[SUB KEGIATAN] X.XX.01.1.01.0006 Koordinasi dan Penyusunan Laporan Capaian Kinerja dan Ikhtisar Realisasi Kinerja SKPD	
Jumlah Laporan Capaian Kinerja dan Ikhtisar Realisasi Kinerja SKPD dan Laporan Hasil Koordinasi Penyusunan Laporan Capaian Kinerja dan Ikhtisar Realisasi Kinerja SKPD	Rp 30,570,000.00
[SUB KEGIATAN] X.XX.01.1.01.0001 Penyusunan Dokumen Perencanaan Perangkat Daerah	
Jumlah Dokumen Perencanaan Perangkat Daerah	Rp 213,032,100.00
[KEGIATAN] X.XX.01.1.02 Administrasi Keuangan Perangkat Daerah	
[SUB KEGIATAN] X.XX.01.1.02.0005 Koordinasi dan Penyusunan Laporan Keuangan Akhir Tahun SKPD	
Jumlah Laporan Keuangan Akhir Tahun SKPD dan Laporan Hasil Koordinasi Penyusunan Laporan Keuangan Akhir Tahun SKPD	Rp 15,000,000.00
[SUB KEGIATAN] X.XX.01.1.02.0002 Penyediaan Administrasi Pelaksanaan Tugas ASN	
Jumlah Dokumen Hasil Penyediaan Administrasi Pelaksanaan Tugas ASN	Rp 518,712,000.00
[SUB KEGIATAN] X.XX.01.1.02.0001 Penyediaan Gaji dan Tunjangan ASN	
Jumlah Orang yang Menerima Gaji dan Tunjangan ASN	Rp 9,584,068,859.00
[KEGIATAN] X.XX.01.1.05 Administrasi Kepegawaian Perangkat Daerah	
[SUB KEGIATAN] X.XX.01.1.05.0002 Pengadaan Pakaian Dinas Beserta Atribut Kelengkapannya	
Jumlah Paket Pakaian Dinas Beserta Atribut Kelengkapan	Rp 0.00
[KEGIATAN] X.XX.01.1.06 Administrasi Umum Perangkat Daerah	
[SUB KEGIATAN] X.XX.01.1.06.0009 Penyelenggaraan Rapat Koordinasi dan Konsultasi SKPD	
Jumlah Laporan Penyelenggaraan Rapat Koordinasi dan Konsultasi SKPD	Rp 988,739,100.00
[SUB KEGIATAN] X.XX.01.1.06.0005 Penyediaan Barang Cetakan dan Penggandaan	
Jumlah Paket Barang Cetakan dan Penggandaan yang Disediakan	Rp 114,402,000.00
[SUB KEGIATAN] X.XX.01.1.06.0004 Penyediaan Bahan Logistik Kantor	
Jumlah Paket Bahan Logistik Kantor yang Disediakan	Rp 135,263,600.00
[KEGIATAN] X.XX.01.1.07 Pengadaan Barang Milik Daerah Penunjang Urusan Pemerintah Daerah	
[SUB KEGIATAN] X.XX.01.1.07.0006 Pengadaan Peralatan dan Mesin Lainnya	
Jumlah Unit Peralatan dan Mesin Lainnya yang Disediakan	Rp 33,412,000.00
[KEGIATAN] X.XX.01.1.08 Penyediaan Jasa Penunjang Urusan Pemerintahan Daerah	
[SUB KEGIATAN] X.XX.01.1.08.0004 Penyediaan Jasa Pelayanan Umum Kantor	
Jumlah Laporan Penyediaan Jasa Pelayanan Umum Kantor yang Disediakan	Rp 1,710,702,104.00
[SUB KEGIATAN] X.XX.01.1.08.0002 Penyediaan Jasa Komunikasi, Sumber Daya Air dan Listrik	
Jumlah Laporan Penyediaan Jasa Komunikasi, Sumber Daya Air dan Listrik yang Disediakan	Rp 99,557,400.00
[SUB KEGIATAN] X.XX.01.1.08.0001 Penyediaan Jasa Surat Menyurat	
Jumlah Laporan Penyediaan Jasa Surat Menyurat	Rp 11,010,000.00
[KEGIATAN] X.XX.01.1.09 Pemeliharaan Barang Milik Daerah Penunjang Urusan Pemerintahan Daerah	
[SUB KEGIATAN] X.XX.01.1.09.0006 Pemeliharaan Peralatan dan Mesin Lainnya	
Jumlah Peralatan dan Mesin Lainnya yang Dipelihara	Rp 32,388,000.00
[SUB KEGIATAN] X.XX.01.1.09.0002 Penyediaan Jasa Pemeliharaan, Biaya Pemeliharaan, Pajak dan Perizinan Kendaraan Dinas Operasional atau Lapangan	
Jumlah Kendaraan Dinas Operasional atau Lapangan yang Dipelihara dan Dibayarkan Pajak dan Perizinannya	Rp 166,568,000.00
[SUB KEGIATAN] X.XX.01.1.09.0001 Penyediaan Jasa Pemeliharaan, Biaya Pemeliharaan dan Pajak Kendaraan Perorangan Dinas atau Kendaraan Dinas Jabatan	
Jumlah Kendaraan Perorangan Dinas atau Kendaraan Dinas Jabatan yang Dipelihara dan Dibayarkan Pajaknya	Rp 138,484,000.00
[OPD] Dinas Energi dan Sumber Daya Mineral	
[URUSAN] URUSAN PEMERINTAHAN BIDANG ENERGI DAN SUMBER DAYA MINERAL	
[TUJUAN] Meningkatkan pemenuhan kebutuhan energi listrik bagi masyarakat	
[SASARAN] Meningkatnya desa/kelurahan dan rumah tangga berlistrik	
[PROGRAM] 3.29.06 PROGRAM PENGELOLAAN KETENAGALISTRIKAN	

Sub Kegiatan	Pagu 2024
[KEGIATAN] 3.29.06.1.01 Penatausahaan Izin Usaha Penyediaan Tenaga Listrik Non Badan Usaha Milik Negara dan Penjualan Tenaga Listrik serta Penyewaan Jaringan kepada Penyedia Tenaga Listrik dalam Daerah Provinsi	
[SUB KEGIATAN] 3.29.06.1.01.0003 Pengendalian dan Pengawasan Pelaksanaan Perizinan Usaha Penyediaan Tenaga Listrik Non Badan Usaha Milik Negara dan Penjualan Tenaga Listrik serta Penyewaan Jaringan kepada Penyedia Tenaga Listrik dalam Daerah Provinsi	
Jumlah laporan Hasil Pengendalian dan Pengawasan Pelaksanaan Perizinan Usaha Penyediaan Tenaga Listrik Non Badan Usaha Milik Negara dan Penjualan Tenaga Listrik serta Penyewaan Jaringan kepada Penyedia Tenaga Listrik dalam Daerah Provinsi	Rp 135,000,000.00
[SUB KEGIATAN] 3.29.06.1.01.0002 Penyusunan Rekomendasi Perizinan dan Informasi Izin Usaha Penyediaan Tenaga Listrik Non Badan Usaha Milik Negara dan Penjualan Tenaga Listrik serta Penyewaan Jaringan kepada Penyedia Tenaga Listrik dalam Daerah Provinsi	
Jumlah surat Rekomendasi Perizinan dan Informasi Izin Usaha Penyediaan Tenaga Listrik Non Badan Usaha Milik Negara dan Penjualan Tenaga Listrik serta Penyewaan Jaringan kepada Penyedia Tenaga Listrik dalam Daerah Provinsi	Rp 100,000,000.00
[KEGIATAN] 3.29.06.1.02 Penatausahaan Izin Operasi yang Fasilitas Instalasinya dalam Daerah Provinsi	
[SUB KEGIATAN] 3.29.06.1.02.0003 Pengendalian dan Pengawasan Pelaksanaan Perizinan Operasi yang Fasilitas Instalasinya dalam Daerah Provinsi	
Jumlah Laporan Hasil Pengendalian dan Pengawasan Pelaksanaan Perizinan Operasi yang Fasilitas Instalasinya dalam Daerah Provinsi	Rp 100,000,000.00
[SUB KEGIATAN] 3.29.06.1.02.0001 Penetapan Prosedur dan Persyaratan Izin Operasi yang Fasilitas Instalasinya dalam Daerah Provinsi	
Jumlah Prosedur dan Persyaratan Izin Operasi yang Fasilitas Instalasinya dalam Daerah Provinsi yang Ditetapkan	Rp 100,000,000.00
[KEGIATAN] 3.29.06.1.04 Persetujuan Harga Jual Tenaga Listrik dan Sewa Jaringan Tenaga Listrik, Rencana Usaha Penyediaan Tenaga Listrik, Penjualan Kelebihan Tenaga Listrik dari Pemegang Izin yang Ditetapkan oleh Daerah Provinsi	
[SUB KEGIATAN] 3.29.06.1.04.0003 Pengendalian dan Pengawasan Pelaksanaan Harga Jual Tenaga Listrik dan Sewa Jaringan Tenaga Listrik, Rencana Usaha Penyediaan Tenaga Listrik, Penjualan Kelebihan Tenaga Listrik dari Pemegang Izin yang Ditetapkan oleh Daerah Provinsi	
Jumlah Laporan Hasil Pengendalian dan Pengawasan Pelaksanaan Harga Jual Tenaga Listrik dan Sewa Jaringan Tenaga Listrik, Rencana Usaha Penyediaan Tenaga Listrik, Penjualan Kelebihan Tenaga Listrik dari Pemegang Izin yang Ditetapkan oleh Daerah Provinsi	Rp 0.00
[SUB KEGIATAN] 3.29.06.1.04.0002 Penentuan dan Penetapan Harga Jual Tenaga Listrik dan Sewa Jaringan Tenaga Listrik, Rencana Usaha Penyediaan Tenaga Listrik, Penjualan Kelebihan Tenaga Listrik dari Pemegang Izin yang Ditetapkan oleh Daerah Provinsi	
Jumlah Pemberian Rekomendasi Persetujuan Harga Jual Tenaga Listrik dan Sewa Jaringan Tenaga Listrik, Rencana Usaha Penyediaan Tenaga Listrik, Penjualan Kelebihan Tenaga Listrik dari Pemegang Izin yang Ditetapkan oleh Daerah Provinsi	Rp 0.00
[SUB KEGIATAN] 3.29.06.1.04.0001 Pengumpulan dan Pengolahan Data dan Informasi Harga Jual Tenaga Listrik dan Sewa Jaringan Tenaga Listrik, Rencana Usaha Penyediaan Tenaga Listrik, Penjualan Kelebihan Tenaga Listrik dari Pemegang Izin yang Ditetapkan oleh Daerah Provinsi	
Jumlah Dokumen Data dan Informasi Terkait Harga Jual Tenaga Listrik dan Sewa Jaringan Tenaga Listrik, Rencana Usaha Penyediaan Tenaga Listrik, Penjualan Kelebihan Tenaga Listrik dari Pemegang Izin yang Ditetapkan oleh Daerah Provinsi	Rp 0.00
[KEGIATAN] 3.29.06.1.05 Penatausahaan Izin Usaha Jasa Penunjang Tenaga Listrik bagi Badan Usaha Dalam Negeri/Mayoritas Sahamnya Dimiliki oleh Penanam Modal Dalam Negeri	
[SUB KEGIATAN] 3.29.06.1.05.0003 Pengendalian dan Pengawasan Pelaksanaan Perizinan Usaha Jasa Penunjang Tenaga Listrik bagi Badan Usaha Dalam Negeri/Mayoritas Sahamnya Dimiliki oleh Penanam Modal Dalam Negeri	
Jumlah laporan hasil Pengendalian dan Pengawasan Pelaksanaan Perizinan Usaha Jasa Penunjang Tenaga Listrik bagi Badan Usaha dalam Negeri/Mayoritas Sahamnya Dimiliki oleh Penanam Modal Dalam Negeri	Rp 100,000,000.00
[SUB KEGIATAN] 3.29.06.1.05.0002 Penyusunan Rekomendasi Perizinan dan Informasi Izin Usaha Jasa Penunjang Tenaga Listrik bagi Badan Usaha Dalam Negeri/Mayoritas Sahamnya Dimiliki oleh Penanam Modal Dalam Negeri	
Jumlah surat Rekomendasi Perizinan dan Informasi Izin Usaha Jasa Penunjang Tenaga Listrik bagi Badan Usaha dalam Negeri/Mayoritas Sahamnya Dimiliki Oleh Penanam Modal dalam Negeri	Rp 100,000,000.00
[KEGIATAN] 3.29.06.1.06 Penganggaran untuk Kelompok Masyarakat Tidak Mampu, Pembangunan Sarana Penyediaan Tenaga Listrik Belum Berkembang, Daerah Terpencil dan Perdesaan	
[SUB KEGIATAN] 3.29.06.1.06.0007 Pengendalian dan Pengawasan Pembangunan Sarana Penyediaan Tenaga Listrik Belum Berkembang, Daerah Terpencil dan Perdesaan	
Jumlah Laporan Hasil Pengendalian dan Pengawasan Pembangunan Sarana Penyediaan Tenaga Listrik Belum Berkembang, Daerah Terpencil dan Perdesaan	Rp 50,000,000.00
[SUB KEGIATAN] 3.29.06.1.06.0006 Pembangunan Sarana Penyediaan Tenaga Listrik Belum Berkembang, Daerah Terpencil dan Perdesaan	
Jumlah Sarana yang Terbangun dalam Penyediaan Tenaga Listrik Belum Berkembang, Daerah Terpencil dan Perdesaan	Rp 11,116,629,702.00
[SUB KEGIATAN] 3.29.06.1.06.0004 Pengumpulan dan Pengolahan Data dan Informasi Sasaran Pembangunan Sarana Penyediaan Tenaga Listrik Belum Berkembang, Daerah Terpencil dan Perdesaan	
Jumlah Dokumen yang Terkumpul Terkait Data dan Informasi Sasaran Pembangunan Sarana Penyediaan Tenaga Listrik Belum Berkembang, Daerah Terpencil dan Perdesaan	Rp 100,000,000.00
[SUB KEGIATAN] 3.29.06.1.06.0002 Penetapan Penerima Manfaat dari Kelompok Masyarakat Tidak Mampu	
Jumlah Penerima Manfaat Dari Kelompok Masyarakat Tidak Mampu	Rp 2,150,000,000.00
[SASARAN] Meningkatnya pemanfaatan sumber energi baru terbarukan	
[PROGRAM] 3.29.05 PROGRAM PENGELOLAAN ENERGI BARU TERBARUKAN	
[KEGIATAN] 3.29.05.1.05 Pengelolaan penyediaan Biomassa dan/atau Biogas dalam wilayah provinsi	
[SUB KEGIATAN] 3.29.05.1.05.0006 Penyusunan dan pemutakhiran data potensi biogas	
Jumlah dokumen data potensi biogas	Rp 0.00
[SUB KEGIATAN] 3.29.05.1.05.0001 Penyusunan dan pemuktahiran data potensi biomassa	
jumlah dokumen data potensi biomassa	Rp 0.00
[KEGIATAN] 3.29.05.1.06 Pengelolaan pemanfaatan Biomassa dan/atau Biogas sebagai bahan bakar dalam wilayah provinsi	
[SUB KEGIATAN] 3.29.05.1.06.0004 Pembinaan dan pengawasan pemanfaatan biomassa dan biogas (kapasitas terpasang, investasi, TKDN, SNI, produksi dan distribusi bahan bakar biomassa dan biogas)	
Jumlah laporan pelaksanaan pembinaan dan pengawasan pemanfaatan biomassa dan biogas (kapasitas terpasang, investasi, TKDN, SNI, produksi dan distribusi bahan bakar biomassa dan biogas)	Rp 0.00
[KEGIATAN] 3.29.05.1.07 Pengelolaan aneka energi baru terbarukan berupa sinar matahari, angin, aliran dan terjunan air, gerakan dan perbedaan suhu lapisan laut dalam wilayah provinsi	
[SUB KEGIATAN] 3.29.05.1.07.0010 Penyusunan dan pemutakhiran data potensi aneka EBT di daerah	
Jumlah dokumen data potensi aneka EBT di daerah	Rp 50,000,000.00
[SUB KEGIATAN] 3.29.05.1.07.0009 Pemeliharaan infrastruktur aneka EBT	
Jumlah unit infrastruktur aneka EBT yang dipelihara	Rp 2,100,000,000.00
[SUB KEGIATAN] 3.29.05.1.07.0008 Pengoperasian infrastruktur aneka EBT	
Jumlah personil yang dibiayai untuk mengoperasionalkan infrastruktur aneka EBT	Rp 0.00

Sub Kegiatan	Pagu 2024
[SUB KEGIATAN] 3.29.05.1.07.0007 Pelaksanaan kegiatan pemanfaatan aneka EBT	
Jumlah hasil kegiatan pemanfaatan aneka EBT	Rp 5,788,080,900.00
[SUB KEGIATAN] 3.29.05.1.07.0006 Perencanaan kegiatan pemanfaatan aneka EBT	
Jumlah rencana kegiatan pemanfaatan aneka EBT	Rp 0.00
[SUB KEGIATAN] 3.29.05.1.07.0005 Revitalisasi infrastruktur aneka EBT	
Jumlah infrastruktur aneka EBT yang terevitalisasi	Rp 0.00
[SUB KEGIATAN] 3.29.05.1.07.0003 Pemberian bimbingan teknis pemanfaatan aneka EBT	
Jumlah laporan pelaksanaan bimbingan teknis pemanfaatan aneka EBT	Rp 0.00
[SUB KEGIATAN] 3.29.05.1.07.0002 Pembinaan dan pengawasan aneka EBT (kapasitas terpasang, investasi) di daerah	
Jumlah laporan pelaksanaan pembinaan dan pengawasan aneka EBT (kapasitas terpasang, investasi) di daerah	Rp 0.00
[KEGIATAN] 3.29.05.1.08 Pengelolaan Konservasi Energi terhadap kegiatan yang izin usahanya dikeluarkan oleh daerah provinsi	
[SUB KEGIATAN] 3.29.05.1.08.0005 Monitoring dan evaluasi pelaksanaan konservasi energi pada kegiatan yang izin usahanya dikeluarkan oleh daerah provinsi	
Jumlah laporan pelaksanaan monitoring dan evaluasi pelaksanaan konservasi energi pada kegiatan yang izin usahanya dikeluarkan oleh daerah provinsi	Rp 0.00
[SUB KEGIATAN] 3.29.05.1.08.0004 Bimbingan teknis konservasi energi terhadap pelaku usaha yang izin usahanya dikeluarkan oleh daerah provinsi	
Jumlah laporan pelaksanaan bimbingan teknis konservasi energi terhadap pelaku usaha yang izin usahanya dikeluarkan oleh daerah provinsi	Rp 0.00
[KEGIATAN] 3.29.05.1.10 Pembinaan dan pengawasan pelaksanaan Konservasi Energi yang dilakukan oleh pemangku kepentingan di tingkat daerah provinsi	
[SUB KEGIATAN] 3.29.05.1.10.0005 Sosialisasi konservasi energi kepada perangkat daerah provinsi dan kabupaten/kota	
Jumlah laporan pelaksanaan sosialisasi konservasi energi kepada perangkat daerah provinsi dan kabupaten/kota	Rp 350,000,000.00
[SUB KEGIATAN] 3.29.05.1.10.0003 Sosialisasi konservasi energi kepada masyarakat	
Jumlah laporan pelaksanaan sosialisasi konservasi energi kepada masyarakat	Rp 0.00
[SUB KEGIATAN] 3.29.05.1.10.0002 Monitoring dan evaluasi pelaksanaan konservasi energi kepada perangkat daerah provinsi dan kabupaten/kota	
Jumlah laporan pelaksanaan monitoring dan evaluasi pelaksanaan konservasi energi kepada perangkat daerah provinsi dan kabupaten/kota	Rp 0.00
[SUB KEGIATAN] 3.29.05.1.10.0001 Bimbingan teknis konservasi energi kepada perangkat daerah provinsi dan kabupaten/kota	
Jumlah laporan pelaksanaan bimbingan teknis konservasi energi kepada perangkat daerah provinsi dan kabupaten/kota	Rp 0.00
[TUJUAN] Pengelolaan air tanah dan sumber daya mineral secara berkelanjutan	
[SASARAN] Meningkatnya pemanfaatkan air tanah yang berkelanjutan	
[PROGRAM] 3.29.02 PROGRAM PENGELOLAAN ASPEK KEGEOLOGIAN	
[KEGIATAN] 3.29.02.1.01 Penetapan Zona Konservasi Air Tanah pada Cekungan Air Tanah dalam Daerah Provinsi	
[SUB KEGIATAN] 3.29.02.1.01.0003 Pengendalian dan Pengawasan Pemanfaatan Zona Konservasi Air Tanah pada Cekungan Air Tanah	
Jumlah Laporan Hasil Pengendalian dan Pengawasan Pemanfaatan Zona Air Tanah pada Cekungan Air Tanah dalam Daerah Provinsi	Rp 130,000,000.00
[SUB KEGIATAN] 3.29.02.1.01.0002 Penentuan dan Penetapan Zona Konservasi Air Tanah pada Cekungan Air Tanah	
Jumlah Zona Konservasi Air Tanah yang Ditetapkan dalam Daerah Provinsi	Rp 100,000,000.00
[SUB KEGIATAN] 3.29.02.1.01.0001 Pengumpulan dan Pengolahan Data Zona Konservasi Air Tanah pada Cekungan Air Tanah	
Jumlah Dokumen Terkait Data Zona Konservasi Air Tanah pada Cekungan Air Tanah dalam Daerah Provinsi	Rp 346,830,300.00
[KEGIATAN] 3.29.02.1.03 Penetapan Nilai Perolehan Air Tanah dalam Daerah Provinsi	
[SUB KEGIATAN] 3.29.02.1.03.0003 Pengendalian dan Pengawasan Pemanfaatan Air Tanah	
Jumlah Laporan Hasil Pengendalian dan Pengawasan Implementasi Nilai Perolehan Air Tanah dalam Daerah Provinsi	Rp 119,723,100.00
[SUB KEGIATAN] 3.29.02.1.03.0002 Penghitungan, Perumusan dan Penetapan Nilai Perolehan Air Tanah	
Jumlah Laporan Hasil Penghitungan, Perumusan dan Penetapan Nilai Perolehan Air Tanah dalam Daerah Provinsi	Rp 150,000,000.00
[SUB KEGIATAN] 3.29.02.1.03.0001 Pengumpulan dan Pengolahan Data dan Informasi Nilai Perolehan Air Tanah	
Jumlah Dokumen Data dan Informasi Nilai Perolehan Air Tanah dalam Daerah Provinsi yang Terkumpul	Rp 150,000,000.00
[TUJUAN] Mewujudkan tata kelola sektor pertambangan sesuai dengan kaidah pertambangan yang baik (good mining practice)	
[SASARAN] Meningkatnya Ketaatan Pelaku Usaha Pertambangan terhadap kewajiban administrasi dan teknis	
[SASARAN] Meningkatnya PAD Sektor Pertambangan Mineral	
[PROGRAM] 3.29.03 PROGRAM PENGELOLAAN MINERAL DAN BATUBARA	
[KEGIATAN] 3.29.03.1.04 Penatausahaan Izin Pertambangan Rakyat untuk Komoditas Mineral Logam, Batubara, Mineral Bukan Logam, dan Batuan dalam Wilayah Pertambangan Rakyat	
[SUB KEGIATAN] 3.29.03.1.04.0006 Pencatatan dan Pengumpulan Iuran Pertambangan Rakyat	
Tersedianya Pencatatan dan Pengumpulan Iuran Pertambangan Rakyat	Rp 0.00
[SUB KEGIATAN] 3.29.03.1.04.0004 Pengendalian dan Pengawasan Pelaksanaan Perizinan Usaha Pertambangan Rakyat untuk Komoditas Mineral Logam, Batubara, Mineral Bukan Logam, dan Batuan dalam Wilayah Pertambangan Rakyat	
Jumlah Laporan Hasil Pembinaan dan Pengawasan Pelaksanaan Perizinan Usaha Pertambangan Rakyat untuk Komoditas Mineral Logam, Mineral Bukan Logam, dan Batuan dalam Wilayah Pertambangan Rakyat	Rp 0.00
[SUB KEGIATAN] 3.29.03.1.04.0003 Penyusunan dan Perumusan Rekomendasi Perizinan dan Informasi Izin Pertambangan Rakyat untuk Komoditas Mineral Logam, Batubara, Mineral Bukan Logam, dan Batuan dalam Wilayah Pertambangan Rakyat	

Sub Kegiatan	Pagu 2024
Jumlah Dokumen Rekomendasi Perizinan dan Informasi Izin Pertambangan Rakyat untuk Komoditas Mineral Logam, Mineral Bukan Logam, dan Batuan dalam Wilayah Pertambangan Rakyat	Rp 38,000,000.00
[KEGIATAN] 3.29.03.1.12 Penatausahaan Izin Usaha Pertambangan Mineral Bukan Logam Jenis Tertentu dalam rangka Penanaman Modal Dalam Negeri pada Wilayah Izin Usaha Pertambangan Daerah yang Berada Dalam 1 (Satu) Daerah Provinsi Termasuk Wilayah Laut sampai dengan 12 Mil Laut	
[SUB KEGIATAN] 3.29.03.1.12.0003 Pembinaan dan Pengawasan Pelaksanaan Perizinan Usaha Pertambangan Mineral Bukan Logam Jenis Tertentu dalam rangka Penanaman Modal Dalam Negeri pada Wilayah Izin Usaha Pertambangan Daerah yang Berada Dalam 1 (Satu) Daerah Provinsi Termasuk Wilayah Laut sampai dengan 12 Mil Laut	
Jumlah Laporan Hasil Pembinaan dan Pengawasan Pelaksanaan Perizinan Usaha Pertambangan Mineral Bukan Logam Jenis Tertentu dalam Rangka Penanaman Modal Dalam Negeri pada Wilayah Izin Usaha Pertambangan Daerah yang Berada dalam 1 (Satu) Daerah Provinsi Termasuk Wilayah Laut sampai dengan 12 Mil Laut	Rp 0.00
[SUB KEGIATAN] 3.29.03.1.12.0002 Penyusunan Rekomendasi Perizinan dan Informasi Izin Usaha Pertambangan Mineral Bukan Logam Jenis Tertentu dalam rangka Penanaman Modal Dalam Negeri pada Wilayah Izin Usaha Pertambangan Daerah yang Berada Dalam 1 (Satu) Daerah Provinsi Termasuk Wilayah Laut sampai dengan 12 Mil Laut	
Jumlah Dokumen Rekomendasi Perizinan dan Informasi Izin Usaha Pertambangan Mineral Bukan Logam Jenis Tertentu dalam Rangka Penanaman Modal Dalam Negeri pada Wilayah Izin Usaha Pertambangan Daerah yang Berada dalam 1 (Satu) Daerah Provinsi Termasuk Wilayah Laut sampai dengan 12 Mil Laut	Rp 55,000,000.00
[KEGIATAN] 3.29.03.1.13 Penatausahaan Izin Usaha Pertambangan Batuan dalam rangka Penanaman Modal Dalam Negeri pada Wilayah Izin Usaha Pertambangan Daerah yang Berada Dalam 1 (Satu) Daerah Provinsi Termasuk Wilayah Laut sampai dengan 12 Mil Laut	
[SUB KEGIATAN] 3.29.03.1.13.0003 Pembinaan dan Pengawasan Pelaksanaan Perizinan Usaha Pertambangan Batuan dalam rangka Penanaman Modal Dalam Negeri pada Wilayah Izin Usaha Pertambangan Daerah yang Berada Dalam 1 (Satu) Daerah Provinsi Termasuk Wilayah Laut sampai dengan 12 Mil Laut	
Jumlah Laporan Hasil Pembinaan dan Pengawasan Pelaksanaan Perizinan Usaha Pertambangan Batuan dalam Rangka Penanaman Modal Dalam Negeri pada Wilayah Izin Usaha Pertambangan Daerah yang Berada dalam 1 (Satu) Daerah Provinsi Termasuk Wilayah Laut sampai dengan 12 Mil Laut	Rp 0.00
[SUB KEGIATAN] 3.29.03.1.13.0002 Penyusunan Rekomendasi Perizinan dan Informasi Izin Usaha Pertambangan Batuan dalam rangka Penanaman Modal Dalam Negeri pada Wilayah Izin Usaha Pertambangan Daerah yang Berada Dalam 1 (Satu) Daerah Provinsi Termasuk Wilayah Laut sampai dengan 12 Mil Laut	
Jumlah Dokumen Rekomendasi Perizinan dan Informasi Izin Usaha Pertambangan Batuan dalam Rangka Penanaman Modal Dalam Negeri pada Wilayah Izin Usaha Pertambangan Daerah yang Berada dalam 1 (Satu) Daerah Provinsi Termasuk Wilayah Laut sampai dengan 12 Mil Laut	Rp 85,000,000.00
[KEGIATAN] 3.29.03.1.14 Penatausahaan Pemberian Surat Izin Pengelolaan Batuan (SIPB)	
[SUB KEGIATAN] 3.29.03.1.14.0002 Pengendalian dan Pengawasan Pelaksanaan Surat Izin Pengelolaan Batuan (SIPB)	
Jumlah Laporan Hasil Pengendalian dan Pengawasan Pelaksanaan Surat Izin Pengelolaan Batuan (SIPB)	Rp 0.00
[SUB KEGIATAN] 3.29.03.1.14.0001 Penyusunan dan Perumusan Rekomendasi Surat Izin Pengelolaan Batuan (SIPB)	
Jumlah Dokumen Rekomendasi Surat Izin Pengelolaan Batuan (SIPB)	Rp 0.00
[KEGIATAN] 3.29.03.1.15 Penetapan Harga Patokan Mineral Bukan Logam Jenis Tertentu	
[SUB KEGIATAN] 3.29.03.1.15.0003 Pengendalian dan Pengawasan Pelaksanaan Harga Patokan Mineral Bukan Logam Jenis Tertentu	
Jumlah Laporan Hasil Pengendalian dan Pengawasan Pelaksanaan Harga Patokan Mineral Bukan Logam Jenis Tertentu	Rp 0.00
[SUB KEGIATAN] 3.29.03.1.15.0002 Penentuan dan Penetapan Harga Patokan Mineral Bukan Logam Jenis Tertentu	
Jumlah Dokumen Harga Patokan Mineral Bukan Logam Jenis Tertentu yang Telah Ditentukan dan Ditetapkan	Rp 0.00
[KEGIATAN] 3.29.03.1.16 Penetapan Harga Patokan Batuan	
[SUB KEGIATAN] 3.29.03.1.16.0003 Pengendalian dan Pengawasan Pelaksanaan Harga Patokan Batuan	
Jumlah Laporan Hasil Pengendalian dan Pengawasan Pelaksanaan Harga Patokan Mineral Bukan Logam	Rp 35,627,000.00
[SUB KEGIATAN] 3.29.03.1.16.0002 Penentuan dan Penetapan Harga Patokan Batuan	
Jumlah Dokumen Harga Patokan Mineral Bukan Logam yang Telah Ditentukan dan Ditetapkan	Rp 0.00
[KEGIATAN] 3.29.03.1.24 Pembinaan dan Pengawasan Pelaksanaan Izin Usaha Pertambangan	
[SUB KEGIATAN] 3.29.03.1.24.0007 Pelaksanaan pengawasan atas kaidah teknik Pertambangan yang baik dan tata kelola pengusahaan Pertambangan	
Jumlah laporan hasil pengawasan atas kaidah teknik Pertambangan yang baik dan tata kelola pengusahaan Pertambangan	Rp 0.00
[SUB KEGIATAN] 3.29.03.1.24.0002 Pengawasan Pelaksanaan Izin Usaha Pertambangan	
Jumlah Izin Usaha Pertambangan Hasil Pengawasan	Rp 0.00
[SUB KEGIATAN] 3.29.03.1.24.0001 Pembinaan Pelaksanaan Izin Usaha Pertambangan	
Jumlah Laporan Hasil Pembinaan Pelaksanaan Izin Usaha Pertambangan	Rp 0.00
[URUSAN] NON URUSAN	
[TUJUAN] Meningkatkan kualitas tata kelola Dinas Energi dan Sumber Daya Mineral	
[SASARAN] Meningkatnya Akuntabilitas Kinerja Dinas Energi dan Sumber Daya Mineral	
[PROGRAM] X.XX.01 PROGRAM PENUNJANG URUSAN PEMERINTAHAN DAERAH PROVINSI	
[KEGIATAN] X.XX.01.1.01 Perencanaan, Penganggaran, dan Evaluasi Kinerja Perangkat Daerah	
[SUB KEGIATAN] X.XX.01.1.01.0007 Evaluasi Kinerja Perangkat Daerah	
Jumlah Laporan Evaluasi Kinerja Perangkat Daerah	Rp 200,000,000.00
[SUB KEGIATAN] X.XX.01.1.01.0006 Koordinasi dan Penyusunan Laporan Capaian Kinerja dan Ikhtisar Realisasi Kinerja SKPD	
Jumlah Laporan Capaian Kinerja dan Ikhtisar Realisasi Kinerja SKPD dan Laporan Hasil Koordinasi Penyusunan Laporan Capaian Kinerja dan Ikhtisar Realisasi Kinerja SKPD	Rp 200,000,000.00
[SUB KEGIATAN] X.XX.01.1.01.0001 Penyusunan Dokumen Perencanaan Perangkat Daerah	

Sub Kegiatan	Pagu 2024
Jumlah Dokumen Perencanaan Perangkat Daerah	Rp 200,000,000.00
[KEGIATAN] X.XX.01.1.02 Administrasi Keuangan Perangkat Daerah	
[SUB KEGIATAN] X.XX.01.1.02.0007 Koordinasi dan Penyusunan Laporan Keuangan Bulanan/ Triwulanan/Semesteran SKPD	
Jumlah Laporan Keuangan Bulanan/ Triwulanan/Semesteran SKPD dan Laporan Koordinasi Penyusunan Laporan Keuangan Bulanan/Triwulanan/Semesteran SKPD	Rp 150,000,000.00
[SUB KEGIATAN] X.XX.01.1.02.0005 Koordinasi dan Penyusunan Laporan Keuangan Akhir Tahun SKPD	
Jumlah Laporan Keuangan Akhir Tahun SKPD dan Laporan Hasil Koordinasi Penyusunan Laporan Keuangan Akhir Tahun SKPD	Rp 4,500,000.00
[SUB KEGIATAN] X.XX.01.1.02.0002 Penyediaan Administrasi Pelaksanaan Tugas ASN	
Jumlah Dokumen Hasil Penyediaan Administrasi Pelaksanaan Tugas ASN	Rp 410,700,000.00
[SUB KEGIATAN] X.XX.01.1.02.0001 Penyediaan Gaji dan Tunjangan ASN	
Jumlah Orang yang Menerima Gaji dan Tunjangan ASN	Rp 9,367,993,657.00
[KEGIATAN] X.XX.01.1.05 Administrasi Kepegawaian Perangkat Daerah	
[SUB KEGIATAN] X.XX.01.1.05.0009 Pendidikan dan Pelatihan Pegawai Berdasarkan Tugas dan Fungsi	
Jumlah Pegawai Berdasarkan Tugas dan Fungsi yang Mengikuti Pendidikan dan Pelatihan	Rp 50,000,000.00
[SUB KEGIATAN] X.XX.01.1.05.0005 Monitoring, Evaluasi, dan Penilaian Kinerja Pegawai	
Jumlah Dokumen Monitoring, Evaluasi, dan Penilaian Kinerja Pegawai	Rp 0.00
[SUB KEGIATAN] X.XX.01.1.05.0002 Pengadaan Pakaian Dinas Beserta Atribut Kelengkapannya	
Jumlah Paket Pakaian Dinas Beserta Atribut Kelengkapan	Rp 70,000,000.00
[KEGIATAN] X.XX.01.1.06 Administrasi Umum Perangkat Daerah	
[SUB KEGIATAN] X.XX.01.1.06.0009 Penyelenggaraan Rapat Koordinasi dan Konsultasi SKPD	
Jumlah Laporan Penyelenggaraan Rapat Koordinasi dan Konsultasi SKPD	Rp 910,819,168.00
[SUB KEGIATAN] X.XX.01.1.06.0005 Penyediaan Barang Cetakan dan Penggandaan	
Jumlah Paket Barang Cetakan dan Penggandaan yang Disediakan	Rp 52,000,000.00
[SUB KEGIATAN] X.XX.01.1.06.0004 Penyediaan Bahan Logistik Kantor	
Jumlah Paket Bahan Logistik Kantor yang Disediakan	Rp 75,000,000.00
[SUB KEGIATAN] X.XX.01.1.06.0003 Penyediaan Peralatan Rumah Tangga	
Jumlah Paket Peralatan Rumah Tangga yang Disediakan	Rp 20,000,000.00
[SUB KEGIATAN] X.XX.01.1.06.0002 Penyediaan Peralatan dan Perlengkapan Kantor	
Jumlah Paket Peralatan dan Perlengkapan Kantor yang Disediakan	Rp 80,000,000.00
[KEGIATAN] X.XX.01.1.07 Pengadaan Barang Milik Daerah Penunjang Urusan Pemerintah Daerah	
[SUB KEGIATAN] X.XX.01.1.07.0005 Pengadaan Mebel	
Jumlah Paket Mebel yang Disediakan	Rp 0.00
[KEGIATAN] X.XX.01.1.08 Penyediaan Jasa Penunjang Urusan Pemerintahan Daerah	
[SUB KEGIATAN] X.XX.01.1.08.0004 Penyediaan Jasa Pelayanan Umum Kantor	
Jumlah Laporan Penyediaan Jasa Pelayanan Umum Kantor yang Disediakan	Rp 1,300,000,000.00
[SUB KEGIATAN] X.XX.01.1.08.0002 Penyediaan Jasa Komunikasi, Sumber Daya Air dan Listrik	
Jumlah Laporan Penyediaan Jasa Komunikasi, Sumber Daya Air dan Listrik yang Disediakan	Rp 40,000,000.00
[KEGIATAN] X.XX.01.1.09 Pemeliharaan Barang Milik Daerah Penunjang Urusan Pemerintahan Daerah	
[SUB KEGIATAN] X.XX.01.1.09.0011 Pemeliharaan/Rehabilitasi Sarana dan Prasarana Pendukung Gedung Kantor atau Bangunan Lainnya	
Jumlah Sarana dan Prasarana Pendukung Gedung Kantor atau Bangunan Lainnya yang Dipelihara/Direhabilitasi	Rp 160,000,000.00
[SUB KEGIATAN] X.XX.01.1.09.0010 Pemeliharaan/Rehabilitasi Sarana dan Prasarana Gedung Kantor atau Bangunan Lainnya	
Jumlah Sarana dan Prasarana Gedung Kantor atau Bangunan Lainnya yang Dipelihara/Direhabilitasi	Rp 25,000,000.00
[SUB KEGIATAN] X.XX.01.1.09.0006 Pemeliharaan Peralatan dan Mesin Lainnya	
Jumlah Peralatan dan Mesin Lainnya yang Dipelihara	Rp 50,000,000.00
[SUB KEGIATAN] X.XX.01.1.09.0002 Penyediaan Jasa Pemeliharaan, Biaya Pemeliharaan, Pajak dan Perizinan Kendaraan Dinas Operasional atau Lapangan	
Jumlah Kendaraan Dinas Operasional atau Lapangan yang Dipelihara dan Dibayarkan Pajak dan Perizinannya	Rp 200,000,000.00
[OPD] Dinas Perindustrian dan Perdagangan	
[URUSAN] URUSAN PEMERINTAHAN BIDANG PERDAGANGAN	
[TUJUAN] Terwujudnya Penguatan Industri Dan Perdagangan	
[SASARAN] Peningkatan Kinerja Sektor Industri dan Perdagangan	
[PROGRAM] 3.30.02 PROGRAM PERIZINAN DAN PENDAFTARAN PERUSAHAAN	
[KEGIATAN] 3.30.02.1.01 Penerbitan Surat Izin Usaha Perdagangan Minuman Beralkohol Toko Bebas Bea dan Rekomendasi Penerbitan Surat Izin Usaha Perdagangan Minuman Beralkohol (SIUP-MB) bagi Distributor	
[SUB KEGIATAN] 3.30.02.1.01.0001 Fasilitasi Pemenuhan Komitmen SIUP-MB Toko Bebas Bea dan Rekomendasi SIUP-MB bagi Distributor melalui Sistem Pelayanan Perizinan Berusaha Terintegrasi Secara Elektronik	
Jumlah SIUP-MB Toko Bebas Bea dan Surat Rekomendasi SIUP-MB bagi Distributor yang Diterbitkan melalui Sistem Pelayanan Perizinan Berusaha Terintegrasi Secara Elektronik	Rp 0.00
[PROGRAM] 3.30.03 PROGRAM PENINGKATAN SARANA DISTRIBUSI PERDAGANGAN	
[KEGIATAN] 3.30.03.1.01 Pembangunan dan Pengelolaan Pusat Distribusi Regional dan Pusat Distribusi Provinsi serta Pasar Lelang Komoditas	
[SUB KEGIATAN] 3.30.03.1.01.0002 Pembinaan dan Pengendalian Pusat Distribusi Regional dan Pusat Distribusi Provinsi	
Jumlah Laporan Penyelenggaraan Pusat Distribusi Regional dan Pusat Distribusi Provinsi	Rp 459,524,400.00
[SUB KEGIATAN] 3.30.03.1.01.0001 Penyediaan Sarana dan Prasarana Pusat Distribusi Regional dan Pusat Distribusi Provinsi	
Jumlah Sarana dan Prasarana Pusat Distribusi Regional dan Pusat Distribusi Provinsi	Rp 0.00
[PROGRAM] 3.30.04 PROGRAM STABILISASI HARGA BARANG Kebutuhan POKOK DAN BARANG PENTING	
[KEGIATAN] 3.30.04.1.02 Pengendalian Harga, Informasi Ketersediaan Stok Barang Kebutuhan Pokok dan Barang Penting pada Pelaku Usaha Distribusi Barang Lintas Kabupaten/Kota yang Terintegrasi dalam Sistem Informasi Perdagangan	
[SUB KEGIATAN] 3.30.04.1.02.0002 Operasi Pasar dalam rangka Stabilisasi Harga Pangan Pokok yang Dampaknya Beberapa Daerah Kabupaten/Kota dalam 1 (satu) Daerah Provinsi	
Jumlah Laporan Pelaksanaan Operasi Pasar dalam Rangka Stabilisasi Harga Pangan Pokok yang Dampaknya Beberapa Daerah Kabupaten/Kota dalam 1 (Satu) Daerah Provinsi	Rp 2,752,092,500.00
[SUB KEGIATAN] 3.30.04.1.02.0001 Pemantauan Harga dan Stok Barang Kebutuhan Pokok dan Barang Penting pada Pelaku Usaha Distribusi Barang Lintas Kabupaten/Kota	

Sub Kegiatan	Pagu 2024
Jumlah Laporan Pemantauan Harga dan Stok Barang Kebutuhan Pokok dan Barang Penting pada Pelaku Usaha Distribusi Barang Lintas Kabupaten/Kota	Rp 75,504,700.00
[PROGRAM] 3.30.05 PROGRAM PENGEMBANGAN EKSPOR	
[KEGIATAN] 3.30.05.1.01 Penyelenggaraan Promosi Dagang melalui Pameran Dagang dan Misi Dagang bagi Produk Ekspor Unggulan yang terdapat pada lebih dari 1 (satu) Daerah Kabupaten/Kota dalam Provinsi	
[SUB KEGIATAN] 3.30.05.1.01.0004 Peningkatan Citra Produk Ekspor	
Jumlah Produk Unggulan Ekspor Daerah yang Disusun menjadi Materi Promosi	Rp 27,658,000.00
[SUB KEGIATAN] 3.30.05.1.01.0003 Misi Dagang bagi Produk Ekspor Unggulan	
Jumlah Pelaku Usaha yang Difasilitasi dalam Misi Dagang Produk Ekspor Unggulan	Rp 74,804,168.00
[SUB KEGIATAN] 3.30.05.1.01.0002 Pameran Dagang Lokal	
Jumlah Pelaku Usaha yang Berorientasi Ekspor pada Pameran Dagang Lokal	Rp 28,321,160.00
[SUB KEGIATAN] 3.30.05.1.01.0001 Pameran Dagang Internasional/Nasional	
Jumlah Pelaku Usaha yang Difasilitasi dalam Pameran Dagang	Rp 0.00
[PROGRAM] 3.30.06 PROGRAM STANDARDISASI DAN PERLINDUNGAN KONSUMEN	
[KEGIATAN] 3.30.06.1.01 Pelaksanaan Perlindungan Konsumen di Seluruh Daerah Kabupaten/Kota	
[SUB KEGIATAN] 3.30.06.1.01.0001 Pemberdayaan Konsumen dan Kelembagaan Perlindungan Konsumen	
Jumah Badan Penyelesaian Sengketa Konsumen (BPSK) yang Aktif	Rp 669,336,000.00
[KEGIATAN] 3.30.06.1.03 Pelaksanaan Pengawasan Barang Beredar dan/atau Jasa di Seluruh Daerah Kabupaten/Kota	
[SUB KEGIATAN] 3.30.06.1.03.0003 Peningkatan Kapasitas dan Pelaksanaan Pengawasan Barang Beredar dan/atau Jasa serta Kegiatan Perdagangan sesuai Parameter Ketentuan Perlindungan Konsumen dan Tertib Niaga	
Jumlah Laporan Hasil Pengawasan Barang Beredar dan Jasa serta Kegiatan Perdagangan yang Diawasi	Rp 325,080,150.00
[PROGRAM] 3.30.07 PROGRAM PENGGUNAAN DAN PEMASARAN PRODUK DALAM NEGERI	
[KEGIATAN] 3.30.07.1.03 Pelaksanaan Peningkatan Penggunaan Produk Dalam Negeri	
[SUB KEGIATAN] 3.30.07.1.03.0002 Sosialisasi Peningkatan Penggunaan Produk Dalam Negeri	
Jumlah Laporan Sosialisasi Peningkatan Penggunaan Produk Dalam Negeri	Rp 232,152,200.00
[URUSAN] URUSAN PEMERINTAHAN BIDANG PERINDUSTRIAN	
[TUJUAN] Terwujudnya Penguatan Industri Dan Perdagangan	
[SASARAN] Peningkatan Kinerja Sektor Industri dan Perdagangan	
[PROGRAM] 3.31.02 PROGRAM Perencanaan DAN PEMBANGUNAN INDUSTRI	
[KEGIATAN] 3.31.02.1.01 Penyusunan, Penerapan, dan Evaluasi Rencana Pembangunan Industri Provinsi	
[SUB KEGIATAN] 3.31.02.1.01.0006 Evaluasi terhadap Pelaksanaan Rencana Pembangunan Industri	
Jumlah Dokumen Evaluasi Pelaksanaan Rencana Pembangunan Industri	Rp 86,227,000.00
[SUB KEGIATAN] 3.31.02.1.01.0005 Koordinasi, Sinkronisasi, dan Pelaksanaan Pemberdayaan Industri dan Peran Serta Masyarakat	
Jumlah Dokumen Hasil Koordinasi, Sinkronisasi, dan Pelaksanaan Pemberdayaan Industri dan Peran Serta Masyarakat	Rp 486,236,400.00
[SUB KEGIATAN] 3.31.02.1.01.0004 Koordinasi, Sinkronisasi, dan Pelaksanaan Pembangunan Sarana dan Prasarana Industri	
Jumlah Dokumen Hasil Koordinasi, Sinkronisasi, dan Pelaksanaan Pembangunan Sarana dan Prasarana Industri	Rp 2,841,013,644.00
[SUB KEGIATAN] 3.31.02.1.01.0003 Koordinasi, Sinkronisasi, dan Pelaksanaan Pembangunan Sumber Daya Industri	
Jumlah Dokumen Hasil Koordinasi, Sinkronisasi, dan Pelaksanaan Pembangunan Sumber Daya Industri	Rp 632,140,400.00
[SUB KEGIATAN] 3.31.02.1.01.0002 Koordinasi, Sinkronisasi, dan Pelaksanaan Kebijakan Percepatan Pengembangan, Penyebaran dan Perwilayahan Industri	
Jumlah Dokumen Hasil Koordinasi, Sinkronisasi dan Pelaksanaan Kebijakan Percepatan, Pengembangan, Penyebaran dan Perwilayahan Industri	Rp 28,414,000.00
[SUB KEGIATAN] 3.31.02.1.01.0001 Penyusunan Rencana Pembangunan Industri Provinsi	
Jumlah Dokumen Rencana Pembangunan Industri	Rp 0.00
[PROGRAM] 3.31.03 PROGRAM PENGENDALIAN IZIN USAHA INDUSTRI	
[KEGIATAN] 3.31.03.1.01 Penerbitan Izin Usaha Industri (IUI), Izin Perluasan Usaha Industri (IPUI), Izin Usaha Kawasan Industri (IUKI), dan Izin Perluasan Kawasan Industri (IPKI) Kewenangan Provinsi	
[SUB KEGIATAN] 3.31.03.1.01.0003 Koordinasi dan Sinkronisasi Pengawasan terhadap Perizinan Berusaha sektor perindustrian yang menjadi kewenangan Provinsi	
-Jumlah dokumen hasil Koordinasi dan Sinkronisasi Pengawasan terhadap Perizinan Berusaha industri dengan skala usaha Industri Kecil dan Industri Menengah yang lokasinya lintas Kab./Kota, dan Industri Besar sepanjang merupakan Penanaman Modal Dalam Negeri dan selain bidang usaha tertentu yang menjadi kewenangan pemerintah pusat	Rp 251,289,600.00
[PROGRAM] 3.31.04 PROGRAM PENGELOLAAN SISTEM INFORMASI INDUSTRI NASIONAL	
[KEGIATAN] 3.31.04.1.01 Penyediaan Informasi Industri untuk IUI, IPUI, IUKI, dan IPKI Kewenangan Provinsi Berbasis Sistem Informasi Industri Nasional (SIINas)	
[SUB KEGIATAN] 3.31.04.1.01.0001 Fasilitasi Pengumpulan, Pengolahan dan Analisis Data Industri, Data Kawasan Industri serta Data Lain Lingkup Provinsi Melalui Sistem Informasi Industri Nasional (SIINas)	
Jumlah Dokumen Hasil Fasilitasi Pengumpulan, Pengolahan dan Analisis Data Industri, Data Kawasan Industri serta Data Lain Lingkup Provinsi Melalui Sistem Informasi Industri Nasional (SIINas)	Rp 28,513,700.00
[URUSAN] NON URUSAN	
[TUJUAN] Meningkatnya kualitas Tata Kelola Dinas Perindustrian dan Perdagangan	
[SASARAN] Meningkatnya Kualitas Kinerja Dinas Perindustrian dan Perdagangan	
[PROGRAM] X.XX.01 PROGRAM PENUNJANG URUSAN PEMERINTAHAN DAERAH PROVINSI	
[KEGIATAN] X.XX.01.1.01 Perencanaan, Penganggaran, dan Evaluasi Kinerja Perangkat Daerah	
[SUB KEGIATAN] X.XX.01.1.01.0007 Evaluasi Kinerja Perangkat Daerah	
Jumlah Laporan Evaluasi Kinerja Perangkat Daerah	Rp 168,721,000.00
[SUB KEGIATAN] X.XX.01.1.01.0006 Koordinasi dan Penyusunan Laporan Capaian Kinerja dan Ikhtisar Realisasi Kinerja SKPD	
Jumlah Laporan Capaian Kinerja dan Ikhtisar Realisasi Kinerja SKPD dan Laporan Hasil Koordinasi Penyusunan Laporan Capaian Kinerja dan Ikhtisar Realisasi Kinerja SKPD	Rp 47,596,400.00
[SUB KEGIATAN] X.XX.01.1.01.0001 Penyusunan Dokumen Perencanaan Perangkat Daerah	

Sub Kegiatan	Pagu 2024
Jumlah Dokumen Perencanaan Perangkat Daerah	Rp 116,763,180.00
[KEGIATAN] X.XX.01.1.02 Administrasi Keuangan Perangkat Daerah	
[SUB KEGIATAN] X.XX.01.1.02.0002 Penyediaan Administrasi Pelaksanaan Tugas ASN	
Jumlah Dokumen Hasil Penyediaan Administrasi Pelaksanaan Tugas ASN	Rp 469,208,000.00
[SUB KEGIATAN] X.XX.01.1.02.0001 Penyediaan Gaji dan Tunjangan ASN	
Jumlah Orang yang Menerima Gaji dan Tunjangan ASN	Rp 9,922,693,987.00
[KEGIATAN] X.XX.01.1.05 Administrasi Kepegawaian Perangkat Daerah	
[SUB KEGIATAN] X.XX.01.1.05.0003 Pendataan dan Pengolahan Administrasi Kepegawaian	
Jumlah Dokumen Pendataan dan Pengolahan Administrasi Kepegawaian	Rp 0.00
[SUB KEGIATAN] X.XX.01.1.05.0004 Koordinasi dan Pelaksanaan Sistem Informasi Kepegawaian	
Jumlah Dokumen Hasil Koordinasi dan Pelaksanaaan Sistem Informasi Kepegawaian	Rp 46,414,400.00
[SUB KEGIATAN] X.XX.01.1.05.0002 Pengadaan Pakaian Dinas Beserta Atribut Kelengkapannya	
Jumlah Paket Pakaian Dinas Beserta Atribut Kelengkapan	Rp 56,650,000.00
[KEGIATAN] X.XX.01.1.06 Administrasi Umum Perangkat Daerah	
[SUB KEGIATAN] X.XX.01.1.06.0011 Dukungan Pelaksanaan Sistem Pemerintahan Berbasis Elektronik pada SKPD	
Jumlah Dokumen Dukungan Pelaksanaan Sistem Pemerintahan Berbasis Elektronik pada SKPD	Rp 257,350,000.00
[SUB KEGIATAN] X.XX.01.1.06.0010 Penatausahaan Arsip Dinamis pada SKPD	
Jumlah Dokumen Penatausahaan Arsip Dinamis pada SKPD	Rp 0.00
[SUB KEGIATAN] X.XX.01.1.06.0009 Penyelenggaraan Rapat Koordinasi dan Konsultasi SKPD	
Jumlah Laporan Penyelenggaraan Rapat Koordinasi dan Konsultasi SKPD	Rp 587,920,000.00
[SUB KEGIATAN] X.XX.01.1.06.0005 Penyediaan Barang Cetakan dan Penggandaan	
Jumlah Paket Barang Cetakan dan Penggandaan yang Disediakan	Rp 220,000,000.00
[SUB KEGIATAN] X.XX.01.1.06.0002 Penyediaan Peralatan dan Perlengkapan Kantor	
Jumlah Paket Peralatan dan Perlengkapan Kantor yang Disediakan	Rp 532,301,000.00
[SUB KEGIATAN] X.XX.01.1.06.0004 Penyediaan Bahan Logistik Kantor	
Jumlah Paket Bahan Logistik Kantor yang Disediakan	Rp 125,000,000.00
[KEGIATAN] X.XX.01.1.08 Penyediaan Jasa Penunjang Urusan Pemerintahan Daerah	
[SUB KEGIATAN] X.XX.01.1.08.0004 Penyediaan Jasa Pelayanan Umum Kantor	
Jumlah Laporan Penyediaan Jasa Pelayanan Umum Kantor yang Disediakan	Rp 3,244,085,534.00
[SUB KEGIATAN] X.XX.01.1.08.0003 Penyediaan Jasa Peralatan dan Perlengkapan Kantor	
Jumlah Laporan Penyediaan Jasa Peralatan dan Perlengkapan Kantor yang Disediakan	Rp 138,000,000.00
[SUB KEGIATAN] X.XX.01.1.08.0002 Penyediaan Jasa Komunikasi, Sumber Daya Air dan Listrik	
Jumlah Laporan Penyediaan Jasa Komunikasi, Sumber Daya Air dan Listrik yang Disediakan	Rp 0.00
[KEGIATAN] X.XX.01.1.09 Pemeliharaan Barang Milik Daerah Penunjang Urusan Pemerintahan Daerah	
[SUB KEGIATAN] X.XX.01.1.09.0006 Pemeliharaan Peralatan dan Mesin Lainnya	
Jumlah Peralatan dan Mesin Lainnya yang Dipelihara	Rp 68,000,000.00
[SUB KEGIATAN] X.XX.01.1.09.0002 Penyediaan Jasa Pemeliharaan, Biaya Pemeliharaan, Pajak dan Perizinan Kendaraan Dinas Operasional atau Lapangan	
Jumlah Kendaraan Dinas Operasional atau Lapangan yang Dipelihara dan Dibayarkan Pajak dan Perizinannya	Rp 0.00
[SUB KEGIATAN] X.XX.01.1.09.0001 Penyediaan Jasa Pemeliharaan, Biaya Pemeliharaan dan Pajak Kendaraan Perorangan Dinas atau Kendaraan Dinas Jabatan	
Jumlah Kendaraan Perorangan Dinas atau Kendaraan Dinas Jabatan yang Dipelihara dan Dibayarkan Pajaknya	Rp 221,650,000.00
[OPD] Sekretariat Daerah	
[URUSAN] SEKRETARIAT DAERAH	
[TUJUAN] Terwujudnya Peningkatan Kualitas Kebijakan Daerah Dan Koordinasi Pelaksanaan Tugas Perangkat Daerah	
[SASARAN] Menigkatnya Implementasi Kebijakan Di Bidang Perekonomian Dan Administrasi Pembangunan	
[PROGRAM] 4.01.06 PROGRAM PEREKONOMIAN DAN PEMBANGUNAN	
[KEGIATAN] 4.01.06.1.01 Pengelolaan Kebijakan dan Koordinasi Perekonomian	
[SUB KEGIATAN] 4.01.06.1.01.0002 Fasilitasi Pengelolaan Kebijakan Ekonomi Mikro	
Jumlah Dokumen Hasil Pengelolaan Kebijakan Ekonomi Mikro	Rp 92,214,200.00
[SUB KEGIATAN] 4.01.06.1.01.0001 Fasilitasi Pengelolaan Kebijakan Ekonomi Makro	
Jumlah Dokumen Hasil Pengelolaan Kebijakan Ekonomi Makro	Rp 74,093,200.00
[KEGIATAN] 4.01.06.1.02 Pengelolaan Kebijakan dan Koordinasi Sumber Daya Alam	
[SUB KEGIATAN] 4.01.06.1.02.0003 Koordinasi, Sinkronisasi dan Evaluasi Kebijakan Energi dan Air	
Jumlah Dokumen Hasil Koordinasi, Sinkronisasi dan Evaluasi Kebijakan Energi dan Air	Rp 89,629,548.00
[SUB KEGIATAN] 4.01.06.1.02.0002 Koordinasi, Sinkronisasi dan Evaluasi Kebijakan Pertambangan dan Lingkungan Hidup	
Jumlah Dokumen Hasil Koordinasi, Sinkronisasi dan Evaluasi Kebijakan Pertambangan dan Lingkungan Hidup	Rp 89,629,548.00
[SUB KEGIATAN] 4.01.06.1.02.0001 Koordinasi, Sinkronisasi dan Evaluasi Kebijakan Pertanian, Kehutanan, Kelautan, dan Perikanan	
Jumlah Dokumen Hasil Koordinasi, Sinkronisasi dan Evaluasi Kebijakan Pertanian, Kehutanan, Kelautan, dan Perikanan	Rp 90,043,600.00
[KEGIATAN] 4.01.06.1.03 Pengelolaan Kebijakan dan Koordinasi BUMD dan BLUD	
[SUB KEGIATAN] 4.01.06.1.03.0005 Koordinasi, Sinkronisasi dan Evaluasi Kebijakan Pendirian BLUD	
Jumlah Dokumen Hasil Koordinasi, Sinkronisasi dan Evaluasi Kebijakan Pendirian BLUD	Rp 0.00
[SUB KEGIATAN] 4.01.06.1.03.0004 Koordinasi, Sinkronisasi, Monitoring dan Evaluasi Kebijakan Pengelolaan Badan Layanan Umum Daerah	
Jumlah Dokumen Hasil Koordinasi, Sinkronisasi, Monitoring, dan Evaluasi Kebijakan Pengelolaan Badan Layanan Umum Daerah	Rp 0.00
[SUB KEGIATAN] 4.01.06.1.03.0003 Koordinasi, Sinkronisasi dan Evaluasi Kebijakan Pendirian BUMD	
Jumlah Dokumen Hasil Koordinasi, Sinkronisasi dan Evaluasi Kebijakan Pendirian BUMD	Rp 0.00
[SUB KEGIATAN] 4.01.06.1.03.0002 Koordinasi, Sinkronisasi, Monitoring dan Evaluasi Kebijakan Pengelolaan Badan Usaha Milik Daerah Air Minum, Limbah dan Sanitasi	
Jumlah Dokumen Hasil Koordinasi, Sinkronisasi, Monitoring, dan Evaluasi Kebijakan Pengelolaan Badan Usaha Milik Daerah Air Minum, Limbah dan Sanitasi	Rp 178,895,492.00
[SUB KEGIATAN] 4.01.06.1.03.0001 Koordinasi, Sinkronisasi, Monitoring, dan Evaluasi Kebijakan Pengelolaan Badan Usaha Milik Daerah Jasa Keuangan dan Aneka Usaha	

Sub Kegiatan	Pagu 2024
Jumlah Dokumen Hasil Koordinasi, Sinkronisasi, Monitoring, dan Evaluasi Kebijakan Pengelolaan Badan Usaha Milik Daerah Jasa Keuangan dan Aneka Usaha	Rp 169,278,500.00
[PROGRAM] 4.01.08 PROGRAM KEBIJAKAN ADMINISTRASI PEMBANGUNAN	
[KEGIATAN] 4.01.08.1.01 Pengendalian Administrasi Pelaksanaan Pembangunan Daerah	
[SUB KEGIATAN] 4.01.08.1.01.0003 Pengendalian Administrasi Pelaksanaan Pembangunan Wilayah	
Jumlah Laporan Hasil Pengendalian Administrasi Pelaksanaan Pembangunan Wilayah	Rp 129,010,048.00
[SUB KEGIATAN] 4.01.08.1.01.0002 Pengendalian Administrasi Pelaksanaan Pembangunan APBN	
Jumlah Laporan Hasil Pengendalian Administrasi Pelaksanaan Pembangunan APBN	Rp 0.00
[SUB KEGIATAN] 4.01.08.1.01.0001 Pengendalian Administrasi Pelaksanaan Pembangunan APBD	
Jumlah Laporan Hasil Pengendalian Administrasi Pelaksanaan Pembangunan APBD	Rp 0.00
[KEGIATAN] 4.01.08.1.02 Pelaporan Pelaksanaan Pembangunan Daerah	
[SUB KEGIATAN] 4.01.08.1.02.0003 Fasilitasi Perumusan Kebijakan Teknis Pembangunan Daerah	
Jumlah Dokumen Hasil Fasilitasi Perumusan Kebijakan Teknis Pembangunan Daerah	Rp 0.00
[SUB KEGIATAN] 4.01.08.1.02.0002 Pelaporan Pelaksanaan Pembangunan Daerah	
Jumlah Laporan Hasil Pelaksanaan Pembangunan Daerah	Rp 116,383,585.00
[SUB KEGIATAN] 4.01.08.1.02.0001 Analisis Capaian Kinerja Pembangunan Daerah	
Jumlah Dokumen Hasil Analisis Capaian Kinerja Pembangunan Daerah yang Disediakan	Rp 0.00
[SASARAN] Menigkatnya Efektivitas Tata Kelola Di Bidang Pemerintahan Dan Otonomi Daerah	
[PROGRAM] 4.01.03 PROGRAM PEMERINTAHAN DAN OTONOMI DAERAH	
[KEGIATAN] 4.01.03.1.01 Pelaksanaan Tugas Pemerintahan	
[SUB KEGIATAN] 4.01.03.1.01.0003 Fasilitasi Penataan Wilayah	
Jumlah Dokumen Hasil Fasilitasi Penataan Wilayah	Rp 99,540,700.00
[SUB KEGIATAN] 4.01.03.1.01.0002 Fasilitasi Pelaksanaan Pemerintahan Umum	
Jumlah Dokumen Hasil Koordinasi Pelaksanaan Pemerintahan Umum	Rp 733,849,400.00
[SUB KEGIATAN] 4.01.03.1.01.0001 Pengelolaan Administrasi Kebijakan Pemerintahan	
Jumlah Dokumen Hasil Pengelolaan Administrasi Kebijakan Pemerintahan	Rp 36,434,100.00
[KEGIATAN] 4.01.03.1.02 Pelaksanaan Otonomi Daerah	
[SUB KEGIATAN] 4.01.03.1.02.0003 Evaluasi dan Penyelenggaraan Pemerintahan	
Jumlah Laporan Hasil Evaluasi dan Penyelenggaraan Pemerintahan	Rp 277,340,800.00
[SUB KEGIATAN] 4.01.03.1.02.0002 Pengembangan Otonomi dan Penataan Urusan	
Jumlah Dokumen Hasil Pengembangan Otonomi dan Penataan Urusan yang Dilaksanakan	Rp 53,518,700.00
[SUB KEGIATAN] 4.01.03.1.02.0001 Fasilitasi Administrasi Kepala Daerah dan DPRD	
Jumlah Dokumen Hasil Fasilitasi Administrasi Kepala Daerah dan DPRD	Rp 104,872,600.00
[KEGIATAN] 4.01.03.1.03 Fasilitasi Kerja Sama Daerah	
[SUB KEGIATAN] 4.01.03.1.03.0003 Evaluasi Pelaksanaan Kerja Sama	
Jumlah Kerja Sama yang Dievaluasi	Rp 153,788,600.00
[SUB KEGIATAN] 4.01.03.1.03.0002 Fasilitasi Kerja Sama Badan Usaha/Swasta	
Jumlah Kerja Sama Badan Usaha/Swasta yang Difasilitasi	Rp 182,715,000.00
[SUB KEGIATAN] 4.01.03.1.03.0001 Fasilitasi Kerja Sama Antar Pemerintah	
Jumlah Kerja Sama Antar Pemerintah yang Difasilitasi	Rp 504,118,400.00
[SASARAN] Meningkatnya efektivitas tata kelola di bidang fasilitasi dan koordinasi hukum	
[PROGRAM] 4.01.05 PROGRAM FASILITASI DAN KOORDINASI HUKUM	
[KEGIATAN] 4.01.05.1.01 Fasilitasi Penyusunan Perundang-Undangan	
[SUB KEGIATAN] 4.01.05.1.01.0004 Fasilitasi dan Evaluasi Produk Hukum Kabupaten/Kota	
Jumlah Produk Hukum Kabupaten/Kota yang Difasilitasi dan Dievaluasi	Rp 353,767,944.00
[SUB KEGIATAN] 4.01.05.1.01.0003 Pendokumentasian Produk Hukum dan Naskah Hukum Lainnya	
Jumlah Produk Hukum yang Didokumentasi dan Dikelola Informasi Hukumnya	Rp 144,073,348.00
[SUB KEGIATAN] 4.01.05.1.01.0002 Fasilitasi Penyusunan Produk Hukum Penetapan	
Jumlah Produk Hukum Penetapan yang Disusun	Rp 521,128,444.00
[SUB KEGIATAN] 4.01.05.1.01.0001 Fasilitasi Penyusunan Produk Hukum Pengaturan	
Jumlah Produk Hukum Pengaturan yang Disusun	Rp 588,486,296.00
[KEGIATAN] 4.01.05.1.02 Fasilitasi Bantuan Hukum	
[SUB KEGIATAN] 4.01.05.1.02.0002 Fasilitasi Penyelesaian Masalah Non Litigasi dan HAM	
Jumlah Masalah Non Litigasi dan HAM yang Diselesaikan	Rp 1,134,293,248.00
[SUB KEGIATAN] 4.01.05.1.02.0001 Fasilitasi Penyelesaian Masalah Hukum	
Jumlah Masalah Hukum yang Diselesaikan	Rp 381,983,700.00
[SASARAN] Meningkatnya capaian pelaksanaan pembangunan daerah melalui penerapan E-Procurement dalam pengadaan barang dan jasa	
[PROGRAM] 4.01.07 PROGRAM KEBIJAKAN DAN PELAYANAN PENGADAAN BARANG DAN JASA	
[KEGIATAN] 4.01.07.1.01 Pengelolaan Pengadaan Barang dan Jasa	
[SUB KEGIATAN] 4.01.07.1.01.0003 Pemantauan dan Evaluasi Pengadaan Barang dan Jasa	
Jumlah Laporan Hasil Pemantauan dan Evaluasi Pengadaan Barang dan Jasa	Rp 24,808,000.00
[SUB KEGIATAN] 4.01.07.1.01.0002 Pelaksanaan Pengadaan Barang dan Jasa	
Jumlah Laporan Hasil Pelaksanaan Pengadaan Barang dan Jasa	Rp 20,000,000.00
[SUB KEGIATAN] 4.01.07.1.01.0001 Pengelolaan Strategi Pengadaan Barang dan Jasa	
Jumlah Laporan Hasil Strategi Pengadaan Barang dan Jasa	Rp 26,034,200.00
[KEGIATAN] 4.01.07.1.02 Pengelolaan Layanan Pengadaan Secara Elektronik	
[SUB KEGIATAN] 4.01.07.1.02.0003 Pengelolaan Informasi Pengadaan Barang dan Jasa	
Jumlah Laporan Pengelolaan Informasi Pengadaan Barang dan Jasa	Rp 20,000,000.00
[SUB KEGIATAN] 4.01.07.1.02.0002 Pengembangan Sistem Informasi Pengadaan Barang dan Jasa	
Jumlah Laporan Pengembangan Sistem Informasi Pengadaan Barang dan Jasa	Rp 130,344,432.00
[SUB KEGIATAN] 4.01.07.1.02.0001 Pengelolaan Sistem Pengadaan Secara Elektronik	

Sub Kegiatan	Pagu 2024
Jumlah Laporan Pengelolaan Sistem Pengadaan Secara Elektronik	Rp 16,401,800.00
[KEGIATAN] 4.01.07.1.03 Pembinaan dan Advokasi Pengadaan Barang dan Jasa	
[SUB KEGIATAN] 4.01.07.1.03.0003 Pendampingan, Konsultasi, dan/atau Bimbingan Teknis Pengadaan Barang dan Jasa	
Jumlah Dokumen Hasil Pelaksanaan Pendampingan, Konsultasi, dan/atau Bimbingan Teknis Pengadaan Barang dan Jasa	Rp 0.00
[SUB KEGIATAN] 4.01.07.1.03.0002 Pembinaan Kelembagaan Pengadaan Barang dan Jasa	
Jumlah Dokumen Hasil Penataan Kelembagaan Pengadaan Barang dan Jasa	Rp 37,922,900.00
[SUB KEGIATAN] 4.01.07.1.03.0001 Pembinaan Sumber Daya Manusia Pengadaan Barang dan Jasa	
Jumlah O+A2922:I2929rang yang Mengikuti Pembinaan Sumber Daya Manusia Pengadaan Barang dan Jasa	Rp 51,585,222.00
[SASARAN] Meningkatnya hasil evaluasi Penilaian Mandiri Pelaksanaan Reformasi Birokrasi dilingkungan Pemprov Kepri	
[PROGRAM] 4.01.02 PROGRAM PENATAAN ORGANISASI	
[KEGIATAN] 4.01.02.1.01 Fasilitasi Kelembagaan dan Analisis Jabatan	
[SUB KEGIATAN] 4.01.02.1.01.0003 Penataan Analisis Jabatan	
Jumlah Dokumen Hasil Pelaksanaan Analisis Jabatan, Analisis Beban Kerja, dan Evaluasi Jabatan	Rp 95,000,000.00
[SUB KEGIATAN] 4.01.02.1.01.0002 Fasilitasi Penataan Kelembagaan Kabupaten/Kota	
Jumlah Dokumen Hasil Fasilitasi Penataan Kelembagaan Kabupaten/Kota	Rp 50,000,000.00
[SUB KEGIATAN] 4.01.02.1.01.0001 Fasilitasi Penataan Kelembagaan Provinsi	
Jumlah Dokumen Hasil Penataan Kelembagaan Kabupaten/Kota	Rp 50,000,000.00
[KEGIATAN] 4.01.02.1.02 Fasilitasi Reformasi Birokrasi dan Akuntabilitas Kinerja	
[SUB KEGIATAN] 4.01.02.1.02.0005 Fasilitasi Peningkatan Pelayanan Publik	
Jumlah Dokumen Hasil Fasilitasi Peningkatan Pelayanan Publik	Rp 88,000,000.00
[SUB KEGIATAN] 4.01.02.1.02.0004 Pengelolaan Tatalaksana Pemerintahan	
Jumlah Dokumen Hasil Pengelolaan Tata Laksana Pemerintahan	Rp 65,000,000.00
[SUB KEGIATAN] 4.01.02.1.02.0003 Evaluasi Pelaksanaan Budaya Kerja	
Jumlah Laporan Hasil Evaluasi Pelaksanaan Budaya Kerja	Rp 50,000,000.00
[SUB KEGIATAN] 4.01.02.1.02.0002 Monitoring dan Evaluasi Akuntabilitas Kinerja	
Jumlah Dokumen Hasil Monitoring dan Evaluasi Akuntabilitas Kinerja	Rp 50,000,000.00
[SUB KEGIATAN] 4.01.02.1.02.0001 Pembinaan Pelaksanaan Reformasi Birokrasi	
Jumlah Dokumen Hasil Pelaksanaan Reformasi Birokrasi	Rp 110,000,000.00
[SASARAN] Meningkatnya efektivitas tata kelola di bidang kesejahteraan rakyat	
[PROGRAM] 4.01.04 PROGRAM KESEJAHTERAAN RAKYAT	
[KEGIATAN] 4.01.04.1.01 Fasilitasi Pembinaan Mental Spiritual	
[SUB KEGIATAN] 4.01.04.1.01.0002 Fasilitasi Kelembagaan Bina Spiritual	
Jumlah Lembaga Bina Spiritual yang Difasilitasi	Rp 33,372,498,581.00
[SUB KEGIATAN] 4.01.04.1.01.0001 Pengelolaan Sarana dan Prasarana Spiritual	
Jumlah Sarana dan Prasarana Spiritual yang Dikelola	Rp 115,937,341,469.00
[KEGIATAN] 4.01.04.1.02 Fasilitasi Pengembangan Kesejahteraan Rakyat Pelayanan Dasar	
[SUB KEGIATAN] 4.01.04.1.02.0003 Fasilitasi, Koordinasi dan Sinkronisasi, Evaluasi dan Capaian Kinerja Kebijakan Kesejahteraan Rakyat Bidang Sosial	
Jumlah Dokumen Hasil Fasilitasi, Koordinasi, Sinkronisasi, Evaluasi, dan Capaian Kinerja Kebijakan Kesejahteraan Rakyat Bidang Sosial	Rp 126,338,400.00
[SUB KEGIATAN] 4.01.04.1.02.0002 Fasilitasi, Koordinasi dan Sinkronisasi, Evaluasi dan Capaian Kinerja Kebijakan Kesejahteraan Rakyat Bidang Kesehatan	
Jumlah Dokumen Hasil Fasilitasi, Koordinasi, Sinkronisasi, Evaluasi, dan Capaian Kinerja Kebijakan Kesejahteraan Rakyat Bidang Kesehatan	Rp 126,338,400.00
[SUB KEGIATAN] 4.01.04.1.02.0001 Fasilitasi, Koordinasi, Sinkronisasi, Evaluasi dan Capaian Kinerja Kebijakan Kesejahteraan Rakyat Bidang Pendidikan	
Jumlah Dokumen Hasil Fasilitasi, Koordinasi, Sinkronisasi, Evaluasi, dan Capaian Kinerja Kebijakan Kesejahteraan Rakyat Bidang Pendidikan	Rp 17,794,176,055.00
[KEGIATAN] 4.01.04.1.03 Fasilitasi Pengembangan Kesejahteraan Rakyat Non Pelayanan Dasar	
[SUB KEGIATAN] 4.01.04.1.03.0003 Koordinasi dan Sinkronisasi Kebijakan Kesejahteraan Rakyat Bidang Komunikasi, Informatika, Statistik, Persandian, dan Perhubungan	
Jumlah Dokumen Hasil Koordinasi dan Sinkronisasi Kebijakan Kesejahteraan Rakyat Bidang Komunikasi, Informatika, Statistik, Persandian, dan Perhubungan	Rp 126,338,400.00
[SUB KEGIATAN] 4.01.04.1.03.0002 Koordinasi dan Sinkronisasi Kebijakan Kesejahteraan Rakyat Bidang Pemberdayaan Perempuan dan Perlindungan Anak, Pengendalian Penduduk dan Keluarga Berencana, Administrasi Kependudukan dan Pencatatan Sipil, Pemberdayaan Masyarakat dan Desa, Transmigrasi dan Tenaga Kerja	
Jumlah Dokumen Hasil Koordinasi dan Sinkronisasi Kebijakan Kesejahteraan Rakyat Bidang Pemberdayaan Perempuan dan Perlindungan Anak, Pengendalian Penduduk dan Keluarga Berencana, Administrasi Kependudukan dan Pencatatan Sipil, Pemberdayaan Masyarakat dan Desa, Transmigrasi dan Tenaga Kerja	Rp 127,713,000.00
[SUB KEGIATAN] 4.01.04.1.03.0001 Koordinasi dan Sinkronisasi Kebijakan Kesejahteraan Rakyat Bidang Kepemudaan, Olahraga, Kebudayaan, dan Pariwisata	
Jumlah Dokumen Hasil Koordinasi dan Sinkronisasi Kebijakan Kesejahteraan Rakyat Bidang Kepemudaan, Olahraga, Kebudayaan, dan Pariwisata	Rp 127,713,000.00
[URUSAN] NON URUSAN	
[TUJUAN] Terwujudnya Peningkatan Kualitas Kebijakan Daerah Dan Koordinasi Pelaksanaan Tugas Perangkat Daerah	
[SASARAN] Meningkatnya pelayanan terhadap pimpinan daerah dan pelaksanaan administrasi umum perangkat daerah	
[PROGRAM] X.XX.01 PROGRAM PENUNJANG URUSAN PEMERINTAHAN DAERAH PROVINSI	
[KEGIATAN] X.XX.01.1.01 Perencanaan, Penganggaran, dan Evaluasi Kinerja Perangkat Daerah	
[SUB KEGIATAN] X.XX.01.1.01.0006 Koordinasi dan Penyusunan Laporan Capaian Kinerja dan Ikhtisar Realisasi Kinerja SKPD	
Jumlah Laporan Capaian Kinerja dan Ikhtisar Realisasi Kinerja SKPD dan Laporan Hasil Koordinasi Penyusunan Laporan Capaian Kinerja dan Ikhtisar Realisasi Kinerja SKPD	Rp 215,368,048.00
[KEGIATAN] X.XX.01.1.02 Administrasi Keuangan Perangkat Daerah	
[SUB KEGIATAN] X.XX.01.1.02.0007 Koordinasi dan Penyusunan Laporan Keuangan Bulanan/ Triwulanan/Semesteran SKPD	

Sub Kegiatan	Pagu 2024
Jumlah Laporan Keuangan Bulanan/ Triwulanan/Semesteran SKPD dan Laporan Koordinasi Penyusunan Laporan Keuangan Bulanan/Triwulanan/Semesteran SKPD	Rp 104,939,000.00
[SUB KEGIATAN] X.XX.01.1.02.0006 Pengelolaan dan Penyiapan Bahan Tanggapan Pemeriksaan	
Jumlah Dokumen Bahan Tanggapan Pemeriksaan dan Tindak Lanjut Pemeriksaan	Rp 62,956,000.00
[SUB KEGIATAN] X.XX.01.1.02.0005 Koordinasi dan Penyusunan Laporan Keuangan Akhir Tahun SKPD	
Jumlah Laporan Keuangan Akhir Tahun SKPD dan Laporan Hasil Koordinasi Penyusunan Laporan Keuangan Akhir Tahun SKPD	Rp 65,000,000.00
[SUB KEGIATAN] X.XX.01.1.02.0004 Koordinasi dan Pelaksanaan Akuntansi SKPD	
Jumlah Dokumen Hasil Koordinasi dan Pelaksanaan Akuntansi SKPD	Rp 222,985,096.00
[SUB KEGIATAN] X.XX.01.1.02.0003 Pelaksanaan Penatausahaan dan Pengujian/Verifikasi Keuangan SKPD	
Jumlah Dokumen Penatausahaan dan Pengujian/Verifikasi Keuangan SKPD	Rp 576,644,740.00
[SUB KEGIATAN] X.XX.01.1.02.0002 Penyediaan Administrasi Pelaksanaan Tugas ASN	
Jumlah Dokumen Hasil Penyediaan Administrasi Pelaksanaan Tugas ASN	Rp 3,435,028,000.00
[SUB KEGIATAN] X.XX.01.1.02.0001 Penyediaan Gaji dan Tunjangan ASN	
Jumlah Orang yang Menerima Gaji dan Tunjangan ASN	Rp 63,939,064,020.00
[KEGIATAN] X.XX.01.1.03 Administrasi Barang Milik Daerah pada Perangkat Daerah	
[SUB KEGIATAN] X.XX.01.1.03.0006 Penatausahaan Barang Milik Daerah pada SKPD	
Jumlah Laporan Penatausahaan Barang Milik Daerah pada SKPD	Rp 611,060,696.00
[SUB KEGIATAN] X.XX.01.1.03.0005 Rekonsiliasi dan Penyusunan Laporan Barang Milik Daerah pada SKPD	
Jumlah Laporan Rekonsiliasi dan Penyusunan Laporan Barang Milik Daerah pada SKPD	Rp 60,663,000.00
[SUB KEGIATAN] X.XX.01.1.03.0004 Pembinaan, Pengawasan, dan Pengendalian Barang Milik Daerah pada SKPD	
Jumlah Laporan Hasil Pembinaan, Pengawasan, dan Pengendalian Barang Milik Daerah pada SKPD	Rp 158,722,500.00
[SUB KEGIATAN] X.XX.01.1.03.0002 Pengamanan Barang Milik Daerah SKPD	
Jumlah Dokumen Pengamanan Barang Milik Daerah SKPD	Rp 706,686,136.00
[SUB KEGIATAN] X.XX.01.1.03.0001 Penyusunan Perencanaan Kebutuhan Barang Milik Daerah SKPD	
Jumlah Rencana Kebutuhan Barang Milik Daerah SKPD	Rp 50,266,000.00
[KEGIATAN] X.XX.01.1.05 Administrasi Kepegawaian Perangkat Daerah	
[SUB KEGIATAN] X.XX.01.1.05.0002 Pengadaan Pakaian Dinas Beserta Atribut Kelengkapannya	
Jumlah Paket Pakaian Dinas Beserta Atribut Kelengkapan	Rp 0.00
[SUB KEGIATAN] X.XX.01.1.05.0009 Pendidikan dan Pelatihan Pegawai Berdasarkan Tugas dan Fungsi	
Jumlah Pegawai Berdasarkan Tugas dan Fungsi yang Mengikuti Pendidikan dan Pelatihan	Rp 103,764,000.00
[SUB KEGIATAN] X.XX.01.1.05.0010 Sosialisasi Peraturan Perundang-Undangan	
Jumlah Orang yang Mengikuti Sosialisasi Peraturan Perundang-Undangan	Rp 237,187,548.00
[SUB KEGIATAN] X.XX.01.1.05.0001 Peningkatan Sarana dan Prasarana Disiplin Pegawai	
Jumlah Unit Peningkatan Sarana dan Prasarana Disiplin Pegawai	Rp 0.00
[SUB KEGIATAN] X.XX.01.1.05.0011 Bimbingan Teknis Implementasi Peraturan Perundang-Undangan	
Jumlah Orang yang Mengikuti Bimbingan Teknis Implementasi Peraturan Perundang-Undangan	Rp 150,546,600.00
[SUB KEGIATAN] X.XX.01.1.05.0009 Pendidikan dan Pelatihan Pegawai Berdasarkan Tugas dan Fungsi	
Jumlah Pegawai Berdasarkan Tugas dan Fungsi yang Mengikuti Pendidikan dan Pelatihan	Rp 144,418,000.00
[SUB KEGIATAN] X.XX.01.1.05.0003 Pendataan dan Pengolahan Administrasi Kepegawaian	
Jumlah Dokumen Pendataan dan Pengolahan Administrasi Kepegawaian	Rp 187,141,356.00
[SUB KEGIATAN] X.XX.01.1.05.0002 Pengadaan Pakaian Dinas Beserta Atribut Kelengkapannya	
Jumlah Paket Pakaian Dinas Beserta Atribut Kelengkapan	Rp 360,636,096.00
[KEGIATAN] X.XX.01.1.06 Administrasi Umum Perangkat Daerah	
[SUB KEGIATAN] X.XX.01.1.06.0002 Penyediaan Peralatan dan Perlengkapan Kantor	
Jumlah Paket Peralatan dan Perlengkapan Kantor yang Disediakan	Rp 79,053,400.00
[SUB KEGIATAN] X.XX.01.1.06.0002 Penyediaan Peralatan dan Perlengkapan Kantor	
Jumlah Paket Peralatan dan Perlengkapan Kantor yang Disediakan	Rp 5,591,264,637.00
[SUB KEGIATAN] X.XX.01.1.06.0008 Fasilitasi Kunjungan Tamu	
Jumlah Laporan Fasilitasi Kunjungan Tamu	Rp 9,085,148,089.00
[SUB KEGIATAN] X.XX.01.1.06.0006 Penyediaan Bahan Bacaan dan Peraturan Perundang-Undangan	
Jumlah Dokumen Bahan Bacaan dan Peraturan Perundang-Undangan yang Disediakan	Rp 111,895,148.00
[SUB KEGIATAN] X.XX.01.1.06.0011 Dukungan Pelaksanaan Sistem Pemerintahan Berbasis Elektronik pada SKPD	
Jumlah Dokumen Dukungan Pelaksanaan Sistem Pemerintahan Berbasis Elektronik pada SKPD	Rp 200,000,000.00
[SUB KEGIATAN] X.XX.01.1.06.0010 Penatausahaan Arsip Dinamis pada SKPD	
Jumlah Dokumen Penatausahaan Arsip Dinamis pada SKPD	Rp 409,473,644.00
[SUB KEGIATAN] X.XX.01.1.06.0009 Penyelenggaraan Rapat Koordinasi dan Konsultasi SKPD	
Jumlah Laporan Penyelenggaraan Rapat Koordinasi dan Konsultasi SKPD	Rp 1,758,968,720.00
[SUB KEGIATAN] X.XX.01.1.06.0005 Penyediaan Barang Cetakan dan Penggandaan	
Jumlah Paket Barang Cetakan dan Penggandaan yang Disediakan	Rp 443,140,650.00
[SUB KEGIATAN] X.XX.01.1.06.0004 Penyediaan Bahan Logistik Kantor	
Jumlah Paket Bahan Logistik Kantor yang Disediakan	Rp 9,392,136,441.00
[SUB KEGIATAN] X.XX.01.1.06.0003 Penyediaan Peralatan Rumah Tangga	
Jumlah Paket Peralatan Rumah Tangga yang Disediakan	Rp 654,466,096.00
[KEGIATAN] X.XX.01.1.07 Pengadaan Barang Milik Daerah Penunjang Urusan Pemerintah Daerah	
[SUB KEGIATAN] X.XX.01.1.07.0005 Pengadaan Mebel	
Jumlah Paket Mebel yang Disediakan	Rp 1,154,437,144.00

Sub Kegiatan	Pagu 2024
[SUB KEGIATAN] X.XX.01.1.07.0002 Pengadaan Kendaraan Dinas Operasional atau Lapangan	
Jumlah Unit Kendaraan Dinas Operasional atau Lapangan yang Disediakan	Rp 22,650,979,600.00
[SUB KEGIATAN] X.XX.01.1.07.0001 Pengadaan Kendaraan Perorangan Dinas atau Kendaraan Dinas Jabatan	
Jumlah Unit Kendaraan Perorangan Dinas atau Kendaraan Dinas Jabatan yang Disediakan	Rp 2,843,720,000.00
[KEGIATAN] X.XX.01.1.08 Penyediaan Jasa Penunjang Urusan Pemerintahan Daerah	
[SUB KEGIATAN] X.XX.01.1.08.0004 Penyediaan Jasa Pelayanan Umum Kantor	
Jumlah Laporan Penyediaan Jasa Pelayanan Umum Kantor yang Disediakan	Rp 17,913,831,067.00
[SUB KEGIATAN] X.XX.01.1.08.0003 Penyediaan Jasa Peralatan dan Perlengkapan Kantor	
Jumlah Laporan Penyediaan Jasa Peralatan dan Perlengkapan Kantor yang Disediakan	Rp 7,602,153,635.00
[SUB KEGIATAN] X.XX.01.1.08.0002 Penyediaan Jasa Komunikasi, Sumber Daya Air dan Listrik	
Jumlah Laporan Penyediaan Jasa Komunikasi, Sumber Daya Air dan Listrik yang Disediakan	Rp 9,114,067,069.00
[SUB KEGIATAN] X.XX.01.1.08.0001 Penyediaan Jasa Surat Menyurat	
Jumlah Laporan Penyediaan Jasa Surat Menyurat	Rp 807,931,422.00
[KEGIATAN] X.XX.01.1.09 Pemeliharaan Barang Milik Daerah Penunjang Urusan Pemerintahan Daerah	
[SUB KEGIATAN] X.XX.01.1.09.0007 Pemeliharaan Aset Tetap Lainnya	
Jumlah Aset Tetap Lainnya yang Dipelihara	Rp 862,296,221.00
[SUB KEGIATAN] X.XX.01.1.09.0005 Pemeliharaan Mebel	
Jumlah Mebel yang Dipelihara	Rp 201,409,096.00
[SUB KEGIATAN] X.XX.01.1.09.0002 Penyediaan Jasa Pemeliharaan, Biaya Pemeliharaan, Pajak dan Perizinan Kendaraan Dinas Operasional atau Lapangan	
Jumlah Kendaraan Dinas Operasional atau Lapangan yang Dipelihara dan Dibayarkan Pajak dan Perizinannya	Rp 6,390,943,389.00
[SUB KEGIATAN] X.XX.01.1.09.0009 Pemeliharaan/Rehabilitasi Gedung Kantor dan Bangunan Lainnya	
Jumlah Gedung Kantor dan Bangunan Lainnya yang Dipelihara/Direhabilitasi	Rp 6,553,850,540.00
[SUB KEGIATAN] X.XX.01.1.09.0006 Pemeliharaan Peralatan dan Mesin Lainnya	
Jumlah Peralatan dan Mesin Lainnya yang Dipelihara	Rp 5,190,591,394.00
[SUB KEGIATAN] X.XX.01.1.09.0001 Penyediaan Jasa Pemeliharaan, Biaya Pemeliharaan dan Pajak Kendaraan Perorangan Dinas atau Kendaraan Dinas Jabatan	
Jumlah Kendaraan Perorangan Dinas atau Kendaraan Dinas Jabatan yang Dipelihara dan Dibayarkan Pajaknya	Rp 740,118,332.00
[KEGIATAN] X.XX.01.1.11 Administrasi Keuangan dan Operasional Kepala Daerah dan Wakil Kepala Daerah	
[SUB KEGIATAN] X.XX.01.1.11.0004 Penyediaan Dana Penunjang Operasional Kepala Daerah dan Wakil Kepala Daerah	
Jumlah Orang yang Menerima Dana Penunjang Operasional Kepala Daerah dan Wakil Kepala Daerah	Rp 2,241,421,560.00
[SUB KEGIATAN] X.XX.01.1.11.0003 Pelaksanaan Medical Check Up Kepala Daerah dan Wakil Kepala Daerah	
Jumlah Orang yang Mengikuti Medical Check Up Kepala Daerah dan Wakil Kepala Daerah	Rp 140,705,000.00
[SUB KEGIATAN] X.XX.01.1.11.0002 Penyediaan Pakaian Dinas dan Atribut Kelengkapan Kepala Daerah dan Wakil Kepala Daerah	
Jumlah Paket Pakaian Dinas dan Atribut Kelengkapan Kepala Daerah dan Wakil Kepala Daerah yang Disediakan	Rp 270,311,850.00
[SUB KEGIATAN] X.XX.01.1.11.0001 Penyediaan Gaji dan Tunjangan Kepala Daerah dan Wakil Kepala Daerah	
Jumlah Orang yang Menerima Gaji dan Tunjangan Kepala Daerah dan Wakil Kepala Daerah	Rp 1,546,267,849.00
[KEGIATAN] X.XX.01.1.12 Fasilitasi Kerumahtanggaan Sekretariat Daerah	
[SUB KEGIATAN] X.XX.01.1.12.0003 Penyediaan Kebutuhan Rumah Tangga Sekretariat Daerah	
Jumlah Paket Kebutuhan Rumah Tangga Sekretariat Daerah yang Disediakan	Rp 1,580,056,448.00
[SUB KEGIATAN] X.XX.01.1.12.0002 Penyediaan Kebutuhan Rumah Tangga Wakil Kepala Daerah	
Jumlah Paket Kebutuhan Rumah Tangga Wakil Kepala Daerah yang Disediakan	Rp 2,297,724,136.00
[SUB KEGIATAN] X.XX.01.1.12.0001 Penyediaan Kebutuhan Rumah Tangga Kepala Daerah	
Jumlah Paket Kebutuhan Rumah Tangga Kepala Daerah yang Disediakan	Rp 3,198,142,496.00
[KEGIATAN] X.XX.01.1.13 Fasilitasi Materi dan Komunikasi Pimpinan	
[SUB KEGIATAN] X.XX.01.1.13.0002 Fasilitasi Komunikasi Pimpinan	
Jumlah Laporan Hasil Fasilitasi Komunikasi Pimpinan	Rp 757,837,540.00
[SASARAN] Meningkatnya layanan keprotokolan dan penyiapan materi serta dokumentasi pimpinan	
[PROGRAM] X.XX.01 PROGRAM PENUNJANG URUSAN PEMERINTAHAN DAERAH PROVINSI	
[KEGIATAN] X.XX.01.1.01 Perencanaan, Penganggaran, dan Evaluasi Kinerja Perangkat Daerah	
[SUB KEGIATAN] X.XX.01.1.01.0007 Evaluasi Kinerja Perangkat Daerah	
Jumlah Laporan Evaluasi Kinerja Perangkat Daerah	Rp 73,228,300.00
[SUB KEGIATAN] X.XX.01.1.01.0006 Koordinasi dan Penyusunan Laporan Capaian Kinerja dan Ikhtisar Realisasi Kinerja SKPD	
Jumlah Laporan Capaian Kinerja dan Ikhtisar Realisasi Kinerja SKPD dan Laporan Hasil Koordinasi Penyusunan Laporan Capaian Kinerja dan Ikhtisar Realisasi Kinerja SKPD	Rp 29,305,000.00
[SUB KEGIATAN] X.XX.01.1.01.0001 Penyusunan Dokumen Perencanaan Perangkat Daerah	
Jumlah Dokumen Perencanaan Perangkat Daerah	Rp 202,466,700.00
[KEGIATAN] X.XX.01.1.05 Administrasi Kepegawaian Perangkat Daerah	
[SUB KEGIATAN] X.XX.01.1.05.0011 Bimbingan Teknis Implementasi Peraturan Perundang-Undangan	
Jumlah Orang yang Mengikuti Bimbingan Teknis Implementasi Peraturan Perundang-Undangan	Rp 0.00
[SUB KEGIATAN] X.XX.01.1.05.0009 Pendidikan dan Pelatihan Pegawai Berdasarkan Tugas dan Fungsi	
Jumlah Pegawai Berdasarkan Tugas dan Fungsi yang Mengikuti Pendidikan dan Pelatihan	Rp 180,000,000.00
[SUB KEGIATAN] X.XX.01.1.05.0003 Pendataan dan Pengolahan Administrasi Kepegawaian	
Jumlah Dokumen Pendataan dan Pengolahan Administrasi Kepegawaian	Rp 0.00
[SUB KEGIATAN] X.XX.01.1.05.0002 Pengadaan Pakaian Dinas Beserta Atribut Kelengkapannya	
Jumlah Paket Pakaian Dinas Beserta Atribut Kelengkapan	Rp 0.00
[KEGIATAN] X.XX.01.1.06 Administrasi Umum Perangkat Daerah	
[SUB KEGIATAN] X.XX.01.1.06.0011 Dukungan Pelaksanaan Sistem Pemerintahan Berbasis Elektronik pada SKPD	
Jumlah Dokumen Dukungan Pelaksanaan Sistem Pemerintahan Berbasis Elektronik pada SKPD	Rp 0.00
[SUB KEGIATAN] X.XX.01.1.06.0010 Penatausahaan Arsip Dinamis pada SKPD	
Jumlah Dokumen Penatausahaan Arsip Dinamis pada SKPD	Rp 0.00
[SUB KEGIATAN] X.XX.01.1.06.0009 Penyelenggaraan Rapat Koordinasi dan Konsultasi SKPD	
Jumlah Laporan Penyelenggaraan Rapat Koordinasi dan Konsultasi SKPD	Rp 707,088,093.00
[SUB KEGIATAN] X.XX.01.1.06.0005 Penyediaan Barang Cetakan dan Penggandaan	
Jumlah Paket Barang Cetakan dan Penggandaan yang Disediakan	Rp 155,085,000.00
[SUB KEGIATAN] X.XX.01.1.06.0004 Penyediaan Bahan Logistik Kantor	
Jumlah Paket Bahan Logistik Kantor yang Disediakan	Rp 61,690,000.00
[SUB KEGIATAN] X.XX.01.1.06.0003 Penyediaan Peralatan Rumah Tangga	
Jumlah Paket Peralatan Rumah Tangga yang Disediakan	Rp 82,460,000.00
[KEGIATAN] X.XX.01.1.07 Pengadaan Barang Milik Daerah Penunjang Urusan Pemerintah Daerah	

Sub Kegiatan	Pagu 2024
[SUB KEGIATAN] X.XX.01.1.07.0006 Pengadaan Peralatan dan Mesin Lainnya	
Jumlah Unit Peralatan dan Mesin Lainnya yang Disediakan	Rp 212,964,000.00
[SUB KEGIATAN] X.XX.01.1.07.0001 Pengadaan Kendaraan Perorangan Dinas atau Kendaraan Dinas Jabatan	
Jumlah Unit Kendaraan Perorangan Dinas atau Kendaraan Dinas Jabatan yang Disediakan	Rp 0.00
[KEGIATAN] X.XX.01.1.08 Penyediaan Jasa Penunjang Urusan Pemerintahan Daerah	
[SUB KEGIATAN] X.XX.01.1.08.0004 Penyediaan Jasa Pelayanan Umum Kantor	
Jumlah Laporan Penyediaan Jasa Pelayanan Umum Kantor yang Disediakan	Rp 3,160,887,655.00
[SUB KEGIATAN] X.XX.01.1.08.0003 Penyediaan Jasa Peralatan dan Perlengkapan Kantor	
Jumlah Laporan Penyediaan Jasa Peralatan dan Perlengkapan Kantor yang Disediakan	Rp 219,600,000.00
[SUB KEGIATAN] X.XX.01.1.08.0002 Penyediaan Jasa Komunikasi, Sumber Daya Air dan Listrik	
Jumlah Laporan Penyediaan Jasa Komunikasi, Sumber Daya Air dan Listrik yang Disediakan	Rp 177,740,760.00
[SUB KEGIATAN] X.XX.01.1.08.0001 Penyediaan Jasa Surat Menyurat	
Jumlah Laporan Penyediaan Jasa Surat Menyurat	Rp 70,896,000.00
[KEGIATAN] X.XX.01.1.09 Pemeliharaan Barang Milik Daerah Penunjang Urusan Pemerintahan Daerah	
[SUB KEGIATAN] X.XX.01.1.09.0006 Pemeliharaan Peralatan dan Mesin Lainnya	
Jumlah Peralatan dan Mesin Lainnya yang Dipelihara	Rp 19,530,000.00
[SUB KEGIATAN] X.XX.01.1.09.0001 Penyediaan Jasa Pemeliharaan, Biaya Pemeliharaan dan Pajak Kendaraan Perorangan Dinas atau	
Jumlah Kendaraan Perorangan Dinas atau Kendaraan Dinas Jabatan yang Dipelihara dan Dibayarkan Pajaknya	Rp 148,201,400.00
[SUB KEGIATAN] X.XX.01.1.09.0009 Pemeliharaan/Rehabilitasi Gedung Kantor dan Bangunan Lainnya	
Jumlah Gedung Kantor dan Bangunan Lainnya yang Dipelihara/Direhabilitasi	Rp 0.00
[SUB KEGIATAN] X.XX.01.1.09.0006 Pemeliharaan Peralatan dan Mesin Lainnya	
Jumlah Peralatan dan Mesin Lainnya yang Dipelihara	Rp 35,000,000.00
[SUB KEGIATAN] X.XX.01.1.09.0001 Penyediaan Jasa Pemeliharaan, Biaya Pemeliharaan dan Pajak Kendaraan Perorangan Dinas atau Kendaraan Dinas Jabatan	
Jumlah Kendaraan Perorangan Dinas atau Kendaraan Dinas Jabatan yang Dipelihara dan Dibayarkan Pajaknya	Rp 184,122,900.00
[KEGIATAN] X.XX.01.1.13 Fasilitasi Materi dan Komunikasi Pimpinan	
[SUB KEGIATAN] X.XX.01.1.13.0003 Pengelolaan Dokumentasi Pimpinan	
Jumlah Laporan Pengelolaan Dokumentasi Pimpinan	Rp 1,246,122,217.00
[SUB KEGIATAN] X.XX.01.1.13.0002 Fasilitasi Komunikasi Pimpinan	
Jumlah Laporan Hasil Fasilitasi Komunikasi Pimpinan	Rp 1,259,519,984.00
[SUB KEGIATAN] X.XX.01.1.13.0001 Penyiapan Materi Pimpinan	
Jumlah Dokumen Materi Pimpinan yang Disiapkan	Rp 321,906,800.00
[KEGIATAN] X.XX.01.1.14 Fasilitasi Keprotokolan	
[SUB KEGIATAN] X.XX.01.1.14.0003 Pengelolaan Hubungan Keprotokolan	
Jumlah Laporan Pengelolaan Hubungan Keprotokolan	Rp 573,717,100.00
[SUB KEGIATAN] X.XX.01.1.14.0002 Fasilitasi Kunjungan Tamu Kepala Daerah dan Wakil Kepala Daerah	
Jumlah Laporan Hasil Fasilitasi Kunjungan Tamu Kepala Daerah dan Wakil Kepala Daerah	Rp 1,637,827,900.00
[SUB KEGIATAN] X.XX.01.1.14.0001 Fasilitasi dan Koordinasi Pelaksanaan Acara	
Jumlah Laporan Hasil Fasilitasi dan Koordinasi Pelaksanaan Acara	Rp 2,260,856,607.00
[SASARAN] Menigkatnya Implementasi Kebijakan Di Bidang Perekonomian Dan Administrasi Pembangunan	
[PROGRAM] X.XX.01 PROGRAM PENUNJANG URUSAN PEMERINTAHAN DAERAH PROVINSI	
[KEGIATAN] X.XX.01.1.01 Perencanaan, Penganggaran, dan Evaluasi Kinerja Perangkat Daerah	
[SUB KEGIATAN] X.XX.01.1.01.0006 Koordinasi dan Penyusunan Laporan Capaian Kinerja dan Ikhtisar Realisasi Kinerja SKPD	
Jumlah Laporan Capaian Kinerja dan Ikhtisar Realisasi Kinerja SKPD dan Laporan Hasil Koordinasi Penyusunan Laporan Capaian Kinerja dan Ikhtisar Realisasi Kinerja SKPD	Rp 0.00
[SUB KEGIATAN] X.XX.01.1.01.0004 Koordinasi dan Penyusunan DPA-SKPD	
Jumlah Dokumen DPA-SKPD dan Laporan Hasil Koordinasi Penyusunan Dokumen DPA-SKPD	Rp 138,614,648.00
[KEGIATAN] X.XX.01.1.05 Administrasi Kepegawaian Perangkat Daerah	
[SUB KEGIATAN] X.XX.01.1.05.0010 Sosialisasi Peraturan Perundang-Undangan	
Jumlah Orang yang Mengikuti Sosialisasi Peraturan Perundang-Undangan	Rp 0.00
[SUB KEGIATAN] X.XX.01.1.05.0009 Pendidikan dan Pelatihan Pegawai Berdasarkan Tugas dan Fungsi	
Jumlah Pegawai Berdasarkan Tugas dan Fungsi yang Mengikuti Pendidikan dan Pelatihan	Rp 0.00
[SUB KEGIATAN] X.XX.01.1.05.0002 Pengadaan Pakaian Dinas Beserta Atribut Kelengkapannya	
Jumlah Paket Pakaian Dinas Beserta Atribut Kelengkapan	Rp 0.00
[KEGIATAN] X.XX.01.1.06 Administrasi Umum Perangkat Daerah	
[SUB KEGIATAN] X.XX.01.1.06.0009 Penyelenggaraan Rapat Koordinasi dan Konsultasi SKPD	
Jumlah Laporan Penyelenggaraan Rapat Koordinasi dan Konsultasi SKPD	Rp 340,797,519.00
[SUB KEGIATAN] X.XX.01.1.06.0006 Penyediaan Bahan Bacaan dan Peraturan Perundang-Undangan	
Jumlah Dokumen Bahan Bacaan dan Peraturan Perundang-Undangan yang Disediakan	Rp 0.00
[SUB KEGIATAN] X.XX.01.1.06.0005 Penyediaan Barang Cetakan dan Penggandaan	
Jumlah Paket Barang Cetakan dan Penggandaan yang Disediakan	Rp 24,908,700.00
[SUB KEGIATAN] X.XX.01.1.06.0004 Penyediaan Bahan Logistik Kantor	
Jumlah Paket Bahan Logistik Kantor yang Disediakan	Rp 113,373,900.00
[SUB KEGIATAN] X.XX.01.1.06.0003 Penyediaan Peralatan Rumah Tangga	
Jumlah Paket Peralatan Rumah Tangga yang Disediakan	Rp 0.00
[KEGIATAN] X.XX.01.1.07 Pengadaan Barang Milik Daerah Penunjang Urusan Pemerintah Daerah	
[SUB KEGIATAN] X.XX.01.1.07.0006 Pengadaan Peralatan dan Mesin Lainnya	
Jumlah Unit Peralatan dan Mesin Lainnya yang Disediakan	Rp 0.00
[SUB KEGIATAN] X.XX.01.1.07.0005 Pengadaan Mebel	
Jumlah Paket Mebel yang Disediakan	Rp 0.00
[KEGIATAN] X.XX.01.1.08 Penyediaan Jasa Penunjang Urusan Pemerintahan Daerah	
[SUB KEGIATAN] X.XX.01.1.08.0004 Penyediaan Jasa Pelayanan Umum Kantor	
Jumlah Laporan Penyediaan Jasa Pelayanan Umum Kantor yang Disediakan	Rp 636,887,676.00
[SUB KEGIATAN] X.XX.01.1.08.0003 Penyediaan Jasa Peralatan dan Perlengkapan Kantor	
Jumlah Laporan Penyediaan Jasa Peralatan dan Perlengkapan Kantor yang Disediakan	Rp 96,300,000.00
[SUB KEGIATAN] X.XX.01.1.08.0002 Penyediaan Jasa Komunikasi, Sumber Daya Air dan Listrik	
Jumlah Laporan Penyediaan Jasa Komunikasi, Sumber Daya Air dan Listrik yang Disediakan	Rp 41,954,730.00
[SUB KEGIATAN] X.XX.01.1.08.0001 Penyediaan Jasa Surat Menyurat	
Jumlah Laporan Penyediaan Jasa Surat Menyurat	Rp 0.00
[KEGIATAN] X.XX.01.1.09 Pemeliharaan Barang Milik Daerah Penunjang Urusan Pemerintahan Daerah	
[SUB KEGIATAN] X.XX.01.1.09.0006 Pemeliharaan Peralatan dan Mesin Lainnya	
Jumlah Peralatan dan Mesin Lainnya yang Dipelihara	Rp 19,530,000.00

Sub Kegiatan	Pagu 2024
[SUB KEGIATAN] X.XX.01.1.09.0001 Penyediaan Jasa Pemeliharaan, Biaya Pemeliharaan dan Pajak Kendaraan Perorangan Dinas atau Kendaraan Dinas Jabatan	
Jumlah Kendaraan Perorangan Dinas atau Kendaraan Dinas Jabatan yang Dipelihara dan Dibayarkan Pajaknya	Rp 148,201,400.00
[KEGIATAN] X.XX.01.1.13 Fasilitasi Materi dan Komunikasi Pimpinan	
[SUB KEGIATAN] X.XX.01.1.13.0002 Fasilitasi Komunikasi Pimpinan	
Jumlah Laporan Hasil Fasilitasi Komunikasi Pimpinan	Rp 783,237,048.00
[SASARAN] Menigkatnya Efektivitas Tata Kelola Di Bidang Pemerintahan Dan Otonomi Daerah	
[PROGRAM] X.XX.01 PROGRAM PENUNJANG URUSAN PEMERINTAHAN DAERAH PROVINSI	
[KEGIATAN] X.XX.01.1.01 Perencanaan, Penganggaran, dan Evaluasi Kinerja Perangkat Daerah	
[SUB KEGIATAN] X.XX.01.1.01.0006 Koordinasi dan Penyusunan Laporan Capaian Kinerja dan Ikhtisar Realisasi Kinerja SKPD	
Jumlah Laporan Capaian Kinerja dan Ikhtisar Realisasi Kinerja SKPD dan Laporan Hasil Koordinasi Penyusunan Laporan Capaian Kinerja dan Ikhtisar Realisasi Kinerja SKPD	Rp 121,917,650.00
[SUB KEGIATAN] X.XX.01.1.01.0004 Koordinasi dan Penyusunan DPA-SKPD	
Jumlah Dokumen DPA-SKPD dan Laporan Hasil Koordinasi Penyusunan Dokumen DPA-SKPD	Rp 0.00
[KEGIATAN] X.XX.01.1.05 Administrasi Kepegawaian Perangkat Daerah	
[SUB KEGIATAN] X.XX.01.1.05.0009 Pendidikan dan Pelatihan Pegawai Berdasarkan Tugas dan Fungsi	
Jumlah Pegawai Berdasarkan Tugas dan Fungsi yang Mengikuti Pendidikan dan Pelatihan	Rp 193,247,750.00
[SUB KEGIATAN] X.XX.01.1.05.0002 Pengadaan Pakaian Dinas Beserta Atribut Kelengkapannya	
Jumlah Paket Pakaian Dinas Beserta Atribut Kelengkapan	Rp 141,709,000.00
[KEGIATAN] X.XX.01.1.06 Administrasi Umum Perangkat Daerah	
[SUB KEGIATAN] X.XX.01.1.06.0001 Penyediaan Komponen Instalasi Listrik/Penerangan Bangunan Kantor	
Jumlah Paket Komponen Instalasi Listrik/Penerangan Bangunan Kantor yang Disediakan	Rp 1,387,100.00
[SUB KEGIATAN] X.XX.01.1.06.0002 Penyediaan Peralatan dan Perlengkapan Kantor	
Jumlah Paket Peralatan dan Perlengkapan Kantor yang Disediakan	Rp 79,053,400.00
[SUB KEGIATAN] X.XX.01.1.06.0003 Penyediaan Peralatan Rumah Tangga	
Jumlah Paket Peralatan Rumah Tangga yang Disediakan	Rp 29,990,700.00
[SUB KEGIATAN] X.XX.01.1.06.0004 Penyediaan Bahan Logistik Kantor	
Jumlah Paket Bahan Logistik Kantor yang Disediakan	Rp 30,000,000.00
[SUB KEGIATAN] X.XX.01.1.06.0005 Penyediaan Barang Cetakan dan Penggandaan	
Jumlah Paket Barang Cetakan dan Penggandaan yang Disediakan	Rp 16,498,400.00
[SUB KEGIATAN] X.XX.01.1.06.0006 Penyediaan Bahan Bacaan dan Peraturan Perundang-Undangan	
Jumlah Dokumen Bahan Bacaan dan Peraturan Perundang-Undangan yang Disediakan	Rp 20,000,000.00
[SUB KEGIATAN] X.XX.01.1.06.0008 Fasilitasi Kunjungan Tamu	
Jumlah Laporan Fasilitasi Kunjungan Tamu	Rp 10,000,000.00
[SUB KEGIATAN] X.XX.01.1.06.0009 Penyelenggaraan Rapat Koordinasi dan Konsultasi SKPD	
Jumlah Laporan Penyelenggaraan Rapat Koordinasi dan Konsultasi SKPD	Rp 425,749,000.00
[KEGIATAN] X.XX.01.1.07 Pengadaan Barang Milik Daerah Penunjang Urusan Pemerintah Daerah	
[SUB KEGIATAN] X.XX.01.1.07.0006 Pengadaan Peralatan dan Mesin Lainnya	
Jumlah Unit Peralatan dan Mesin Lainnya yang Disediakan	Rp 52,344,000.00
[SUB KEGIATAN] X.XX.01.1.07.0005 Pengadaan Mebel	
Jumlah Paket Mebel yang Disediakan	Rp 25,296,000.00
[KEGIATAN] X.XX.01.1.08 Penyediaan Jasa Penunjang Urusan Pemerintahan Daerah	
[SUB KEGIATAN] X.XX.01.1.08.0004 Penyediaan Jasa Pelayanan Umum Kantor	
Jumlah Laporan Penyediaan Jasa Pelayanan Umum Kantor yang Disediakan	Rp 923,522,288.00
[SUB KEGIATAN] X.XX.01.1.08.0003 Penyediaan Jasa Peralatan dan Perlengkapan Kantor	
Jumlah Laporan Penyediaan Jasa Peralatan dan Perlengkapan Kantor yang Disediakan	Rp 48,000,000.00
[SUB KEGIATAN] X.XX.01.1.08.0002 Penyediaan Jasa Komunikasi, Sumber Daya Air dan Listrik	
Jumlah Laporan Penyediaan Jasa Komunikasi, Sumber Daya Air dan Listrik yang Disediakan	Rp 3,300,000.00
[SUB KEGIATAN] X.XX.01.1.08.0001 Penyediaan Jasa Surat Menyurat	
Jumlah Laporan Penyediaan Jasa Surat Menyurat	Rp 1,500,000.00
[KEGIATAN] X.XX.01.1.09 Pemeliharaan Barang Milik Daerah Penunjang Urusan Pemerintahan Daerah	
[SUB KEGIATAN] X.XX.01.1.09.0007 Pemeliharaan Aset Tetap Lainnya	
Jumlah Aset Tetap Lainnya yang Dipelihara	Rp 4,300,000.00
[SUB KEGIATAN] X.XX.01.1.09.0009 Pemeliharaan/Rehabilitasi Gedung Kantor dan Bangunan Lainnya	
Jumlah Gedung Kantor dan Bangunan Lainnya yang Dipelihara/Direhabilitasi	Rp 68,824,300.00
[SUB KEGIATAN] X.XX.01.1.09.0006 Pemeliharaan Peralatan dan Mesin Lainnya	
Jumlah Peralatan dan Mesin Lainnya yang Dipelihara	Rp 6,100,000.00
[SUB KEGIATAN] X.XX.01.1.09.0001 Penyediaan Jasa Pemeliharaan, Biaya Pemeliharaan dan Pajak Kendaraan Perorangan Dinas atau Kendaraan Dinas Jabatan	
Jumlah Kendaraan Perorangan Dinas atau Kendaraan Dinas Jabatan yang Dipelihara dan Dibayarkan Pajaknya	Rp 311,981,600.00
[KEGIATAN] X.XX.01.1.13 Fasilitasi Materi dan Komunikasi Pimpinan	
[SUB KEGIATAN] X.XX.01.1.13.0002 Fasilitasi Komunikasi Pimpinan	
Jumlah Laporan Hasil Fasilitasi Komunikasi Pimpinan	Rp 471,028,800.00
[SASARAN] Meningkatnya efektivitas tata kelola di bidang fasilitasi dan koordinasi hukum	
[PROGRAM] X.XX.01 PROGRAM PENUNJANG URUSAN PEMERINTAHAN DAERAH PROVINSI	
[KEGIATAN] X.XX.01.1.01 Perencanaan, Penganggaran, dan Evaluasi Kinerja Perangkat Daerah	
[SUB KEGIATAN] X.XX.01.1.01.0006 Koordinasi dan Penyusunan Laporan Capaian Kinerja dan Ikhtisar Realisasi Kinerja SKPD	
Jumlah Laporan Capaian Kinerja dan Ikhtisar Realisasi Kinerja SKPD dan Laporan Hasil Koordinasi Penyusunan Laporan Capaian Kinerja dan Ikhtisar Realisasi Kinerja SKPD	Rp 90,501,300.00
[KEGIATAN] X.XX.01.1.06 Administrasi Umum Perangkat Daerah	

Sub Kegiatan	Pagu 2024
[SUB KEGIATAN] X.XX.01.1.06.0009 Penyelenggaraan Rapat Koordinasi dan Konsultasi SKPD	
Jumlah Laporan Penyelenggaraan Rapat Koordinasi dan Konsultasi SKPD	Rp 256,604,000.00
[SUB KEGIATAN] X.XX.01.1.06.0008 Fasilitasi Kunjungan Tamu	
Jumlah Laporan Fasilitasi Kunjungan Tamu	Rp 15,000,000.00
[SUB KEGIATAN] X.XX.01.1.06.0005 Penyediaan Barang Cetakan dan Penggandaan	
Jumlah Paket Barang Cetakan dan Penggandaan yang Disediakan	Rp 24,000,000.00
[SUB KEGIATAN] X.XX.01.1.06.0004 Penyediaan Bahan Logistik Kantor	
Jumlah Paket Bahan Logistik Kantor yang Disediakan	Rp 19,850,000.00
[SUB KEGIATAN] X.XX.01.1.06.0002 Penyediaan Peralatan dan Perlengkapan Kantor	
Jumlah Paket Peralatan dan Perlengkapan Kantor yang Disediakan	Rp 85,000,000.00
[KEGIATAN] X.XX.01.1.07 Pengadaan Barang Milik Daerah Penunjang Urusan Pemerintah Daerah	
[SUB KEGIATAN] X.XX.01.1.07.0005 Pengadaan Mebel	
Jumlah Paket Mebel yang Disediakan	Rp 110,000,000.00
[KEGIATAN] X.XX.01.1.08 Penyediaan Jasa Penunjang Urusan Pemerintahan Daerah	
[SUB KEGIATAN] X.XX.01.1.08.0004 Penyediaan Jasa Pelayanan Umum Kantor	
Jumlah Laporan Penyediaan Jasa Pelayanan Umum Kantor yang Disediakan	Rp 617,037,048.00
[SUB KEGIATAN] X.XX.01.1.08.0002 Penyediaan Jasa Komunikasi, Sumber Daya Air dan Listrik	
Jumlah Laporan Penyediaan Jasa Komunikasi, Sumber Daya Air dan Listrik yang Disediakan	Rp 10,000,000.00
[SUB KEGIATAN] X.XX.01.1.08.0001 Penyediaan Jasa Surat Menyurat	
Jumlah Laporan Penyediaan Jasa Surat Menyurat	Rp 7,000,000.00
[KEGIATAN] X.XX.01.1.09 Pemeliharaan Barang Milik Daerah Penunjang Urusan Pemerintahan Daerah	
[SUB KEGIATAN] X.XX.01.1.09.0006 Pemeliharaan Peralatan dan Mesin Lainnya	
Jumlah Peralatan dan Mesin Lainnya yang Dipelihara	Rp 25,000,000.00
[SUB KEGIATAN] X.XX.01.1.09.0002 Penyediaan Jasa Pemeliharaan, Biaya Pemeliharaan, Pajak dan Perizinan Kendaraan Dinas Operasional atau Lapangan	
Jumlah Kendaraan Dinas Operasional atau Lapangan yang Dipelihara dan Dibayarkan Pajak dan Perizinannya	Rp 0.00
[SASARAN] Meningkatnya capaian pelaksanaan pembangunan daerah melalui penerapan E-Procurement dalam pengadaan barang dan jasa	
[PROGRAM] X.XX.01 PROGRAM PENUNJANG URUSAN PEMERINTAHAN DAERAH PROVINSI	
[KEGIATAN] X.XX.01.1.01 Perencanaan, Penganggaran, dan Evaluasi Kinerja Perangkat Daerah	
[SUB KEGIATAN] X.XX.01.1.01.0006 Koordinasi dan Penyusunan Laporan Capaian Kinerja dan Ikhtisar Realisasi Kinerja SKPD	
Jumlah Laporan Capaian Kinerja dan Ikhtisar Realisasi Kinerja SKPD dan Laporan Hasil Koordinasi Penyusunan Laporan Capaian Kinerja dan Ikhtisar Realisasi Kinerja SKPD	Rp 150,000,000.00
[KEGIATAN] X.XX.01.1.05 Administrasi Kepegawaian Perangkat Daerah	
[SUB KEGIATAN] X.XX.01.1.05.0011 Bimbingan Teknis Implementasi Peraturan Perundang-Undangan	
Jumlah Orang yang Mengikuti Bimbingan Teknis Implementasi Peraturan Perundang-Undangan	Rp 0.00
[SUB KEGIATAN] X.XX.01.1.05.0010 Sosialisasi Peraturan Perundang-Undangan	
Jumlah Orang yang Mengikuti Sosialisasi Peraturan Perundang-Undangan	Rp 50,000,000.00
[SUB KEGIATAN] X.XX.01.1.05.0009 Pendidikan dan Pelatihan Pegawai Berdasarkan Tugas dan Fungsi	
Jumlah Pegawai Berdasarkan Tugas dan Fungsi yang Mengikuti Pendidikan dan Pelatihan	Rp 0.00
[SUB KEGIATAN] X.XX.01.1.05.0002 Pengadaan Pakaian Dinas Beserta Atribut Kelengkapannya	
Jumlah Paket Pakaian Dinas Beserta Atribut Kelengkapan	Rp 0.00
[KEGIATAN] X.XX.01.1.06 Administrasi Umum Perangkat Daerah	
[SUB KEGIATAN] X.XX.01.1.06.0003 Penyediaan Peralatan Rumah Tangga	
Jumlah Paket Peralatan Rumah Tangga yang Disediakan	Rp 29,990,700.00
[SUB KEGIATAN] X.XX.01.1.06.0009 Penyelenggaraan Rapat Koordinasi dan Konsultasi SKPD	
Jumlah Laporan Penyelenggaraan Rapat Koordinasi dan Konsultasi SKPD	Rp 362,340,030.00
[SUB KEGIATAN] X.XX.01.1.06.0008 Fasilitasi Kunjungan Tamu	
Jumlah Laporan Fasilitasi Kunjungan Tamu	Rp 5,000,000.00
[SUB KEGIATAN] X.XX.01.1.06.0006 Penyediaan Bahan Bacaan dan Peraturan Perundang-Undangan	
Jumlah Dokumen Bahan Bacaan dan Peraturan Perundang-Undangan yang Disediakan	Rp 10,000,000.00
[SUB KEGIATAN] X.XX.01.1.06.0005 Penyediaan Barang Cetakan dan Penggandaan	
Jumlah Paket Barang Cetakan dan Penggandaan yang Disediakan	Rp 15,000,000.00
[SUB KEGIATAN] X.XX.01.1.06.0004 Penyediaan Bahan Logistik Kantor	
Jumlah Paket Bahan Logistik Kantor yang Disediakan	Rp 150,000,000.00
[SUB KEGIATAN] X.XX.01.1.06.0003 Penyediaan Peralatan Rumah Tangga	
Jumlah Paket Peralatan Rumah Tangga yang Disediakan	Rp 0.00
[SUB KEGIATAN] X.XX.01.1.06.0002 Penyediaan Peralatan dan Perlengkapan Kantor	
Jumlah Paket Peralatan dan Perlengkapan Kantor yang Disediakan	Rp 333,935,841.00
[SUB KEGIATAN] X.XX.01.1.06.0001 Penyediaan Komponen Instalasi Listrik/Penerangan Bangunan Kantor	
Jumlah Paket Komponen Instalasi Listrik/Penerangan Bangunan Kantor yang Disediakan	Rp 5,000,000.00
[KEGIATAN] X.XX.01.1.07 Pengadaan Barang Milik Daerah Penunjang Urusan Pemerintah Daerah	
[SUB KEGIATAN] X.XX.01.1.07.0010 Pengadaan Sarana dan Prasarana Gedung Kantor atau Bangunan Lainnya	
Jumlah Unit Sarana dan Prasarana Gedung Kantor atau Bangunan Lainnya yang Disediakan	Rp 0.00
[SUB KEGIATAN] X.XX.01.1.07.0006 Pengadaan Peralatan dan Mesin Lainnya	
Jumlah Unit Peralatan dan Mesin Lainnya yang Disediakan	Rp 17,149,500.00
[SUB KEGIATAN] X.XX.01.1.07.0005 Pengadaan Mebel	
Jumlah Paket Mebel yang Disediakan	Rp 10,009,758.00
[SUB KEGIATAN] X.XX.01.1.07.0001 Pengadaan Kendaraan Perorangan Dinas atau Kendaraan Dinas Jabatan	
Jumlah Unit Kendaraan Perorangan Dinas atau Kendaraan Dinas Jabatan yang Disediakan	Rp 0.00

Sub Kegiatan	Pagu 2024
[KEGIATAN] X.XX.01.1.08 Penyediaan Jasa Penunjang Urusan Pemerintahan Daerah	
[SUB KEGIATAN] X.XX.01.1.08.0004 Penyediaan Jasa Pelayanan Umum Kantor	
Jumlah Laporan Penyediaan Jasa Pelayanan Umum Kantor yang Disediakan	Rp 1,243,024,822.00
[SUB KEGIATAN] X.XX.01.1.08.0003 Penyediaan Jasa Peralatan dan Perlengkapan Kantor	
Jumlah Laporan Penyediaan Jasa Peralatan dan Perlengkapan Kantor yang Disediakan	Rp 91,225,848.00
[SUB KEGIATAN] X.XX.01.1.08.0002 Penyediaan Jasa Komunikasi, Sumber Daya Air dan Listrik	
Jumlah Laporan Penyediaan Jasa Komunikasi, Sumber Daya Air dan Listrik yang Disediakan	Rp 10,590,000.00
[SUB KEGIATAN] X.XX.01.1.08.0001 Penyediaan Jasa Surat Menyurat	
Jumlah Laporan Penyediaan Jasa Surat Menyurat	Rp 5,000,000.00
[KEGIATAN] X.XX.01.1.09 Pemeliharaan Barang Milik Daerah Penunjang Urusan Pemerintahan Daerah	
[SUB KEGIATAN] X.XX.01.1.09.0009 Pemeliharaan/Rehabilitasi Gedung Kantor dan Bangunan Lainnya	
Jumlah Gedung Kantor dan Bangunan Lainnya yang Dipelihara/Direhabilitasi	Rp 55,000,000.00
[SUB KEGIATAN] X.XX.01.1.09.0006 Pemeliharaan Peralatan dan Mesin Lainnya	
Jumlah Peralatan dan Mesin Lainnya yang Dipelihara	Rp 10,520,000.00
[SUB KEGIATAN] X.XX.01.1.09.0001 Penyediaan Jasa Pemeliharaan, Biaya Pemeliharaan dan Pajak Kendaraan Perorangan Dinas atau Kendaraan Dinas Jabatan	
Jumlah Kendaraan Perorangan Dinas atau Kendaraan Dinas Jabatan yang Dipelihara dan Dibayarkan Pajaknya	Rp 192,132,469.00
[SASARAN] Meningkatnya hasil evaluasi Penilaian Mandiri Pelaksanaan Reformasi Birokrasi dilingkungan Pemprov Kepri	
[PROGRAM] X.XX.01 PROGRAM PENUNJANG URUSAN PEMERINTAHAN DAERAH PROVINSI	
[KEGIATAN] X.XX.01.1.01 Perencanaan, Penganggaran, dan Evaluasi Kinerja Perangkat Daerah	
[SUB KEGIATAN] X.XX.01.1.01.0006 Koordinasi dan Penyusunan Laporan Capaian Kinerja dan Ikhtisar Realisasi Kinerja SKPD	
Jumlah Laporan Capaian Kinerja dan Ikhtisar Realisasi Kinerja SKPD dan Laporan Hasil Koordinasi Penyusunan Laporan Capaian Kinerja dan Ikhtisar Realisasi Kinerja SKPD	Rp 204,102,680.00
[KEGIATAN] X.XX.01.1.05 Administrasi Kepegawaian Perangkat Daerah	
[SUB KEGIATAN] X.XX.01.1.05.0009 Pendidikan dan Pelatihan Pegawai Berdasarkan Tugas dan Fungsi	
Jumlah Pegawai Berdasarkan Tugas dan Fungsi yang Mengikuti Pendidikan dan Pelatihan	Rp 7,000,000.00
[SUB KEGIATAN] X.XX.01.1.05.0002 Pengadaan Pakaian Dinas Beserta Atribut Kelengkapannya	
Jumlah Paket Pakaian Dinas Beserta Atribut Kelengkapan	Rp 15,000,000.00
[KEGIATAN] X.XX.01.1.06 Administrasi Umum Perangkat Daerah	
[SUB KEGIATAN] X.XX.01.1.06.0009 Penyelenggaraan Rapat Koordinasi dan Konsultasi SKPD	
Jumlah Laporan Penyelenggaraan Rapat Koordinasi dan Konsultasi SKPD	Rp 344,982,000.00
[SUB KEGIATAN] X.XX.01.1.06.0006 Penyediaan Bahan Bacaan dan Peraturan Perundang-Undangan	
Jumlah Dokumen Bahan Bacaan dan Peraturan Perundang-Undangan yang Disediakan	Rp 13,453,200.00
[SUB KEGIATAN] X.XX.01.1.06.0005 Penyediaan Barang Cetakan dan Penggandaan	
Jumlah Paket Barang Cetakan dan Penggandaan yang Disediakan	Rp 12,213,330.00
[SUB KEGIATAN] X.XX.01.1.06.0004 Penyediaan Bahan Logistik Kantor	
Jumlah Paket Bahan Logistik Kantor yang Disediakan	Rp 50,112,662.00
[KEGIATAN] X.XX.01.1.07 Pengadaan Barang Milik Daerah Penunjang Urusan Pemerintah Daerah	
[SUB KEGIATAN] X.XX.01.1.07.0006 Pengadaan Peralatan dan Mesin Lainnya	
Jumlah Unit Peralatan dan Mesin Lainnya yang Disediakan	Rp 303,885,000.00
[KEGIATAN] X.XX.01.1.08 Penyediaan Jasa Penunjang Urusan Pemerintahan Daerah	
[SUB KEGIATAN] X.XX.01.1.08.0004 Penyediaan Jasa Pelayanan Umum Kantor	
Jumlah Laporan Penyediaan Jasa Pelayanan Umum Kantor yang Disediakan	Rp 485,835,884.00
[SUB KEGIATAN] X.XX.01.1.08.0003 Penyediaan Jasa Peralatan dan Perlengkapan Kantor	
Jumlah Laporan Penyediaan Jasa Peralatan dan Perlengkapan Kantor yang Disediakan	Rp 46,620,000.00
[SUB KEGIATAN] X.XX.01.1.08.0002 Penyediaan Jasa Komunikasi, Sumber Daya Air dan Listrik	
Jumlah Laporan Penyediaan Jasa Komunikasi, Sumber Daya Air dan Listrik yang Disediakan	Rp 3,200,760.00
[KEGIATAN] X.XX.01.1.09 Pemeliharaan Barang Milik Daerah Penunjang Urusan Pemerintahan Daerah	
[SUB KEGIATAN] X.XX.01.1.09.0006 Pemeliharaan Peralatan dan Mesin Lainnya	
Jumlah Peralatan dan Mesin Lainnya yang Dipelihara	Rp 4,728,600.00
[SUB KEGIATAN] X.XX.01.1.09.0001 Penyediaan Jasa Pemeliharaan, Biaya Pemeliharaan dan Pajak Kendaraan Perorangan Dinas atau Kendaraan Dinas Jabatan	
Jumlah Kendaraan Perorangan Dinas atau Kendaraan Dinas Jabatan yang Dipelihara dan Dibayarkan Pajaknya	Rp 138,231,200.00
[SASARAN] Meningkatnya efektivitas tata kelola di bidang kesejahteraan rakyat	
[PROGRAM] X.XX.01 PROGRAM PENUNJANG URUSAN PEMERINTAHAN DAERAH PROVINSI	
[KEGIATAN] X.XX.01.1.01 Perencanaan, Penganggaran, dan Evaluasi Kinerja Perangkat Daerah	
[SUB KEGIATAN] X.XX.01.1.01.0006 Koordinasi dan Penyusunan Laporan Capaian Kinerja dan Ikhtisar Realisasi Kinerja SKPD	
Jumlah Laporan Capaian Kinerja dan Ikhtisar Realisasi Kinerja SKPD dan Laporan Hasil Koordinasi Penyusunan Laporan Capaian Kinerja dan Ikhtisar Realisasi Kinerja SKPD	Rp 66,976,500.00
[SUB KEGIATAN] X.XX.01.1.01.0002 Koordinasi dan Penyusunan Dokumen RKA- SKPD	
Jumlah Dokumen RKA-SKPD dan Laporan Hasil Koordinasi Penyusunan Dokumen RKA-SKPD	Rp 165,676,300.00
[SUB KEGIATAN] X.XX.01.1.01.0001 Penyusunan Dokumen Perencanaan Perangkat Daerah	
Jumlah Dokumen Perencanaan Perangkat Daerah	Rp 0.00
[KEGIATAN] X.XX.01.1.05 Administrasi Kepegawaian Perangkat Daerah	
[SUB KEGIATAN] X.XX.01.1.05.0009 Pendidikan dan Pelatihan Pegawai Berdasarkan Tugas dan Fungsi	
Jumlah Pegawai Berdasarkan Tugas dan Fungsi yang Mengikuti Pendidikan dan Pelatihan	Rp 103,764,000.00
[SUB KEGIATAN] X.XX.01.1.05.0002 Pengadaan Pakaian Dinas Beserta Atribut Kelengkapannya	
Jumlah Paket Pakaian Dinas Beserta Atribut Kelengkapan	Rp 116,513,800.00
[KEGIATAN] X.XX.01.1.06 Administrasi Umum Perangkat Daerah	
[SUB KEGIATAN] X.XX.01.1.06.0009 Penyelenggaraan Rapat Koordinasi dan Konsultasi SKPD	

Sub Kegiatan	Pagu 2024
Jumlah Laporan Penyelenggaraan Rapat Koordinasi dan Konsultasi SKPD	Rp 736,400,800.00
[SUB KEGIATAN] X.XX.01.1.06.0004 Penyediaan Bahan Logistik Kantor	
Jumlah Paket Bahan Logistik Kantor yang Disediakan	Rp 97,089,860.00
[KEGIATAN] X.XX.01.1.07 Pengadaan Barang Milik Daerah Penunjang Urusan Pemerintah Daerah	
[SUB KEGIATAN] X.XX.01.1.07.0006 Pengadaan Peralatan dan Mesin Lainnya	
Jumlah Unit Peralatan dan Mesin Lainnya yang Disediakan	Rp 32,930,520.00
[SUB KEGIATAN] X.XX.01.1.07.0005 Pengadaan Mebel	
Jumlah Paket Mebel yang Disediakan	Rp 299,789,880.00
[KEGIATAN] X.XX.01.1.08 Penyediaan Jasa Penunjang Urusan Pemerintahan Daerah	
[SUB KEGIATAN] X.XX.01.1.08.0004 Penyediaan Jasa Pelayanan Umum Kantor	
Jumlah Laporan Penyediaan Jasa Pelayanan Umum Kantor yang Disediakan	Rp 360,765,341.00
[SUB KEGIATAN] X.XX.01.1.08.0003 Penyediaan Jasa Peralatan dan Perlengkapan Kantor	
Jumlah Laporan Penyediaan Jasa Peralatan dan Perlengkapan Kantor yang Disediakan	Rp 125,731,350.00
[SUB KEGIATAN] X.XX.01.1.08.0001 Penyediaan Jasa Surat Menyurat	
Jumlah Laporan Penyediaan Jasa Surat Menyurat	Rp 0.00
[KEGIATAN] X.XX.01.1.09 Pemeliharaan Barang Milik Daerah Penunjang Urusan Pemerintahan Daerah	
[SUB KEGIATAN] X.XX.01.1.09.0001 Penyediaan Jasa Pemeliharaan, Biaya Pemeliharaan dan Pajak Kendaraan Perorangan Dinas atau Kendaraan Dinas Jabatan	
Jumlah Kendaraan Perorangan Dinas atau Kendaraan Dinas Jabatan yang Dipelihara dan Dibayarkan Pajaknya	Rp 282,061,135.00
[OPD] Sekretariat DPRD	
[URUSAN] SEKRETARIAT DPRD	
[TUJUAN] Terwujudnya Peningkatan Kulitas Pelayanan Sekratriat DPRD yang Optimal	
[SASARAN] Meningkatnya Layanan Sekretariat DPRD dan Layanan Anggota DPRD	
[PROGRAM] 4.02.02 PROGRAM DUKUNGAN PELAKSANAAN TUGAS DAN FUNGSI DPRD	
[KEGIATAN] 4.02.02.1.01 Pembentukan Perda dan Peraturan DPRD	
[SUB KEGIATAN] 4.02.02.1.01.0004 Fasilitasi Penyusunan Naskah Akademik	
Jumlah Dokumen Hasil Penyusunan Penjelasan atau Keterangan dan/atau Naskah Akademik yang Difasilitasi	Rp 227,000,000.00
[SUB KEGIATAN] 4.02.02.1.01.0003 Penyelenggaraan Kajian Perundang-Undangan	
Jumlah Dokumen Kajian Perundang-Undangan	Rp 150,000,000.00
[SUB KEGIATAN] 4.02.02.1.01.0001 Penyusunan dan Pembahasan Program Pembentukan Peraturan Daerah	
Jumlah Dokumen Hasil Penyusunan dan Pembahasan Program Pembentukan Peraturan Daerah	Rp 300,000,000.00
[SUB KEGIATAN] 4.02.02.1.01.0002 Pembahasan Rancangan Perda	
Jumlah Dokumen Hasil Pembahasan Rancangan Perda	Rp 650,000,000.00
[KEGIATAN] 4.02.02.1.02 Pembahasan Kebijakan Anggaran	
[SUB KEGIATAN] 4.02.02.1.02.0003 Pembahasan APBD	
Jumlah Dokumen Hasil Pembahasan APBD	Rp 235,000,000.00
[KEGIATAN] 4.02.02.1.04 Peningkatan Kapasitas DPRD	
[SUB KEGIATAN] 4.02.02.1.04.0006 Penyelenggaraan Hubungan Masyarakat	
Jumlah Dokumen Hasil Penyelenggaraan Hubungan Masyarakat	Rp 2,416,000,000.00
[SUB KEGIATAN] 4.02.02.1.04.0005 Penyediaan Tenaga Ahli Fraksi	
Jumlah Tenaga Ahli Fraksi	Rp 3,209,000,000.00
[SUB KEGIATAN] 4.02.02.1.04.0004 Penyediaan Kelompok Pakar dan Tim Ahli	
Jumlah Orang dalam Kelompok Pakar dan Tim Ahli	Rp 50,000,000.00
[SUB KEGIATAN] 4.02.02.1.04.0008 Publikasi dan Dokumentasi DPRD	
Jumlah Dokumen Publikasi dan Dokumentasi DPRD	Rp 50,000,000.00
[SUB KEGIATAN] 4.02.02.1.04.0002 Pendalaman Tugas DPRD	
Jumlah Dokumen Hasil Pendalaman Tugas DPRD	Rp 2,660,200,000.00
[KEGIATAN] 4.02.02.1.05 Penyerapan dan Penghimpunan Aspirasi Masyarakat	
[SUB KEGIATAN] 4.02.02.1.05.0003 Pelaksanaan Reses	
Jumah Dokumen Hasil Pelaksanaan Reses	Rp 26,572,000,000.00
[SUB KEGIATAN] 4.02.02.1.05.0002 Penyusunan Pokok-Pokok Pikiran DPRD	
Jumlah Dokumen Pokok-Pokok Pikiran DPRD yang Disusun	Rp 188,000,000.00
[SUB KEGIATAN] 4.02.02.1.05.0001 Kunjungan Kerja dalam Daerah	
Jumlah Laporan Hasil Kunjungan Kerja DPRD	Rp 50,000,000.00
[KEGIATAN] 4.02.02.1.08 Fasilitasi Tugas DPRD	
[SUB KEGIATAN] 4.02.02.1.08.0004 Fasilitasi Tugas Pimpinan DPRD	
Jumlah Dokumen Hasil Fasilitasi Tugas Pimpinan DPRD	Rp 5,734,000,000.00
[SUB KEGIATAN] 4.02.02.1.08.0003 Fasilitasi Pelaksanaan Tugas Badan Musyawarah	
Jumlah Dokumen Hasil Fasilitasi Pelaksanaan Tugas Badan Musyawarah	Rp 350,000,000.00
[SUB KEGIATAN] 4.02.02.1.08.0002 Penyusunan Laporan Kinerja DPRD	
Jumlah Laporan Fraksi, Alat Kelengkapan dan Kinerja DPRD yang Disusun	Rp 400,000,000.00
[SUB KEGIATAN] 4.02.02.1.08.0001 Koordinasi dan Konsultasi Pelaksanaan Tugas DPRD	
Jumlah Dokumen Hasil Koordinasi dan Konsultasi Pelaksanaan Tugas DPRD	Rp 22,636,517,526.00
[URUSAN] NON URUSAN	
[TUJUAN] Terwujudnya Peningkatan Kualitas Pelayanan Sekretariat DPRD yang Optimal	
[SASARAN] Meningkatnya Layanan Sekretariat DPRD dan Layanan Anggota DPRD	
[PROGRAM] X.XX.01 PROGRAM PENUNJANG URUSAN PEMERINTAHAN DAERAH PROVINSI	
[KEGIATAN] X.XX.01.1.01 Perencanaan, Penganggaran, dan Evaluasi Kinerja Perangkat Daerah	
[SUB KEGIATAN] X.XX.01.1.01.0007 Evaluasi Kinerja Perangkat Daerah	
Jumlah Laporan Evaluasi Kinerja Perangkat Daerah	Rp 700,000,000.00
[SUB KEGIATAN] X.XX.01.1.01.0006 Koordinasi dan Penyusunan Laporan Capaian Kinerja dan Ikhtisar Realisasi Kinerja SKPD	
Jumlah Laporan Capaian Kinerja dan Ikhtisar Realisasi Kinerja SKPD dan Laporan Hasil Koordinasi Penyusunan Laporan Capaian Kinerja dan Ikhtisar Realisasi Kinerja SKPD	Rp 20,000,000.00
[SUB KEGIATAN] X.XX.01.1.01.0004 Koordinasi dan Penyusunan DPA-SKPD	
Jumlah Dokumen DPA-SKPD dan Laporan Hasil Koordinasi Penyusunan Dokumen DPA-SKPD	Rp 50,000,000.00
[SUB KEGIATAN] X.XX.01.1.01.0002 Koordinasi dan Penyusunan Dokumen RKA- SKPD	

Sub Kegiatan	Pagu 2024
Jumlah Dokumen RKA-SKPD dan Laporan Hasil Koordinasi Penyusunan Dokumen RKA-SKPD	Rp 50,000,000.00
[SUB KEGIATAN] X.XX.01.1.01.0001 Penyusunan Dokumen Perencanaan Perangkat Daerah	
Jumlah Dokumen Perencanaan Perangkat Daerah	Rp 50,000,000.00
[KEGIATAN] X.XX.01.1.02 Administrasi Keuangan Perangkat Daerah	
[SUB KEGIATAN] X.XX.01.1.02.0008 Penyusunan Pelaporan dan Analisis Prognosis Realisasi Anggaran	
Jumlah Dokumen Pelaporan dan Analisis Prognosis Realisasi Anggaran	Rp 50,000,000.00
[SUB KEGIATAN] X.XX.01.1.02.0004 Koordinasi dan Pelaksanaan Akuntansi SKPD	
Jumlah Dokumen Hasil Koordinasi dan Pelaksanaan Akuntansi SKPD	Rp 425,500,000.00
[SUB KEGIATAN] X.XX.01.1.02.0003 Pelaksanaan Penatausahaan dan Pengujian/Verifikasi Keuangan SKPD	
Jumlah Dokumen Penatausahaan dan Pengujian/Verifikasi Keuangan SKPD	Rp 400,000,000.00
[SUB KEGIATAN] X.XX.01.1.02.0002 Penyediaan Administrasi Pelaksanaan Tugas ASN	
Jumlah Dokumen Hasil Penyediaan Administrasi Pelaksanaan Tugas ASN	Rp 990,160,000.00
[SUB KEGIATAN] X.XX.01.1.02.0001 Penyediaan Gaji dan Tunjangan ASN	
Jumlah Orang yang Menerima Gaji dan Tunjangan ASN	Rp 13,488,259,540.00
[KEGIATAN] X.XX.01.1.05 Administrasi Kepegawaian Perangkat Daerah	
[SUB KEGIATAN] X.XX.01.1.05.0011 Bimbingan Teknis Implementasi Peraturan Perundang-Undangan	
Jumlah Orang yang Mengikuti Bimbingan Teknis Implementasi Peraturan Perundang-Undangan	Rp 150,000,000.00
[SUB KEGIATAN] X.XX.01.1.05.0010 Sosialisasi Peraturan Perundang-Undangan	
Jumlah Orang yang Mengikuti Sosialisasi Peraturan Perundang-Undangan	Rp 50,000,000.00
[SUB KEGIATAN] X.XX.01.1.05.0009 Pendidikan dan Pelatihan Pegawai Berdasarkan Tugas dan Fungsi	
Jumlah Pegawai Berdasarkan Tugas dan Fungsi yang Mengikuti Pendidikan dan Pelatihan	Rp 831,900,000.00
[SUB KEGIATAN] X.XX.01.1.05.0002 Pengadaan Pakaian Dinas Beserta Atribut Kelengkapannya	
Jumlah Paket Pakaian Dinas Beserta Atribut Kelengkapan	Rp 629,800,000.00
[KEGIATAN] X.XX.01.1.06 Administrasi Umum Perangkat Daerah	
[SUB KEGIATAN] X.XX.01.1.06.0009 Penyelenggaraan Rapat Koordinasi dan Konsultasi SKPD	
Jumlah Laporan Penyelenggaraan Rapat Koordinasi dan Konsultasi SKPD	Rp 850,000,000.00
[SUB KEGIATAN] X.XX.01.1.06.0008 Fasilitasi Kunjungan Tamu	
Jumlah Laporan Fasilitasi Kunjungan Tamu	Rp 8,842,000,000.00
[SUB KEGIATAN] X.XX.01.1.06.0004 Penyediaan Bahan Logistik Kantor	
Jumlah Paket Bahan Logistik Kantor yang Disediakan	Rp 9,518,160,000.00
[SUB KEGIATAN] X.XX.01.1.06.0002 Penyediaan Peralatan dan Perlengkapan Kantor	
Jumlah Paket Peralatan dan Perlengkapan Kantor yang Disediakan	Rp 564,348,154.00
[KEGIATAN] X.XX.01.1.07 Pengadaan Barang Milik Daerah Penunjang Urusan Pemerintah Daerah	
[SUB KEGIATAN] X.XX.01.1.07.0007 Pengadaan Aset Tetap Lainnya	
Jumlah Unit Aset Tetap Lainnya yang Disediakan	Rp 2,612,809,364.00
[SUB KEGIATAN] X.XX.01.1.07.0011 Pengadaan Sarana dan Prasarana Pendukung Gedung Kantor atau Bangunan Lainnya	
Jumlah Unit Sarana dan Prasarana Pendukung Gedung Kantor atau Bangunan Lainnya yang Disediakan	Rp 884,495,922.00
[SUB KEGIATAN] X.XX.01.1.07.0010 Pengadaan Sarana dan Prasarana Gedung Kantor atau Bangunan Lainnya	
Jumlah Unit Sarana dan Prasarana Gedung Kantor atau Bangunan Lainnya yang Disediakan	Rp 50,000,000.00
[SUB KEGIATAN] X.XX.01.1.07.0006 Pengadaan Peralatan dan Mesin Lainnya	
Jumlah Unit Peralatan dan Mesin Lainnya yang Disediakan	Rp 50,000,000.00
[SUB KEGIATAN] X.XX.01.1.07.0005 Pengadaan Mebel	
Jumlah Paket Mebel yang Disediakan	Rp 50,000,000.00
[KEGIATAN] X.XX.01.1.08 Penyediaan Jasa Penunjang Urusan Pemerintahan Daerah	
[SUB KEGIATAN] X.XX.01.1.08.0004 Penyediaan Jasa Pelayanan Umum Kantor	
Jumlah Laporan Penyediaan Jasa Pelayanan Umum Kantor yang Disediakan	Rp 5,217,342,951.00
[SUB KEGIATAN] X.XX.01.1.08.0002 Penyediaan Jasa Komunikasi, Sumber Daya Air dan Listrik	
Jumlah Laporan Penyediaan Jasa Komunikasi, Sumber Daya Air dan Listrik yang Disediakan	Rp 2,289,000,000.00
[KEGIATAN] X.XX.01.1.09 Pemeliharaan Barang Milik Daerah Penunjang Urusan Pemerintahan Daerah	
[SUB KEGIATAN] X.XX.01.1.09.0011 Pemeliharaan/Rehabilitasi Sarana dan Prasarana Pendukung Gedung Kantor atau Bangunan Lainnya	
Jumlah Sarana dan Prasarana Pendukung Gedung Kantor atau Bangunan Lainnya yang Dipelihara/Direhabilitasi	Rp 50,000,000.00
[SUB KEGIATAN] X.XX.01.1.09.0010 Pemeliharaan/Rehabilitasi Sarana dan Prasarana Gedung Kantor atau Bangunan Lainnya	
Jumlah Sarana dan Prasarana Gedung Kantor atau Bangunan Lainnya yang Dipelihara/Direhabilitasi	Rp 2,067,011,252.00
[SUB KEGIATAN] X.XX.01.1.09.0009 Pemeliharaan/Rehabilitasi Gedung Kantor dan Bangunan Lainnya	
Jumlah Gedung Kantor dan Bangunan Lainnya yang Dipelihara/Direhabilitasi	Rp 195,200,000.00
[SUB KEGIATAN] X.XX.01.1.09.0007 Pemeliharaan Aset Tetap Lainnya	
Jumlah Aset Tetap Lainnya yang Dipelihara	Rp 532,474,348.00
[SUB KEGIATAN] X.XX.01.1.09.0006 Pemeliharaan Peralatan dan Mesin Lainnya	
Jumlah Peralatan dan Mesin Lainnya yang Dipelihara	Rp 344,510,000.00
[SUB KEGIATAN] X.XX.01.1.09.0003 Penyediaan Jasa Pemeliharaan, Biaya Pemeliharaan dan Perizinan Alat Besar	
Jumlah Alat Besar yang Dipelihara dan Dibayarkan Perizinannya	Rp 50,000,000.00
[SUB KEGIATAN] X.XX.01.1.09.0002 Penyediaan Jasa Pemeliharaan, Biaya Pemeliharaan, Pajak dan Perizinan Kendaraan Dinas Operasional atau Lapangan	
Jumlah Kendaraan Dinas Operasional atau Lapangan yang Dipelihara dan Dibayarkan Pajak dan Perizinannya	Rp 2,794,409,080.00
[SUB KEGIATAN] X.XX.01.1.09.0001 Penyediaan Jasa Pemeliharaan, Biaya Pemeliharaan dan Pajak Kendaraan Perorangan Dinas atau Kendaraan Dinas Jabatan	
Jumlah Kendaraan Perorangan Dinas atau Kendaraan Dinas Jabatan yang Dipelihara dan Dibayarkan Pajaknya	Rp 50,000,000.00
[KEGIATAN] X.XX.01.1.15 Layanan Keuangan dan Kesejahteraan DPRD	
[SUB KEGIATAN] X.XX.01.1.15.0003 Pelaksanaan Medical Check Up DPRD	
Jumlah Orang yang Mengikuti Medical Check Up DPRD	Rp 296,100,000.00

Sub Kegiatan	Pagu 2024
[SUB KEGIATAN] X.XX.01.1.15.0002 Penyediaan Pakaian Dinas dan Atribut DPRD	
Jumlah Paket Pakaian Dinas dan Atribut DPRD yang Disediakan	Rp 1,530,000,000.00
[SUB KEGIATAN] X.XX.01.1.15.0001 Penyelenggaraan Administrasi Keuangan DPRD	
Jumlah Anggota DPRD yang Menerima Hak Keuangan DPRD	Rp 30,215,883,368.00
[KEGIATAN] X.XX.01.1.16 Layanan Administrasi DPRD	
[SUB KEGIATAN] X.XX.01.1.16.0002 Fasilitasi Fraksi DPRD	
Jumlah Laporan Hasil Fasilitasi Fraksi DPRD	Rp 350,000,000.00
[OPD] Badan Perencanaan, Penelitian dan Pengembangan Daerah	
[URUSAN] PERENCANAAN	
[TUJUAN] Meningkatkan Kualitas Perencanaan, Pengendalian, Riset dan Inovasi Daerah	
[SASARAN] Perencanaan Pembangunan Daerah yang berkualitas	
[PROGRAM] 5.01.02 PROGRAM PERENCANAAN PENGENDALIAN, DAN EVALUASI PEMBANGUNAN DAERAH	
[KEGIATAN] 5.01.02.1.01 Penyusunan Perencanaan dan Pendanaan	
[SUB KEGIATAN] 5.01.02.1.01.0002 Koordinasi Penelaahan Dokumen Perencanaan Pembangunan Daerah dengan Dokumen Kebijakan Lainnya	
Jumlah Telaahan Dokumen Perencanaan Pembangunan Daerah	Rp 87,350,000.00
[SUB KEGIATAN] 5.01.02.1.01.0003 Pelaksanaan Konsultasi Publik	
Jumlah Berita Acara Konsultasi Publik	Rp 87,985,081.00
[SUB KEGIATAN] 5.01.02.1.01.0004 Koordinasi Pelaksanaan Forum Perangkat Daerah/Lintas Perangkat Daerah	
Jumlah Berita Acara Forum Perangkat Daerah/Lintas Perangkat Daerah	Rp 208,253,905.00
[SUB KEGIATAN] 5.01.02.1.01.0005 Pelaksanaan Musrenbang Provinsi	
Jumlah Berita Acara Musrenbang Provinsi	Rp 634,763,360.00
[SUB KEGIATAN] 5.01.02.1.01.0006 Koordinasi Penyusunan dan Penetapan Dokumen Perencanaan Pembangunan Daerah Provinsi	
Jumlah Dokumen Perencanaan Pembangunan Daerah Provinsi yang Ditetapkan (RPJPD/RPJMD/RKPD)	Rp 2,276,456,905.00
[KEGIATAN] 5.01.02.1.02 Analisis Data dan Informasi Pemerintahan Daerah Bidang Perencanaan Pembangunan Daerah	
[SUB KEGIATAN] 5.01.02.1.02.0001 Analisis Data dan Informasi Perencanaan Pembangunan Daerah	
Jumlah Dokumen Hasil Analisis Data untuk Penyusunan Kebijakan Perencanaan Pembangunan Daerah (Semua Perencanaan Pembangunan Daerah)	Rp 27,500,000.00
[KEGIATAN] 5.01.02.1.03 Pengendalian, Evaluasi dan Pelaporan Bidang Perencanaan Pembangunan Daerah	
[SUB KEGIATAN] 5.01.02.1.03.0001 Koordinasi Pengendalian Perencanaan dan Pelaksanaan Pembangunan Daerah di Provinsi	
Jumlah Laporan Hasil Pengendalian Perencanaan dan Pelaksanaan Pembangunan	Rp 446,776,369.00
[SUB KEGIATAN] 5.01.02.1.03.0003 Monitoring, Evaluasi dan Penyusunan Laporan Berkala Pelaksanaan Pembangunan Daerah	
Jumlah Laporan Hasil Evaluasi Kinerja Pembangunan Daerah	Rp 113,277,171.00
[SUB KEGIATAN] 5.01.02.1.03.0004 Fasilitasi/Evaluasi Dokumen Perencanaan Pembangunan Daerah Kabupaten/Kota	
Jumlah Dokumen Perencanaan Pembangunan Kabupaten/Kota yang Difasilitasi/Evaluasi	Rp 553,713,014.00
[KEGIATAN] 5.01.02.1.04 Implementasi Sistem Informasi Pemerintahan Daerah di Bidang Pembangunan Daerah	
[SUB KEGIATAN] 5.01.02.1.04.0001 Pengelolaan Data dalam Sistem Informasi Pemerintahan Daerah di Bidang Pembangunan Daerah	
Jumlah Data dalam Sistem Informasi Pemerintahan Daerah di Bidang Pembangunan Daerah yang Dikelola	Rp 0.00
[PROGRAM] 5.01.03 PROGRAM KOORDINASI DAN SINKRONISASI PERENCANAAN PEMBANGUNAN DAERAH	
[KEGIATAN] 5.01.03.1.01 Koordinasi Perencanaan Bidang Pemerintahan dan Pembangunan Manusia	
[SUB KEGIATAN] 5.01.03.1.01.0001 Koordinasi Penyusunan Dokumen Perencanaan Pembangunan Daerah Bidang Pemerintahan (RPJPD, RPJMD dan RKPD)	
Jumlah Dokumen Perencanaan Pembangunan Daerah Bidang Pemerintahan yang Dikoordinir Penyusunannya (RPJPD, RPJMD dan RKPD)	Rp 162,098,800.00
[SUB KEGIATAN] 5.01.03.1.01.0002 Asistensi Penyusunan Dokumen Perencanaan Pembangunan Perangkat Daerah Bidang Pemerintahan	
Jumlah Laporan Hasil Asistensi Penyusunan Dokumen Perencanaan Pembangunan Perangkat Daerah Bidang Pemerintahan	Rp 0.00
[SUB KEGIATAN] 5.01.03.1.01.0003 Pelaksanaan Monitoring dan Evaluasi Penyusunan Dokumen Perencanaan Pembangunan Perangkat Daerah Bidang Pemerintahan	
Jumlah Laporan Hasil Monitoring dan Evaluasi Penyusunan Dokumen Perencanaan Pembangunan Perangkat Daerah Bidang Pemerintahan	Rp 138,034,600.00
[SUB KEGIATAN] 5.01.03.1.01.0004 Koordinasi Pelaksanaan Sinergitas dan Harmonisasi Perencanaan Pembangunan Daerah Bidang Pemerintahan	
Jumlah Laporan Hasil Sinkronisasi Renstra/Renja dengan RKPD/RPJMD pada Bidang Pemerintahan	Rp 32,364,100.00
[SUB KEGIATAN] 5.01.03.1.01.0005 Koordinasi Penyusunan Dokumen Perencanaan Pembangunan Daerah Bidang Pembangunan Manusia (RPJPD, RPJMD dan RKPD)	
Jumlah Dokumen Perencanaan Pembangunan Daerah Bidang Pembangunan Manusia yang Dikoordinir Penyusunannya (RPJPD, RPJMD dan RKPD)	Rp 0.00
[SUB KEGIATAN] 5.01.03.1.01.0006 Asistensi Penyusunan Dokumen Perencanaan Pembangunan Perangkat Daerah Bidang Pembangunan Manusia	
Jumlah Laporan Hasil Asistensi Penyusunan Dokumen Perencanaan Pembangunan Perangkat Daerah Bidang Pembangunan Manusia	Rp 137,097,400.00
[SUB KEGIATAN] 5.01.03.1.01.0007 Pelaksanaan Monitoring dan Evaluasi Penyusunan Dokumen Perencanaan Pembangunan Perangkat Daerah Bidang Pembangunan Manusia	
Jumlah Laporan Hasil Monitoring dan Evaluasi Penyusunan Dokumen Perencanaan Pembangunan Perangkat Daerah Bidang Pembangunan Manusia	Rp 222,097,300.00
[SUB KEGIATAN] 5.01.03.1.01.0008 Koordinasi Pelaksanaan Sinergitas dan Harmonisasi Perencanaan Pembangunan Daerah Bidang Pembangunan Manusia	
Jumlah Laporan Hasil Sinkronisasi Renstra/Renja dengan RKPD/RPJMD pada Bidang Pembangunan Manusia	Rp 138,612,800.00
[KEGIATAN] 5.01.03.1.02 Koordinasi Perencanaan Bidang Perekonomian dan SDA (Sumber Daya Alam)	
[SUB KEGIATAN] 5.01.03.1.02.0001 Koordinasi Penyusunan Dokumen Perencanaan Pembangunan Daerah Bidang Perekonomian (RPJPD, RPJMD dan RKPD)	
Jumlah Dokumen Perencanaan Pembangunan Daerah Bidang Perekonomian yang Dikoordinir Penyusunannya (RPJPD, RPJMD dan RKPD)	Rp 0.00
[SUB KEGIATAN] 5.01.03.1.02.0002 Asistensi Penyusunan Dokumen Perencanaan Pembangunan Perangkat Daerah Bidang Perekonomian	

Sub Kegiatan	Pagu 2024
Jumlah Laporan Hasil Asistensi Penyusunan Dokumen Perencanaan Pembangunan Perangkat Daerah Bidang Perekonomian	Rp 0.00
[SUB KEGIATAN] 5.01.03.1.02.0003 Pelaksanaan Monitoring dan Evaluasi Penyusunan Dokumen Perencanaan Pembangunan Perangkat Daerah Bidang Perekonomian	
Jumlah Laporan Hasil Monitoring dan Evaluasi Penyusunan Dokumen Perencanaan Pembangunan Perangkat Daerah Bidang Perekonomian	Rp 0.00
[SUB KEGIATAN] 5.01.03.1.02.0004 Koordinasi Pelaksanaan Sinergitas dan Harmonisasi Perencanaan Pembangunan Daerah Bidang Perekonomian	
Jumlah Laporan Hasil Sinkronisasi Renstra/Renja dengan RKPD/RPJMD pada Bidang Perekonomian	Rp 436,928,500.00
[SUB KEGIATAN] 5.01.03.1.02.0005 Koordinasi Penyusunan Dokumen Perencanaan Pembangunan Daerah Bidang SDA (RPJPD, RPJMD dan RKPD)	
Jumlah Dokumen Perencanaan Pembangunan Daerah Bidang SDA yang Dikoordinir Penyusunannya (RPJPD, RPJMD dan RKPD)	Rp 263,461,100.00
[SUB KEGIATAN] 5.01.03.1.02.0006 Asistensi Penyusunan Dokumen Perencanaan Pembangunan Perangkat Daerah Bidang SDA	
Jumlah Laporan Hasil Asistensi Penyusunan Dokumen Perencanaan Pembangunan Perangkat Daerah Bidang SDA	Rp 0.00
[SUB KEGIATAN] 5.01.03.1.02.0007 Pelaksanaan Monitoring dan Evaluasi Penyusunan Dokumen Perencanaan Pembangunan Perangkat Daerah Bidang SDA	
Jumlah Laporan Hasil Monitoring dan Evaluasi Penyusunan Dokumen Perencanaan Pembangunan Perangkat Daerah Bidang SDA	Rp 0.00
[SUB KEGIATAN] 5.01.03.1.02.0008 Koordinasi Pelaksanaan Sinergitas dan Harmonisasi Perencanaan Pembangunan Daerah Bidang SDA	
Jumlah Laporan Hasil Sinkronisasi Renstra/Renja dengan RKPD/RPJMD pada Bidang SDA	Rp 0.00
[KEGIATAN] 5.01.03.1.03 Koordinasi Perencanaan Bidang Infrastruktur dan Kewilayahan	
[SUB KEGIATAN] 5.01.03.1.03.0001 Koordinasi Penyusunan Dokumen Perencanaan Pembangunan Daerah Bidang Infrastruktur (RPJPD, RPJMD dan RKPD)	
Jumlah Dokumen Perencanaan Pembangunan Daerah Bidang Infrastruktur yang Dikoordinir Penyusunannya (RPJPD, RPJMD dan RKPD)	Rp 145,884,100.00
[SUB KEGIATAN] 5.01.03.1.03.0002 Asistensi Penyusunan Dokumen Perencanaan Pembangunan Perangkat Daerah Bidang Infrastruktur	
Jumlah Laporan Hasil Asistensi Penyusunan Dokumen Perencanaan Pembangunan Perangkat Daerah Bidang Infrastruktur	Rp 116,022,500.00
[SUB KEGIATAN] 5.01.03.1.03.0003 Pelaksanaan Monitoring dan Evaluasi Penyusunan Dokumen Perencanaan Pembangunan Perangkat Daerah Bidang Infrastruktur	
Jumlah Laporan Hasil Pelaksanaan Monitoring dan Evaluasi Penyusunan Dokumen Perencanaan Pembangunan Perangkat Daerah Bidang Infrastruktur	Rp 251,559,550.00
[SUB KEGIATAN] 5.01.03.1.03.0004 Koordinasi Pelaksanaan Sinergitas dan Harmonisasi Perencanaan Pembangunan Daerah Bidang Infrastruktur	
Jumlah Laporan Hasil Sinkronisasi Renstra/Renja dengan RKPD/RPJMD pada Bidang Infrastruktur	Rp 522,170,900.00
[SUB KEGIATAN] 5.01.03.1.03.0008 Koordinasi Pelaksanaan Sinergitas dan Harmonisasi Perencanaan Pembangunan Daerah Bidang Kewilayahan	
Jumlah Laporan Hasil Sinkronisasi Renstra/Renja dengan RKPD/RPJMD pada Bidang Kewilayahan	Rp 0.00
[URUSAN] PENELITIAN DAN PENGEMBANGAN	
[TUJUAN] Meningkatkan Kualitas Perencanaan, Pengendalian, Riset dan Inovasi Daerah	
[SASARAN] Terwujudnya Rumusan Kebijakan Pembangunan dari Hasil Riset dan Inovasi Daerah	
[PROGRAM] 5.05.02 PROGRAM PENELITIAN DAN PENGEMBANGAN DAERAH	
[KEGIATAN] 5.05.02.1.01 Penelitian dan Pengembangan Bidang Penyelenggaraan Pemerintahan dan Pengkajian Peraturan	
[SUB KEGIATAN] 5.05.02.1.01.0004 Fasilitasi, Pelaksanaan dan Evaluasi Penelitian dan Pengembangan Bidang Aparatur dan Reformasi Birokrasi	
Jumlah Laporan Hasil Pelaksanaan Fasilitasi, Pelaksanaan dan Evaluasi Penelitian dan Pengembangan Bidang Aparatur dan Reformasi Birokrasi	Rp 214,517,800.00
[SUB KEGIATAN] 5.05.02.1.01.0005 Fasilitasi, Pelaksanaan dan Evaluasi Penelitian dan Pengembangan Bidang Keuangan dan Aset Daerah, Reformasi Birokrasi	
Jumlah Laporan Pelaksanaan Fasilitasi, Pelaksanaan dan Evaluasi Penelitian dan Pengembangan Bidang Keuangan dan Aset Daerah, Reformasi Birokrasi	Rp 281,009,500.00
[SUB KEGIATAN] 5.05.02.1.01.0012 Pengelolaan Data Kelitbangan dan Peraturan	
Jumlah Dokumen Data Kelitbangan dan Peraturan yang Dikelola	Rp 261,037,000.00
[KEGIATAN] 5.05.02.1.02 Penelitian dan Pengembangan Bidang Sosial dan Kependudukan	
[SUB KEGIATAN] 5.05.02.1.02.0001 Penelitian dan Pengembangan Bidang Aspek- Aspek Sosial	
Jumlah Dokumen Hasil Penelitian dan Pengembangan Bidang Aspek-Aspek Sosial	Rp 0.00
[KEGIATAN] 5.05.02.1.03 Penelitian dan Pengembangan Bidang Ekonomi dan Pembangunan	
[SUB KEGIATAN] 5.05.02.1.03.0005 Penelitian dan Pengembangan Kelautan dan Perikanan	
Jumlah Dokumen Hasil Penelitian dan Pengembangan Kelautan dan Perikanan	Rp 0.00
[KEGIATAN] 5.05.02.1.04 Pengembangan Inovasi dan Teknologi	

Sub Kegiatan	Pagu 2024
[SUB KEGIATAN] 5.05.02.1.04.0003 Diseminasi Jenis, Prosedur dan Metode Penyelenggaraan Pemerintahan Daerah yang Bersifat Inovatif	
Jumlah Laporan Hasil Pelaksanaan Diseminasi Jenis, Prosedur dan Metode Penyelenggaraan Pemerintahan Daerah yang Bersifat Inovatif	Rp 237,921,500.00
[SUB KEGIATAN] 5.05.02.1.04.0005 Fasilitasi Hak Kekayaan Intelektual	
Jumlah Laporan Pelaksanaan Fasilitasi Hak Kekayaan Intelektual	Rp 0.00
[URUSAN] NON URUSAN	
[TUJUAN] Meningkatkan Akuntabilitas Kinerja Bappeda	
[SASARAN] Meningkatnya Kualitas dan Efektivitas Kinerja Pelayanan Perangkat Daerah	
[PROGRAM] X.XX.01 PROGRAM PENUNJANG URUSAN PEMERINTAHAN DAERAH PROVINSI	
[KEGIATAN] X.XX.01.1.01 Perencanaan, Penganggaran, dan Evaluasi Kinerja Perangkat Daerah	
[SUB KEGIATAN] X.XX.01.1.01.0001 Penyusunan Dokumen Perencanaan Perangkat Daerah	
Jumlah Dokumen Perencanaan Perangkat Daerah	Rp 126,418,331.00
[SUB KEGIATAN] X.XX.01.1.01.0006 Koordinasi dan Penyusunan Laporan Capaian Kinerja dan Ikhtisar Realisasi Kinerja SKPD	
Jumlah Laporan Capaian Kinerja dan Ikhtisar Realisasi Kinerja SKPD dan Laporan Hasil Koordinasi Penyusunan Laporan Capaian Kinerja dan Ikhtisar Realisasi Kinerja SKPD	Rp 35,509,820.00
[SUB KEGIATAN] X.XX.01.1.01.0007 Evaluasi Kinerja Perangkat Daerah	
Jumlah Laporan Evaluasi Kinerja Perangkat Daerah	Rp 64,555,716.00
[KEGIATAN] X.XX.01.1.02 Administrasi Keuangan Perangkat Daerah	
[SUB KEGIATAN] X.XX.01.1.02.0001 Penyediaan Gaji dan Tunjangan ASN	
Jumlah Orang yang Menerima Gaji dan Tunjangan ASN	Rp 19,948,167,424.00
[SUB KEGIATAN] X.XX.01.1.02.0002 Penyediaan Administrasi Pelaksanaan Tugas ASN	
Jumlah Dokumen Hasil Penyediaan Administrasi Pelaksanaan Tugas ASN	Rp 724,813,900.00
[SUB KEGIATAN] X.XX.01.1.02.0003 Pelaksanaan Penatausahaan dan Pengujian/Verifikasi Keuangan SKPD	
Jumlah Dokumen Penatausahaan dan Pengujian/Verifikasi Keuangan SKPD	Rp 37,102,740.00
[SUB KEGIATAN] X.XX.01.1.02.0004 Koordinasi dan Pelaksanaan Akuntansi SKPD	
Jumlah Dokumen Hasil Koordinasi dan Pelaksanaan Akuntansi SKPD	Rp 45,350,900.00
[SUB KEGIATAN] X.XX.01.1.02.0005 Koordinasi dan Penyusunan Laporan Keuangan Akhir Tahun SKPD	
Jumlah Laporan Keuangan Akhir Tahun SKPD dan Laporan Hasil Koordinasi Penyusunan Laporan Keuangan Akhir Tahun SKPD	Rp 32,250,600.00
[SUB KEGIATAN] X.XX.01.1.02.0006 Pengelolaan dan Penyiapan Bahan Tanggapan Pemeriksaan	
Jumlah Dokumen Bahan Tanggapan Pemeriksaan dan Tindak Lanjut Pemeriksaan	Rp 0.00
[SUB KEGIATAN] X.XX.01.1.02.0007 Koordinasi dan Penyusunan Laporan Keuangan Bulanan/ Triwulanan/Semesteran SKPD	
Jumlah Laporan Keuangan Bulanan/ Triwulanan/Semesteran SKPD dan Laporan Koordinasi Penyusunan Laporan Keuangan Bulanan/Triwulanan/Semesteran SKPD	Rp 28,042,520.00
[SUB KEGIATAN] X.XX.01.1.02.0008 Penyusunan Pelaporan dan Analisis Prognosis Realisasi Anggaran	
Jumlah Dokumen Pelaporan dan Analisis Prognosis Realisasi Anggaran	Rp 0.00
[KEGIATAN] X.XX.01.1.03 Administrasi Barang Milik Daerah pada Perangkat Daerah	
[SUB KEGIATAN] X.XX.01.1.03.0006 Penatausahaan Barang Milik Daerah pada SKPD	
Jumlah Laporan Penatausahaan Barang Milik Daerah pada SKPD	Rp 24,890,860.00
[KEGIATAN] X.XX.01.1.05 Administrasi Kepegawaian Perangkat Daerah	
[SUB KEGIATAN] X.XX.01.1.05.0002 Pengadaan Pakaian Dinas Beserta Atribut Kelengkapannya	
Jumlah Paket Pakaian Dinas Beserta Atribut Kelengkapan	Rp 0.00
[SUB KEGIATAN] X.XX.01.1.05.0009 Pendidikan dan Pelatihan Pegawai Berdasarkan Tugas dan Fungsi	
Jumlah Pegawai Berdasarkan Tugas dan Fungsi yang Mengikuti Pendidikan dan Pelatihan	Rp 70,977,000.00
[KEGIATAN] X.XX.01.1.06 Administrasi Umum Perangkat Daerah	
[SUB KEGIATAN] X.XX.01.1.06.0001 Penyediaan Komponen Instalasi Listrik/Penerangan Bangunan Kantor	
Jumlah Paket Komponen Instalasi Listrik/Penerangan Bangunan Kantor yang Disediakan	Rp 58,993,725.00
[SUB KEGIATAN] X.XX.01.1.06.0003 Penyediaan Peralatan Rumah Tangga	
Jumlah Paket Peralatan Rumah Tangga yang Disediakan	Rp 99,994,905.00
[SUB KEGIATAN] X.XX.01.1.06.0004 Penyediaan Bahan Logistik Kantor	
Jumlah Paket Bahan Logistik Kantor yang Disediakan	Rp 249,995,976.00
[SUB KEGIATAN] X.XX.01.1.06.0005 Penyediaan Barang Cetakan dan Penggandaan	
Jumlah Paket Barang Cetakan dan Penggandaan yang Disediakan	Rp 153,875,415.00
[SUB KEGIATAN] X.XX.01.1.06.0006 Penyediaan Bahan Bacaan dan Peraturan Perundang-Undangan	
Jumlah Dokumen Bahan Bacaan dan Peraturan Perundang-Undangan yang Disediakan	Rp 121,800,000.00
[SUB KEGIATAN] X.XX.01.1.06.0007 Penyediaan Bahan/Material	
Jumlah Paket Bahan/Material yang Disediakan	Rp 0.00
[SUB KEGIATAN] X.XX.01.1.06.0008 Fasilitasi Kunjungan Tamu	
Jumlah Laporan Fasilitasi Kunjungan Tamu	Rp 239,174,955.00
[SUB KEGIATAN] X.XX.01.1.06.0009 Penyelenggaraan Rapat Koordinasi dan Konsultasi SKPD	
Jumlah Laporan Penyelenggaraan Rapat Koordinasi dan Konsultasi SKPD	Rp 585,118,000.00
[KEGIATAN] X.XX.01.1.07 Pengadaan Barang Milik Daerah Penunjang Urusan Pemerintah Daerah	
[SUB KEGIATAN] X.XX.01.1.07.0001 Pengadaan Kendaraan Perorangan Dinas atau Kendaraan Dinas Jabatan	
Jumlah Unit Kendaraan Perorangan Dinas atau Kendaraan Dinas Jabatan yang Disediakan	Rp 0.00
[SUB KEGIATAN] X.XX.01.1.07.0002 Pengadaan Kendaraan Dinas Operasional atau Lapangan	
Jumlah Unit Kendaraan Dinas Operasional atau Lapangan yang Disediakan	Rp 0.00
[SUB KEGIATAN] X.XX.01.1.07.0005 Pengadaan Mebel	
Jumlah Paket Mebel yang Disediakan	Rp 0.00
[SUB KEGIATAN] X.XX.01.1.07.0006 Pengadaan Peralatan dan Mesin Lainnya	
Jumlah Unit Peralatan dan Mesin Lainnya yang Disediakan	Rp 120,143,625.00

Sub Kegiatan	Pagu 2024
[KEGIATAN] X.XX.01.1.08 Penyediaan Jasa Penunjang Urusan Pemerintahan Daerah	
[SUB KEGIATAN] X.XX.01.1.08.0001 Penyediaan Jasa Surat Menyurat	
Jumlah Laporan Penyediaan Jasa Surat Menyurat	Rp 15,070,000.00
[SUB KEGIATAN] X.XX.01.1.08.0002 Penyediaan Jasa Komunikasi, Sumber Daya Air dan Listrik	
Jumlah Laporan Penyediaan Jasa Komunikasi, Sumber Daya Air dan Listrik yang Disediakan	Rp 102,676,800.00
[SUB KEGIATAN] X.XX.01.1.08.0003 Penyediaan Jasa Peralatan dan Perlengkapan Kantor	
Jumlah Laporan Penyediaan Jasa Peralatan dan Perlengkapan Kantor yang Disediakan	Rp 255,078,000.00
[SUB KEGIATAN] X.XX.01.1.08.0004 Penyediaan Jasa Pelayanan Umum Kantor	
Jumlah Laporan Penyediaan Jasa Pelayanan Umum Kantor yang Disediakan	Rp 2,811,890,133.00
[KEGIATAN] X.XX.01.1.09 Pemeliharaan Barang Milik Daerah Penunjang Urusan Pemerintahan Daerah	
[SUB KEGIATAN] X.XX.01.1.09.0001 Penyediaan Jasa Pemeliharaan, Biaya Pemeliharaan dan Pajak Kendaraan Perorangan Dinas atau Kendaraan Dinas Jabatan	
Jumlah Kendaraan Perorangan Dinas atau Kendaraan Dinas Jabatan yang Dipelihara dan Dibayarkan Pajaknya	Rp 95,062,100.00
[SUB KEGIATAN] X.XX.01.1.09.0002 Penyediaan Jasa Pemeliharaan, Biaya Pemeliharaan, Pajak dan Perizinan Kendaraan Dinas Operasional atau Lapangan	
Jumlah Kendaraan Dinas Operasional atau Lapangan yang Dipelihara dan Dibayarkan Pajak dan Perizinannya	Rp 450,983,537.00
[SUB KEGIATAN] X.XX.01.1.09.0006 Pemeliharaan Peralatan dan Mesin Lainnya	
Jumlah Peralatan dan Mesin Lainnya yang Dipelihara	Rp 50,838,000.00
[SUB KEGIATAN] X.XX.01.1.09.0010 Pemeliharaan/Rehabilitasi Sarana dan Prasarana Gedung Kantor atau Bangunan Lainnya	
Jumlah Sarana dan Prasarana Gedung Kantor atau Bangunan Lainnya yang Dipelihara/Direhabilitasi	Rp 799,981,105.00
[OPD] Badan Keuangan dan Aset Daerah	
[URUSAN] KEUANGAN	
[TUJUAN] Mewujudkan Akuntabilitas Keuangan Pemerintah Provinsi Kepulauan Riau	
[SASARAN] Meningkatnya kualitas pengelolaan keuangan daerah Provinsi Kepulauan Riau	
[PROGRAM] 5.02.02 PROGRAM PENGELOLAAN KEUANGAN DAERAH	
[KEGIATAN] 5.02.02.1.01 Koordinasi dan Penyusunan Rencana Anggaran Daerah	
[SUB KEGIATAN] 5.02.02.1.01.0013 Pembinaan Perencanaan Penganggaran Daerah Pemerintah Provinsi	
Jumlah Orang yang Mengikuti Pembinaan Perencanaan Penganggaran Daerah Pemerintah Provinsi	Rp 671,119,400.00
[SUB KEGIATAN] 5.02.02.1.01.0012 Koordinasi Perencanaan Anggaran Pembiayaan	
Jumlah Dokumen Hasil Koordinasi Perencanaan Anggaran Pembiayaan	Rp 291,000,000.00
[SUB KEGIATAN] 5.02.02.1.01.0011 Koordinasi Perencanaan Anggaran Belanja Daerah	
Jumlah Dokumen Hasil Koordinasi Perencanaan Anggaran Belanja Daerah	Rp 1,936,359,000.00
[SUB KEGIATAN] 5.02.02.1.01.0010 Koordinasi Perencanaan Anggaran Pendapatan	
Jumlah Dokumen Hasil Koordinasi Perencanaan Anggaran Pendapatan	Rp 291,000,000.00
[SUB KEGIATAN] 5.02.02.1.01.0009 Koordinasi dan Penyusunan Regulasi serta Kebijakan Bidang Anggaran	
Jumlah Dokumen Regulasi serta Kebijakan Bidang Anggaran	Rp 437,549,000.00
[SUB KEGIATAN] 5.02.02.1.01.0008 Koordinasi dan Penyusunan Peraturan Daerah tentang Perubahan APBD dan Peraturan Kepala Daerah tentang Penjabaran Perubahan APBD	
Jumlah Peraturan Daerah tentang Perubahan APBD dan Peraturan Kepala Daerah tentang Penjabaran Perubahan APBD	Rp 336,701,000.00
[SUB KEGIATAN] 5.02.02.1.01.0007 Koordinasi dan Penyusunan Peraturan Daerah tentang APBD dan Peraturan Kepala Daerah tentang Penjabaran APBD	
Jumlah Peraturan Daerah tentang APBD dan Peraturan Kepala Daerah tentang Penjabaran APBD	Rp 485,000,000.00
[SUB KEGIATAN] 5.02.02.1.01.0006 Koordinasi, Penyusunan dan Verifikasi Perubahan DPA-SKPD	
Jumlah Perubahan DPA-SKPD yang Diverifikasi	Rp 0.00
[SUB KEGIATAN] 5.02.02.1.01.0005 Koordinasi, Penyusunan dan Verifikasi DPA- SKPD	
Jumlah DPA-SKPD yang Diverifikasi	Rp 0.00
[SUB KEGIATAN] 5.02.02.1.01.0004 Koordinasi, Penyusunan dan Verifikasi Perubahan RKA-SKPD	
Jumlah Perubahan RKA-SKPD yang Diverifikasi	Rp 287,578,000.00
[SUB KEGIATAN] 5.02.02.1.01.0003 Koordinasi, Penyusunan dan Verifikasi RKA- SKPD	
Jumlah RKA-SKPD yang Diverifikasi	Rp 388,000,000.00
[SUB KEGIATAN] 5.02.02.1.01.0002 Koordinasi dan Penyusunan Perubahan KUA dan Perubahan PPAS	
Jumlah Dokumen Perubahan KUA dan Perubahan PPAS yang Disusun	Rp 340,568,000.00
[SUB KEGIATAN] 5.02.02.1.01.0001 Koordinasi dan Penyusunan KUA dan PPAS	
Jumlah Dokumen KUA dan PPAS yang Disusun	Rp 495,000,000.00
[KEGIATAN] 5.02.02.1.02 Pembinaan Pengelolaan Keuangan Daerah Kabupaten/Kota	
[SUB KEGIATAN] 5.02.02.1.02.0012 Koordinasi dan Penyusunan Laporan Keuangan Pemerintah Daerah Konsolidasian Provinsi dan Kabupaten/Kota dan Statistik Keuangan Pemerintahan Daerah	
Jumlah Dokumen Hasil Koordinasi dan Penyusunan Laporan Keuangan Pemerintah Daerah Konsolidasian Provinsi dan Kabupaten/Kota dan Statistik Keuangan Pemerintahan Daerah	Rp 363,750,000.00
[SUB KEGIATAN] 5.02.02.1.02.0011 Pembinaan Implementasi Sistem Informasi Pemerintahan Daerah Bidang Keuangan Daerah Kabupaten/Kota	
Jumlah Orang yang Mengikuti Pembinaan Implementasi Sistem Informasi Pemerintahan Daerah Bidang Keuangan Daerah Kabupaten/Kota	Rp 388,000,000.00
[SUB KEGIATAN] 5.02.02.1.02.0007 Asistensi Pengelolaan Keuangan BLUD Kabupaten/Kota	
Jumlah BLUD yang Diasistensi	Rp 242,500,000.00
[SUB KEGIATAN] 5.02.02.1.02.0006 Sosialisasi Regulasi Bidang Keuangan Daerah	
Jumlah Laporan Hasil Sosialisasi Regulasi Bidang Keuangan	Rp 630,500,000.00
[SUB KEGIATAN] 5.02.02.1.02.0005 Asistensi Pengelolaan Keuangan Kabupaten/Kota	
Jumlah Dokumen yang Mendapatkan Layanan Asistensi	Rp 400,000,000.00

Sub Kegiatan	Pagu 2024
[SUB KEGIATAN] 5.02.02.1.02.0004 Evaluasi Rancangan Peraturan Daerah tentang Pertanggungjawaban Pelaksanaan APBD Kabupaten/Kota dan Rancangan Peraturan Kepala Daerah tentang Penjabaran Pertanggungjawaban Pelaksanaan APBD Kabupaten/Kota	
Jumlah Laporan Evaluasi Rancangan Peraturan Daerah tentang Pertanggungjawaban Pelaksanaan APBD Kabupaten/Kota dan Rancangan Peraturan Kepala Daerah tentang Penjabaran Pertanggungjawaban Pelaksanaan APBD Kabupaten/Kota	Rp 388,000,000.00
[SUB KEGIATAN] 5.02.02.1.02.0003 Evaluasi Rancangan Peraturan Daerah tentang Perubahan APBD Kabupaten/Kota dan Rancangan Peraturan Kepala Daerah tentang Penjabaran Perubahan APBD Kabupaten/Kota	
Jumlah Laporan Evaluasi Rancangan Peraturan Daerah tentang Perubahan APBD Kabupaten/Kota dan Rancangan Peraturan Kepala Daerah tentang Penjabaran Perubahan APBD Kabupaten/Kota	Rp 388,000,000.00
[SUB KEGIATAN] 5.02.02.1.02.0002 Evaluasi Rancangan Peraturan Daerah tentang APBD Kabupaten/Kota dan Rancangan Peraturan Kepala Daerah tentang Penjabaran APBD Kabupaten/Kota	
Jumlah Laporan Hasil Evaluasi Rancangan Peraturan Daerah tentang Pajak dan Retribusi Kabupaten/Kota	Rp 388,000,000.00
[KEGIATAN] 5.02.02.1.03 Koordinasi dan Pengelolaan Perbendaharaan Daerah	
[SUB KEGIATAN] 5.02.02.1.03.0011 Pembinaan Penatausahaan Keuangan Pemerintah Kabupaten/Kota	
Jumlah Orang yang Mengikuti Pembinaan Penatausahaan Keuangan Pemerintah Kabupaten/Kota	Rp 240,138,000.00
[SUB KEGIATAN] 5.02.02.1.03.0010 Penyusunan Petunjuk Teknis Administrasi Keuangan yang Berkaitan dengan Penerimaan dan Pengeluaran Kas serta Penatausahaan dan Pertanggungjawaban Sub Kegiatan	
Jumlah Petunjuk Teknis Administrasi Keuangan yang Berkaitan dengan Penerimaan dan Pengeluaran Kas serta Penatausahaan dan Pertanggungjawaban Sub Kegiatan	Rp 190,022,000.00
[SUB KEGIATAN] 5.02.02.1.03.0009 Rekonsiliasi Data Penerimaan dan Pengeluaran Kas serta Pemungutan dan Pemotongan atas SP2D dengan Instansi Terkait	
Jumlah Dokumen Hasil Rekonsiliasi Data Penerimaan dan Pengeluaran Kas serta Pemungutan dan Pemotongan atas SP2D dengan Instansi Terkait	Rp 142,770,000.00
[SUB KEGIATAN] 5.02.02.1.03.0006 Koordinasi, Pelaksanaan Kerja Sama dan Pemantauan Transaksi Non Tunai dengan Lembaga Keuangan Bank dan Lembaga Keuangan Bukan Bank	
Jumlah Dokumen Hasil Koordinasi, Pelaksanaan Kerja Sama dan Pemantauan Transaksi Non Tunai dengan Lembaga Keuangan Bank dan Lembaga Keuangan Bukan Bank	Rp 285,818,200.00
[SUB KEGIATAN] 5.02.02.1.03.0005 Koordinasi, Fasilitasi, Asistensi, Sinkronisasi, Supervisi, Monitoring, dan Evaluasi Pengelolaan Dana Perimbangan dan Dana Transfer Lainnya	
Jumlah Dokumen Hasil Koordinasi, Fasilitasi, Asistensi, Sinkronisasi, Supervisi, Monitoring, dan Evaluasi Pengelolaan Dana Perimbangan dan Dana Transfer Lainnya	Rp 215,348,000.00
[SUB KEGIATAN] 5.02.02.1.03.0004 Penatausahaan Pembiayaan Daerah	
Jumlah Dokumen Hasil Penatausahaan Pembiayaan Daerah	Rp 167,844,600.00
[SUB KEGIATAN] 5.02.02.1.03.0001 Koordinasi dan Pengelolaan Kas Daerah	
Jumlah Dokumen Hasil Koordinasi dan Pengelolaan Kas Daerah	Rp 722,300,792.00
[KEGIATAN] 5.02.02.1.05 Penunjang Urusan Kewenangan Pengelolaan Keuangan Daerah	
[SUB KEGIATAN] 5.02.02.1.05.0010 Pengelolaan Dana Bagi Hasil Provinsi	
Jumlah Laporan Hasil Pengelolaan Dana Bagi Hasil Provinsi	Rp 728,676,487,772.00
[SUB KEGIATAN] 5.02.02.1.05.0009 Pengelolaan Dana Darurat dan Mendesak	
Jumlah Laporan Hasil Pengelolaan Dana Darurat dan Mendesak	Rp 20,000,000,000.00
[SUB KEGIATAN] 5.02.02.1.05.0008 Analisis Perencanaan dan Penyaluran Bantuan Keuangan	
Jumlah Laporan Hasil Analisis Perencanaan dan Penyaluran Bantuan Keuangan	Rp 2,200,000,000.00
[SUB KEGIATAN] 5.02.02.1.05.0006 Analisis Perencanaan dan Pelaksanaan Penerimaan Kembali Pinjaman Daerah	
Jumlah Laporan Hasil Analisis Perencanaan dan Pelaksanaan Penerimaan Kembali Pinjaman Daerah	Rp 546,923,400.00
[SUB KEGIATAN] 5.02.02.1.05.0005 Analisis Perencanaan dan Pelaksanaan Pemberian Pinjaman Daerah	
Jumlah Laporan Hasil Analisis Perencanaan dan Pelaksanaan Pemberian Pinjaman Daerah	Rp 0.00
[SUB KEGIATAN] 5.02.02.1.05.0004 Analisis Perencanaan dan Pelaksanaan Pembayaran Cicilan Pokok dan Bunga Pinjaman Pemerintah Daerah	
Jumlah Laporan Hasil Analisis Perencanaan dan Pelaksanaan Pembayaran Cicilan Pokok dan Bunga Pinjaman Pemerintah Daerah	Rp 4,680,999,440.00
[SUB KEGIATAN] 5.02.02.1.05.0002 Analisis Investasi Pemerintah Daerah	
Jumlah Laporan Hasil Analisis Investasi Pemerintah Daerah	Rp 0.00
[SASARAN] Meningkatnya kualitas pelaporan keuangan daerah sesuai dengan standar akuntansi pemerintah	
[PROGRAM] 5.02.02 PROGRAM PENGELOLAAN KEUANGAN DAERAH	
[KEGIATAN] 5.02.02.1.04 Koordinasi dan Pelaksanaan Akuntansi dan Pelaporan Keuangan Daerah	
[SUB KEGIATAN] 5.02.02.1.04.0012 Pembinaan Pengelolaan Keuangan BLUD Provinsi	
Jumlah BLUD Provinsi yang Dibina	Rp 146,127,600.00
[SUB KEGIATAN] 5.02.02.1.04.0011 Pembinaan Akuntansi, Pelaporan dan Pertanggungjawaban Pemerintah Provinsi	
Jumlah Orang yang Mengikuti Pembinaan Akuntansi, Pelaporan dan Pertanggungjawaban Pemerintah Provinsi	Rp 180,749,248.00
[SUB KEGIATAN] 5.02.02.1.04.0010 Penyusunan Sistem dan Prosedur Akuntansi dan Pelaporan Keuangan Pemerintah Daerah	
Jumlah Sistem dan Prosedur Akuntansi dan Pelaporan Keuangan Pemerintah Daerah	Rp 100,000,000.00
[SUB KEGIATAN] 5.02.02.1.04.0007 Koordinasi, Sinkronisasi, dan Penyelesaian Tuntutan Perbendaharaan dan Tuntutan Kerugian Daerah	
Jumlah Dokumen Hasil Koordinasi, Sinkronisasi, dan Penyelesaian Tuntutan Perbendaharaan dan Tuntutan Kerugian Daerah	Rp 148,374,000.00
[SUB KEGIATAN] 5.02.02.1.04.0006 Penyusunan Tanggapan/Tindak Lanjut terhadap LHP BPK atas Laporan Pertanggungjawaban Pelaksanaan APBD	
Jumlah Dokumen Tanggapan/Tindak Lanjut terhadap LHP BPK atas Laporan Pertanggungjawaban Pelaksanaan APBD	Rp 173,314,800.00

Sub Kegiatan	Pagu 2024
[SUB KEGIATAN] 5.02.02.1.04.0005 Koordinasi dan Penyusunan Rancangan Peraturan Daerah tentang Pertanggungjawaban Pelaksanaan APBD Provinsi dan Rancangan Peraturan Kepala Daerah tentang Penjabaran Pertanggungjawaban Pelaksanaan APBD Provinsi	
Jumlah Rancangan Peraturan Daerah tentang Pertanggungjawaban Pelaksanaan APBD Provinsi dan Rancangan Peraturan Kepala Daerah tentang Penjabaran Pertanggungjawaban Pelaksanaan APBD Provinsi	Rp 550,000,000.00
[SUB KEGIATAN] 5.02.02.1.04.0004 Konsolidasi Laporan Keuangan SKPD, BLUD dan Laporan Keuangan Pemerintah Daerah	
Jumlah Laporan Keuangan SKPD, BLUD dan Laporan Keuangan Pemerintah Daerah yang Terkonsolidasi	Rp 603,298,700.00
[SUB KEGIATAN] 5.02.02.1.04.0002 Rekonsiliasi dan Verifikasi Aset, Kewajiban, Ekuitas, Pendapatan, Belanja, Pembiayaan, Pendapatan-LO, dan Beban	
Jumlah Dokumen Hasil Rekonsiliasi dan Verifikasi Aset, Kewajiban, Ekuitas, Pendapatan, Belanja, Pembiayaan, Pendapatan-LO, dan Beban	Rp 190,000,000.00
[SUB KEGIATAN] 5.02.02.1.04.0001 Koordinasi Pelaksanaan Akuntansi Penerimaan dan Pengeluaran Kas Daerah	
Jumlah Laporan Hasil Koordinasi Pelaksanaan Akuntansi Penerimaan dan Pengeluaran Kas Daerah	Rp 250,000,000.00
[KEGIATAN] 5.02.02.1.06 Pengelolaan Data dan Implementasi Sistem Informasi Pemerintah Daerah Lingkup Keuangan Daerah	
[SUB KEGIATAN] 5.02.02.1.06.0002 Implementasi dan Pemeliharaan Sistem Informasi Pemerintah Daerah Bidang Keuangan Daerah	
Jumlah Dokumen Hasil Implementasi dan Pemeliharaan Sistem Informasi Pemerintah Daerah Bidang Keuangan Daerah	Rp 470,143,350.00
[SUB KEGIATAN] 5.02.02.1.06.0003 Pembinaan Sistem Informasi Pemerintah Daerah Bidang Keuangan Daerah Pemerintah Provinsi	
Jumlah Orang yang Mengikuti Pembinaan Sistem Informasi Pemerintah Daerah Bidang Keuangan Daerah Pemerintah Provinsi	Rp 470,043,350.00
[SASARAN] Terwujudnya peningkatan penatusahaan Barang Milik Daerah yang berkualitas	
[PROGRAM] 5.02.03 PROGRAM PENGELOLAAN BARANG MILIK DAERAH	
[KEGIATAN] 5.02.03.1.01 Pengelolaan Barang Milik Daerah	
[SUB KEGIATAN] 5.02.03.1.01.0013 Pembinaan Pengelolaan Barang Milik Daerah Pemerintah Kabupaten/Kota	
Jumlah Orang yang Mengikuti Pembinaan Pengelolaan Barang Milik Daerah Pemerintah Kabupaten/Kota	Rp 179,944,070.00
[SUB KEGIATAN] 5.02.03.1.01.0012 Penyusunan Laporan Barang Milik Daerah	
Jumlah Laporan Barang Milik Daerah yang Disusun	Rp 418,950,000.00
[SUB KEGIATAN] 5.02.03.1.01.0011 Rekonsiliasi dalam rangka Penyusunan Laporan Barang Milik Daerah	
Jumlah Laporan Hasil Rekonsiliasi dalam rangka Penyusunan Laporan Barang Milik Daerah	Rp 0.00
[SUB KEGIATAN] 5.02.03.1.01.0010 Optimalisasi Penggunaan, Pemanfaatan, Pemindahtanganan, Pemusnahan, dan Penghapusan Barang Milik Daerah	
Jumlah Dokumen Hasil Optimalisasi Penggunaan, Pemanfaatan, Pemindahtanganan, Pemusnahan, dan Penghapusan Barang Milik Daerah	Rp 472,500,000.00
[SUB KEGIATAN] 5.02.03.1.01.0009 Pengawasan dan Pengendalian Pengelolaan Barang Milik Daerah	
Jumlah Laporan Hasil Pengawasan dan Pengendalian Pengelolaan Barang Milik Daerah	Rp 0.00
[SUB KEGIATAN] 5.02.03.1.01.0008 Penilaian Barang Milik Daerah	
Jumlah Laporan Hasil Penilaian Barang Milik Daerah dan Hasil Koordinasi Penilaian Barang Milik Daerah	Rp 314,337,300.00
[SUB KEGIATAN] 5.02.03.1.01.0007 Pengamanan Barang Milik Daerah	
Jumlah Laporan Hasil Pengamanan Barang Milik Daerah	Rp 719,565,712.00
[SUB KEGIATAN] 5.02.03.1.01.0006 Inventarisasi Barang Milik Daerah	
Jumlah Laporan Hasil Inventarisasi (LHI) Barang Milik Daerah	Rp 619,260,288.00
[SUB KEGIATAN] 5.02.03.1.01.0005 Penatausahaan Barang Milik Daerah	
Jumlah Laporan Penatausahaan Barang Milik Daerah	Rp 295,218,000.00
[SUB KEGIATAN] 5.02.03.1.01.0004 Penyusunan Kebijakan Pengelolaan Barang Milik Daerah	
Jumlah Kebijakan Pengelolaan Barang Milik Daerah	Rp 0.00
[SUB KEGIATAN] 5.02.03.1.01.0003 Penyusunan Rencana Kebutuhan Barang Milik Daerah	
Jumlah Rencana Kebutuhan Barang Milik Daerah	Rp 188,698,000.00
[SUB KEGIATAN] 5.02.03.1.01.0002 Penyusunan Standar Barang Milik Daerah dan Standar Kebutuhan Barang Milik Daerah	
Jumlah Standar Barang Milik Daerah dan Standar Kebutuhan Barang Milik Daerah	Rp 0.00
[SUB KEGIATAN] 5.02.03.1.01.0001 Penyusunan Standar Harga	
Jumlah Standar Harga yang Disusun	Rp 480,480,000.00
[URUSAN] NON URUSAN	
[TUJUAN] Meningkatnya kualitas tata kelola Badan Keuangan dan Aset Daerah	
[SASARAN] Meningkatnya Akuntabilitas Kinerja Badan Keuangan dan Aset Daerah	
[PROGRAM] X.XX.01 PROGRAM PENUNJANG URUSAN PEMERINTAHAN DAERAH PROVINSI	
[KEGIATAN] X.XX.01.1.01 Perencanaan, Penganggaran, dan Evaluasi Kinerja Perangkat Daerah	
[SUB KEGIATAN] X.XX.01.1.01.0007 Evaluasi Kinerja Perangkat Daerah	
Jumlah Laporan Evaluasi Kinerja Perangkat Daerah	Rp 139,562,800.00
[SUB KEGIATAN] X.XX.01.1.01.0006 Koordinasi dan Penyusunan Laporan Capaian Kinerja dan Ikhtisar Realisasi Kinerja SKPD	
Jumlah Laporan Capaian Kinerja dan Ikhtisar Realisasi Kinerja SKPD dan Laporan Hasil Koordinasi Penyusunan Laporan Capaian Kinerja dan Ikhtisar Realisasi Kinerja SKPD	Rp 91,492,000.00
[SUB KEGIATAN] X.XX.01.1.01.0002 Koordinasi dan Penyusunan Dokumen RKA- SKPD	
Jumlah Dokumen RKA-SKPD dan Laporan Hasil Koordinasi Penyusunan Dokumen RKA-SKPD	Rp 90,876,000.00
[SUB KEGIATAN] X.XX.01.1.01.0001 Penyusunan Dokumen Perencanaan Perangkat Daerah	
Jumlah Dokumen Perencanaan Perangkat Daerah	Rp 457,672,433.00
[KEGIATAN] X.XX.01.1.02 Administrasi Keuangan Perangkat Daerah	
[SUB KEGIATAN] X.XX.01.1.02.0007 Koordinasi dan Penyusunan Laporan Keuangan Bulanan/ Triwulanan/Semesteran SKPD	
Jumlah Laporan Keuangan Bulanan/ Triwulanan/Semesteran SKPD dan Laporan Koordinasi Penyusunan Laporan Keuangan Bulanan/Triwulanan/Semesteran SKPD	Rp 137,288,906.00
[SUB KEGIATAN] X.XX.01.1.02.0005 Koordinasi dan Penyusunan Laporan Keuangan Akhir Tahun SKPD	

Sub Kegiatan	Pagu 2024
Jumlah Laporan Keuangan Akhir Tahun SKPD dan Laporan Hasil Koordinasi Penyusunan Laporan Keuangan Akhir Tahun SKPD	Rp 0.00
[SUB KEGIATAN] X.XX.01.1.02.0003 Pelaksanaan Penatausahaan dan Pengujian/Verifikasi Keuangan SKPD	
Jumlah Dokumen Penatausahaan dan Pengujian/Verifikasi Keuangan SKPD	Rp 180,025,423.00
[SUB KEGIATAN] X.XX.01.1.02.0002 Penyediaan Administrasi Pelaksanaan Tugas ASN	
Jumlah Dokumen Hasil Penyediaan Administrasi Pelaksanaan Tugas ASN	Rp 2,117,832,000.00
[SUB KEGIATAN] X.XX.01.1.02.0001 Penyediaan Gaji dan Tunjangan ASN	
Jumlah Orang yang Menerima Gaji dan Tunjangan ASN	Rp 25,963,461,568.00
[KEGIATAN] X.XX.01.1.05 Administrasi Kepegawaian Perangkat Daerah	
[SUB KEGIATAN] X.XX.01.1.05.0010 Sosialisasi Peraturan Perundang-Undangan	
Jumlah Orang yang Mengikuti Sosialisasi Peraturan Perundang-Undangan	Rp 0.00
[SUB KEGIATAN] X.XX.01.1.05.0009 Pendidikan dan Pelatihan Pegawai Berdasarkan Tugas dan Fungsi	
Jumlah Pegawai Berdasarkan Tugas dan Fungsi yang Mengikuti Pendidikan dan Pelatihan	Rp 229,786,666.00
[SUB KEGIATAN] X.XX.01.1.05.0005 Monitoring, Evaluasi, dan Penilaian Kinerja Pegawai	
Jumlah Dokumen Monitoring, Evaluasi, dan Penilaian Kinerja Pegawai	Rp 0.00
[SUB KEGIATAN] X.XX.01.1.05.0002 Pengadaan Pakaian Dinas Beserta Atribut Kelengkapannya	
Jumlah Paket Pakaian Dinas Beserta Atribut Kelengkapan	Rp 208,900,000.00
[KEGIATAN] X.XX.01.1.06 Administrasi Umum Perangkat Daerah	
[SUB KEGIATAN] X.XX.01.1.06.0010 Penatausahaan Arsip Dinamis pada SKPD	
Jumlah Dokumen Penatausahaan Arsip Dinamis pada SKPD	Rp 515,920,647.00
[SUB KEGIATAN] X.XX.01.1.06.0009 Penyelenggaraan Rapat Koordinasi dan Konsultasi SKPD	
Jumlah Laporan Penyelenggaraan Rapat Koordinasi dan Konsultasi SKPD	Rp 1,884,230,240.00
[SUB KEGIATAN] X.XX.01.1.06.0008 Fasilitasi Kunjungan Tamu	
Jumlah Laporan Fasilitasi Kunjungan Tamu	Rp 127,800,000.00
[SUB KEGIATAN] X.XX.01.1.06.0006 Penyediaan Bahan Bacaan dan Peraturan Perundang-Undangan	
Jumlah Dokumen Bahan Bacaan dan Peraturan Perundang-Undangan yang Disediakan	Rp 215,920,647.00
[SUB KEGIATAN] X.XX.01.1.06.0005 Penyediaan Barang Cetakan dan Penggandaan	
Jumlah Paket Barang Cetakan dan Penggandaan yang Disediakan	Rp 225,000,000.00
[SUB KEGIATAN] X.XX.01.1.06.0004 Penyediaan Bahan Logistik Kantor	
Jumlah Paket Bahan Logistik Kantor yang Disediakan	Rp 260,000,000.00
[SUB KEGIATAN] X.XX.01.1.06.0002 Penyediaan Peralatan dan Perlengkapan Kantor	
Jumlah Paket Peralatan dan Perlengkapan Kantor yang Disediakan	Rp 236,000,000.00
[SUB KEGIATAN] X.XX.01.1.06.0001 Penyediaan Komponen Instalasi Listrik/Penerangan Bangunan Kantor	
Jumlah Paket Komponen Instalasi Listrik/Penerangan Bangunan Kantor yang Disediakan	Rp 103,000,000.00
[KEGIATAN] X.XX.01.1.07 Pengadaan Barang Milik Daerah Penunjang Urusan Pemerintah Daerah	
[SUB KEGIATAN] X.XX.01.1.07.0010 Pengadaan Sarana dan Prasarana Gedung Kantor atau Bangunan Lainnya	
Jumlah Unit Sarana dan Prasarana Gedung Kantor atau Bangunan Lainnya yang Disediakan	Rp 0.00
[SUB KEGIATAN] X.XX.01.1.07.0006 Pengadaan Peralatan dan Mesin Lainnya	
Jumlah Unit Peralatan dan Mesin Lainnya yang Disediakan	Rp 300,000,000.00
[SUB KEGIATAN] X.XX.01.1.07.0005 Pengadaan Mebel	
Jumlah Paket Mebel yang Disediakan	Rp 0.00
[SUB KEGIATAN] X.XX.01.1.07.0002 Pengadaan Kendaraan Dinas Operasional atau Lapangan	
Jumlah Unit Kendaraan Dinas Operasional atau Lapangan yang Disediakan	Rp 0.00
[KEGIATAN] X.XX.01.1.08 Penyediaan Jasa Penunjang Urusan Pemerintahan Daerah	
[SUB KEGIATAN] X.XX.01.1.08.0004 Penyediaan Jasa Pelayanan Umum Kantor	
Jumlah Laporan Penyediaan Jasa Pelayanan Umum Kantor yang Disediakan	Rp 16,092,010,171.00
[SUB KEGIATAN] X.XX.01.1.08.0003 Penyediaan Jasa Peralatan dan Perlengkapan Kantor	
Jumlah Laporan Penyediaan Jasa Peralatan dan Perlengkapan Kantor yang Disediakan	Rp 211,600,000.00
[SUB KEGIATAN] X.XX.01.1.08.0002 Penyediaan Jasa Komunikasi, Sumber Daya Air dan Listrik	
Jumlah Laporan Penyediaan Jasa Komunikasi, Sumber Daya Air dan Listrik yang Disediakan	Rp 646,000,000.00
[KEGIATAN] X.XX.01.1.09 Pemeliharaan Barang Milik Daerah Penunjang Urusan Pemerintahan Daerah	
[SUB KEGIATAN] X.XX.01.1.09.0010 Pemeliharaan/Rehabilitasi Sarana dan Prasarana Gedung Kantor atau Bangunan Lainnya	
Jumlah Sarana dan Prasarana Gedung Kantor atau Bangunan Lainnya yang Dipelihara/Direhabilitasi	Rp 87,000,000.00
[SUB KEGIATAN] X.XX.01.1.09.0009 Pemeliharaan/Rehabilitasi Gedung Kantor dan Bangunan Lainnya	
Jumlah Gedung Kantor dan Bangunan Lainnya yang Dipelihara/Direhabilitasi	Rp 540,000,000.00
[SUB KEGIATAN] X.XX.01.1.09.0006 Pemeliharaan Peralatan dan Mesin Lainnya	
Jumlah Peralatan dan Mesin Lainnya yang Dipelihara	Rp 200,000,000.00
[SUB KEGIATAN] X.XX.01.1.09.0005 Pemeliharaan Mebel	
Jumlah Mebel yang Dipelihara	Rp 0.00
[SUB KEGIATAN] X.XX.01.1.09.0002 Penyediaan Jasa Pemeliharaan, Biaya Pemeliharaan, Pajak dan Perizinan Kendaraan Dinas Operasional atau Lapangan	
Jumlah Kendaraan Dinas Operasional atau Lapangan yang Dipelihara dan Dibayarkan Pajak dan Perizinannya	Rp 920,700,000.00
[SUB KEGIATAN] X.XX.01.1.09.0001 Penyediaan Jasa Pemeliharaan, Biaya Pemeliharaan dan Pajak Kendaraan Perorangan Dinas atau Kendaraan Dinas Jabatan	
Jumlah Kendaraan Perorangan Dinas atau Kendaraan Dinas Jabatan yang Dipelihara dan Dibayarkan Pajaknya	Rp 85,000,000.00
[OPD] Badan Pendapatan Daerah	

Sub Kegiatan	Pagu 2024
[URUSAN] KEUANGAN	
[TUJUAN] Pertumbuhan PAD	
[SASARAN] Meningkatnya Pendapatan Asli Daerah Melalui Pajak dan Retribusi	
[PROGRAM] 5.02.04 PROGRAM PENGELOLAAN PENDAPATAN DAERAH	
[KEGIATAN] 5.02.04.1.01 Kegiatan Pengelolaan Pendapatan Daerah	
[TUJUAN] Meningkatnya Kualitas Tata Kelola Badan Pendapatan Daerah	
[SASARAN] Meningkatnya Kualitas Kinerja Badan Pendapatan Daerah	
[PROGRAM] 5.02.02 PROGRAM PENGELOLAAN KEUANGAN DAERAH	
[KEGIATAN] 5.02.02.1.01 Koordinasi dan Penyusunan Rencana Anggaran Daerah	
[SUB KEGIATAN] 5.02.02.1.01.0011 Koordinasi Perencanaan Anggaran Belanja Daerah	
Jumlah Dokumen Hasil Koordinasi Perencanaan Anggaran Belanja Daerah	Rp 261,315,795.00
[KEGIATAN] 5.02.02.1.03 Koordinasi dan Pengelolaan Perbendaharaan Daerah	
[SUB KEGIATAN] 5.02.02.1.03.0005 Koordinasi, Fasilitasi, Asistensi, Sinkronisasi, Supervisi, Monitoring, dan Evaluasi Pengelolaan Dana Perimbangan dan Dana Transfer Lainnya	
Jumlah Dokumen Hasil Koordinasi, Fasilitasi, Asistensi, Sinkronisasi, Supervisi, Monitoring, dan Evaluasi Pengelolaan Dana Perimbangan dan Dana Transfer Lainnya	Rp 326,315,000.00
[KEGIATAN] 5.02.02.1.04 Koordinasi dan Pelaksanaan Akuntansi dan Pelaporan Keuangan Daerah	
[SUB KEGIATAN] 5.02.02.1.04.0006 Penyusunan Tanggapan/Tindak Lanjut terhadap LHP BPK atas Laporan Pertanggungjawaban Pelaksanaan APBD	
Jumlah Dokumen Tanggapan/Tindak Lanjut terhadap LHP BPK atas Laporan Pertanggungjawaban Pelaksanaan APBD	Rp 220,670,216.00
[URUSAN] NON URUSAN	
[TUJUAN] Meningkatnya Kualitas Tata Kelola Badan Pendapatan Daerah	
[SASARAN] Meningkatnya Kualitas Kinerja Badan Pendapatan Daerah	
[PROGRAM] X.XX.01 PROGRAM PENUNJANG URUSAN PEMERINTAHAN DAERAH PROVINSI	
[KEGIATAN] X.XX.01.1.01 Perencanaan, Penganggaran, dan Evaluasi Kinerja Perangkat Daerah	
[SUB KEGIATAN] X.XX.01.1.01.0007 Evaluasi Kinerja Perangkat Daerah	
Jumlah Laporan Evaluasi Kinerja Perangkat Daerah	Rp 535,130,309.00
[SUB KEGIATAN] X.XX.01.1.01.0006 Koordinasi dan Penyusunan Laporan Capaian Kinerja dan Ikhtisar Realisasi Kinerja SKPD	
Jumlah Laporan Capaian Kinerja dan Ikhtisar Realisasi Kinerja SKPD dan Laporan Hasil Koordinasi Penyusunan Laporan Capaian Kinerja dan Ikhtisar Realisasi Kinerja SKPD	Rp 47,339,712.00
[SUB KEGIATAN] X.XX.01.1.01.0001 Penyusunan Dokumen Perencanaan Perangkat Daerah	
Jumlah Dokumen Perencanaan Perangkat Daerah	Rp 275,241,067.00
[KEGIATAN] X.XX.01.1.02 Administrasi Keuangan Perangkat Daerah	
[SUB KEGIATAN] X.XX.01.1.02.0005 Koordinasi dan Penyusunan Laporan Keuangan Akhir Tahun SKPD	
Jumlah Laporan Keuangan Akhir Tahun SKPD dan Laporan Hasil Koordinasi Penyusunan Laporan Keuangan Akhir Tahun SKPD	Rp 23,787,075.00
[SUB KEGIATAN] X.XX.01.1.02.0002 Penyediaan Administrasi Pelaksanaan Tugas ASN	
Jumlah Dokumen Hasil Penyediaan Administrasi Pelaksanaan Tugas ASN	Rp 40,175,218,152.00
[SUB KEGIATAN] X.XX.01.1.02.0001 Penyediaan Gaji dan Tunjangan ASN	
Jumlah Orang yang Menerima Gaji dan Tunjangan ASN	Rp 38,052,127,995.00
[KEGIATAN] X.XX.01.1.03 Administrasi Barang Milik Daerah pada Perangkat Daerah	
[SUB KEGIATAN] X.XX.01.1.03.0005 Rekonsiliasi dan Penyusunan Laporan Barang Milik Daerah pada SKPD	
Jumlah Laporan Rekonsiliasi dan Penyusunan Laporan Barang Milik Daerah pada SKPD	Rp 215,877,900.00
[KEGIATAN] X.XX.01.1.05 Administrasi Kepegawaian Perangkat Daerah	
[SUB KEGIATAN] X.XX.01.1.05.0011 Bimbingan Teknis Implementasi Peraturan Perundang-Undangan	
Jumlah Orang yang Mengikuti Bimbingan Teknis Implementasi Peraturan Perundang-Undangan	Rp 0.00
[SUB KEGIATAN] X.XX.01.1.05.0009 Pendidikan dan Pelatihan Pegawai Berdasarkan Tugas dan Fungsi	
Jumlah Pegawai Berdasarkan Tugas dan Fungsi yang Mengikuti Pendidikan dan Pelatihan	Rp 265,753,700.00
[SUB KEGIATAN] X.XX.01.1.05.0002 Pengadaan Pakaian Dinas Beserta Atribut Kelengkapannya	
Jumlah Paket Pakaian Dinas Beserta Atribut Kelengkapan	Rp 483,904,895.00
[KEGIATAN] X.XX.01.1.06 Administrasi Umum Perangkat Daerah	
[SUB KEGIATAN] X.XX.01.1.06.0011 Dukungan Pelaksanaan Sistem Pemerintahan Berbasis Elektronik pada SKPD	
Jumlah Dokumen Dukungan Pelaksanaan Sistem Pemerintahan Berbasis Elektronik pada SKPD	Rp 300,000,000.00
[SUB KEGIATAN] X.XX.01.1.06.0010 Penatausahaan Arsip Dinamis pada SKPD	
Jumlah Dokumen Penatausahaan Arsip Dinamis pada SKPD	Rp 220,000,000.00
[SUB KEGIATAN] X.XX.01.1.06.0009 Penyelenggaraan Rapat Koordinasi dan Konsultasi SKPD	
Jumlah Laporan Penyelenggaraan Rapat Koordinasi dan Konsultasi SKPD	Rp 2,855,403,604.00
[SUB KEGIATAN] X.XX.01.1.06.0008 Fasilitasi Kunjungan Tamu	
Jumlah Laporan Fasilitasi Kunjungan Tamu	Rp 296,017,700.00
[SUB KEGIATAN] X.XX.01.1.06.0006 Penyediaan Bahan Bacaan dan Peraturan Perundang-Undangan	
Jumlah Dokumen Bahan Bacaan dan Peraturan Perundang-Undangan yang Disediakan	Rp 79,216,800.00
[SUB KEGIATAN] X.XX.01.1.06.0005 Penyediaan Barang Cetakan dan Penggandaan	
Jumlah Paket Barang Cetakan dan Penggandaan yang Disediakan	Rp 3,439,115,619.00
[SUB KEGIATAN] X.XX.01.1.06.0004 Penyediaan Bahan Logistik Kantor	
Jumlah Paket Bahan Logistik Kantor yang Disediakan	Rp 1,317,819,973.00
[SUB KEGIATAN] X.XX.01.1.06.0003 Penyediaan Peralatan Rumah Tangga	
Jumlah Paket Peralatan Rumah Tangga yang Disediakan	Rp 361,932,315.00
[SUB KEGIATAN] X.XX.01.1.06.0002 Penyediaan Peralatan dan Perlengkapan Kantor	
Jumlah Paket Peralatan dan Perlengkapan Kantor yang Disediakan	Rp 2,377,540,345.00
[SUB KEGIATAN] X.XX.01.1.06.0001 Penyediaan Komponen Instalasi Listrik/Penerangan Bangunan Kantor	

Sub Kegiatan	Pagu 2024
Jumlah Paket Komponen Instalasi Listrik/Penerangan Bangunan Kantor yang Disediakan	Rp 141,725,739.00
[KEGIATAN] X.XX.01.1.07 Pengadaan Barang Milik Daerah Penunjang Urusan Pemerintah Daerah	
[SUB KEGIATAN] X.XX.01.1.07.0009 Pengadaan Gedung Kantor atau Bangunan Lainnya	
Jumlah Unit Gedung Kantor atau Bangunan Lainnya yang Disediakan	Rp 1,243,936,464.00
[SUB KEGIATAN] X.XX.01.1.07.0005 Pengadaan Mebel	
Jumlah Paket Mebel yang Disediakan	Rp 2,208,391,308.00
[SUB KEGIATAN] X.XX.01.1.07.0002 Pengadaan Kendaraan Dinas Operasional atau Lapangan	
Jumlah Unit Kendaraan Dinas Operasional atau Lapangan yang Disediakan	Rp 742,773,074.00
[KEGIATAN] X.XX.01.1.08 Penyediaan Jasa Penunjang Urusan Pemerintahan Daerah	
[SUB KEGIATAN] X.XX.01.1.08.0004 Penyediaan Jasa Pelayanan Umum Kantor	
Jumlah Laporan Penyediaan Jasa Pelayanan Umum Kantor yang Disediakan	Rp 4,856,742,262.00
[SUB KEGIATAN] X.XX.01.1.08.0003 Penyediaan Jasa Peralatan dan Perlengkapan Kantor	
Jumlah Laporan Penyediaan Jasa Peralatan dan Perlengkapan Kantor yang Disediakan	Rp 318,187,784.00
[SUB KEGIATAN] X.XX.01.1.08.0002 Penyediaan Jasa Komunikasi, Sumber Daya Air dan Listrik	
Jumlah Laporan Penyediaan Jasa Komunikasi, Sumber Daya Air dan Listrik yang Disediakan	Rp 4,081,045,337.00
[SUB KEGIATAN] X.XX.01.1.08.0001 Penyediaan Jasa Surat Menyurat	
Jumlah Laporan Penyediaan Jasa Surat Menyurat	Rp 49,309,783.00
[KEGIATAN] X.XX.01.1.09 Pemeliharaan Barang Milik Daerah Penunjang Urusan Pemerintahan Daerah	
[TUJUAN] Pertumbuhan PAD	
[SASARAN] Meningkatnya Pendapatan Daerah Melalui Pajak dan Retribusi	
[PROGRAM] X.XX.01 PROGRAM PENUNJANG URUSAN PEMERINTAHAN DAERAH PROVINSI	
[KEGIATAN] X.XX.01.1.04 Administrasi Pendapatan Daerah Kewenangan Perangkat Daerah	
[SUB KEGIATAN] X.XX.01.1.04.0007 Pelaporan Pengelolaan Retribusi Daerah	
Jumlah Laporan Pengelolaan Retribusi Daerah	Rp 151,717,000.00
[SUB KEGIATAN] X.XX.01.1.04.0003 Penyuluhan dan Penyebarluasan Kebijakan Retribusi Daerah	
Jumlah Laporan Hasil Penyuluhan dan Penyebarluasan Kebijakan Retribusi Daerah	Rp 357,454,050.00
[SUB KEGIATAN] X.XX.01.1.04.0002 Analisa dan Pengembangan Retribusi Daerah, serta Penyusunan Kebijakan Retribusi Daerah	
Jumlah Dokumen Hasil Analisis serta Pengembangan Retribusi Daerah dan Kebijakan Retribusi Daerah	Rp 180,072,400.00
[SUB KEGIATAN] X.XX.01.1.04.0001 Perencanaan Pengelolaan Retribusi Daerah	
Jumlah Dokumen Rencana Pengelolaan Retribusi Daerah	Rp 94,430,262.00
[OPD] Badan Kepegawaian dan Korpri	
[URUSAN] KEPEGAWAIAN	
[TUJUAN] 1.Mewujudkan Manajemen ASN yang Profesional	
[SASARAN] Meningkatnya Penilaian Meritrokrasi Pelayanan ASN dalam Unsur pengadaan, pemberhentian, dan sistem informasi kepegawaian	
[PROGRAM] 5.03.02 PROGRAM KEPEGAWAIAN DAERAH	
[KEGIATAN] 5.03.02.1.01 Pengadaan, Pemberhentian dan Informasi Kepegawaian ASN	
[SUB KEGIATAN] 5.03.02.1.01.0002 Penyusunan Rencana Kebutuhan, Jenis dan Jumlah Jabatan untuk Pelaksanaan Pengadaan ASN	
Jumlah Dokumen Hasil Penyusunan Rencana Kebutuhan, Jenis dan Jumlah Jabatan untuk Pelaksanaan Pengadaan ASN	Rp 0.00
[SUB KEGIATAN] 5.03.02.1.01.0011 Pengelolaan Data Kepegawaian	
Jumlah Dokumen Hasil Pengelolaan Data Kepegawaian	Rp 17,819,600.00
[SUB KEGIATAN] 5.03.02.1.01.0010 Pengelolaan Sistem Informasi Kepegawaian	
Jumlah Dokumen Hasil Pengelolaan Sistem Informasi Kepegawaian	Rp 27,345,000.00
[SUB KEGIATAN] 5.03.02.1.01.0008 Fasilitasi Lembaga Profesi ASN	
Jumlah Lembaga Profesi ASN yang Difasilitasi	Rp 38,932,600.00
[SUB KEGIATAN] 5.03.02.1.01.0006 Koordinasi Pelaksanaan Administrasi Pemberhentian	
Jumlah Dokumen Hasil Kegiatan Koordinasi Pelaksanaan Administrasi Pemberhentian	Rp 18,120,000.00
[SUB KEGIATAN] 5.03.02.1.01.0003 Koordinasi dan Fasilitasi Pengadaan PNS dan PPPK	
Jumlah Dokumen Kegiatan Koordinasi dan Fasilitasi Pengadaan PNS dan PPPK	Rp 93,232,500.00
[SASARAN] Meningkatnya Penilaian Meritrokrasi Pelayanan ASN dalam Unsur Pembinaan disiplin dan peningkatan kinerja	
[PROGRAM] 5.03.02 PROGRAM KEPEGAWAIAN DAERAH	
[KEGIATAN] 5.03.02.1.04 Penilaian dan Evaluasi Kinerja Aparatur	
[SUB KEGIATAN] 5.03.02.1.04.0001 Penyusunan Kebijakan Penilaian dan Evaluasi Kinerja Aparatur	
Jumlah Dokumen Hasil Penyusunan Kebijakan Penilaian dan Evaluasi Kinerja Aparatur	Rp 0.00
[SUB KEGIATAN] 5.03.02.1.04.0010 Evaluasi Disiplin ASN	
Jumlah Laporan Hasil Evaluasi Disiplin ASN	Rp 0.00
[SUB KEGIATAN] 5.03.02.1.04.0008 Pengelolaan Penyelesaian Pelanggaran Disiplin ASN	
Jumlah Laporan Hasil Pengelolaan Penyelesaian Pelanggaran Disiplin ASN	Rp 55,190,700.00
[SUB KEGIATAN] 5.03.02.1.04.0007 Pembinaan Disiplin ASN	
Jumlah ASN yang Mendapatkan Pembinaan Kedisiplinan	Rp 74,623,100.00
[SUB KEGIATAN] 5.03.02.1.04.0004 Pengelolaan Pemberian Penghargaan bagi Pegawai	
Jumlah ASN yang Diberikan Penghargaan	Rp 59,081,200.00
[SUB KEGIATAN] 5.03.02.1.04.0002 Pelaksanaan Penilaian dan Evaluasi Kinerja Aparatur	
Jumlah Dokumen Hasil Pelaksanaan Penilaian dan Evaluasi Kinerja Aparatur	Rp 64,337,200.00
[SASARAN] Meningkatnya Penilaian Meritrokrasi Pelayanan ASN dalam Unsur mutasi, rotasi, promosi dan Pengembangan Karier	
[PROGRAM] 5.03.02 PROGRAM KEPEGAWAIAN DAERAH	
[KEGIATAN] 5.03.02.1.02 Mutasi dan Promosi ASN	
[SUB KEGIATAN] 5.03.02.1.02.0003 Pengelolaan Promosi ASN	
Jumlah Dokumen Hasil Pengelolaan Promosi ASN	Rp 409,972,100.00
[SUB KEGIATAN] 5.03.02.1.02.0002 Pengelolaan Kenaikan Pangkat ASN	
Jumlah Pengelolaan Kenaikan Pangkat ASN	Rp 92,185,900.00
[SUB KEGIATAN] 5.03.02.1.02.0001 Pengelolaan Mutasi ASN	

Sub Kegiatan	Pagu 2024
Jumlah Dokumen Hasil Pelaksanaan Mutasi Jabatan Pimpinan Tinggi, Jabatan Administrasi, Jabatan Pelaksana dan Mutasi ASN Antar Daerah	Rp 216,726,300.00
[KEGIATAN] 5.03.02.1.03 Pengembangan Kompetensi ASN	
[SUB KEGIATAN] 5.03.02.1.03.0014 Fasilitasi Pengembangan Karir dalam Jabatan Fungsional	
Jumlah Dokumen Hasil Fasilitasi Pengembangan Karir dalam Jabatan Fungsional	Rp 0.00
[SUB KEGIATAN] 5.03.02.1.03.0002 Pengelolaan Assessment Center	
Jumlah Dokumen Pengelolaan Assessment Center	Rp 172,098,900.00
[SUB KEGIATAN] 5.03.02.1.03.0013 Pembinaan Jabatan Fungsional ASN	
Jumlah Fungsional ASN yang Dibina	Rp 46,905,500.00
[SUB KEGIATAN] 5.03.02.1.03.0004 Pengelolaan Pendidikan Lanjutan ASN	
Jumlah Dokumen Hasil Pendidikan Lanjutan ASN yang Dikelola	Rp 334,369,600.00
[SUB KEGIATAN] 5.03.02.1.03.0001 Peningkatan Kapasitas Kinerja ASN	
Jumlah ASN yang Meningkat Kapasitasnya	Rp 100,000,000.00
[URUSAN] NON URUSAN	
[TUJUAN] 1.PENUNJANG URUSAN PEMERINTAHAN DAERAH PROVINSI	
[SASARAN] Meningkatnya kualitas IKU BKD dan KORPRI Provinsi Kepulauan Riau	
[PROGRAM] X.XX.01 PROGRAM PENUNJANG URUSAN PEMERINTAHAN DAERAH PROVINSI	
[KEGIATAN] X.XX.01.1.01 Perencanaan, Penganggaran, dan Evaluasi Kinerja Perangkat Daerah	
[SUB KEGIATAN] X.XX.01.1.01.0001 Penyusunan Dokumen Perencanaan Perangkat Daerah	
Jumlah Dokumen Perencanaan Perangkat Daerah	Rp 0.00
[SUB KEGIATAN] X.XX.01.1.01.0006 Koordinasi dan Penyusunan Laporan Capaian Kinerja dan Ikhtisar Realisasi Kinerja SKPD	
Jumlah Laporan Capaian Kinerja dan Ikhtisar Realisasi Kinerja SKPD dan Laporan Hasil Koordinasi Penyusunan Laporan Capaian Kinerja dan Ikhtisar Realisasi Kinerja SKPD	Rp 96,225,200.00
[KEGIATAN] X.XX.01.1.02 Administrasi Keuangan Perangkat Daerah	
[SUB KEGIATAN] X.XX.01.1.02.0005 Koordinasi dan Penyusunan Laporan Keuangan Akhir Tahun SKPD	
Jumlah Laporan Keuangan Akhir Tahun SKPD dan Laporan Hasil Koordinasi Penyusunan Laporan Keuangan Akhir Tahun SKPD	Rp 49,081,000.00
[SUB KEGIATAN] X.XX.01.1.02.0002 Penyediaan Administrasi Pelaksanaan Tugas ASN	
Jumlah Dokumen Hasil Penyediaan Administrasi Pelaksanaan Tugas ASN	Rp 468,000,000.00
[SUB KEGIATAN] X.XX.01.1.02.0001 Penyediaan Gaji dan Tunjangan ASN	
Jumlah Orang yang Menerima Gaji dan Tunjangan ASN	Rp 12,387,849,224.00
[KEGIATAN] X.XX.01.1.05 Administrasi Kepegawaian Perangkat Daerah	
[SUB KEGIATAN] X.XX.01.1.05.0002 Pengadaan Pakaian Dinas Beserta Atribut Kelengkapannya	
Jumlah Paket Pakaian Dinas Beserta Atribut Kelengkapan	Rp 0.00
[SUB KEGIATAN] X.XX.01.1.05.0010 Sosialisasi Peraturan Perundang-Undangan	
Jumlah Orang yang Mengikuti Sosialisasi Peraturan Perundang-Undangan	Rp 90,000,000.00
[SUB KEGIATAN] X.XX.01.1.05.0009 Pendidikan dan Pelatihan Pegawai Berdasarkan Tugas dan Fungsi	
Jumlah Pegawai Berdasarkan Tugas dan Fungsi yang Mengikuti Pendidikan dan Pelatihan	Rp 39,519,200.00
[KEGIATAN] X.XX.01.1.06 Administrasi Umum Perangkat Daerah	
[SUB KEGIATAN] X.XX.01.1.06.0010 Penatausahaan Arsip Dinamis pada SKPD	
Jumlah Dokumen Penatausahaan Arsip Dinamis pada SKPD	Rp 0.00
[SUB KEGIATAN] X.XX.01.1.06.0007 Penyediaan Bahan/Material	
Jumlah Paket Bahan/Material yang Disediakan	Rp 15,000,000.00
[SUB KEGIATAN] X.XX.01.1.06.0009 Penyelenggaraan Rapat Koordinasi dan Konsultasi SKPD	
Jumlah Laporan Penyelenggaraan Rapat Koordinasi dan Konsultasi SKPD	Rp 332,702,500.00
[SUB KEGIATAN] X.XX.01.1.06.0008 Fasilitasi Kunjungan Tamu	
Jumlah Laporan Fasilitasi Kunjungan Tamu	Rp 74,300,000.00
[SUB KEGIATAN] X.XX.01.1.06.0005 Penyediaan Barang Cetakan dan Penggandaan	
Jumlah Paket Barang Cetakan dan Penggandaan yang Disediakan	Rp 25,000,000.00
[SUB KEGIATAN] X.XX.01.1.06.0004 Penyediaan Bahan Logistik Kantor	
Jumlah Paket Bahan Logistik Kantor yang Disediakan	Rp 37,445,300.00
[SUB KEGIATAN] X.XX.01.1.06.0003 Penyediaan Peralatan Rumah Tangga	
Jumlah Paket Peralatan Rumah Tangga yang Disediakan	Rp 25,000,000.00
[SUB KEGIATAN] X.XX.01.1.06.0002 Penyediaan Peralatan dan Perlengkapan Kantor	
Jumlah Paket Peralatan dan Perlengkapan Kantor yang Disediakan	Rp 68,975,764.00
[SUB KEGIATAN] X.XX.01.1.06.0001 Penyediaan Komponen Instalasi Listrik/Penerangan Bangunan Kantor	
Jumlah Paket Komponen Instalasi Listrik/Penerangan Bangunan Kantor yang Disediakan	Rp 13,000,000.00
[KEGIATAN] X.XX.01.1.08 Penyediaan Jasa Penunjang Urusan Pemerintahan Daerah	
[SUB KEGIATAN] X.XX.01.1.08.0004 Penyediaan Jasa Pelayanan Umum Kantor	
Jumlah Laporan Penyediaan Jasa Pelayanan Umum Kantor yang Disediakan	Rp 563,777,990.00
[SUB KEGIATAN] X.XX.01.1.08.0003 Penyediaan Jasa Peralatan dan Perlengkapan Kantor	
Jumlah Laporan Penyediaan Jasa Peralatan dan Perlengkapan Kantor yang Disediakan	Rp 48,000,000.00
[SUB KEGIATAN] X.XX.01.1.08.0002 Penyediaan Jasa Komunikasi, Sumber Daya Air dan Listrik	
Jumlah Laporan Penyediaan Jasa Komunikasi, Sumber Daya Air dan Listrik yang Disediakan	Rp 30,000,000.00
[SUB KEGIATAN] X.XX.01.1.08.0001 Penyediaan Jasa Surat Menyurat	
Jumlah Laporan Penyediaan Jasa Surat Menyurat	Rp 25,000,000.00
[KEGIATAN] X.XX.01.1.09 Pemeliharaan Barang Milik Daerah Penunjang Urusan Pemerintahan Daerah	
[SUB KEGIATAN] X.XX.01.1.09.0009 Pemeliharaan/Rehabilitasi Gedung Kantor dan Bangunan Lainnya	
Jumlah Gedung Kantor dan Bangunan Lainnya yang Dipelihara/Direhabilitasi	Rp 20,000,000.00
[SUB KEGIATAN] X.XX.01.1.09.0006 Pemeliharaan Peralatan dan Mesin Lainnya	
Jumlah Peralatan dan Mesin Lainnya yang Dipelihara	Rp 22,500,000.00

Sub Kegiatan	Pagu 2024
[SUB KEGIATAN] X.XX.01.1.09.0001 Penyediaan Jasa Pemeliharaan, Biaya Pemeliharaan dan Pajak Kendaraan Perorangan Dinas atau Kendaraan Dinas Jabatan	
Jumlah Kendaraan Perorangan Dinas atau Kendaraan Dinas Jabatan yang Dipelihara dan Dibayarkan Pajaknya	Rp 298,746,700.00
[OPD] Badan Pengembangan Sumber Daya Manusia Daerah	
[URUSAN] PENDIDIKAN DAN PELATIHAN	
[TUJUAN] Terwujudnya Peningkatan Kompetensi ASN	
[SASARAN] Terwujudnya Program Pelatihan Terakreditasi	
[SASARAN] Meningkatnya ASN yang Mengikuti Pengembangan Kompetensi	
[PROGRAM] 5.04.02 PROGRAM PENGEMBANGAN SUMBER DAYA MANUSIA	
[KEGIATAN] 5.04.02.1.01 Pengembangan Kompetensi Teknis	
[SUB KEGIATAN] 5.04.02.1.01.0001 Penyusunan Kebijakan Teknis dan Rencana Pengembangan Kompetensi Teknis Umum, Inti, dan Pilihan bagi Jabatan Administrasi Penyelenggara Urusan Pemerintahan Konkuren, Perangkat Daerah Penunjang, dan Urusan Pemerintahan Umum	
Jumlah Kebijakan Teknis dan Rencana Pengembangan Kompetensi Teknis Umum, Inti, dan Pilihan bagi Jabatan Administrasi Penyelenggara Urusan Pemerintahan Konkuren, Perangkat Daerah Penunjang, dan Urusan Pemerintahan Umum yang Disusun	Rp 75,000,000.00
[SUB KEGIATAN] 5.04.02.1.01.0002 Penyusunan Standar Perangkat Pembelajaran Pemerintahan Dalam Negeri Kompetensi Teknisumum, Inti, dan Pilihan bagi Jabatan Administrasi Penyelenggara Urusan Pemerintahan Konkuren, Perangkat Daerah Penunjang, dan Urusan Pemerintahan Umum	
Jumlah Standar Perangkat Pembelajaran Pemerintahan Dalam Negeri Kompetensi Teknis umum, Inti, dan Pilihan bagi Jabatan Administrasi Penyelenggara Urusan Pemerintahan Konkuren, Perangkat Daerah Penunjang, dan Urusan Pemerintahan Umum yang Disusun	Rp 75,000,000.00
[SUB KEGIATAN] 5.04.02.1.01.0003 Penyelenggaraan Pengembangan Kompetensi Teknis Umum, Inti, dan Pilihan bagi Jabatan Administrasi Penyelenggara Urusan Pemerintahan Konkuren, Perangkat Daerah Penunjang, dan Urusan Pemerintahan Umum	
Jumlah ASN yang Mengikuti Pengembangan Kompetensi	Rp 345,000,000.00
[SUB KEGIATAN] 5.04.02.1.01.0004 Pembinaan, Pengoordinasian, Fasilitasi, Pemantauan, Evaluasi, dan Pelaporan Pengembangan Kompetensi Teknisumum, Inti, dan Pilihan bagi Jabatan Administrasi Penyelenggara Urusan Pemerintahan Konkuren, Perangkat Daerah Penunjang, dan Urusan Pemerintahan Umum	
Jumlah Dokumen Hasil Pembinaan, Pengoordinasian, Fasilitasi, Pemantauan, Evaluasi, dan Pelaporan Pengembangan Kompetensi	Rp 100,000,000.00
[KEGIATAN] 5.04.02.1.02 Sertifikasi, Kelembagaan, Pengembangan Kompetensi Manajerial dan Fungsional	
[SUB KEGIATAN] 5.04.02.1.02.0001 Penyusunan Kebijakan Teknis dan Rencana Sertifikasi Kompetensi, Pengelolaan Kelembagaan, Tenaga Pengembang Kompetensi, Sumber Belajar, Kerjasama, Pengembangan Kompetensi Pimpinan Daerah, Jabatan Pimpinan Tinggi, Kepemimpinan dan Prajabatan, serta Jabatan Fungsional	
Jumlah Kebijakan Teknis dan Rencana Sertifikasi Kompetensi, Pengelolaan Kelembagaan, dan Pengembangan Kompetensi,	Rp 75,000,000.00
[SUB KEGIATAN] 5.04.02.1.02.0002 Pengelolaan Lembaga Sertifikasi Penyelenggara Pemerintahan Dalam Negeri Provinsi	
Jumlah Dokumen Lembaga Sertifikasi	Rp 75,000,000.00
[SUB KEGIATAN] 5.04.02.1.02.0003 Pelaksanaan Sertifikasi Kompetensi di Lingkungan Pemerintah Provinsi dan Kabupaten/Kota	
Jumlah ASN Provinsi dan Kabupaten/Kota yang Tersertifikasi	Rp 200,000,000.00
[SUB KEGIATAN] 5.04.02.1.02.0004 Pengelolaan Kelembagaan, Tenaga Pengembang Kompetensi, dan Sumber Belajar	
Jumlah Laporan Pengelolaan Kelembagaan, Tenaga Pengembang Kompetensi, dan Sumber Belajar	Rp 75,000,000.00
[SUB KEGIATAN] 5.04.02.1.02.0005 Pelaksanaan Kerja Sama Antar Lembaga	
Jumlah Dokumen Pelaksanaan Kerja Sama Antar Lembaga	Rp 75,000,000.00
[SUB KEGIATAN] 5.04.02.1.02.0006 Penyusunan Standar Perangkat Pembelajaran Pemerintahan Dalam Negeri bagi Pimpinan Daerah, Jabatan Pimpinan Tinggi, dan Jabatan Fungsional	
Jumlah Standar Perangkat Pembelajaran, Pengembangan Kompetensi Pemerintahan Dalam Negeri bagi Pimpinan Daerah, Jabatan Pimpinan Tinggi, dan Jabatan Fungsional yang Disusun	Rp 75,000,000.00
[SUB KEGIATAN] 5.04.02.1.02.0007 Penyelenggaraan Pengembangan Kompetensi bagi Pimpinan Daerah, Jabatan Pimpinan Tinggi, Jabatan Fungsional, Kepemimpinan, dan Prajabatan	
Jumlah ASN yang Mengikuti Pengembangan Kompetensi bagi Pimpinan Daerah, Jabatan Pimpinan Tinggi, Jabatan Fungsional, Kepemimpinan, dan Prajabatan	Rp 487,052,858.00
[SUB KEGIATAN] 5.04.02.1.02.0008 Pembinaan, Pengoordinasian, Fasilitasi, Pemantauan, Evaluasi, dan Pelaporan Pelaksanaan Sertifikasi, Pengelolaan Kelembagaan dan Tenaga Pengembang Kompetensi, Pengelolaan Sumber Belajar, dan Kerja Sama, serta Pengembangan Kompetensi Pimpinan Daerah, Jabatan Pimpinan Tinggi, Kepemimpinan, dan Prajabatan	
Jumlah Dokumen Hasil Pembinaan, Pengoordinasian, Fasilitasi, Pemantauan, Evaluasi, dan Pelaporan Pelaksanaan Sertifikasi, Pengelolaan Kelembagaan dan Tenaga Pengembang Kompetensi, Pengelolaan Sumber Belajar, dan Kerja Sama, serta Pengembangan Kompetensi Pimpinan Daerah, Jabatan Pimpinan Tinggi, Kepemimpinan, dan Prajabatan	Rp 20,000,000.00
[KEGIATAN] 5.04.02.1.03 Pengembangan Kompetensi Pemerintahan Dalam Negeri	
[SUB KEGIATAN] 5.04.02.1.03.0001 Penyelenggaraan Pengembangan Kompetensi Fasilitator atau Pengajar Kompetensi Pemerintahan Dalam Negeri	
Jumlah ASN yang Tersertifikasi Lulus sebagai Fasilitator atau Pengajar Pengembangan Kompetensi Pemerintahan Dalam Negeri	Rp 100,000,000.00
[SUB KEGIATAN] 5.04.02.1.03.0002 Penyelenggaraan Pengembangan Kompetensi Pemerintahan Dalam Negeri	
Jumlah ASN yang Tersertifikasi Lulus Pengembangan Kompetensi Pemerintahan Dalam Negeri	Rp 100,000,000.00
[SUB KEGIATAN] 5.04.02.1.03.0003 Pelaksanaan Sertifikasi Kompetensi Pemerintahan Dalam Negeri	
Jumlah ASN Provinsi dan Kabupaten/Kota yang Tersertifikasi Kompetensi Pemerintahan Dalam Negeri	Rp 100,000,000.00

Sub Kegiatan	Pagu 2024
[SUB KEGIATAN] 5.04.02.1.03.0004 Pengelolaan Lembaga Penyelenggara Pengembangan Kompetensi Pemerintahan Dalam Negeri	
Akreditasi Lembaga Penyelenggara Pengembangan Kompetensi Pemerintahan Dalam Negeri	Rp 50,000,000.00
[SUB KEGIATAN] 5.04.02.1.03.0005 Koordinasi Penyelenggaraan Pengembangan Kompetensi Pemerintahan Dalam Negeri Provinsi	
Laporan Koordinasi Penyelenggaraan Pengembangan Kompetensi Pemerintahan Dalam Negeri Provinsi	Rp 20,000,000.00
[URUSAN] NON URUSAN	
[TUJUAN] Terwujudnya Akuntabilitas Kinerja Badan Pengembangan Sumber Daya Manusia	
[SASARAN] Meningkatnya Ketercapaian IKU Badan Pengembangan Sumber Daya Manusia	
[PROGRAM] X.XX.01 PROGRAM PENUNJANG URUSAN PEMERINTAHAN DAERAH PROVINSI	
[KEGIATAN] X.XX.01.1.01 Perencanaan, Penganggaran, dan Evaluasi Kinerja Perangkat Daerah	
[SUB KEGIATAN] X.XX.01.1.01.0001 Penyusunan Dokumen Perencanaan Perangkat Daerah	
Jumlah Dokumen Perencanaan Perangkat Daerah	Rp 350,000,000.00
[SUB KEGIATAN] X.XX.01.1.01.0006 Koordinasi dan Penyusunan Laporan Capaian Kinerja dan Ikhtisar Realisasi Kinerja SKPD	
Jumlah Laporan Capaian Kinerja dan Ikhtisar Realisasi Kinerja SKPD dan Laporan Hasil Koordinasi Penyusunan Laporan Capaian Kinerja dan Ikhtisar Realisasi Kinerja SKPD	Rp 50,000,000.00
[SUB KEGIATAN] X.XX.01.1.01.0007 Evaluasi Kinerja Perangkat Daerah	
Jumlah Laporan Evaluasi Kinerja Perangkat Daerah	Rp 50,000,000.00
[KEGIATAN] X.XX.01.1.02 Administrasi Keuangan Perangkat Daerah	
[SUB KEGIATAN] X.XX.01.1.02.0001 Penyediaan Gaji dan Tunjangan ASN	
Jumlah Orang yang Menerima Gaji dan Tunjangan ASN	Rp 9,553,287,007.00
[SUB KEGIATAN] X.XX.01.1.02.0002 Penyediaan Administrasi Pelaksanaan Tugas ASN	
Jumlah Dokumen Hasil Penyediaan Administrasi Pelaksanaan Tugas ASN	Rp 260,000,000.00
[SUB KEGIATAN] X.XX.01.1.02.0005 Koordinasi dan Penyusunan Laporan Keuangan Akhir Tahun SKPD	
Jumlah Laporan Keuangan Akhir Tahun SKPD dan Laporan Hasil Koordinasi Penyusunan Laporan Keuangan Akhir Tahun SKPD	Rp 10,000,000.00
[KEGIATAN] X.XX.01.1.03 Administrasi Barang Milik Daerah pada Perangkat Daerah	
[SUB KEGIATAN] X.XX.01.1.03.0001 Penyusunan Perencanaan Kebutuhan Barang Milik Daerah SKPD	
Jumlah Rencana Kebutuhan Barang Milik Daerah SKPD	Rp 5,000,000.00
[SUB KEGIATAN] X.XX.01.1.03.0005 Rekonsiliasi dan Penyusunan Laporan Barang Milik Daerah pada SKPD	
Jumlah Laporan Rekonsiliasi dan Penyusunan Laporan Barang Milik Daerah pada SKPD	Rp 5,000,000.00
[KEGIATAN] X.XX.01.1.04 Administrasi Pendapatan Daerah Kewenangan Perangkat Daerah	
[SUB KEGIATAN] X.XX.01.1.04.0001 Perencanaan Pengelolaan Retribusi Daerah	
Jumlah Dokumen Rencana Pengelolaan Retribusi Daerah	Rp 10,000,000.00
[SUB KEGIATAN] X.XX.01.1.04.0007 Pelaporan Pengelolaan Retribusi Daerah	
Jumlah Laporan Pengelolaan Retribusi Daerah	Rp 10,000,000.00
[KEGIATAN] X.XX.01.1.05 Administrasi Kepegawaian Perangkat Daerah	
[SUB KEGIATAN] X.XX.01.1.05.0002 Pengadaan Pakaian Dinas Beserta Atribut Kelengkapannya	
Jumlah Paket Pakaian Dinas Beserta Atribut Kelengkapan	Rp 45,000,000.00
[SUB KEGIATAN] X.XX.01.1.05.0009 Pendidikan dan Pelatihan Pegawai Berdasarkan Tugas dan Fungsi	
Jumlah Pegawai Berdasarkan Tugas dan Fungsi yang Mengikuti Pendidikan dan Pelatihan	Rp 50,000,000.00
[SUB KEGIATAN] X.XX.01.1.05.0010 Sosialisasi Peraturan Perundang-Undangan	
Jumlah Orang yang Mengikuti Sosialisasi Peraturan Perundang-Undangan	Rp 18,000,000.00
[KEGIATAN] X.XX.01.1.06 Administrasi Umum Perangkat Daerah	
[SUB KEGIATAN] X.XX.01.1.06.0001 Penyediaan Komponen Instalasi Listrik/Penerangan Bangunan Kantor	
Jumlah Paket Komponen Instalasi Listrik/Penerangan Bangunan Kantor yang Disediakan	Rp 10,000,000.00
[SUB KEGIATAN] X.XX.01.1.06.0002 Penyediaan Peralatan dan Perlengkapan Kantor	
Jumlah Paket Peralatan dan Perlengkapan Kantor yang Disediakan	Rp 40,000,000.00
[SUB KEGIATAN] X.XX.01.1.06.0003 Penyediaan Peralatan Rumah Tangga	
Jumlah Paket Peralatan Rumah Tangga yang Disediakan	Rp 10,000,000.00
[SUB KEGIATAN] X.XX.01.1.06.0004 Penyediaan Bahan Logistik Kantor	
Jumlah Paket Bahan Logistik Kantor yang Disediakan	Rp 75,000,000.00
[SUB KEGIATAN] X.XX.01.1.06.0005 Penyediaan Barang Cetakan dan Penggandaan	
Jumlah Paket Barang Cetakan dan Penggandaan yang Disediakan	Rp 20,000,000.00
[SUB KEGIATAN] X.XX.01.1.06.0008 Fasilitasi Kunjungan Tamu	
Jumlah Laporan Fasilitasi Kunjungan Tamu	Rp 30,000,000.00
[SUB KEGIATAN] X.XX.01.1.06.0009 Penyelenggaraan Rapat Koordinasi dan Konsultasi SKPD	
Jumlah Laporan Penyelenggaraan Rapat Koordinasi dan Konsultasi SKPD	Rp 500,000,000.00
[KEGIATAN] X.XX.01.1.07 Pengadaan Barang Milik Daerah Penunjang Urusan Pemerintah Daerah	
[SUB KEGIATAN] X.XX.01.1.07.0001 Pengadaan Kendaraan Perorangan Dinas atau Kendaraan Dinas Jabatan	
Jumlah Unit Kendaraan Perorangan Dinas atau Kendaraan Dinas Jabatan yang Disediakan	Rp 30,000,000.00
[SUB KEGIATAN] X.XX.01.1.07.0005 Pengadaan Mebel	
Jumlah Paket Mebel yang Disediakan	Rp 90,000,000.00
[SUB KEGIATAN] X.XX.01.1.07.0006 Pengadaan Peralatan dan Mesin Lainnya	
Jumlah Unit Peralatan dan Mesin Lainnya yang Disediakan	Rp 86,000,000.00
[SUB KEGIATAN] X.XX.01.1.07.0008 Pengadaan Aset Tak Berwujud	
Jumlah Unit Aset Tak Berwujud yang Disediakan	Rp 10,000,000.00
[SUB KEGIATAN] X.XX.01.1.07.0010 Pengadaan Sarana dan Prasarana Gedung Kantor atau Bangunan Lainnya	
Jumlah Unit Sarana dan Prasarana Gedung Kantor atau Bangunan Lainnya yang Disediakan	Rp 140,000,000.00
[SUB KEGIATAN] X.XX.01.1.07.0011 Pengadaan Sarana dan Prasarana Pendukung Gedung Kantor atau Bangunan Lainnya	
Jumlah Unit Sarana dan Prasarana Pendukung Gedung Kantor atau Bangunan Lainnya yang Disediakan	Rp 50,000,000.00
[KEGIATAN] X.XX.01.1.08 Penyediaan Jasa Penunjang Urusan Pemerintahan Daerah	
[SUB KEGIATAN] X.XX.01.1.08.0002 Penyediaan Jasa Komunikasi, Sumber Daya Air dan Listrik	
Jumlah Laporan Penyediaan Jasa Komunikasi, Sumber Daya Air dan Listrik yang Disediakan	Rp 50,000,000.00

Sub Kegiatan	Pagu 2024
[SUB KEGIATAN] X.XX.01.1.08.0003 Penyediaan Jasa Peralatan dan Perlengkapan Kantor	
Jumlah Laporan Penyediaan Jasa Peralatan dan Perlengkapan Kantor yang Disediakan	Rp 50,000,000.00
[SUB KEGIATAN] X.XX.01.1.08.0004 Penyediaan Jasa Pelayanan Umum Kantor	
Jumlah Laporan Penyediaan Jasa Pelayanan Umum Kantor yang Disediakan	Rp 850,000,000.00
[KEGIATAN] X.XX.01.1.09 Pemeliharaan Barang Milik Daerah Penunjang Urusan Pemerintahan Daerah	
[SUB KEGIATAN] X.XX.01.1.09.0001 Penyediaan Jasa Pemeliharaan, Biaya Pemeliharaan dan Pajak Kendaraan Perorangan Dinas atau Kendaraan Dinas Jabatan	
Jumlah Kendaraan Perorangan Dinas atau Kendaraan Dinas Jabatan yang Dipelihara dan Dibayarkan Pajaknya	Rp 190,000,000.00
[SUB KEGIATAN] X.XX.01.1.09.0005 Pemeliharaan Mebel	
Jumlah Mebel yang Dipelihara	Rp 10,000,000.00
[SUB KEGIATAN] X.XX.01.1.09.0006 Pemeliharaan Peralatan dan Mesin Lainnya	
Jumlah Peralatan dan Mesin Lainnya yang Dipelihara	Rp 10,000,000.00
[SUB KEGIATAN] X.XX.01.1.09.0008 Pemeliharaan Aset Tak Berwujud	
Jumlah Aset Tak Berwujud yang Dipelihara	Rp 10,000,000.00
[SUB KEGIATAN] X.XX.01.1.09.0009 Pemeliharaan/Rehabilitasi Gedung Kantor dan Bangunan Lainnya	
Jumlah Gedung Kantor dan Bangunan Lainnya yang Dipelihara/Direhabilitasi	Rp 100,000,000.00
[SUB KEGIATAN] X.XX.01.1.09.0010 Pemeliharaan/Rehabilitasi Sarana dan Prasarana Gedung Kantor atau Bangunan Lainnya	
Jumlah Sarana dan Prasarana Gedung Kantor atau Bangunan Lainnya yang Dipelihara/Direhabilitasi	Rp 50,000,000.00
[SUB KEGIATAN] X.XX.01.1.09.0011 Pemeliharaan/Rehabilitasi Sarana dan Prasarana Pendukung Gedung Kantor atau Bangunan Lainnya	
Jumlah Sarana dan Prasarana Pendukung Gedung Kantor atau Bangunan Lainnya yang Dipelihara/Direhabilitasi	Rp 50,000,000.00
[OPD] Badan Pengelola Perbatasan Daerah	
[URUSAN] PENGELOLAAN PERBATASAN	
[TUJUAN] Terwujudnya Kawasan Perbatasan Sebagai Beranda Terdepan yang Berdaulat melalui pembangunan Infrastruktur dan Pengintegrasian antar Pulau	
[SASARAN] Meningkatnya program pembangunan di wilayah perbatasan melalui Fungsi koordinasi,Sinkronisasi dan Integrasi antar lembaga	
[PROGRAM] 5.06.02 PROGRAM PENGELOLAAN PERBATASAN	
[KEGIATAN] 5.06.02.1.01 Perencanaan dan Fasilitasi Kerja Sama	
[SUB KEGIATAN] 5.06.02.1.01.0002 Penyusunan Rencana Aksi Pembangunan Kawasan Perbatasan	
Jumlah Rencana Aksi Pembangunan Kawasan Perbatasan yang Disusun	Rp 125,000,000.00
[SUB KEGIATAN] 5.06.02.1.01.0001 Koordinasi, Integrasi, dan Sinkronisasi Kebijakan Otonomi Daerah	
Jumlah Dokumen Hasil Koordinasi, Integrasi, dan Sinkronisasi Kebijakan Otonomi Daerah	Rp 155,000,000.00
[KEGIATAN] 5.06.02.1.02 Pelaksanaan Kewilayahan Perbatasan	
[SUB KEGIATAN] 5.06.02.1.02.0004 Inventarisasi Potensi Sumber Daya untuk Pengusulan Penetapan Zona Pengembangan Ekonomi, Sosial Budaya, Lingkungan Hidup, dan Zona Lainnya di Kawasan Perbatasan	
Jumlah Dokumen Hasil Inventarisasi Potensi Sumber Daya untuk Pengusulan Penetapan Zona Pengembangan Ekonomi, Sosial Budaya, Lingkungan Hidup, dan Zona Lainnya di Kawasan Perbatasan	Rp 70,000,000.00
[SUB KEGIATAN] 5.06.02.1.02.0003 Fasilitasi Penegasan, Pemeliharaan, dan Pengamanan Batas Wilayah Negara	
Jumlah Dokumen Hasil Fasilitasi Penegasan, Pemeliharaan, dan Pengamanan Batas Wilayah Negara	Rp 70,000,000.00
[SUB KEGIATAN] 5.06.02.1.02.0002 Koordinasi, Integrasi, dan Sinkronisasi Pemanfaatan Kawasan Perbatasan	
Jumlah Dokumen Hasil Koordinasi, Integrasi, dan Sinkronisasi Pemanfaatan Kawasan Perbatasan	Rp 70,000,000.00
[SUB KEGIATAN] 5.06.02.1.02.0001 Koordinasi, Integrasi, dan Sinkronisasi Pembangunan Kawasan Perbatasan	
Jumlah Dokumen Hasil Koordinasi, Integrasi, dan Sinkronisasi Pembangunan Kawasan Perbatasaan	Rp 85,000,000.00
[KEGIATAN] 5.06.02.1.03 Monitoring dan Evaluasi	
[SUB KEGIATAN] 5.06.02.1.03.0003 Pengawasan Pelaksanaan Pembangunan Kawasan Perbatasan oleh Pemerintah Daerah Kabupaten/Kota	
Jumlah Laporan Hasil Pengawasan Pelaksanaan Pembangunan Kawasan Perbatasan oleh Pemerintah Daerah Kabupaten/Kota	Rp 70,000,000.00
[SUB KEGIATAN] 5.06.02.1.03.0002 Pelaporan Pelaksanaan Pembangunan Kawasan Perbatasan	
Jumlah Laporan Pembangunan Kawasan Perbatasan	Rp 80,000,000.00
[SUB KEGIATAN] 5.06.02.1.03.0001 Pengendalian dan Pengawasan serta Evaluasi Pelaksanaan Pembangunan Kawasan Perbatasan	
Jumlah Dokumen Hasil Pengendalian dan Pengawasan serta Evaluasi Pelaksanaan Pembangunan Kawasan Perbatasan	Rp 85,000,000.00
[URUSAN] NON URUSAN	
[TUJUAN] Nilai SAKIP Badan Pengelola Perbatasan Daerah Provinsi Kepulauan Riau	
[SASARAN] Meningkatnya Ketercapaian IKU Badan Pengelola Perbatasan Daerah Provinsi Kepulauan Riau	
[PROGRAM] X.XX.01 PROGRAM PENUNJANG URUSAN PEMERINTAHAN DAERAH PROVINSI	
[KEGIATAN] X.XX.01.1.01 Perencanaan, Penganggaran, dan Evaluasi Kinerja Perangkat Daerah	
[SUB KEGIATAN] X.XX.01.1.01.0006 Koordinasi dan Penyusunan Laporan Capaian Kinerja dan Ikhtisar Realisasi Kinerja SKPD	
Jumlah Laporan Capaian Kinerja dan Ikhtisar Realisasi Kinerja SKPD dan Laporan Hasil Koordinasi Penyusunan Laporan Capaian Kinerja dan Ikhtisar Realisasi Kinerja SKPD	Rp 80,174,500.00
[SUB KEGIATAN] X.XX.01.1.01.0001 Penyusunan Dokumen Perencanaan Perangkat Daerah	
Jumlah Dokumen Perencanaan Perangkat Daerah	Rp 131,892,800.00
[KEGIATAN] X.XX.01.1.02 Administrasi Keuangan Perangkat Daerah	
[SUB KEGIATAN] X.XX.01.1.02.0002 Penyediaan Administrasi Pelaksanaan Tugas ASN	
Jumlah Dokumen Hasil Penyediaan Administrasi Pelaksanaan Tugas ASN	Rp 263,880,000.00
[SUB KEGIATAN] X.XX.01.1.02.0001 Penyediaan Gaji dan Tunjangan ASN	
Jumlah Orang yang Menerima Gaji dan Tunjangan ASN	Rp 5,850,556,793.00
[KEGIATAN] X.XX.01.1.05 Administrasi Kepegawaian Perangkat Daerah	
[SUB KEGIATAN] X.XX.01.1.05.0009 Pendidikan dan Pelatihan Pegawai Berdasarkan Tugas dan Fungsi	
Jumlah Pegawai Berdasarkan Tugas dan Fungsi yang Mengikuti Pendidikan dan Pelatihan	Rp 0.00

Sub Kegiatan	Pagu 2024
[SUB KEGIATAN] X.XX.01.1.05.0002 Pengadaan Pakaian Dinas Beserta Atribut Kelengkapannya	
Jumlah Paket Pakaian Dinas Beserta Atribut Kelengkapan	Rp 50,000,000.00
[KEGIATAN] X.XX.01.1.06 Administrasi Umum Perangkat Daerah	
[SUB KEGIATAN] X.XX.01.1.06.0009 Penyelenggaraan Rapat Koordinasi dan Konsultasi SKPD	
Jumlah Laporan Penyelenggaraan Rapat Koordinasi dan Konsultasi SKPD	Rp 398,000,000.00
[SUB KEGIATAN] X.XX.01.1.06.0008 Fasilitasi Kunjungan Tamu	
Jumlah Laporan Fasilitasi Kunjungan Tamu	Rp 15,490,400.00
[SUB KEGIATAN] X.XX.01.1.06.0006 Penyediaan Bahan Bacaan dan Peraturan Perundang-Undangan	
Jumlah Dokumen Bahan Bacaan dan Peraturan Perundang-Undangan yang Disediakan	Rp 24,000,000.00
[SUB KEGIATAN] X.XX.01.1.06.0005 Penyediaan Barang Cetakan dan Penggandaan	
Jumlah Paket Barang Cetakan dan Penggandaan yang Disediakan	Rp 118,895,700.00
[SUB KEGIATAN] X.XX.01.1.06.0004 Penyediaan Bahan Logistik Kantor	
Jumlah Paket Bahan Logistik Kantor yang Disediakan	Rp 65,731,843.00
[SUB KEGIATAN] X.XX.01.1.06.0003 Penyediaan Peralatan Rumah Tangga	
Jumlah Paket Peralatan Rumah Tangga yang Disediakan	Rp 77,983,535.00
[SUB KEGIATAN] X.XX.01.1.06.0002 Penyediaan Peralatan dan Perlengkapan Kantor	
Jumlah Paket Peralatan dan Perlengkapan Kantor yang Disediakan	Rp 40,000,000.00
[SUB KEGIATAN] X.XX.01.1.06.0001 Penyediaan Komponen Instalasi Listrik/Penerangan Bangunan Kantor	
Jumlah Paket Komponen Instalasi Listrik/Penerangan Bangunan Kantor yang Disediakan	Rp 2,000,000.00
[KEGIATAN] X.XX.01.1.07 Pengadaan Barang Milik Daerah Penunjang Urusan Pemerintah Daerah	
[SUB KEGIATAN] X.XX.01.1.07.0005 Pengadaan Mebel	
Jumlah Paket Mebel yang Disediakan	Rp 206,278,479.00
[SUB KEGIATAN] X.XX.01.1.07.0006 Pengadaan Peralatan dan Mesin Lainnya	
Jumlah Unit Peralatan dan Mesin Lainnya yang Disediakan	Rp 288,953,200.00
[SUB KEGIATAN] X.XX.01.1.07.0002 Pengadaan Kendaraan Dinas Operasional atau Lapangan	
Jumlah Unit Kendaraan Dinas Operasional atau Lapangan yang Disediakan	Rp 45,549,000.00
[SUB KEGIATAN] X.XX.01.1.07.0001 Pengadaan Kendaraan Perorangan Dinas atau Kendaraan Dinas Jabatan	
Jumlah Unit Kendaraan Perorangan Dinas atau Kendaraan Dinas Jabatan yang Disediakan	Rp 0.00
[KEGIATAN] X.XX.01.1.08 Penyediaan Jasa Penunjang Urusan Pemerintahan Daerah	
[SUB KEGIATAN] X.XX.01.1.08.0004 Penyediaan Jasa Pelayanan Umum Kantor	
Jumlah Laporan Penyediaan Jasa Pelayanan Umum Kantor yang Disediakan	Rp 950,000,000.00
[SUB KEGIATAN] X.XX.01.1.08.0003 Penyediaan Jasa Peralatan dan Perlengkapan Kantor	
Jumlah Laporan Penyediaan Jasa Peralatan dan Perlengkapan Kantor yang Disediakan	Rp 150,000,000.00
[SUB KEGIATAN] X.XX.01.1.08.0002 Penyediaan Jasa Komunikasi, Sumber Daya Air dan Listrik	
Jumlah Laporan Penyediaan Jasa Komunikasi, Sumber Daya Air dan Listrik yang Disediakan	Rp 3,000,000.00
[SUB KEGIATAN] X.XX.01.1.08.0001 Penyediaan Jasa Surat Menyurat	
Jumlah Laporan Penyediaan Jasa Surat Menyurat	Rp 3,000,000.00
[KEGIATAN] X.XX.01.1.09 Pemeliharaan Barang Milik Daerah Penunjang Urusan Pemerintahan Daerah	
[SUB KEGIATAN] X.XX.01.1.09.0006 Pemeliharaan Peralatan dan Mesin Lainnya	
Jumlah Peralatan dan Mesin Lainnya yang Dipelihara	Rp 20,000,000.00
[SUB KEGIATAN] X.XX.01.1.09.0002 Penyediaan Jasa Pemeliharaan, Biaya Pemeliharaan, Pajak dan Perizinan Kendaraan Dinas Operasional atau Lapangan	
Jumlah Kendaraan Dinas Operasional atau Lapangan yang Dipelihara dan Dibayarkan Pajak dan Perizinannya	Rp 120,000,000.00
[SUB KEGIATAN] X.XX.01.1.09.0001 Penyediaan Jasa Pemeliharaan, Biaya Pemeliharaan dan Pajak Kendaraan Perorangan Dinas atau Kendaraan Dinas Jabatan	
Jumlah Kendaraan Perorangan Dinas atau Kendaraan Dinas Jabatan yang Dipelihara dan Dibayarkan Pajaknya	Rp 120,000,000.00
[OPD] Badan Penghubung Daerah	
[URUSAN] PENGELOLAAN PENGHUBUNG	
[TUJUAN] Meningkatnya Kualitas Layanan Badan Penghubung Daerah	
[SASARAN] Tata Kelola Pemerintahan yang Bersih, Kuat, dan Antisipatif	
[PROGRAM] 5.07.02 PROGRAM PELAYANAN PENGHUBUNG	
[KEGIATAN] 5.07.02.1.01 Pelaksanaan Pelayanan Penghubung	
[SUB KEGIATAN] 5.07.02.1.01.0005 Koordinasi dan Sinkronisasi Pelaksanaan Pelayanan Penghubung	
Jumlah Laporan Hasil Koordinasi dan Sinkronisasi Pelaksanaan Pelayanan Penghubung	Rp 2,821,048,560.00
[SUB KEGIATAN] 5.07.02.1.01.0003 Peningkatan Fasilitasi Promosi Produk Unggulan dan Pelestarian Seni Budaya	
Jumlah Laporan Hasil Promosi Produk Unggulan dan Pelestarian Seni Budaya yang Ditingkatkan	Rp 1,080,200,000.00
[SUB KEGIATAN] 5.07.02.1.01.0002 Pelayanan Kelembagaan Aparatur dan Masyarakat	
Jumlah Laporan Hasil Pelayanan Kelembagaan Aparatur dan Masyarakat	Rp 1,234,586,195.00
[SUB KEGIATAN] 5.07.02.1.01.0001 Peningkatan Kualitas Pelayanan Publik bagi Aparatur dan Masyarakat	
Jumlah Laporan Hasil Kualitas Pelayanan Publik bagi Aparatur dan Masyarakat yang Ditingkatkan	Rp 1,840,791,836.00
[URUSAN] NON URUSAN	
[TUJUAN] Terwujudnya Akuntabilitas Kinerja Badan Penghubung Daerah	
[SASARAN] Meningkatnya Ketercapaian IKU Badan Penghubung Daerah	
[PROGRAM] X.XX.01 PROGRAM PENUNJANG URUSAN PEMERINTAHAN DAERAH PROVINSI	
[KEGIATAN] X.XX.01.1.01 Perencanaan, Penganggaran, dan Evaluasi Kinerja Perangkat Daerah	
[SUB KEGIATAN] X.XX.01.1.01.0007 Evaluasi Kinerja Perangkat Daerah	
Jumlah Laporan Evaluasi Kinerja Perangkat Daerah	Rp 25,000,000.00
[SUB KEGIATAN] X.XX.01.1.01.0006 Koordinasi dan Penyusunan Laporan Capaian Kinerja dan Ikhtisar Realisasi Kinerja SKPD	
Jumlah Laporan Capaian Kinerja dan Ikhtisar Realisasi Kinerja SKPD dan Laporan Hasil Koordinasi Penyusunan Laporan Capaian Kinerja dan Ikhtisar Realisasi Kinerja SKPD	Rp 176,516,000.00

Sub Kegiatan	Pagu 2024
[SUB KEGIATAN] X.XX.01.1.01.0002 Koordinasi dan Penyusunan Dokumen RKA- SKPD	
Jumlah Dokumen RKA-SKPD dan Laporan Hasil Koordinasi Penyusunan Dokumen RKA-SKPD	Rp 142,376,000.00
[SUB KEGIATAN] X.XX.01.1.01.0001 Penyusunan Dokumen Perencanaan Perangkat Daerah	
Jumlah Dokumen Perencanaan Perangkat Daerah	Rp 25,000,000.00
[KEGIATAN] X.XX.01.1.02 Administrasi Keuangan Perangkat Daerah	
[SUB KEGIATAN] X.XX.01.1.02.0005 Koordinasi dan Penyusunan Laporan Keuangan Akhir Tahun SKPD	
Jumlah Laporan Keuangan Akhir Tahun SKPD dan Laporan Hasil Koordinasi Penyusunan Laporan Keuangan Akhir Tahun SKPD	Rp 35,000,000.00
[SUB KEGIATAN] X.XX.01.1.02.0002 Penyediaan Administrasi Pelaksanaan Tugas ASN	
Jumlah Dokumen Hasil Penyediaan Administrasi Pelaksanaan Tugas ASN	Rp 199,821,510.00
[SUB KEGIATAN] X.XX.01.1.02.0001 Penyediaan Gaji dan Tunjangan ASN	
Jumlah Orang yang Menerima Gaji dan Tunjangan ASN	Rp 3,063,066,799.00
[KEGIATAN] X.XX.01.1.05 Administrasi Kepegawaian Perangkat Daerah	
[SUB KEGIATAN] X.XX.01.1.05.0009 Pendidikan dan Pelatihan Pegawai Berdasarkan Tugas dan Fungsi	
Jumlah Pegawai Berdasarkan Tugas dan Fungsi yang Mengikuti Pendidikan dan Pelatihan	Rp 100,000,000.00
[SUB KEGIATAN] X.XX.01.1.05.0002 Pengadaan Pakaian Dinas Beserta Atribut Kelengkapannya	
Jumlah Paket Pakaian Dinas Beserta Atribut Kelengkapan	Rp 150,000,000.00
[KEGIATAN] X.XX.01.1.06 Administrasi Umum Perangkat Daerah	
[SUB KEGIATAN] X.XX.01.1.06.0009 Penyelenggaraan Rapat Koordinasi dan Konsultasi SKPD	
Jumlah Laporan Penyelenggaraan Rapat Koordinasi dan Konsultasi SKPD	Rp 56,951,066.00
[SUB KEGIATAN] X.XX.01.1.06.0008 Fasilitasi Kunjungan Tamu	
Jumlah Laporan Fasilitasi Kunjungan Tamu	Rp 35,000,000.00
[SUB KEGIATAN] X.XX.01.1.06.0004 Penyediaan Bahan Logistik Kantor	
Jumlah Paket Bahan Logistik Kantor yang Disediakan	Rp 75,000,000.00
[SUB KEGIATAN] X.XX.01.1.06.0003 Penyediaan Peralatan Rumah Tangga	
Jumlah Paket Peralatan Rumah Tangga yang Disediakan	Rp 200,000,000.00
[SUB KEGIATAN] X.XX.01.1.06.0002 Penyediaan Peralatan dan Perlengkapan Kantor	
Jumlah Paket Peralatan dan Perlengkapan Kantor yang Disediakan	Rp 80,000,000.00
[KEGIATAN] X.XX.01.1.07 Pengadaan Barang Milik Daerah Penunjang Urusan Pemerintah Daerah	
[SUB KEGIATAN] X.XX.01.1.07.0005 Pengadaan Mebel	
Jumlah Paket Mebel yang Disediakan	Rp 199,800,000.00
[SUB KEGIATAN] X.XX.01.1.07.0002 Pengadaan Kendaraan Dinas Operasional atau Lapangan	
Jumlah Unit Kendaraan Dinas Operasional atau Lapangan yang Disediakan	Rp 1,990,000,000.00
[KEGIATAN] X.XX.01.1.08 Penyediaan Jasa Penunjang Urusan Pemerintahan Daerah	
[SUB KEGIATAN] X.XX.01.1.08.0004 Penyediaan Jasa Pelayanan Umum Kantor	
Jumlah Laporan Penyediaan Jasa Pelayanan Umum Kantor yang Disediakan	Rp 1,430,209,510.00
[SUB KEGIATAN] X.XX.01.1.08.0003 Penyediaan Jasa Peralatan dan Perlengkapan Kantor	
Jumlah Laporan Penyediaan Jasa Peralatan dan Perlengkapan Kantor yang Disediakan	Rp 200,000,000.00
[SUB KEGIATAN] X.XX.01.1.08.0002 Penyediaan Jasa Komunikasi, Sumber Daya Air dan Listrik	
Jumlah Laporan Penyediaan Jasa Komunikasi, Sumber Daya Air dan Listrik yang Disediakan	Rp 878,070,185.00
[KEGIATAN] X.XX.01.1.09 Pemeliharaan Barang Milik Daerah Penunjang Urusan Pemerintahan Daerah	
[SUB KEGIATAN] X.XX.01.1.09.0009 Pemeliharaan/Rehabilitasi Gedung Kantor dan Bangunan Lainnya	
Jumlah Gedung Kantor dan Bangunan Lainnya yang Dipelihara/Direhabilitasi	Rp 1,133,574,947.00
[SUB KEGIATAN] X.XX.01.1.09.0006 Pemeliharaan Peralatan dan Mesin Lainnya	
Jumlah Peralatan dan Mesin Lainnya yang Dipelihara	Rp 500,000,000.00
[SUB KEGIATAN] X.XX.01.1.09.0005 Pemeliharaan Mebel	
Jumlah Mebel yang Dipelihara	Rp 0.00
[SUB KEGIATAN] X.XX.01.1.09.0002 Penyediaan Jasa Pemeliharaan, Biaya Pemeliharaan, Pajak dan Perizinan Kendaraan Dinas Operasional atau Lapangan	
Jumlah Kendaraan Dinas Operasional atau Lapangan yang Dipelihara dan Dibayarkan Pajak dan Perizinannya	Rp 880,550,590.00
[OPD] Inspektorat	
[URUSAN] INSPEKTORAT DAERAH	
[TUJUAN] Mewujudkan Pembinaan dan Pengawasan yang Efektif untuk Memberikan Nilai Tambah dalam Peningkatan Kualitas Tata Kelola Pemerintahan	
[SASARAN] Meningkatnya Pengawasan atas Celah Pengendalian dan Risiko Kecurangan	
[PROGRAM] 6.01.02 PROGRAM PENYELENGGARAAN PENGAWASAN	
[KEGIATAN] 6.01.02.1.01 Penyelenggaraan Pengawasan Internal	
[SUB KEGIATAN] 6.01.02.1.01.0007 Monitoring dan Evaluasi Tindak Lanjut Hasil Pemeriksaan BPK RI dan Tindak Lanjut Hasil Pemeriksaan APIP	
Jumlah Dokumen Hasil Monitoring dan Evaluasi Tindak Lanjut Hasil Pemeriksaan BPK RI dan Tindak Lanjut Hasil Pemeriksaan APIP	Rp 600,000,000.00
[SUB KEGIATAN] 6.01.02.1.01.0006 Kerjasama Pengawasan Internal	
Jumlah Kesepakatan Pengawasan Internal yang Terbentuk	Rp 1,239,276,588.00
[SUB KEGIATAN] 6.01.02.1.01.0005 Pengawasan Umum dan Teknis Kabupaten/Kota	
Jumlah Laporan Hasil Pengawasan Umum dan Teknis Kabupaten/Kota	Rp 1,100,323,500.00
[SUB KEGIATAN] 6.01.02.1.01.0004 Reviu Laporan Keuangan	
Jumlah Laporan Hasil Reviu Laporan Keuangan	Rp 106,435,000.00
[SUB KEGIATAN] 6.01.02.1.01.0003 Reviu Laporan Kinerja	
Jumlah Laporan Hasil Reviu Laporan Kinerja	Rp 30,039,736.00
[SUB KEGIATAN] 6.01.02.1.01.0002 Pengawasan Keuangan Pemerintah Daerah	
Jumlah Laporan Hasil Pengawasan Keuangan Pemerintah Daerah	Rp 656,678,000.00
[SUB KEGIATAN] 6.01.02.1.01.0001 Pengawasan Kinerja Pemerintah Daerah	

Sub Kegiatan	Pagu 2024
Jumlah Laporan Hasil Pengawasan Kinerja Pemerintah Daerah	Rp 615,574,480.00
[KEGIATAN] 6.01.02.1.02 Penyelenggaraan Pengawasan dengan Tujuan Tertentu	
[SUB KEGIATAN] 6.01.02.1.02.0002 Pengawasan dengan Tujuan Tertentu	
Jumlah Laporan Hasil Pengawasan dengan Tujuan Tertentu	Rp 878,692,476.00
[SUB KEGIATAN] 6.01.02.1.02.0001 Penanganan Penyelesaian Kerugian Negara/Daerah	
Jumlah Laporan Penyelesaian Kerugian Negara/Daerah yang Ditangani	Rp 75,000,000.00
[SASARAN] Meningkatnya Peran Consulting Inspektorat Dalam Pencegahan Korupsi di Lingkungan Pemerintah Provinsi Kepulauan Riau	
[PROGRAM] 6.01.03 PROGRAM PERUMUSAN KEBIJAKAN, PENDAMPINGAN DAN ASISTENSI	
[KEGIATAN] 6.01.03.1.01 Perumusan Kebijakan Teknis di Bidang Pengawasan dan Fasilitasi Pengawasan	
[SUB KEGIATAN] 6.01.03.1.01.0002 Perumusan Kebijakan Teknis di Bidang Fasilitasi Pengawasan	
Jumlah Rekomendasi Kebijakan Teknis di Bidang Fasilitasi Pengawasan yang Disusun	Rp 421,897,000.00
[SUB KEGIATAN] 6.01.03.1.01.0001 Perumusan Kebijakan Teknis di Bidang Pengawasan	
Jumlah Rekomendasi Kebijakan Teknis di Bidang Pengawasan yang Disusun	Rp 403,186,000.00
[KEGIATAN] 6.01.03.1.02 Pendampingan dan Asistensi	
[SUB KEGIATAN] 6.01.03.1.02.0004 Pendampingan, Asistensi dan Verifikasi Penegakan Integritas	
Jumlah Perangkat Daerah yang Dilakukan Pendampingan, Asistensi dan Verifikasi Penegakan Integritas	Rp 217,283,040.00
[SUB KEGIATAN] 6.01.03.1.02.0003 Koordinasi, Monitoring dan Evaluasi serta Verifikasi Pencegahan dan Pemberantasan Korupsi	
Jumlah Kegiatan Koordinasi, Monitoring dan Evaluasi serta Verifikasi Pencegahan dan Pemberantasan Korupsi	Rp 454,120,000.00
[SUB KEGIATAN] 6.01.03.1.02.0002 Pendampingan, Asistensi, Verifikasi, dan Penilaian Reformasi Birokrasi	
Jumlah Perangkat Daerah yang Dilakukan Pendampingan, Asistensi, Verifikasi, dan Penilaian Reformasi Birokrasi	Rp 153,260,960.00
[SUB KEGIATAN] 6.01.03.1.02.0001 Pendampingan dan Asistensi Urusan Pemerintahan Daerah	
Jumlah Perangkat Daerah yang Dilakukan Pendampingan dan Asistensi Urusan Pemerintahan Daerah	Rp 268,841,920.00
[URUSAN] NON URUSAN	
[TUJUAN] Mewujudkan Pembinaan dan Pengawasan yang Efektif untuk Memberikan Nilai Tambah dalam Peningkatan Kualitas Tata Kelola Pemerintahan	
[SASARAN] Penguatan Kelembagaan Inspektorat Daerah Sesuai Tugas dan Fungsi	
[PROGRAM] X.XX.01 PROGRAM PENUNJANG URUSAN PEMERINTAHAN DAERAH PROVINSI	
[KEGIATAN] X.XX.01.1.01 Perencanaan, Penganggaran, dan Evaluasi Kinerja Perangkat Daerah	
[SUB KEGIATAN] X.XX.01.1.01.0007 Evaluasi Kinerja Perangkat Daerah	
Jumlah Laporan Evaluasi Kinerja Perangkat Daerah	Rp 70,426,200.00
[SUB KEGIATAN] X.XX.01.1.01.0001 Penyusunan Dokumen Perencanaan Perangkat Daerah	
Jumlah Dokumen Perencanaan Perangkat Daerah	Rp 121,315,100.00
[KEGIATAN] X.XX.01.1.02 Administrasi Keuangan Perangkat Daerah	
[SUB KEGIATAN] X.XX.01.1.02.0005 Koordinasi dan Penyusunan Laporan Keuangan Akhir Tahun SKPD	
Jumlah Laporan Keuangan Akhir Tahun SKPD dan Laporan Hasil Koordinasi Penyusunan Laporan Keuangan Akhir Tahun SKPD	Rp 194,135,352.00
[SUB KEGIATAN] X.XX.01.1.02.0002 Penyediaan Administrasi Pelaksanaan Tugas ASN	
Jumlah Dokumen Hasil Penyediaan Administrasi Pelaksanaan Tugas ASN	Rp 462,816,000.00
[SUB KEGIATAN] X.XX.01.1.02.0001 Penyediaan Gaji dan Tunjangan ASN	
Jumlah Orang yang Menerima Gaji dan Tunjangan ASN	Rp 24,227,785,787.00
[KEGIATAN] X.XX.01.1.03 Administrasi Barang Milik Daerah pada Perangkat Daerah	
[SUB KEGIATAN] X.XX.01.1.03.0006 Penatausahaan Barang Milik Daerah pada SKPD	
Jumlah Laporan Penatausahaan Barang Milik Daerah pada SKPD	Rp 33,749,000.00
[SUB KEGIATAN] X.XX.01.1.03.0001 Penyusunan Perencanaan Kebutuhan Barang Milik Daerah SKPD	
Jumlah Rencana Kebutuhan Barang Milik Daerah SKPD	Rp 25,454,000.00
[KEGIATAN] X.XX.01.1.05 Administrasi Kepegawaian Perangkat Daerah	
[SUB KEGIATAN] X.XX.01.1.05.0010 Sosialisasi Peraturan Perundang-Undangan	
Jumlah Orang yang Mengikuti Sosialisasi Peraturan Perundang-Undangan	Rp 315,000,000.00
[SUB KEGIATAN] X.XX.01.1.05.0003 Pendataan dan Pengolahan Administrasi Kepegawaian	
Jumlah Dokumen Pendataan dan Pengolahan Administrasi Kepegawaian	Rp 49,086,000.00
[SUB KEGIATAN] X.XX.01.1.05.0009 Pendidikan dan Pelatihan Pegawai Berdasarkan Tugas dan Fungsi	
Jumlah Pegawai Berdasarkan Tugas dan Fungsi yang Mengikuti Pendidikan dan Pelatihan	Rp 2,262,052,500.00
[SUB KEGIATAN] X.XX.01.1.05.0002 Pengadaan Pakaian Dinas Beserta Atribut Kelengkapannya	
Jumlah Paket Pakaian Dinas Beserta Atribut Kelengkapan	Rp 202,765,000.00
[KEGIATAN] X.XX.01.1.06 Administrasi Umum Perangkat Daerah	
[SUB KEGIATAN] X.XX.01.1.06.0011 Dukungan Pelaksanaan Sistem Pemerintahan Berbasis Elektronik pada SKPD	
Jumlah Dokumen Dukungan Pelaksanaan Sistem Pemerintahan Berbasis Elektronik pada SKPD	Rp 149,999,840.00
[SUB KEGIATAN] X.XX.01.1.06.0010 Penatausahaan Arsip Dinamis pada SKPD	
Jumlah Dokumen Penatausahaan Arsip Dinamis pada SKPD	Rp 40,000,000.00
[SUB KEGIATAN] X.XX.01.1.06.0009 Penyelenggaraan Rapat Koordinasi dan Konsultasi SKPD	
Jumlah Laporan Penyelenggaraan Rapat Koordinasi dan Konsultasi SKPD	Rp 3,101,303,693.00
[SUB KEGIATAN] X.XX.01.1.06.0006 Penyediaan Bahan Bacaan dan Peraturan Perundang-Undangan	
Jumlah Dokumen Bahan Bacaan dan Peraturan Perundang-Undangan yang Disediakan	Rp 99,995,200.00
[SUB KEGIATAN] X.XX.01.1.06.0005 Penyediaan Barang Cetakan dan Penggandaan	
Jumlah Paket Barang Cetakan dan Penggandaan yang Disediakan	Rp 350,000,000.00
[SUB KEGIATAN] X.XX.01.1.06.0004 Penyediaan Bahan Logistik Kantor	
Jumlah Paket Bahan Logistik Kantor yang Disediakan	Rp 645,000,000.00
[SUB KEGIATAN] X.XX.01.1.06.0003 Penyediaan Peralatan Rumah Tangga	
Jumlah Paket Peralatan Rumah Tangga yang Disediakan	Rp 50,000,000.00
[SUB KEGIATAN] X.XX.01.1.06.0002 Penyediaan Peralatan dan Perlengkapan Kantor	

Sub Kegiatan	Pagu 2024
Jumlah Paket Peralatan dan Perlengkapan Kantor yang Disediakan	Rp 298,388,200.00
[SUB KEGIATAN] X.XX.01.1.06.0001 Penyediaan Komponen Instalasi Listrik/Penerangan Bangunan Kantor	
Jumlah Paket Komponen Instalasi Listrik/Penerangan Bangunan Kantor yang Disediakan	Rp 100,000,000.00
[KEGIATAN] X.XX.01.1.07 Pengadaan Barang Milik Daerah Penunjang Urusan Pemerintah Daerah	
[SUB KEGIATAN] X.XX.01.1.07.0006 Pengadaan Peralatan dan Mesin Lainnya	
Jumlah Unit Peralatan dan Mesin Lainnya yang Disediakan	Rp 16,535,000.00
[SUB KEGIATAN] X.XX.01.1.07.0005 Pengadaan Mebel	
Jumlah Paket Mebel yang Disediakan	Rp 175,000,000.00
[SUB KEGIATAN] X.XX.01.1.07.0001 Pengadaan Kendaraan Perorangan Dinas atau Kendaraan Dinas Jabatan	
Jumlah Unit Kendaraan Perorangan Dinas atau Kendaraan Dinas Jabatan yang Disediakan	Rp 940,959,593.00
[KEGIATAN] X.XX.01.1.08 Penyediaan Jasa Penunjang Urusan Pemerintahan Daerah	
[SUB KEGIATAN] X.XX.01.1.08.0004 Penyediaan Jasa Pelayanan Umum Kantor	
Jumlah Laporan Penyediaan Jasa Pelayanan Umum Kantor yang Disediakan	Rp 721,008,775.00
[SUB KEGIATAN] X.XX.01.1.08.0002 Penyediaan Jasa Komunikasi, Sumber Daya Air dan Listrik	
Jumlah Laporan Penyediaan Jasa Komunikasi, Sumber Daya Air dan Listrik yang Disediakan	Rp 60,000,000.00
[SUB KEGIATAN] X.XX.01.1.08.0001 Penyediaan Jasa Surat Menyurat	
Jumlah Laporan Penyediaan Jasa Surat Menyurat	Rp 55,620,000.00
[KEGIATAN] X.XX.01.1.09 Pemeliharaan Barang Milik Daerah Penunjang Urusan Pemerintahan Daerah	
[SUB KEGIATAN] X.XX.01.1.09.0009 Pemeliharaan/Rehabilitasi Gedung Kantor dan Bangunan Lainnya	
Jumlah Gedung Kantor dan Bangunan Lainnya yang Dipelihara/Direhabilitasi	Rp 424,635,000.00
[SUB KEGIATAN] X.XX.01.1.09.0006 Pemeliharaan Peralatan dan Mesin Lainnya	
Jumlah Peralatan dan Mesin Lainnya yang Dipelihara	Rp 98,000,000.00
[SUB KEGIATAN] X.XX.01.1.09.0002 Penyediaan Jasa Pemeliharaan, Biaya Pemeliharaan, Pajak dan Perizinan Kendaraan Dinas Operasional atau Lapangan	
Jumlah Kendaraan Dinas Operasional atau Lapangan yang Dipelihara dan Dibayarkan Pajak dan Perizinannya	Rp 320,000,000.00
[SUB KEGIATAN] X.XX.01.1.09.0001 Penyediaan Jasa Pemeliharaan, Biaya Pemeliharaan dan Pajak Kendaraan Perorangan Dinas atau Kendaraan Dinas Jabatan	
Jumlah Kendaraan Perorangan Dinas atau Kendaraan Dinas Jabatan yang Dipelihara dan Dibayarkan Pajaknya	Rp 275,000,000.00
[OPD] Badan Kesatuan Bangsa dan Politik	
[URUSAN] KESATUAN BANGSA DAN POLITIK	
[TUJUAN] Mewujudkan Harmoni Masyarakat dan Stabilitas Daerah Provinsi Kepulauan Riau	
[SASARAN] Meningkatnya Harmonisasi Antar Umat Beragama	
[PROGRAM] 8.01.02 PROGRAM PENGUATAN IDEOLOGI PANCASILA DAN KARAKTER KEBANGSAAN	
[KEGIATAN] 8.01.02.1.01 Perumusan Kebijakan Teknis dan Pemantapan Pelaksanaan Bidang Ideologi Pancasila dan Karakter Kebangsaan	
[SUB KEGIATAN] 8.01.02.1.01.0006 Pembentukan dan Penumbuhan Karakter Keluarga Melalui Peningkatan Kesadaran Masyarakat akan Pentingnya Penghayatan dan Pengamalan Pancasila dalam Semua Aspek Kehidupan Bermasyarakat, Berbangsa, dan Bernegara	
Jumlah Dokumen Hasil Pembentukan dan Penumbuhan Karakter Keluarga Melalui Peningkatan Kesadaran Masyarakat akan Pentingnya Penghayatan dan Pengamalan Pancasila dalam Semua Aspek Kehidupan Bermasyarakat, Berbangsa, dan Bernegara	Rp 0.00
[SUB KEGIATAN] 8.01.02.1.01.0011 Pembinaan Lanjutan kepada Purnapaskibraka Duta Pancasila	
Laporan Hasil Pembinaan Lanjutan kepada Purnapaskibraka Duta Pancasila	Rp 0.00
[SUB KEGIATAN] 8.01.02.1.01.0012 Pembentukan Paskibraka	
Jumlah Paskibraka	Rp 1,768,491,460.00
[SUB KEGIATAN] 8.01.02.1.01.0010 Pelaksanaan tugas Purnapaskibraka Duta Pancasila	
Laporan Hasil Pelaksanaan Tugas Purnapaskibraka Duta Pancasila	Rp 0.00
[SUB KEGIATAN] 8.01.02.1.01.0009 Pelaksanaan tugas Paskibraka	
Jumlah Dokumen Pelaksanaan Tugas Paskibraka	Rp 0.00
[SUB KEGIATAN] 8.01.02.1.01.0008 Pembinaan terhadap aktivitas kepaskibrakaan dan Purnapaskibraka	
Laporan Hasil Pembinaan Aktivitas Kepaskibrakaan dan Laporan Hasil Pembinaan Purnapaskibraka	Rp 0.00
[SUB KEGIATAN] 8.01.02.1.01.0007 Pengangkatan Purnapaskibraka Duta Pancasila	
Jumlah Purnapaskibraka Duta Pancasila	Rp 0.00
[SUB KEGIATAN] 8.01.02.1.01.0005 Pelaksanaan Monitoring Evaluasi dan Pelaporan di Bidang Ideologi Wawasan Kebangsaan, Bela Negara, Karakter Bangsa, Pembauran Kebangsaan, Bhineka Tunggal Ika dan Sejarah Kebangsaan	
Jumlah Laporan Hasil Monitoring Evaluasi dan Pelaporan di Bidang Ideologi Wawasan Kebangsaan, Bela Negara, Karakter Bangsa, Pembauran Kebangsaan, Bhineka Tunggal Ika dan Sejarah Kebangsaan	Rp 78,970,300.00
[SUB KEGIATAN] 8.01.02.1.01.0004 Pelaksanaan Koordinasi di Bidang Ideologi Wawasan Kebangsaan, Bela Negara, Karakter Bangsa, Pembauran Kebangsaan, Bhineka Tunggal Ika dan Sejarah Kebangsaan	
Jumlah Orang yang Mengikuti Koordinasi di Bidang Ideologi Wawasan Kebangsaan, Bela Negara, Karakter Bangsa, Pembauran Kebangsaan, Bhineka Tunggal Ika dan Sejarah Kebangsaan	Rp 543,382,400.00
[SUB KEGIATAN] 8.01.02.1.01.0003 Pelaksanaan Kebijakan di Bidang Ideologi Wawasan Kebangsaan, Bela Negara, Karakter Bangsa, Pembauran Kebangsaan, Bhineka Tunggal Ika dan Sejarah Kebangsaan	
Jumlah Orang yang Mengikuti Pelaksanaan Kebijakan di Bidang Ideologi Wawasan Kebangsaan, Bela Negara, Karakter Bangsa, Pembauran Kebangsaan, Bhineka Tunggal Ika dan Sejarah Kebangsaan	Rp 0.00
[SUB KEGIATAN] 8.01.02.1.01.0002 Perumusan Kebijakan Teknis di Bidang Ideologi Wawasan Kebangsaan, Bela Negara, Karakter Bangsa, Pembauran Kebangsaan, Bhineka Tunggal Ika dan Sejarah Kebangsaan	

Sub Kegiatan	Pagu 2024
Jumlah Kebijakan Teknis di Bidang Ideologi Wawasan Kebangsaan, Bela Negara, Karakter Bangsa, Pembauran Kebangsaan, Bhineka Tunggal Ika dan Sejarah Kebangsaan yang Disusun	Rp 49,999,100.00
[SUB KEGIATAN] 8.01.02.1.01.0001 Penyusunan Program Kerja di Bidang Ideologi Wawasan Kebangsaan, Bela Negara, Karakter Bangsa, Pembauran Kebangsaan, Bhineka Tunggal Ika dan Sejarah Kebangsaan	
Jumlah Dokumen Program Kerja di Bidang Ideologi Wawasan Kebangsaan, Bela Negara, Karakter Bangsa, Pembauran Kebangsaan, Bhineka Tunggal Ika dan Sejarah Kebangsaan yang Disusun	Rp 0.00
[PROGRAM] 8.01.04 PROGRAM PEMBERDAYAAN DAN PENGAWASAN ORGANISASI KEMASYARAKATAN	
[KEGIATAN] 8.01.04.1.01 Perumusan Kebijakan Teknis dan Pemantapan Pelaksanaan Bidang Pemberdayaan dan Pengawasan Organisasi Kemasyarakatan	
[SUB KEGIATAN] 8.01.04.1.01.0001 Penyusunan Program Kerja Dibidang Pendaftaran Ormas, Pemberdayaan Ormas, Evaluasi dan Mediasi Sengketa Ormas, Pengawasan Ormas dan Ormas Asing di Daerah	
Jumlah Dokumen Program Kerja Dibidang Pendaftaran Ormas, Pemberdayaan Ormas, Evaluasi dan Mediasi Sengketa Ormas, Pengawasan Ormas dan Ormas Asing di Daerah yang Disusun	Rp 0.00
[SUB KEGIATAN] 8.01.04.1.01.0002 Penyusunan Bahan Perumusan Kebijakan Dibidang Pendaftaran Ormas, Pemberdayaan Ormas, Evaluasi dan Mediasi Sengketa Ormas, Pengawasan Ormas dan Ormas Asing di Daerah	
Jumlah Kebijakan Dibidang Pendaftaran Ormas, Pemberdayaan Ormas, Evaluasi dan Mediasi Sengketa Ormas, Pengawasan Ormas dan Ormas Asing di Daerah yang Disusun	Rp 0.00
[SUB KEGIATAN] 8.01.04.1.01.0003 Pelaksanaan Kebijakan Dibidang Pendaftaran Ormas, Pemberdayaan Ormas, Evaluasi dan Mediasi Sengketa Ormas, Pengawasan Ormas dan Ormas Asing di Daerah	
Jumlah Orang yang Mengikuti Pelaksanaan Kebijakan Dibidang Pendaftaran Ormas, Pemberdayaan Ormas, Evaluasi dan Mediasi Sengketa Ormas, Pengawasan Ormas dan Ormas Asing di Daerah	Rp 150,000,000.00
[SUB KEGIATAN] 8.01.04.1.01.0004 Pelaksanaan Koordinasi Dibidang Pendaftaran Ormas, Pemberdayaan Ormas, Evaluasi dan Mediasi Sengketa Ormas, Pengawasan Ormas dan Ormas Asing di Daerah	
Jumlah Orang yang Mengikuti Koordinasi Dibidang Pendaftaran Ormas, Pemberdayaan Ormas, Evaluasi dan Mediasi Sengketa Ormas, Pengawasan Ormas dan Ormas Asing di Daerah	Rp 4,480,268,180.00
[SUB KEGIATAN] 8.01.04.1.01.0005 Pelaksanaan Monitoring Evaluasi dan Pelaporan Dibidang Pendaftaran Ormas, Pemberdayaan Ormas, Evaluasi dan Mediasi Sengketa Ormas, Pengawasan Ormas dan Ormas Asing di Daerah	
Jumlah Laporan Hasil Monitoring Evaluasi dan Pelaporan Dibidang Pendaftaran Ormas, Pemberdayaan Ormas, Evaluasi dan Mediasi Sengketa Ormas, Pengawasan Ormas dan Ormas Asing di Daerah	Rp 99,647,793.00
[PROGRAM] 8.01.05 PROGRAM PEMBINAAN DAN PENGEMBANGAN KETAHANAN EKONOMI, SOSIAL, DAN BUDAYA	
[KEGIATAN] 8.01.05.1.01 Perumusan Kebijakan Teknis dan Pemantapan Pelaksanaan Bidang Ketahanan Ekonomi, Sosial dan Budaya	
[SUB KEGIATAN] 8.01.05.1.01.0001 Penyusunan Program Kerja di Bidang Ketahanan Ekonomi, Sosial, Budaya dan Fasilitasi Pencegahan Penyalagunaan Narkotika, Fasilitasi Kerukunan Umat Beragama dan Penghayat Kepercayaan di Daerah	
Jumlah Dokumen Program Kerja di Bidang Ketahanan Ekonomi, Sosial, Budaya dan Fasilitasi Pencegahan Penyalagunaan Narkotika, Fasilitasi Kerukunan Umat Beragama dan Penghayat Kepercayaan di Daerah yang Disusun	Rp 0.00
[SUB KEGIATAN] 8.01.05.1.01.0002 Penyusunan Bahan Perumusan Kebijakan di Bidang Ketahanan Ekonomi, Sosial, Budaya dan Fasilitasi Pencegahan Penyalagunaan Narkotika, Fasilitasi Kerukunan Umat Beragama dan Penghayat Kepercayaan di Daerah	
Jumlah Kebijakan di Bidang Ketahanan Ekonomi, Sosial, Budaya dan Fasilitasi Pencegahan Penyalagunaan Narkotika, Fasilitasi Kerukunan Umat Beragama dan Penghayat Kepercayaan di Daerah yang Disusun	Rp 0.00
[SUB KEGIATAN] 8.01.05.1.01.0003 Pelaksanaan Kebijakan di Bidang Ketahanan Ekonomi, Sosial, Budaya dan Fasilitasi Pencegahan Penyalagunaan Narkotika, Fasilitasi Kerukunan Umat Beragama dan Penghayat Kepercayaan di Daerah	
Jumlah Orang yang Mengikuti Pelaksanaan Kebijakan di Bidang Ketahanan Ekonomi, Sosial, Budaya dan Fasilitasi Pencegahan Penyalagunaan Narkotika, Fasilitasi Kerukunan Umat Beragama dan Penghayat Kepercayaan di Daerah	Rp 208,912,717.00
[SUB KEGIATAN] 8.01.05.1.01.0004 Pelaksanaan Koordinasi di Bidang Ketahanan Ekonomi, Sosial, Budaya dan Fasilitasi Pencegahan Penyalagunaan Narkotika, Fasilitasi Kerukunan Umat Beragama dan Penghayat Kepercayaan di Daerah	
Jumlah Orang yang Mengikuti Koordinasi di Bidang Ketahanan Ekonomi, Sosial, Budaya dan Fasilitasi Pencegahan Penyalagunaan Narkotika, Fasilitasi Kerukunan Umat Beragama dan Penghayat Kepercayaan di Daerah	Rp 1,544,770,000.00
[SUB KEGIATAN] 8.01.05.1.01.0005 Pelaksanaan Monitoring, Evaluasi dan Pelaporan di Bidang Ketahanan Ekonomi, Sosial, Budaya dan Fasilitasi Pencegahan Penyalagunaan Narkotika, Fasilitasi Kerukunan Umat Beragama dan Penghayat Kepercayaan di Daerah	
Jumlah Laporan Hasil Monitoring, Evaluasi dan Pelaporan di Bidang Ketahanan Ekonomi, Sosial, Budaya dan Fasilitasi Pencegahan Penyalagunaan Narkotika, Fasilitasi Kerukunan Umat Beragama dan Penghayat Kepercayaan di Daerah	Rp 111,953,294.00
[PROGRAM] 8.01.06 PROGRAM PENINGKATAN KEWASPADAAN NASIONAL DAN PENINGKATAN KUALITAS DAN FASILITASI PENANGANAN KONFLIK SOSIAL	
[KEGIATAN] 8.01.06.1.01 Perumusan Kebijakan Teknis dan Pelaksanaan Pemantapan Kewaspadaan Nasional dan Penanganan Konflik Sosial	
[SUB KEGIATAN] 8.01.06.1.01.0001 Penyusunan Program Kerja di Bidang Kewaspadaan Dini, Kerja Sama Intelijen, Pemantauan Orang Asing, Tenaga Kerja Asing dan Lembaga Asing, Kewaspadaan Perbatasan Antar Negara, Fasilitasi Kelembagaan Bidang Kewaspadaan, serta Penanganan Konflik di Daerah	
Jumlah Dokumen Program Kerja di Bidang Kewaspadaan Dini, Kerja Sama Intelijen, Pemantauan Orang Asing, Tenaga Kerja Asing dan Lembaga Asing, Kewaspadaan Perbatasan Antar Negara, Fasilitasi Kelembagaan Bidang Kewaspadaan, serta Penanganan Konflik di Daerah yang Disusun	Rp 0.00
[SUB KEGIATAN] 8.01.06.1.01.0002 Penyusunan Bahan Perumusan Kebijakan di Bidang Kewaspadaan Dini, Kerja Sama Intelijen, Pemantauan Orang Asing, Tenaga Kerja Asing dan Lembaga Asing, Kewaspadaan Perbatasan Antar Negara, Fasilitasi Kelembagaan Bidang Kewaspadaan, serta Penanganan Konflik di Daerah	

Sub Kegiatan	Pagu 2024
Jumlah Kebijakan di Bidang Kewaspadaan Dini, Kerja Sama Intelijen, Pemantauan Orang Asing, Tenaga Kerja Asing dan Lembaga Asing, Kewaspadaan Perbatasan Antar Negara, Fasilitasi Kelembagaan Bidang Kewaspadaan, serta Penanganan Konflik di Daerah yang Disusun	Rp 0.00
[SUB KEGIATAN] 8.01.06.1.01.0003 Pelaksanaan Kebijakan di Bidang Kewaspadaan Dini, Kerja Sama Intelijen, Pemantauan Orang Asing, Tenaga Kerja Asing dan Lembaga Asing, Kewaspadaan Perbatasan Antar Negara, Fasilitasi Kelembagaan Bidang Kewaspadaan, serta Penanganan Konflik di Daerah	
Jumlah Orang yang Mengikuti Pelaksanaan Kebijakan di Bidang Kewaspadaan Dini, Kerja Sama Intelijen, Pemantauan Orang Asing, Tenaga Kerja Asing dan Lembaga Asing, Kewaspadaan Perbatasan Antar Negara, Fasilitasi Kelembagaan Bidang Kewaspadaan, serta Penanganan Konflik di Daerah	Rp 264,172,066.00
[SUB KEGIATAN] 8.01.06.1.01.0004 Pelaksanaan Koordinasi di Bidang Kewaspadaan Dini, Kerja Sama Intelijen, Pemantauan Orang Asing, Tenaga Kerja Asing dan Lembaga Asing, Kewaspadaan Perbatasan Antar Negara, Fasilitasi Kelembagaan Bidang Kewaspadaan, serta Penanganan Konflik di Daerah	
Jumlah Orang yang Mengikuti Koordinasi di Bidang Kewaspadaan Dini, Kerja Sama Intelijen, Pemantauan Orang Asing, Tenaga Kerja Asing dan Lembaga Asing, Kewaspadaan Perbatasan Antar Negara, Fasilitasi Kelembagaan Bidang Kewaspadaan, serta Penanganan Konflik di Daerah	Rp 31,715,314,000.00
[SUB KEGIATAN] 8.01.06.1.01.0005 Pelaksanaan Monitoring, Evaluasi dan Pelaporan di Bidang Kewaspadaan Dini, Kerja Sama Intelijen, Pemantauan Orang Asing, Tenaga Kerja Asing dan Lembaga Asing, Kewaspadaan Perbatasan Antar Negara, Fasilitasi Kelembagaan Bidang Kewaspadaan, serta Penanganan Konflik di Daerah	
Jumlah Laporan Hasil Monitoring, Evaluasi dan Pelaporan di Bidang Kewaspadaan Dini, Kerja Sama Intelijen, Pemantauan Orang Asing, Tenaga Kerja Asing dan Lembaga Asing, Kewaspadaan Perbatasan Antar Negara, Fasilitasi Kelembagaan Bidang Kewaspadaan, serta Penanganan Konflik di Daerah	Rp 395,561,300.00
[SUB KEGIATAN] 8.01.06.1.01.0006 Pelaksanaan Forum Koordinasi Pimpinan Daerah Provinsi	
Jumlah Dokumen Hasil Pelaksanaan Forum Koordinasi Pimpinan Daerah Provinsi	Rp 3,057,458,900.00
[SASARAN] Meningkatnya Pemahaman Politik Masyarakat dan Penegakkan Demokrasi	
[PROGRAM] 8.01.03 PROGRAM PENINGKATAN PERAN PARTAI POLITIK DAN LEMBAGA PENDIDIKAN MELALUI PENDIDIKAN POLITIK DAN BERWAWASAN ETIKA SERTA BUDAYA POLITIK	
[KEGIATAN] 8.01.03.1.01 Perumusan Kebijakan Teknis dan Pemantapan Pelaksanaan Bidang Pendidikan Politik, Etika Budaya Politik, Peningkatan Demokrasi, Fasilitasi Kelembagaan Pemerintahan, Perwakilan dan Partai Politik, Pemilihan Umum/Pemilihan Umum Kepala	
[SUB KEGIATAN] 8.01.03.1.01.0001 Penyusunan Program Kerja di Bidang Pendidikan Politik, Etika Budaya Politik, Peningkatan Demokrasi, Fasilitasi Kelembagaan Pemerintahan, Perwakilan dan Partai Politik, Pemilihan Umum/Pemilihan Umum Kepala Daerah, serta Pemantauan Situasi Politik di Daerah	
Jumlah Dokumen Program Kerja di Bidang Pendidikan Politik, Etika Budaya Politik, Peningkatan Demokrasi, Fasilitasi Kelembagaan Pemerintahan, Perwakilan dan Partai Politik, Pemilihan Umum/Pemilihan Umum Kepala Daerah, serta Pemantauan Situasi Politik di Daerah yang Disusun	Rp 0.00
[SUB KEGIATAN] 8.01.03.1.01.0002 Penyusunan Bahan Perumusan Kebijakan di Bidang Pendidikan Politik, Etika Budaya Politik, Peningkatan Demokrasi, Fasilitasi Kelembagaan Pemerintahan, Perwakilan dan Partai Politik, Pemilihan Umum/Pemilihan Umum Kepala Daerah, serta Pemantauan Situasi Politik di Daerah	
Jumlah Kebijakan di Bidang Pendidikan Politik, Etika Budaya Politik, Peningkatan Demokrasi, Fasilitasi Kelembagaan Pemerintahan, Perwakilan dan Partai Politik, Pemilihan Umum/Pemilihan Umum Kepala Daerah, serta Pemantauan Situasi Politik di Daerah yang Disusun	Rp 0.00
[SUB KEGIATAN] 8.01.03.1.01.0003 Pelaksanaan Kebijakan di Bidang Pendidikan Politik, Etika Budaya Politik, Peningkatan Demokrasi, Fasilitasi Kelembagaan Pemerintahan, Perwakilan dan Partai Politik, Pemilihan Umum/Pemilihan Umum Kepala Daerah, serta Pemantauan Situasi Politik di Daerah	
Jumlah Orang yang Mengikuti Pelaksanaan Kebijakan di Bidang Pendidikan Politik, Etika Budaya Politik, Peningkatan Demokrasi, Fasilitasi Kelembagaan Pemerintahan, Perwakilan dan Partai Politik, Pemilihan Umum/Pemilihan Umum Kepala Daerah, serta Pemantauan Situasi Politik di Daerah	Rp 34,690,780,800.00
[SUB KEGIATAN] 8.01.03.1.01.0004 Pelaksanaan Koordinasi di Bidang Pendidikan Politik, Etika Budaya Politik, Peningkatan Demokrasi, Fasilitasi Kelembagaan Pemerintahan, Perwakilan dan Partai Politik, Pemilihan Umum/Pemilihan Umum Kepala Daerah, serta Pemantauan Situasi Politik di Daerah	
Jumlah Orang yang Mengikuti Koordinasi di Bidang Pendidikan Politik, Etika Budaya Politik, Peningkatan Demokrasi, Fasilitasi Kelembagaan Pemerintahan, Perwakilan dan Partai Politik, Pemilihan Umum/Pemilihan Umum Kepala Daerah, serta Pemantauan Situasi Politik di Daerah	Rp 90,187,300,500.00
[SUB KEGIATAN] 8.01.03.1.01.0005 Pelaksanaan Monitoring, Evaluasi dan Pelaporan di Bidang Pendidikan Politik, Etika Budaya Politik, Peningkatan Demokrasi, Fasilitasi Kelembagaan Pemerintahan, Perwakilan dan Partai Politik, Pemilihan Umum/Pemilihan Umum Kepala	
Jumlah Laporan Hasil Monitoring, Evaluasi dan Pelaporan di Bidang Pendidikan Politik, Etika Budaya Politik, Peningkatan Demokrasi, Fasilitasi Kelembagaan Pemerintahan, Perwakilan dan Partai Politik, Pemilihan Umum/Pemilihan Umum Kepala Daerah, serta Pemantauan Situasi Politik di Daerah	Rp 1,388,060,000.00
[URUSAN] NON URUSAN	
[TUJUAN] Meningkatnya Kinerja Organisasi	
[SASARAN] Meningkatnya Tata Kelola Organisasi	
[PROGRAM] X.XX.01 PROGRAM PENUNJANG URUSAN PEMERINTAHAN DAERAH PROVINSI	
[KEGIATAN] X.XX.01.1.01 Perencanaan, Penganggaran, dan Evaluasi Kinerja Perangkat Daerah	
[SUB KEGIATAN] X.XX.01.1.01.0006 Koordinasi dan Penyusunan Laporan Capaian Kinerja dan Ikhtisar Realisasi Kinerja SKPD	
Jumlah Laporan Capaian Kinerja dan Ikhtisar Realisasi Kinerja SKPD dan Laporan Hasil Koordinasi Penyusunan Laporan Capaian Kinerja dan Ikhtisar Realisasi Kinerja SKPD	Rp 184,748,999.00
[SUB KEGIATAN] X.XX.01.1.01.0001 Penyusunan Dokumen Perencanaan Perangkat Daerah	
Jumlah Dokumen Perencanaan Perangkat Daerah	Rp 342,575,348.00
[KEGIATAN] X.XX.01.1.02 Administrasi Keuangan Perangkat Daerah	
[SUB KEGIATAN] X.XX.01.1.02.0005 Koordinasi dan Penyusunan Laporan Keuangan Akhir Tahun SKPD	

Sub Kegiatan	Pagu 2024
Jumlah Laporan Keuangan Akhir Tahun SKPD dan Laporan Hasil Koordinasi Penyusunan Laporan Keuangan Akhir Tahun SKPD	Rp 62,116,700.00
[SUB KEGIATAN] X.XX.01.1.02.0002 Penyediaan Administrasi Pelaksanaan Tugas ASN	
Jumlah Dokumen Hasil Penyediaan Administrasi Pelaksanaan Tugas ASN	Rp 549,984,000.00
[SUB KEGIATAN] X.XX.01.1.02.0001 Penyediaan Gaji dan Tunjangan ASN	
Jumlah Orang yang Menerima Gaji dan Tunjangan ASN	Rp 6,863,977,636.00
[KEGIATAN] X.XX.01.1.05 Administrasi Kepegawaian Perangkat Daerah	
[SUB KEGIATAN] X.XX.01.1.05.0009 Pendidikan dan Pelatihan Pegawai Berdasarkan Tugas dan Fungsi	
Jumlah Pegawai Berdasarkan Tugas dan Fungsi yang Mengikuti Pendidikan dan Pelatihan	Rp 3,679,660.00
[SUB KEGIATAN] X.XX.01.1.05.0004 Koordinasi dan Pelaksanaan Sistem Informasi Kepegawaian	
Jumlah Dokumen Hasil Koordinasi dan Pelaksanaaan Sistem Informasi Kepegawaian	Rp 0.00
[SUB KEGIATAN] X.XX.01.1.05.0003 Pendataan dan Pengolahan Administrasi Kepegawaian	
Jumlah Dokumen Pendataan dan Pengolahan Administrasi Kepegawaian	Rp 0.00
[SUB KEGIATAN] X.XX.01.1.05.0002 Pengadaan Pakaian Dinas Beserta Atribut Kelengkapannya	
Jumlah Paket Pakaian Dinas Beserta Atribut Kelengkapan	Rp 48,088,280.00
[SUB KEGIATAN] X.XX.01.1.05.0001 Peningkatan Sarana dan Prasarana Disiplin Pegawai	
Jumlah Unit Peningkatan Sarana dan Prasarana Disiplin Pegawai	Rp 0.00
[KEGIATAN] X.XX.01.1.06 Administrasi Umum Perangkat Daerah	
[SUB KEGIATAN] X.XX.01.1.06.0002 Penyediaan Peralatan dan Perlengkapan Kantor	
Jumlah Paket Peralatan dan Perlengkapan Kantor yang Disediakan	Rp 0.00
[SUB KEGIATAN] X.XX.01.1.06.0003 Penyediaan Peralatan Rumah Tangga	
Jumlah Paket Peralatan Rumah Tangga yang Disediakan	Rp 0.00
[SUB KEGIATAN] X.XX.01.1.06.0004 Penyediaan Bahan Logistik Kantor	
Jumlah Paket Bahan Logistik Kantor yang Disediakan	Rp 38,061,221.00
[SUB KEGIATAN] X.XX.01.1.06.0005 Penyediaan Barang Cetakan dan Penggandaan	
Jumlah Paket Barang Cetakan dan Penggandaan yang Disediakan	Rp 162,333,600.00
[SUB KEGIATAN] X.XX.01.1.06.0008 Fasilitasi Kunjungan Tamu	
Jumlah Laporan Fasilitasi Kunjungan Tamu	Rp 20,810,000.00
[SUB KEGIATAN] X.XX.01.1.06.0009 Penyelenggaraan Rapat Koordinasi dan Konsultasi SKPD	
Jumlah Laporan Penyelenggaraan Rapat Koordinasi dan Konsultasi SKPD	Rp 853,021,621.00
[SUB KEGIATAN] X.XX.01.1.06.0010 Penatausahaan Arsip Dinamis pada SKPD	
Jumlah Dokumen Penatausahaan Arsip Dinamis pada SKPD	Rp 0.00
[SUB KEGIATAN] X.XX.01.1.06.0011 Dukungan Pelaksanaan Sistem Pemerintahan Berbasis Elektronik pada SKPD	
Jumlah Dokumen Dukungan Pelaksanaan Sistem Pemerintahan Berbasis Elektronik pada SKPD	Rp 98,859,000.00
[KEGIATAN] X.XX.01.1.07 Pengadaan Barang Milik Daerah Penunjang Urusan Pemerintah Daerah	
[SUB KEGIATAN] X.XX.01.1.07.0002 Pengadaan Kendaraan Dinas Operasional atau Lapangan	
Jumlah Unit Kendaraan Dinas Operasional atau Lapangan yang Disediakan	Rp 0.00
[SUB KEGIATAN] X.XX.01.1.07.0006 Pengadaan Peralatan dan Mesin Lainnya	
Jumlah Unit Peralatan dan Mesin Lainnya yang Disediakan	Rp 0.00
[SUB KEGIATAN] X.XX.01.1.07.0011 Pengadaan Sarana dan Prasarana Pendukung Gedung Kantor atau Bangunan Lainnya	
Jumlah Unit Sarana dan Prasarana Pendukung Gedung Kantor atau Bangunan Lainnya yang Disediakan	Rp 159,149,560.00
[KEGIATAN] X.XX.01.1.08 Penyediaan Jasa Penunjang Urusan Pemerintahan Daerah	
[SUB KEGIATAN] X.XX.01.1.08.0001 Penyediaan Jasa Surat Menyurat	
Jumlah Laporan Penyediaan Jasa Surat Menyurat	Rp 0.00
[SUB KEGIATAN] X.XX.01.1.08.0002 Penyediaan Jasa Komunikasi, Sumber Daya Air dan Listrik	
Jumlah Laporan Penyediaan Jasa Komunikasi, Sumber Daya Air dan Listrik yang Disediakan	Rp 1,397,665,845.00
[SUB KEGIATAN] X.XX.01.1.08.0003 Penyediaan Jasa Peralatan dan Perlengkapan Kantor	
Jumlah Laporan Penyediaan Jasa Peralatan dan Perlengkapan Kantor yang Disediakan	Rp 40,084,650.00
[SUB KEGIATAN] X.XX.01.1.08.0004 Penyediaan Jasa Pelayanan Umum Kantor	
Jumlah Laporan Penyediaan Jasa Pelayanan Umum Kantor yang Disediakan	Rp 1,229,603,974.00
[KEGIATAN] X.XX.01.1.09 Pemeliharaan Barang Milik Daerah Penunjang Urusan Pemerintahan Daerah	
[SUB KEGIATAN] X.XX.01.1.09.0002 Penyediaan Jasa Pemeliharaan, Biaya Pemeliharaan, Pajak dan Perizinan Kendaraan Dinas Operasional atau Lapangan	
Jumlah Kendaraan Dinas Operasional atau Lapangan yang Dipelihara dan Dibayarkan Pajak dan Perizinannya	Rp 178,721,400.00
[SUB KEGIATAN] X.XX.01.1.09.0006 Pemeliharaan Peralatan dan Mesin Lainnya	
Jumlah Peralatan dan Mesin Lainnya yang Dipelihara	Rp 11,600,000.00

Sub Kegiatan	Pagu 2025	Pagu 2026
[OPD] Dinas Pendidikan		
[URUSAN] URUSAN PEMERINTAHAN BIDANG PENDIDIKAN		
[TUJUAN] Meningkatkan akses dan mutu pendidikan		
[SASARAN] Meningkatnya Mutu Pendidikan		
[PROGRAM] 1.01.03 PROGRAM PENGEMBANGAN KURIKULUM		
[KEGIATAN] 1.01.03.1.01 Penetapan Kurikulum Muatan Lokal Pendidikan Menengah		
[SUB KEGIATAN] 1.01.03.1.01.0004 Pelatihan Penyusunan Kurikulum Muatan Lokal Pendidikan Menengah		
Jumlah Penyusun Kurikulum Muatan Lokal Pendidikan Menengah yang Meningkat Kompetensinya	Rp 750,000,000.00	Rp 750,000,000.00
[SUB KEGIATAN] 1.01.03.1.01.0003 Penyediaan Buku Teks Pelajaran Muatan Lokal Pendidikan Menengah		
Jumlah Buku Teks Pelajaran Muatan Lokal Pendidikan Menengah yang Tersedia	Rp 750,000,000.00	Rp 750,000,000.00
[KEGIATAN] 1.01.03.1.02 Penetapan Kurikulum Muatan Lokal Pendidikan Khusus		
[SUB KEGIATAN] 1.01.03.1.02.0004 Pelatihan Penyusunan Kurikulum Muatan Lokal Pendidikan Khusus		
Jumlah Penyusun Kurikulum Muatan Lokal Pendidikan Khusus yang Meningkat Kompetensinya	Rp 750,000,000.00	Rp 750,000,000.00
[SUB KEGIATAN] 1.01.03.1.02.0003 Penyediaan Buku Teks Pelajaran Muatan Lokal Pendidikan Khusus		
Jumlah Buku Teks Pelajaran Muatan Lokal Pendidikan Khusus yang Tersedia	Rp 321,335,362.00	Rp 321,335,362.00
[SUB KEGIATAN] 1.01.03.1.02.0002 Penyusunan Silabus Muatan Lokal Pendidikan Khusus		
Jumlah Silabus Muatan Lokal Pendidikan Khusus yang Tersusun	Rp 321,335,362.00	Rp 321,335,362.00
[PROGRAM] 1.01.04 PROGRAM PENDIDIK DAN TENAGA KEPENDIDIKAN		
[KEGIATAN] 1.01.04.1.01 Pemindahan Pendidik dan Tenaga Kependidikan Lintas Kabupaten/Kota dalam 1 (Satu) Provinsi		
[SUB KEGIATAN] 1.01.04.1.01.0002 Penataan Pendistribusian Pendidik dan Tenaga Kependidikan Satuan Pendidikan Menengah dan Pendidikan Khusus		
Jumlah Laporan Hasil Pelaksanaan Penataan Pendistribusian Pendidik dan Tenaga Kependidikan Satuan Pendidikan Menengah dan Pendidikan Khusus	Rp 1,129,744,122.00	Rp 1,168,943,100.00
[SUB KEGIATAN] 1.01.04.1.01.0001 Perhitungan dan Pemetaan Pendidik dan Tenaga Kependidikan Satuan Pendidikan Menengah dan Pendidikan Khusus		
Jumlah Dokumen Hasil Perhitungan dan Pemetaan Pendidik dan Tenaga Kependidikan Satuan Pendidikan Menengah dan Pendidikan Khusus	Rp 1,320,232,052.00	Rp 1,320,232,052.00
[SASARAN] Meningkatnya akses layanan pendidikan		
[PROGRAM] 1.01.02 PROGRAM PENGELOLAAN PENDIDIKAN		
[KEGIATAN] 1.01.02.1.01 Pengelolaan Pendidikan Sekolah Menengah Atas		
[SUB KEGIATAN] 1.01.02.1.01.0025 Rehabilitasi Sedang/Berat Ruang Laboratorium Bahasa		
	Rp 0.00	Rp 0.00
[SUB KEGIATAN] 1.01.02.1.01.0024 Rehabilitasi Sedang/Berat Ruang Laboratorium Komputer		
	Rp 0.00	Rp 0.00
[SUB KEGIATAN] 1.01.02.1.01.0023 Rehabilitasi Sedang/Berat Ruang Laboratorium Kimia		
	Rp 0.00	Rp 0.00
[SUB KEGIATAN] 1.01.02.1.01.0022 Rehabilitasi Sedang/Berat Ruang Laboratorium Fisika		
	Rp 0.00	Rp 0.00
[SUB KEGIATAN] 1.01.02.1.01.0078 Penyelenggaraan Proses Belajar bagi Peserta Didik		
Jumlah Satuan Pendidikan yang Menyelenggarakan Proses Belajar	Rp 400,000,000.00	Rp 400,000,000.00
[SUB KEGIATAN] 1.01.02.1.01.0077 Rehabilitasi sedang/berat Fasilitas Parkir		
Jumlah Fasilitas Parkir yang Telah Direhabilitasi sedang/berat	Rp 300,000,000.00	Rp 300,000,000.00
[SUB KEGIATAN] 1.01.02.1.01.0076 Penataan Ruang/Sudut Baca		
Jumlah Ruang/Sudut Baca yang Telah Ditata	Rp 600,000,000.00	Rp 700,000,000.00
[SUB KEGIATAN] 1.01.02.1.01.0075 Bimbingan Teknis, Pelatihan, dan/atau Magang/PKL untuk Peningkatan Kapasitas Bidang Pendidikan		
Jumlah Peserta Bimbingan Teknis, Pelatihan, dan/atau Magang/PKL untuk Peningkatan Kapasitas Bidang Pendidikan yang dilaksanakan	Rp 150,000,000.00	Rp 150,000,000.00
[SUB KEGIATAN] 1.01.02.1.01.0074 Rehabilitasi sedang/berat Kantin Sekolah		
Jumlah Kantin Sekolah yang Telah Direhabilitasi sedang/berat	Rp 200,000,000.00	Rp 200,000,000.00
[SUB KEGIATAN] 1.01.02.1.01.0073 Rehabilitasi sedang/berat Rumah Dinas Kepala Sekolah/Guru/Penjaga Sekolah		
Jumlah Rumah Dinas Kepala Sekolah/Guru/Penjaga Sekolah yang Telah Di Rehabilitasi sedang/berat	Rp 200,000,000.00	Rp 200,000,000.00
[SUB KEGIATAN] 1.01.02.1.01.0072 Pembangunan Ruang Kelas Baru		
Jumlah Ruang Kelas Baru yang Bertambah	Rp 18,900,000,000.00	Rp 18,900,000,000.00
[SUB KEGIATAN] 1.01.02.1.01.0071 Rehabilitasi Sedang/Berat Ruang Laboratorium		
Jumlah Laboratorium yang Telah Direhabilitasi Sedang/Berat	Rp 1,050,000,000.00	Rp 1,050,000,000.00
[SUB KEGIATAN] 1.01.02.1.01.0070 Pembangunan Ruang Laboratorium		
Jumlah Ruang Laboratorium yang Telah Dibangun	Rp 250,000,000.00	Rp 250,000,000.00
[SUB KEGIATAN] 1.01.02.1.01.0068 Rehabilitasi sedang/berat Sarana, Prasarana dan Utilitas Sekolah		
Jumlah Sarana, Prasarana dan Utilitas Sekolah yang Telah Direhabilitasi sedang/berat	Rp 200,000,000.00	Rp 10,100,000,000.00
[SUB KEGIATAN] 1.01.02.1.01.0067 Pembangunan Rumah Dinas Kepala Sekolah/Guru/Penjaga Sekolah		
Jumlah Rumah Dinas Kepala Sekolah/Guru/Penjaga Sekolah yang Telah Dibangun	Rp 2,400,000,000.00	Rp 2,400,000,000.00
[SUB KEGIATAN] 1.01.02.1.01.0065 Pemberian layanan pendampingan bagi satuan pendidikan untuk pencegahan perundungan, kekerasan, dan intoleransi		
Jumlah kegiatan pendampingan bagi satuan pendidikan untuk pencegahan perundungan, kekerasan, dan intoleransi	Rp 250,000,000.00	Rp 250,000,000.00
[SUB KEGIATAN] 1.01.02.1.01.0063 Fasilitasi Komunitas Belajar Pendidik dan Tenaga Kependidikan		
Jumlah Komunitas Belajar Pendidik dan Tenaga Pendidik yang terfasilitasi	Rp 100,000,000.00	Rp 100,000,000.00
[SUB KEGIATAN] 1.01.02.1.01.0061 Sosialisasi dan Advokasi Kebijakan Bidang Pendidikan		
Jumlah kegiatan sosialisasi dan advokasi kebijakan di bidang Pendidikan yang dilaksanakan	Rp 200,000,000.00	Rp 200,000,000.00
[SUB KEGIATAN] 1.01.02.1.01.0060 Koordinasi, Perencanaan, Supervisi dan Evaluasi Layanan di Bidang Pendidikan		
Jumlah Dokumen Hasil Koordinasi, Perencanaan, Supervisi dan Evaluasi Layanan di Bidang Pendidikan	Rp 200,000,000.00	Rp 600,000,000.00
[SUB KEGIATAN] 1.01.02.1.01.0059 Pelatihan Penggunaan Aplikasi Bidang Pendidikan		
Jumlah peserta pelatihan penggunaan aplikasi di bidang pendidikan yang dilaksanakan	Rp 500,000,000.00	Rp 500,000,000.00
[SUB KEGIATAN] 1.01.02.1.01.0058 Pengembangan konten digital untuk pendidikan		
Jumlah konten digital untuk pendidikan yang telah dikembangkan	Rp 1,500,000,000.00	Rp 1,500,000,000.00
[SUB KEGIATAN] 1.01.02.1.01.0057 Pembinaan Penggunaan Teknologi, Informasi dan Komunikasi (TIK) untuk Pendidikan		
Jumlah Orang yang Mendapatkan Pembinaan Penggunaan Teknologi, Informasi dan Komunikasi (TIK) untuk Pendidikan	Rp 500,000,000.00	Rp 500,000,000.00
[SUB KEGIATAN] 1.01.02.1.01.0054 Peningkatan Kapasitas Pengelolaan Dana BOS Sekolah Menengah Atas		
Jumlah Tenaga Pengelola yang Meningkat Kapasitasnya dalam Pengelolaan Dana BOS Sekolah Menengah Atas	Rp 50,000,000.00	Rp 50,000,000.00
[SUB KEGIATAN] 1.01.02.1.01.0053 Pengelolaan Dana BOS Sekolah Menengah Atas		
Jumlah Sekolah Menengah Atas yang Mengelola Dana BOS	Rp 109,213,246.00	Rp 100,000,000.00
[SUB KEGIATAN] 1.01.02.1.01.0052 Pembinaan Kelembagaan dan Manajemen Sekolah Menengah Atas		
Jumlah Sekolah Menengah Atas yang Dilakukan Pembinaan Kelembagaan dan Manajemen	Rp 2,080,805,803.00	Rp 2,270,805,803.00
[SUB KEGIATAN] 1.01.02.1.01.0051 Pengembangan Karir Pendidik dan Tenaga Kependidikan Pada Satuan Pendidikan Sekolah Menengah Atas		
Jumlah Pendidik dan Tenaga Kependidikan yang Mendapatkan Fasilitasi Kenaikan Pangkat/Golongan, Pemberian Promosi, Peningkatan Kompetensi dan Kualifikasi	Rp 550,000,000.00	Rp 1,100,000,000.00
[SUB KEGIATAN] 1.01.02.1.01.0050 Penyediaan Pendidik dan Tenaga Kependidikan bagi Satuan Pendidikan Sekolah Menengah Atas		
Jumlah Pendidik dan Tenaga Kependidikan yang Tersedia pada Satuan Pendidikan Sekolah Menengah Atas	Rp 1,591,200,000.00	Rp 1,591,200,000.00
[SUB KEGIATAN] 1.01.02.1.01.0049 Pembinaan Minat, Bakat dan Kreativitas Siswa		
Jumlah Siswa yang Mengikuti Ajang Kompetisi/Lomba Akademik dan Non Akademik	Rp 2,000,000,000.00	Rp 2,250,000,000.00
[SUB KEGIATAN] 1.01.02.1.01.0045 Penyediaan Biaya Personil Peserta Didik Sekolah Menengah Atas		
Jumlah Peserta Didik Sekolah Menengah Atas yang Menerima Biaya Personil Peserta Didik	Rp 7,540,245,000.00	Rp 28,659,848,397.00
[SUB KEGIATAN] 1.01.02.1.01.0041 Pengadaaan Alat Praktik dan Peraga Peserta Didik		
Jumlah Alat Praktik dan Peraga Peserta Didik yang Tersedia	Rp 750,000,000.00	Rp 1,750,000,000.00
[SUB KEGIATAN] 1.01.02.1.01.0040 Pengadaaan Sarana Mobilitas Sekolah		
Jumlah Sarana Mobilitas Sekolah yang Tersedia	Rp 750,000,000.00	Rp 750,000,000.00
[SUB KEGIATAN] 1.01.02.1.01.0039 Pengadaan Perlengkapan Peserta Didik		
Jumlah Perlengkapan Peserta Didik yang Tersedia	Rp 1,000,000,000.00	Rp 1,000,000,000.00
[SUB KEGIATAN] 1.01.02.1.01.0038 Pengadaan Perlengkapan Sekolah		

Sub Kegiatan	Pagu 2025	Pagu 2026
Jumlah Perlengkapan Sekolah yang Tersedia	Rp 200,000,000.00	Rp 1,100,000,000.00
[SUB KEGIATAN] 1.01.02.1.01.0028 Rehabilitasi Sedang/Berat Perpustakaan Sekolah		
Jumlah Perpusatakaan Sekolah yang Telah Direhabilitasi Sedang/Berat	Rp 100,000,000.00	Rp 100,000,000.00
[SUB KEGIATAN] 1.01.02.1.01.0036 Pengadaan Mebel Sekolah		
Jumlah Mebel Sekolah yang Tersedia	Rp 2,700,000,000.00	Rp 2,700,000,000.00
[SUB KEGIATAN] 1.01.02.1.01.0029 Rehabilitasi Sedang/Berat Ruang Serba Guna/Aula		
Jumlah Ruang Serba Guna/Aula yang Telah Direhabilitasi Sedang/Berat	Rp 100,000,000.00	Rp 100,000,000.00
[SUB KEGIATAN] 1.01.02.1.01.0027 Rehabilitasi Sedang/Berat Ruang Unit Kesehatan Sekolah		
Jumlah Ruang Unit Kesehatan Sekolah yang Telah Direhabilitasi Sedang/Berat	Rp 100,000,000.00	Rp 100,000,000.00
[SUB KEGIATAN] 1.01.02.1.01.0020 Rehabilitasi Sedang/Berat Ruang Guru/Kepala Sekolah/TU		
Jumlah Ruang Guru/Kepala Sekolah/TU yang Telah Direhabilitasi Sedang/Berat	Rp 200,000,000.00	Rp 2,000,000,000.00
[SUB KEGIATAN] 1.01.02.1.01.0019 Rehabilitasi Sedang/Berat Ruang Kelas Sekolah		
Jumlah Ruang Kelas Sekolah yang Telah Direhabilitasi Sedang/Berat	Rp 250,000,000.00	Rp 10,125,000,000.00
[SUB KEGIATAN] 1.01.02.1.01.0016 Pembangunan Kantin Sekolah		
Jumlah Kantin Sekolah yang Telah Dibangun	Rp 400,000,000.00	Rp 800,000,000.00
[SUB KEGIATAN] 1.01.02.1.01.0015 Pembangunan Fasilitas Parkir		
Jumlah Fasilitas Parkir yang Telah Dibangun	Rp 500,000,000.00	Rp 1,000,000,000.00
[SUB KEGIATAN] 1.01.02.1.01.0014 Pembangunan Sarana, Prasarana dan Utilitas Sekolah		
Jumlah Sarana, Prasarana dan Utilitas Sekolah yang Telah Dibangun	Rp 10,500,000,000.00	Rp 10,500,000,000.00
[SUB KEGIATAN] 1.01.02.1.01.0012 Pembangunan Ruang Serba Guna/Aula		
Jumlah Ruang Serba Guna/Aula yang Telah Dibangun	Rp 500,000,000.00	Rp 500,000,000.00
[SUB KEGIATAN] 1.01.02.1.01.0011 Pembangunan Perpustakaan Sekolah		
Jumlah Perpustakaan Sekolah yang Telah Dibangun	Rp 250,000,000.00	Rp 250,000,000.00
[SUB KEGIATAN] 1.01.02.1.01.0010 Pembangunan Ruang Unit Kesehatan Sekolah		
Jumlah Ruang Unit Kesehatan Sekolah yang Telah Dibangun	Rp 250,000,000.00	Rp 250,000,000.00
[SUB KEGIATAN] 1.01.02.1.01.0003 Pembangunan Ruang Guru/Kepala Sekolah/TU		
Jumlah Ruang Guru/Kepala Sekolah/TU yang Telah Dibangun	Rp 500,000,000.00	Rp 500,000,000.00
[SUB KEGIATAN] 1.01.02.1.01.0001 Pembangunan USB (Unit Sekolah Baru)		
Jumlah Sekolah Baru yang Telah Dibangun	Rp 36,000,000,000.00	Rp 12,000,000,000.00
[KEGIATAN] 1.01.02.1.02 Pengelolaan Pendidikan Sekolah Menengah Kejuruan		
[SUB KEGIATAN] 1.01.02.1.02.0038 Pengadaaan Alat Praktik dan Peraga Siswa		
	Rp 0.00	Rp 0.00
[SUB KEGIATAN] 1.01.02.1.02.0074 Rehabilitasi sedang/berat Rumah Dinas Kepala Sekolah/Guru/Penjaga Sekolah		
Jumlah Rumah Dinas Kepala Sekolah/Guru/Penjaga Sekolah yang Telah Direhabilitasi sedang/berat	Rp 250,000,000.00	Rp 250,000,000.00
[SUB KEGIATAN] 1.01.02.1.02.0075 Rehabilitasi sedang/berat Perpustakaan Sekolah		
Jumlah Perpustakaan Sekolah yang Telah Direhabilitasi sedang/berat	Rp 500,000,000.00	Rp 500,000,000.00
[SUB KEGIATAN] 1.01.02.1.02.0073 Bimbingan Teknis, Pelatihan, dan/atau Magang/PKL untuk Peningkatan Kapasitas Bidang Pendidikan		
Jumlah Peserta Bimbingan Teknis, Pelatihan, dan/atau Magang/PKL untuk Peningkatan Kapasitas Bidang Pendidikan yang dilaksanakan	Rp 500,000,000.00	Rp 500,000,000.00
[SUB KEGIATAN] 1.01.02.1.02.0072 Penyelengaraan Proses Belajar Peserta Didik		
Jumlah Satuan Pendidikan yang Menyelenggarakan Proses Belajar	Rp 250,000,000.00	Rp 250,000,000.00
[SUB KEGIATAN] 1.01.02.1.02.0070 Rehabilitasi sedang/berat Fasilitas Parkir		
Jumlah Fasilitas Parkir yang Telah Direhabilitasi sedang/berat	Rp 250,000,000.00	Rp 250,000,000.00
[SUB KEGIATAN] 1.01.02.1.02.0069 Rehabilitasi sedang/berat Ruang Kelas Sekolah		
Jumlah Ruang Kelas Sekolah yang Telah Direhabilitasi sedang/berat	Rp 750,000,000.00	Rp 250,000,000.00
[SUB KEGIATAN] 1.01.02.1.02.0068 Penataan Ruang/Sudut Baca		
Jumlah Ruang/Sudut Baca yang Telah Ditata	Rp 250,000,000.00	Rp 250,000,000.00
[SUB KEGIATAN] 1.01.02.1.02.0067 Rehabilitasi sedang/berat Kantin Sekolah		
Jumlah Kantin Sekolah yang Telah Direhabilitasi sedang/berat	Rp 250,000,000.00	Rp 250,000,000.00
[SUB KEGIATAN] 1.01.02.1.02.0066 Rehabilitasi sedang/berat Ruang Serba Guna/Aula		
Jumlah Ruang Serba Guna/Aula yang Telah Direhabilitasi sedang/berat	Rp 250,000,000.00	Rp 500,000,000.00
[SUB KEGIATAN] 1.01.02.1.02.0065 Pembangunan Rumah Dinas Kepala Sekolah/Guru/Penjaga Sekolah		
Jumlah Rumah Dinas Kepala Sekolah/Guru/Penjaga Sekolah yang Telah Dibangun	Rp 450,000,000.00	Rp 1,243,878,731.00
[SUB KEGIATAN] 1.01.02.1.02.0064 Pembangunan Ruang Kelas Baru		
Jumlah Ruang Kelas Baru yang Bertambah	Rp 12,250,000,000.00	Rp 6,500,000,000.00
[SUB KEGIATAN] 1.01.02.1.02.0063 Rehabilitasi Ruang Praktik Peserta Didik		
Jumlah Ruang Praktik Peserta Didik yang Telah Direhabilitasi	Rp 450,000,000.00	Rp 300,000,000.00
[SUB KEGIATAN] 1.01.02.1.02.0062 Rehabilitasi sedang/berat Sarana, Prasarana dan Utilitas Sekolah		
Jumlah Sarana, Prasarana dan Utilitas Sekolah yang Telah Direhabilitasi sedang/berat	Rp 950,000,000.00	Rp 700,000,000.00
[SUB KEGIATAN] 1.01.02.1.02.0059 Pemberian layanan pendampingan bagi satuan pendidikan untuk pencegahan perundungan, kekerasan, dan intoleransi		
Jumlah kegiatan pendampingan bagi satuan pendidikan untuk pencegahan perundungan, kekerasan, dan intoleransi	Rp 250,000,000.00	Rp 250,000,000.00
[SUB KEGIATAN] 1.01.02.1.02.0057 Fasilitasi Komunitas Belajar Pendidik dan Tenaga Kependidikan		
Jumlah Komunitas Belajar Pendidik dan Tenaga Pendidik yang terfasilitasi	Rp 250,000,000.00	Rp 250,000,000.00
[SUB KEGIATAN] 1.01.02.1.02.0054 Sosialisasi dan Advokasi Kebijakan Bidang Pendidikan		
Jumlah kegiatan sosialisasi dan advokasi kebijakan di bidang Pendidikan yang dilaksanakan	Rp 250,000,000.00	Rp 250,000,000.00
[SUB KEGIATAN] 1.01.02.1.02.0053 Koordinasi, Perencanaan, Supervisi dan Evaluasi Layanan di Bidang Pendidikan		
Jumlah Dokumen Hasil Koordinasi, Perencanaan, Supervisi dan Evaluasi Layanan di Bidang Pendidikan	Rp 250,000,000.00	Rp 250,000,000.00
[SUB KEGIATAN] 1.01.02.1.02.0052 Pelatihan Penggunaan Aplikasi Bidang Pendidikan		
Jumlah peserta pelatihan penggunaan aplikasi di bidang pendidikan yang dilaksanakan	Rp 500,000,000.00	Rp 500,000,000.00
[SUB KEGIATAN] 1.01.02.1.02.0051 Pengembangan konten digital untuk pendidikan		
Jumlah konten digital untuk pendidikan yang telah dikembangkan	Rp 1,500,000,000.00	Rp 1,500,000,000.00
[SUB KEGIATAN] 1.01.02.1.02.0050 Pembinaan Penggunaan Teknologi, Informasi dan Komunikasi (TIK) untuk Pendidikan		
Jumlah Orang yang Mendapatkan Pembinaan Penggunaan Teknologi, Informasi dan Komunikasi (TIK) untuk Pendidikan	Rp 500,000,000.00	Rp 500,000,000.00
[SUB KEGIATAN] 1.01.02.1.02.0047 Peningkatan Kapasitas Pengelolaan Dana BOS Sekolah Menengah Kejuruan		
Jumlah Tenaga Pengelola yang Meningkat Kapasitasnya dalam Pengelolaan Dana BOS Sekolah Menengah Kejuruan	Rp 500,000,000.00	Rp 500,000,000.00
[SUB KEGIATAN] 1.01.02.1.02.0046 Pengelolaan Dana BOS Sekolah Menengah Kejuruan		
Jumlah Sekolah Menengah Kejuruan yang Mengelola Dana BOS	Rp 100,000,000.00	Rp 100,000,000.00
[SUB KEGIATAN] 1.01.02.1.02.0045 Pembinaan Kelembagaan dan Manajemen Sekolah Menengah Kejuruan		
Jumlah Sekolah Menengah Kejuruan yang Dilaksanakan Pembinaan Kelembagaan dan Manajemen	Rp 350,000,000.00	Rp 750,000,000.00
[SUB KEGIATAN] 1.01.02.1.02.0043 Pengembangan Karir Pendidik dan Tenaga Kependidikan pada Satuan Pendidikan Sekolah Menengah Kejuruan		
Jumlah Pendidik dan Tenaga Kependidikan yang Mendapatkan Fasilitasi Kenaikan Pangkat/Golongan, Pemberian Promosi, Peningkatan Kompetensi dan Kualifikasi	Rp 350,000,000.00	Rp 600,000,000.00
[SUB KEGIATAN] 1.01.02.1.02.0042 Penyediaan Pendidik dan Tenaga Kependidikan bagi Satuan Pendidikan Sekolah Menengah Kejuruan		
Jumlah Pendidik dan Tenaga Kependidikan yang Tersedia pada Satuan Pendidikan Sekolah Menengah Kejuruan	Rp 100,000,000.00	Rp 100,000,000.00
[SUB KEGIATAN] 1.01.02.1.02.0041 Pembinaan Minat, Bakat dan Kreativitas Siswa		
Jumlah Siswa yang Mengikuti Ajang Kompetisi/Lomba Akademik dan Non Akademik	Rp 200,000,000.00	Rp 200,000,000.00
[SUB KEGIATAN] 1.01.02.1.02.0037 Penyediaan Biaya Personil Peserta Didik Sekolah Menengah Kejuruan		
Jumlah Peserta Didik Sekolah Menengah Kejuruan yang Menerima Biaya Personil Peserta Didik	Rp 5,450,000,000.00	Rp 5,100,000,000.00
[SUB KEGIATAN] 1.01.02.1.02.0035 Pemeliharaan Rutin Sarana, Prasarana dan Utilitas Sekolah		
Jumlah Sarana, Prasarana dan Utilitas Sekolah yang Dilaksanakan Pemeliharaan	Rp 100,000,000.00	Rp 100,000,000.00
[SUB KEGIATAN] 1.01.02.1.02.0033 Pengadaaan Alat Praktik dan Peraga Peserta Didik		
Jumlah Alat Praktik dan Peraga Peserta Didik yang Tersedia	Rp 3,539,600,001.00	Rp 1,200,000,000.00
[SUB KEGIATAN] 1.01.02.1.02.0032 Pengadaaan Sarana Mobilitas Sekolah		
Jumlah Sarana Mobilitas Sekolah yang Tersedia	Rp 100,000,000.00	Rp 100,000,000.00
[SUB KEGIATAN] 1.01.02.1.02.0030 Pengadaan Perlengkapan Sekolah		
Jumlah perlengkapan Sekolah yang Tersedia	Rp 250,000,000.00	Rp 250,000,000.00
[SUB KEGIATAN] 1.01.02.1.02.0031 Pengadaan Perlengkapan Peserta Didik		

Sub Kegiatan	Pagu 2025	Pagu 2026
Jumlah Perlengkapan Peserta Didik yang Tersedia	Rp 200,000,000.00	Rp 200,000,000.00
[SUB KEGIATAN] 1.01.02.1.02.0028 Pengadaan Mebel Sekolah		
Jumlah Mebel Sekolah yang Tersedia	Rp 750,000,000.00	Rp 750,000,000.00
[SUB KEGIATAN] 1.01.02.1.02.0019 Rehabilitasi Ruang Unit Kesehatan Sekolah		
Jumlah Ruang Unit Kesehatan Sekolah yang Telah Direhabilitasi	Rp 250,000,000.00	Rp 250,000,000.00
[SUB KEGIATAN] 1.01.02.1.02.0018 Rehabilitasi Ruang Laboratorium		
Jumlah Ruang Laboratorium yang Telah Direhabilitasi	Rp 250,000,000.00	Rp 250,000,000.00
[SUB KEGIATAN] 1.01.02.1.02.0016 Rehabilitasi Ruang Guru/Kepala Sekolah/TU		
Jumlah ruang Guru/Kepala Sekolah/TU yang Telah Direhabilitasi	Rp 100,000,000.00	Rp 100,000,000.00
[SUB KEGIATAN] 1.01.02.1.02.0012 Pembangunan Kantin Sekolah		
Jumlah Kantin Sekolah yang Telah Dibangun	Rp 200,000,000.00	Rp 200,000,000.00
[SUB KEGIATAN] 1.01.02.1.02.0011 Pembangunan Fasilitas Parkir		
Jumlah Fasilitas Parkir yang Telah Dibangun	Rp 250,000,000.00	Rp 250,000,000.00
[SUB KEGIATAN] 1.01.02.1.02.0010 Pembangunan Sarana, Prasarana dan Utilitas Sekolah		
Jumlah Sarana, Prasarana dan Utilitas Sekolah yang Telah Dibangun	Rp 2,129,668,881.00	Rp 1,250,000,000.00
[SUB KEGIATAN] 1.01.02.1.02.0008 Pembangunan Ruang Serba Guna/Aula		
Jumlah Ruang Serba Guna/Aula yang Telah Dibangun	Rp 1,400,000,000.00	Rp 1,400,000,000.00
[SUB KEGIATAN] 1.01.02.1.02.0007 Pembangunan Perpustakaan Sekolah		
Jumlah Perpustakaan Sekolah yang Telah Dibangun	Rp 200,000,000.00	Rp 200,000,000.00
[SUB KEGIATAN] 1.01.02.1.02.0006 Pembangunan Ruang Unit Kesehatan Sekolah		
Jumlah Ruang Unit Kesehatan Sekolah yang Telah Dibangun	Rp 100,000,000.00	Rp 100,000,000.00
[SUB KEGIATAN] 1.01.02.1.02.0005 Pembangunan Ruang Laboratorium		
Jumlah Ruang Laboratorium yang Telah Dibangun	Rp 1,750,000,000.00	Rp 250,000,000.00
[SUB KEGIATAN] 1.01.02.1.02.0004 Pembangunan Ruang Praktik Siswa		
Jumlah Ruang Praktik Siswa yang Telah Dibangun	Rp 2,750,000,000.00	Rp 2,750,000,000.00
[SUB KEGIATAN] 1.01.02.1.02.0003 Pembangunan Ruang Guru/Kepala Sekolah/TU		
Jumlah Ruang Guru/Kepala Sekolah/TU yang Telah Dibangun	Rp 600,000,000.00	Rp 250,000,000.00
[SUB KEGIATAN] 1.01.02.1.02.0001 Pembangunan USB (Unit Sekolah Baru)		
Jumlah Sekolah Baru yang Telah Dibangun	Rp 2,500,000,000.00	Rp 2,500,000,000.00
[KEGIATAN] 1.01.02.1.03 Pengelolaan Pendidikan Khusus		
[SUB KEGIATAN] 1.01.02.1.03.0045 Pengadaan Alat Praktik dan Peraga Siswa		
	Rp 0.00	Rp 0.00
[SUB KEGIATAN] 1.01.02.1.03.0080 Rehabilitasi sedang/berat Ruang Guru/Kepala Sekolah/TU		
Jumlah Ruang Guru/Kepala Sekolah/TU yang Telah Direhabilitasi sedang/berat	Rp 150,000,000.00	Rp 150,000,000.00
[SUB KEGIATAN] 1.01.02.1.03.0079 Rehabilitasi sedang/berat Ruang Kelas Sekolah		
Jumlah Ruang Kelas Sekolah yang Telah Direhabilitasi sedang berat	Rp 300,000,000.00	Rp 300,000,000.00
[SUB KEGIATAN] 1.01.02.1.03.0075 Rehabilitasi Sedang/Berat Fasilitas Parkir		
Jumlah Fasilitas Parkir yang Telah Direhabilitasi Sedang/Berat	Rp 150,000,000.00	Rp 150,000,000.00
[SUB KEGIATAN] 1.01.02.1.03.0074 Rehabilitasi Sedang/Berat Rumah Dinas Kepala Sekolah/Guru/Penjaga Sekolah		
Jumlah Rumah Dinas Kepala Sekolah/Guru/Penjaga Sekolah yang Telah Direhabilitasi Sedang/Berat	Rp 100,000,000.00	Rp 100,000,000.00
[SUB KEGIATAN] 1.01.02.1.03.0073 Bimbingan Teknis, Pelatihan, dan/atau Magang/PKL untuk Peningkatan Kapasitas Bidang Pendidikan		
Jumlah Peserta Bimbingan Teknis, Pelatihan, dan/atau Magang/PKL untuk Peningkatan Kapasitas Bidang Pendidikan yang dilaksanakan	Rp 300,000,000.00	Rp 300,000,000.00
[SUB KEGIATAN] 1.01.02.1.03.0072 Rehabilitasi Sedang/Berat Kantin Sekolah		
Jumlah Kantin Sekolah yang Telah Direhabilitasi Sedang/Berat	Rp 300,000,000.00	Rp 300,000,000.00
[SUB KEGIATAN] 1.01.02.1.03.0071 Penyelenggaraan Proses Belajar Bagi Peserta Didik		
Jumlah Satuan Pendidikan yang Menyelenggarakan Proses Belajar	Rp 125,000,000.00	Rp 125,000,000.00
[SUB KEGIATAN] 1.01.02.1.03.0070 Pembangunan Ruang Kelas Baru		
Jumlah Ruang Kelas Sekolah yang Bertambah	Rp 4,808,786,749.00	Rp 4,808,786,749.00
[SUB KEGIATAN] 1.01.02.1.03.0069 Rehabilitasi Sedang/Berat Sarana, Prasarana dan Utilitas Sekolah		
Jumlah Sarana, Prasarana dan Utilitas Sekolah yang Telah Direhabilitasi Sedang/Berat	Rp 150,000,000.00	Rp 150,000,000.00
[SUB KEGIATAN] 1.01.02.1.03.0068 Pembangunan Rumah Dinas Kepala Sekolah/Guru/Penjaga Sekolah		
Jumlah Rumah Dinas Kepala Sekolah/Guru/Penjaga Sekolah yang Telah Dibangun	Rp 300,000,001.00	Rp 300,000,001.00
[SUB KEGIATAN] 1.01.02.1.03.0066 Pemberian layanan pendampingan bagi satuan pendidikan untuk pencegahan perundungan, kekerasan, dan intoleransi		
Jumlah kegiatan pendampingan bagi satuan pendidikan untuk pencegahan perundungan, kekerasan, dan intoleransi	Rp 150,000,000.00	Rp 150,000,000.00
[SUB KEGIATAN] 1.01.02.1.03.0060 Sosialisasi dan Advokasi Kebijakan Bidang Pendidikan		
Jumlah kegiatan sosialisasi dan advokasi kebijakan di bidang Pendidikan yang dilaksanakan	Rp 150,000,000.00	Rp 150,000,000.00
[SUB KEGIATAN] 1.01.02.1.03.0059 Koordinasi, Perencanaan, Supervisi dan Evaluasi Layanan di Bidang Pendidikan		
Jumlah Dokumen Hasil Koordinasi, Perencanaan, Supervisi dan Evaluasi Layanan di Bidang Pendidikan	Rp 150,000,000.00	Rp 150,000,000.00
[SUB KEGIATAN] 1.01.02.1.03.0058 Pelatihan Penggunaan Aplikasi Bidang Pendidikan		
Jumlah peserta pelatihan penggunaan aplikasi di bidang pendidikan yang dilaksanakan	Rp 500,000,000.00	Rp 500,000,000.00
[SUB KEGIATAN] 1.01.02.1.03.0057 Pengembangan konten digital untuk pendidikan		
Jumlah konten digital untuk pendidikan yang telah dikembangkan	Rp 1,500,000,000.00	Rp 1,500,000,000.00
[SUB KEGIATAN] 1.01.02.1.03.0056 Pembinaan Penggunaan Teknologi, Informasi dan Komunikasi (TIK) untuk Pendidikan		
Jumlah Orang yang Mendapatkan Pembinaan Penggunaan Teknologi, Informasi dan Komunikasi (TIK) untuk Pendidikan	Rp 500,000,000.00	Rp 500,000,000.00
[SUB KEGIATAN] 1.01.02.1.03.0053 Peningkatan Kapasitas Pengelolaan Dana BOS Sekolah Pendidikan Khusus		
Jumlah Tenaga Pengelola yang Meningkat Kapasitasnya dalam Pengelolaan Dana BOS Sekolah Pendidikan Khusus	Rp 50,000,000.00	Rp 50,000,000.00
[SUB KEGIATAN] 1.01.02.1.03.0052 Pengelolaan Dana BOS Sekolah Pendidikan Khusus		
Jumlah Sekolah Pendidikan Khusus yang Mengelola Dana BOS	Rp 50,000,000.00	Rp 50,000,000.00
[SUB KEGIATAN] 1.01.02.1.03.0051 Pembinaan Kelembagaan dan Manajemen Sekolah Pendidikan Khusus		
Jumlah Sekolah Pendidikan Khusus yang Dilaksanakan Pembinaan Kelembagaan dan Manajemen	Rp 150,000,000.00	Rp 150,000,000.00
[SUB KEGIATAN] 1.01.02.1.03.0050 Pengembangan Karir Pendidik dan Tenaga Kependidikan pada Satuan Pendidikan Khusus		
Jumlah Pendidik dan Tenaga Kependidikan yang Mendapatkan Fasilitasi Kenaikan Pangkat/Golongan, Pemberian Promosi, Peningkatan Kompetensi dan Kualifikasi	Rp 200,000,000.00	Rp 200,000,000.00
[SUB KEGIATAN] 1.01.02.1.03.0049 Penyediaan Pendidik dan Tenaga Kependidikan bagi Satuan Pendidikan Khusus		
Jumlah Pendidik dan Tenaga Kependidikan yang Tersedia pada Satuan Pendidikan Khusus	Rp 250,000,000.00	Rp 250,000,000.00
[SUB KEGIATAN] 1.01.02.1.03.0048 Pembinaan Minat, Bakat dan Kreativitas Siswa		
Jumlah Siswa yang Mengikuti Ajang Kompetisi/Lomba Akademik dan Non Akademik	Rp 350,000,000.00	Rp 350,000,000.00
[SUB KEGIATAN] 1.01.02.1.03.0044 Penyediaan Biaya Personil Peserta Didik Pendidikan Khusus		
Jumlah Peserta Didik Pendidikan Khusus yang Menerima Biaya Personil Peserta Didik	Rp 100,000,000.00	Rp 100,000,000.00
[SUB KEGIATAN] 1.01.02.1.03.0042 Pemeliharaan Rutin Sarana, Prasarana dan Utilitas Sekolah		
Jumlah Sarana, Prasarana dan Utilitas Sekolah yang Dilaksanakan Pemeliharaan	Rp 100,000,000.00	Rp 100,000,000.00
[SUB KEGIATAN] 1.01.02.1.03.0040 Pengadaaan Alat Praktik dan Peraga Peserta Didik		
Jumlah Alat Praktik dan Peraga Peserta Didik yang Tersedia	Rp 400,000,000.00	Rp 400,000,000.00
[SUB KEGIATAN] 1.01.02.1.03.0039 Pengadaaan Sarana Mobilitas Sekolah		
Jumlah Sarana Mobilitas Sekolah yang Tersedia	Rp 130,000,000.00	Rp 130,000,000.00
[SUB KEGIATAN] 1.01.02.1.03.0038 Pengadaan Perlengkapan Peserta Didik		
Jumlah Perlengkapan Peserta Didik yang Tersedia	Rp 200,000,000.00	Rp 200,000,000.00
[SUB KEGIATAN] 1.01.02.1.03.0037 Pengadaan Perlengkapan Sekolah		
Jumlah Perlengkapan Sekolah yang Tersedia	Rp 200,000,000.00	Rp 200,000,000.00
[SUB KEGIATAN] 1.01.02.1.03.0035 Pengadaan Mebel Sekolah		
Jumlah Mebel Sekolah yang Tersedia	Rp 200,000,000.00	Rp 200,000,000.00
[SUB KEGIATAN] 1.01.02.1.03.0017 Pembangunan Ruang Bina Pribadi dan Sosial untuk Tunalaras (E)		
Jumlah Ruang Bina Pribadi dan Sosial untuk Tunalaras (E) yang Telah Dibangun	Rp 200,000,000.00	Rp 200,000,000.00
[SUB KEGIATAN] 1.01.02.1.03.0016 Pembangunan Ruang Bina Diri dan Bina Gerak untuk Tunadaksa (D)		
Jumlah Ruang Bina Diri dan Bina Gerak untuk Tunadaksa (D) yang Telah Dibangun	Rp 200,000,000.00	Rp 200,000,000.00
[SUB KEGIATAN] 1.01.02.1.03.0015 Pembangunan Ruang Bina Diri untuk Tunagrahita (C)		
Jumlah Ruang Bina Diri untuk Tunagrahita (C) yang Telah Dibangun	Rp 200,000,000.00	Rp 200,000,000.00

Sub Kegiatan	Pagu 2025	Pagu 2026
[SUB KEGIATAN] 1.01.02.1.03.0014 Pembangunan Ruang Bina Persepsi Bunyi dan Irama untuk Tunarungu (B)		
Jumlah Ruang Bina Persepsi Bunyi dan Irama untuk Tunarungu (B) yang Telah Dibangun	Rp 200,000,000.00	Rp 200,000,000.00
[SUB KEGIATAN] 1.01.02.1.03.0012 Pembangunan Ruang Laboratorium		
Jumlah Ruang Laboratorium yang Telah Dibangun	Rp 200,000,000.00	Rp 200,000,000.00
[SUB KEGIATAN] 1.01.02.1.03.0010 Pembangunan Kantin Sekolah		
Jumlah Kantin Sekolah yang Telah Dibangun	Rp 400,000,001.00	Rp 400,000,001.00
[SUB KEGIATAN] 1.01.02.1.03.0009 Pembangunan Fasilitas Parkir		
Jumlah Fasilitas Parkir yang Telah Dibangun	Rp 400,000,001.00	Rp 400,000,001.00
[SUB KEGIATAN] 1.01.02.1.03.0008 Pembangunan Sarana, Prasarana dan Utilitas Sekolah		
Jumlah Sarana, Prasarana dan Utilitas Sekolah yang Telah Dibangun	Rp 400,000,001.00	Rp 400,000,001.00
[SUB KEGIATAN] 1.01.02.1.03.0007 Pembangunan Asrama Sekolah		
Jumlah Asrama Sekolah yang Telah Dibangun	Rp 100,000,000.00	Rp 100,000,000.00
[SUB KEGIATAN] 1.01.02.1.03.0006 Pembangunan Ruang Serba Guna/Aula		
Jumlah Ruang Serba Guna/Aula yang Telah Dibangun	Rp 100,000,000.00	Rp 100,000,000.00
[SUB KEGIATAN] 1.01.02.1.03.0005 Pembangunan Perpustakaan Sekolah		
Jumlah Perpustakaan Sekolah yang Telah Dibangun	Rp 100,000,000.00	Rp 100,000,000.00
[SUB KEGIATAN] 1.01.02.1.03.0004 Pembangunan Ruang Unit Kesehatan Sekolah		
Jumlah Ruang Unit Kesehatan Sekolah yang Telah Dibangun	Rp 100,000,000.00	Rp 100,000,000.00
[SUB KEGIATAN] 1.01.02.1.03.0003 Pembangunan Ruang Guru/Kepala Sekolah/TU		
Jumlah Ruang Guru/Kepala Sekolah/TU yang Telah Dibangun	Rp 200,000,000.00	Rp 200,000,000.00
[SUB KEGIATAN] 1.01.02.1.03.0001 Pembangunan Unit Sekolah Baru (USB)		
Jumlah Sekolah Baru yang Telah Dibangun	Rp 1,000,000,000.00	Rp 1,000,000,000.00
[PROGRAM] 1.01.05 PROGRAM PENGENDALIAN PERIZINAN PENDIDIKAN		
[KEGIATAN] 1.01.05.1.01 Penerbitan Izin Pendidikan Menengah yang Diselenggarakan oleh Masyarakat		
[SUB KEGIATAN] 1.01.05.1.01.0002 Pengendalian dan Pengawasan Perizinan Pendidikan Menengah yang Diselenggarakan oleh Masyarakat		
Jumlah Dokumen Hasil Pelaksanaan Pengendalian dan Pengawasan Perizinan Pendidikan Menengah yang Diselenggarakan oleh Masyarakat	Rp 400,000,000.00	Rp 400,000,000.00
[SUB KEGIATAN] 1.01.05.1.01.0001 Penilaian Kelayakan Usul Perizinan Pendidikan Menengah yang Diselenggarakan oleh Masyarakat		
Jumlah Dokumen Hasil Penilaian Kelayakan Usul Perizinan Pendidikan Menengah yang Diselenggarakan oleh Masyarakat	Rp 100,000,000.00	Rp 100,000,000.00
[KEGIATAN] 1.01.05.1.02 Penerbitan Izin Pendidikan Khusus yang Diselenggarakan oleh Masyarakat		
[SUB KEGIATAN] 1.01.05.1.02.0003 Pembinaan Pendidikan Khusus yang Diselenggarakan oleh Masyarakat		
Jumlah Dokumen Hasil Pembinaan Pendidikan Khusus yang Diselenggarakan oleh Masyarakat	Rp 115,000,000.00	Rp 115,000,000.00
[SUB KEGIATAN] 1.01.05.1.02.0002 Pengendalian dan Pengawasan Perizinan Pendidikan Khusus yang Diselenggarakan oleh Masyarakat		
Jumlah Dokumen Hasil Pelaksanaan Pengendalian dan Pengawasan Perizinan Pendidikan Khusus yang Diselenggarakan oleh Masyarakat	Rp 76,826,363.00	Rp 129,216,545.00
[SUB KEGIATAN] 1.01.05.1.02.0001 Penilaian Kelayakan Usul Perizinan Pendidikan Khusus yang Diselenggarakan oleh Masyarakat		
Jumlah Dokumen Hasil Penilaian Kelayakan Usul Perizinan Pendidikan Khusus yang Diselenggarakan oleh Masyarakat	Rp 85,000,000.00	Rp 137,390,181.00
[URUSAN] NON URUSAN		
[TUJUAN] Meningkatkan Akuntabilitas Kinerja Dinas Pendidikan		
[SASARAN] Meningkatnya Kualitas dan Efektifitas Kinerja Pelayanan Perangkat Daerah		
[PROGRAM] X.XX.01 PROGRAM PENUNJANG URUSAN PEMERINTAHAN DAERAH PROVINSI		
[KEGIATAN] X.XX.01.1.01 Perencanaan, Penganggaran, dan Evaluasi Kinerja Perangkat Daerah		
[SUB KEGIATAN] X.XX.01.1.01.0006 Koordinasi dan Penyusunan Laporan Capaian Kinerja dan Ikhtisar Realisasi Kinerja SKPD		
Jumlah Laporan Capaian Kinerja dan Ikhtisar Realisasi Kinerja SKPD dan Laporan Hasil Koordinasi Penyusunan Laporan Capaian Kinerja dan Ikhtisar Realisasi Kinerja SKPD	Rp 200,000,000.00	Rp 200,000,000.00
[SUB KEGIATAN] X.XX.01.1.01.0004 Koordinasi dan Penyusunan DPA-SKPD		
Jumlah Dokumen DPA-SKPD dan Laporan Hasil Koordinasi Penyusunan Dokumen DPA-SKPD	Rp 100,000,000.00	Rp 100,000,000.00
[SUB KEGIATAN] X.XX.01.1.01.0002 Koordinasi dan Penyusunan Dokumen RKA- SKPD		
Jumlah Dokumen RKA-SKPD dan Laporan Hasil Koordinasi Penyusunan Dokumen RKA-SKPD	Rp 100,000,000.00	Rp 100,000,000.00
[SUB KEGIATAN] X.XX.01.1.01.0001 Penyusunan Dokumen Perencanaan Perangkat Daerah		
Jumlah Dokumen Perencanaan Perangkat Daerah	Rp 250,000,000.00	Rp 250,000,000.00
[KEGIATAN] X.XX.01.1.02 Administrasi Keuangan Perangkat Daerah		
[SUB KEGIATAN] X.XX.01.1.02.0007 Koordinasi dan Penyusunan Laporan Keuangan Bulanan/ Triwulanan/Semesteran SKPD		
Jumlah Laporan Keuangan Bulanan/ Triwulanan/Semesteran SKPD dan Laporan Koordinasi Penyusunan Laporan Keuangan Bulanan/Triwulanan/Semesteran SKPD	Rp 150,000,000.00	Rp 150,000,000.00
[SUB KEGIATAN] X.XX.01.1.02.0003 Pelaksanaan Penatausahaan dan Pengujian/Verifikasi Keuangan SKPD		
Jumlah Dokumen Penatausahaan dan Pengujian/Verifikasi Keuangan SKPD	Rp 150,000,000.00	Rp 150,000,000.00
[SUB KEGIATAN] X.XX.01.1.02.0002 Penyediaan Administrasi Pelaksanaan Tugas ASN		
Jumlah Dokumen Hasil Penyediaan Administrasi Pelaksanaan Tugas ASN	Rp 5,091,102,000.00	Rp 5,342,278,860.00
[SUB KEGIATAN] X.XX.01.1.02.0001 Penyediaan Gaji dan Tunjangan ASN		
Jumlah Orang yang Menerima Gaji dan Tunjangan ASN	Rp 527,970,558,182.00	Rp 536,491,719,744.00
[KEGIATAN] X.XX.01.1.03 Administrasi Barang Milik Daerah pada Perangkat Daerah		
[SUB KEGIATAN] X.XX.01.1.03.0006 Penatausahaan Barang Milik Daerah pada SKPD		
Jumlah Laporan Penatausahaan Barang Milik Daerah pada SKPD	Rp 500,000,000.00	Rp 500,000,000.00
[SUB KEGIATAN] X.XX.01.1.03.0004 Pembinaan, Pengawasan, dan Pengendalian Barang Milik Daerah pada SKPD		
Jumlah Laporan Hasil Pembinaan, Pengawasan, dan Pengendalian Barang Milik Daerah pada SKPD	Rp 500,000,000.00	Rp 500,000,000.00
[SUB KEGIATAN] X.XX.01.1.03.0002 Pengamanan Barang Milik Daerah SKPD		
Jumlah Dokumen Pengamanan Barang Milik Daerah SKPD	Rp 500,000,000.00	Rp 500,000,000.00
[KEGIATAN] X.XX.01.1.05 Administrasi Kepegawaian Perangkat Daerah		
[SUB KEGIATAN] X.XX.01.1.05.0011 Bimbingan Teknis Implementasi Peraturan Perundang-Undangan		
Jumlah Orang yang Mengikuti Bimbingan Teknis Implementasi Peraturan Perundang-Undangan	Rp 250,000,000.00	Rp 250,000,000.00
[SUB KEGIATAN] X.XX.01.1.05.0009 Pendidikan dan Pelatihan Pegawai Berdasarkan Tugas dan Fungsi		
Jumlah Pegawai Berdasarkan Tugas dan Fungsi yang Mengikuti Pendidikan dan Pelatihan	Rp 250,000,000.00	Rp 250,000,000.00
[SUB KEGIATAN] X.XX.01.1.05.0006 Pemulangan Pegawai yang Pensiun		
Jumlah Pegawai Pensiun yang Dipulangkan	Rp 100,000,000.00	Rp 100,000,000.00
[SUB KEGIATAN] X.XX.01.1.05.0005 Monitoring, Evaluasi, dan Penilaian Kinerja Pegawai		
Jumlah Dokumen Monitoring, Evaluasi, dan Penilaian Kinerja Pegawai	Rp 2,500,000,000.00	Rp 2,500,000,000.00
[SUB KEGIATAN] X.XX.01.1.05.0002 Pengadaan Pakaian Dinas Beserta Atribut Kelengkapannya		
Jumlah Paket Pakaian Dinas Beserta Atribut Kelengkapan	Rp 350,000,000.00	Rp 350,000,000.00
[KEGIATAN] X.XX.01.1.06 Administrasi Umum Perangkat Daerah		
[SUB KEGIATAN] X.XX.01.1.06.0010 Penatausahaan Arsip Dinamis pada SKPD		
Jumlah Dokumen Penatausahaan Arsip Dinamis pada SKPD	Rp 500,000,000.00	Rp 500,000,000.00
[SUB KEGIATAN] X.XX.01.1.06.0008 Fasilitasi Kunjungan Tamu		
Jumlah Laporan Fasilitasi Kunjungan Tamu	Rp 1,750,000,000.00	Rp 1,750,000,000.00
[SUB KEGIATAN] X.XX.01.1.06.0009 Penyelenggaraan Rapat Koordinasi dan Konsultasi SKPD		
Jumlah Laporan Penyelenggaraan Rapat Koordinasi dan Konsultasi SKPD	Rp 2,350,000,000.00	Rp 2,350,000,000.00
[SUB KEGIATAN] X.XX.01.1.06.0007 Penyediaan Bahan/Material		
Jumlah Paket Bahan/Material yang Disediakan	Rp 1,000,000,000.00	Rp 1,000,000,000.00
[SUB KEGIATAN] X.XX.01.1.06.0006 Penyediaan Bahan Bacaan dan Peraturan Perundang-Undangan		
Jumlah Dokumen Bahan Bacaan dan Peraturan Perundang-Undangan yang Disediakan	Rp 500,000,000.00	Rp 500,000,000.00
[SUB KEGIATAN] X.XX.01.1.06.0005 Penyediaan Barang Cetakan dan Penggandaan		
Jumlah Paket Barang Cetakan dan Penggandaan yang Disediakan	Rp 2,500,000,000.00	Rp 2,500,000,000.00
[SUB KEGIATAN] X.XX.01.1.06.0004 Penyediaan Bahan Logistik Kantor		
Jumlah Paket Bahan Logistik Kantor yang Disediakan	Rp 2,500,000,000.00	Rp 2,500,000,000.00
[SUB KEGIATAN] X.XX.01.1.06.0003 Penyediaan Peralatan Rumah Tangga		
Jumlah Paket Peralatan Rumah Tangga yang Disediakan	Rp 2,500,000,000.00	Rp 2,500,000,000.00
[SUB KEGIATAN] X.XX.01.1.06.0002 Penyediaan Peralatan dan Perlengkapan Kantor		
Jumlah Paket Peralatan dan Perlengkapan Kantor yang Disediakan	Rp 2,500,000,000.00	Rp 2,500,000,000.00
[SUB KEGIATAN] X.XX.01.1.06.0001 Penyediaan Komponen Instalasi Listrik/Penerangan Bangunan Kantor		

Sub Kegiatan	Pagu 2025	Pagu 2026
Jumlah Paket Komponen Instalasi Listrik/Penerangan Bangunan Kantor yang Disediakan	Rp 2,500,000,000.00	Rp 2,500,000,000.00
[KEGIATAN] X.XX.01.1.07 Pengadaan Barang Milik Daerah Penunjang Urusan Pemerintah Daerah		
[SUB KEGIATAN] X.XX.01.1.07.0011 Pengadaan Sarana dan Prasarana Pendukung Gedung Kantor atau Bangunan Lainnya		
Jumlah Unit Sarana dan Prasarana Pendukung Gedung Kantor atau Bangunan Lainnya yang Disediakan	Rp 150,000,000.00	Rp 150,000,000.00
[SUB KEGIATAN] X.XX.01.1.07.0010 Pengadaan Sarana dan Prasarana Gedung Kantor atau Bangunan Lainnya		
Jumlah Unit Sarana dan Prasarana Gedung Kantor atau Bangunan Lainnya yang Disediakan	Rp 100,000,000.00	Rp 100,000,000.00
[SUB KEGIATAN] X.XX.01.1.07.0009 Pengadaan Gedung Kantor atau Bangunan Lainnya		
Jumlah Unit Gedung Kantor atau Bangunan Lainnya yang Disediakan	Rp 1,350,000,000.00	Rp 1,350,000,000.00
[SUB KEGIATAN] X.XX.01.1.07.0007 Pengadaan Aset Tetap Lainnya		
Jumlah Unit Aset Tetap Lainnya yang Disediakan	Rp 200,000,000.00	Rp 200,000,000.00
[SUB KEGIATAN] X.XX.01.1.07.0006 Pengadaan Peralatan dan Mesin Lainnya		
Jumlah Unit Peralatan dan Mesin Lainnya yang Disediakan	Rp 2,750,000,000.00	Rp 2,750,000,000.00
[SUB KEGIATAN] X.XX.01.1.07.0005 Pengadaan Mebel		
Jumlah Paket Mebel yang Disediakan	Rp 2,050,000,000.00	Rp 2,050,000,000.00
[KEGIATAN] X.XX.01.1.08 Penyediaan Jasa Penunjang Urusan Pemerintahan Daerah		
[SUB KEGIATAN] X.XX.01.1.08.0004 Penyediaan Jasa Pelayanan Umum Kantor		
Jumlah Laporan Penyediaan Jasa Pelayanan Umum Kantor yang Disediakan	Rp 124,366,287,208.00	Rp 124,366,287,208.00
[SUB KEGIATAN] X.XX.01.1.08.0003 Penyediaan Jasa Peralatan dan Perlengkapan Kantor		
Jumlah Laporan Penyediaan Jasa Peralatan dan Perlengkapan Kantor yang Disediakan	Rp 2,750,000,000.00	Rp 2,750,000,000.00
[SUB KEGIATAN] X.XX.01.1.08.0002 Penyediaan Jasa Komunikasi, Sumber Daya Air dan Listrik		
Jumlah Laporan Penyediaan Jasa Komunikasi, Sumber Daya Air dan Listrik yang Disediakan	Rp 3,150,000,000.00	Rp 3,500,000,000.00
[SUB KEGIATAN] X.XX.01.1.08.0001 Penyediaan Jasa Surat Menyurat		
Jumlah Laporan Penyediaan Jasa Surat Menyurat	Rp 750,000,000.00	Rp 750,000,000.00
[KEGIATAN] X.XX.01.1.09 Pemeliharaan Barang Milik Daerah Penunjang Urusan Pemerintahan Daerah		
[SUB KEGIATAN] X.XX.01.1.09.0010 Pemeliharaan/Rehabilitasi Sarana dan Prasarana Gedung Kantor atau Bangunan Lainnya		
Jumlah Sarana dan Prasarana Gedung Kantor atau Bangunan Lainnya yang Dipelihara/Direhabilitasi	Rp 200,000,000.00	Rp 200,000,000.00
[SUB KEGIATAN] X.XX.01.1.09.0009 Pemeliharaan/Rehabilitasi Gedung Kantor dan Bangunan Lainnya		
Jumlah Gedung Kantor dan Bangunan Lainnya yang Dipelihara/Direhabilitasi	Rp 2,450,000,000.00	Rp 2,450,000,000.00
[SUB KEGIATAN] X.XX.01.1.09.0001 Penyediaan Jasa Pemeliharaan, Biaya Pemeliharaan dan Pajak Kendaraan Perorangan Dinas atau Kendaraan Dinas Jabatan		
Jumlah Kendaraan Perorangan Dinas atau Kendaraan Dinas Jabatan yang Dipelihara dan Dibayarkan Pajaknya	Rp 250,000,000.00	Rp 250,000,000.00
[KEGIATAN] X.XX.01.1.10 Peningkatan Pelayanan BLUD		
[SUB KEGIATAN] X.XX.01.1.10.0001 Pelayanan dan Penunjang Pelayanan BLUD		
Jumlah BLUD yang Menyediakan Pelayanan dan Penunjang Pelayanan	Rp 5,000,000,000.00	Rp 7,000,000,000.00
[OPD] Dinas Kesehatan		
[URUSAN] URUSAN PEMERINTAHAN BIDANG KESEHATAN		
[TUJUAN] Peningkatan Derajat Kesehatan Masyarakat Melalui Pendekatan Siklus Hidup		
[SASARAN] Meningkatnya Upaya Pelayanan Kesehatan Perorangan dan Upaya Kesehatan Masyarakat		
[PROGRAM] 1.02.05 PROGRAM PEMBERDAYAAN MASYARAKAT BIDANG KESEHATAN		
[KEGIATAN] 1.02.05.1.01 Advokasi, Pemberdayaan, Kemitraan, Peningkatan Peran Serta Masyarakat dan Lintas Sektor Tingkat Daerah Provinsi		
[SUB KEGIATAN] 1.02.05.1.01.0001 Peningkatan Upaya Advokasi Kesehatan, Pemberdayaan, Penggalangan Kemitraan, Peran serta Masyarakat dan Lintas Sektor Tingkat Daerah Provinsi		
Jumlah Dokumen Hasil Advokasi Kesehatan, Pemberdayaan, Penggalangan Kemitraan, Peran serta Masyarakat dan Lintas Sektor Tingkat Daerah Provinsi	Rp 1,407,877,061.00	Rp 1,500,000,000.00
[KEGIATAN] 1.02.05.1.02 Pelaksanaan Komunikasi Informasi dan Edukasi (KIE) Perilaku Hidup Bersih dan Sehat dalam rangka Promotif Preventif Tingkat Daerah Provinsi		
[SUB KEGIATAN] 1.02.05.1.02.0002 Penumbuhan Kesadaran Keluarga dalam Peningkatan Derajat Kesehatan Keluarga dan Lingkungan dengan Menerapkan Perilaku Hidup Bersih dan Sehat		
Jumlah Dokumen Hasil Penumbuhan Kesadaran dalam Peningkatan Derajat Kesehatan Keluarga dan Lingkungan dengan Menerapkan Perilaku Hidup Bersih dan Sehat	Rp 200,000,000.00	Rp 200,000,000.00
[SUB KEGIATAN] 1.02.05.1.02.0001 Penyelenggaraan Promosi Kesehatan dan Perilaku Hidup Bersih dan Sehat		
Jumlah Dokumen Hasil Promosi Kesehatan dan Perilaku Hidup Bersih dan Sehat	Rp 400,000,000.00	Rp 319,265,427.00
[KEGIATAN] 1.02.05.1.03 Pengembangan dan Pelaksanaan Upaya Kesehatan Bersumber Daya Masyarakat (UKBM) Tingkat Daerah Provinsi		
[SUB KEGIATAN] 1.02.05.1.03.0001 Bimbingan Teknis dan Supervisi UKBM		
Jumlah Dokumen Hasil Bimbingan Teknis dan Supervisi UKBM	Rp 200,000,000.00	Rp 200,000,000.00
[SASARAN] Meningkatnya Pemenuhan Sumber Daya Manusia Kesehatan Sesuai Standar		
[PROGRAM] 1.02.03 PROGRAM PENINGKATAN KAPASITAS SUMBER DAYA MANUSIA KESEHATAN		
[KEGIATAN] 1.02.03.1.01 Perencanaan Kebutuhan Sumber Daya Manusia Kesehatan untuk UKM dan UKP Provinsi		
[SUB KEGIATAN] 1.02.03.1.01.0002 Distribusi dan Pemerataan Sumber Daya Manusia Kesehatan		
Jumlah Sumber Daya Manusia Kesehatan yang Terdistribusi	Rp 250,000,000.00	Rp 250,000,000.00
[SUB KEGIATAN] 1.02.03.1.01.0001 Pemenuhan Kebutuhan Sumber Daya Manusia Kesehatan		
Jumlah Sumber Daya Manusia Kesehatan yang Memenuhi Standar di Fasilitas Pelayanan Kesehatan (Fasyankes)	Rp 30,023,304,760.00	Rp 30,977,596,254.00
[KEGIATAN] 1.02.03.1.02 Pengembangan Mutu dan Peningkatan Kompetensi Teknis Sumber Daya Manusia Kesehatan Tingkat Daerah Provinsi		
[SUB KEGIATAN] 1.02.03.1.02.0002 Pembinaan dan Pengawasan Sumber Daya Manusia Kesehatan		
Jumlah Dokumen Hasil Pembinaan dan Pengawasan Sumber Daya Manusia Kesehatan	Rp 1,300,000,000.00	Rp 1,179,922,756.00
[SUB KEGIATAN] 1.02.03.1.02.0001 Peningkatan Kompetensi dan Kualifikasi Sumber Daya Manusia Kesehatan		
Jumlah Sumber Daya Manusia Kesehatan Kompetensi dan Kualifikasi Meningkat	Rp 4,573,188,728.00	Rp 5,300,000,000.00
[SASARAN] Meningkatnya Ketersediaan dan Mutu Fasyankes Dasar dan Rujukan		
[PROGRAM] 1.02.02 PROGRAM PEMENUHAN UPAYA KESEHATAN PERORANGAN DAN UPAYA KESEHATAN MASYARAKAT		
[KEGIATAN] 1.02.02.1.01 Penyediaan Fasilitas Pelayanan, Sarana, Prasarana dan Alat Kesehatan untuk UKP Rujukan, UKM dan UKM Rujukan Tingkat Daerah Provinsi		
[SUB KEGIATAN] 1.02.02.1.01.0027 Pengadaan Obat, Bahan Habis Pakai, Bahan Medis Habis Pakai,, Vaksin, Makanan dan Minuman di Fasilitas Kesehatan		
Jumlah Obat, Bahan Habis Pakai, Bahan Medis Habis Pakai, Vaksin, Makanan dan Minuman di Fasilitas Kesehatan yang disediakan	Rp 9,242,207,692.00	Rp 9,742,207,692.00
[SUB KEGIATAN] 1.02.02.1.01.0026 Pengembangan Rumah Sakit		
Jumlah Rumah sakit yang ditingkatkan sarana, prasarana, alat kesehatan dan SDM agar sesuai standar jenis pelayanan rumah sakit berdasarkan kelas rumah sakit yang memenuhi rasio tempat tidur terhadap jumlah penduduk minimal 1:1000 dan/atau dalam rangka peningkatan kapasitas pelayanan rumah sakit	Rp 1,000,000,000.00	Rp 3,500,000,000.00
[SUB KEGIATAN] 1.02.02.1.01.0025 Distribusi Alat Kesehatan, Obat, Bahan Habis Pakai, Bahan Medis Habis Pakai, Vaksin, Makanan dan Minuman ke Fasilitas Kesehatan		
Jumlah dokumen distribusi Alat Kesehatan, Obat, Bahan Habis Pakai, Bahan Medis Habis Pakai, Vaksin, Makanan ke Fasilitas Kesehatan	Rp 400,000,000.00	Rp 400,000,000.00
[SUB KEGIATAN] 1.02.02.1.01.0024 Pembangunan Unit Pemeliharaan Fasilitas Kesehatan Regional/Regional Maintainance Center		
Jumlah Unit Pemeliharaan Fasilitas Kesehatan Regional/Regional Maintenance Center yang dibangun	Rp 2,064,277,659.00	Rp 0.00
[SUB KEGIATAN] 1.02.02.1.01.0020 Penyediaan Telemedicine di Fasilitas Pelayanan Kesehatan		
Jumlah Fasilitas Pelayanan Kesehatan (Fasyankes) yang Melayani Konsultasi Jarak Jauh Antar Fasyankes Melalui Pelayanan Telemedicine untuk Mendapatkan Akses Pelayanan Kesehatan yang Berkualitas	Rp 100,000,000.00	Rp 288,555,557.00
[SUB KEGIATAN] 1.02.02.1.01.0017 Pemeliharaan Alat Kesehatan/Alat Penunjang Medik Fasilitas Layanan Kesehatan		
Jumlah Alat Kesehatan/Alat Penunjang Medik Fasilitas Layanan Kesehatan yang Terpelihara Sesuai Standar	Rp 3,055,000,000.00	Rp 4,276,000,484.00
[SUB KEGIATAN] 1.02.02.1.01.0016 Pengadaan Barang Penunjang Operasional Rumah Sakit		
Jumlah Barang Penunjang Operasional Rumah Sakit yang Disediakan	Rp 3,404,971,217.00	Rp 5,450,000,000.00
[SUB KEGIATAN] 1.02.02.1.01.0013 Pengadaan dan Pemeliharaan Alat Kalibrasi		
Jumlah Alat Uji dan Kalibrasi pada Unit Pemeliharaan Fasilitas Kesehatan Regional/Regional Maintainance Center yang Disediakan dan Dipelihara	Rp 650,000,000.00	Rp 650,000,000.00
[SUB KEGIATAN] 1.02.02.1.01.0010 Pengadaan Alat Kesehatan/Alat Penunjang Medik Fasilitas Layanan Kesehatan		
Jumlah Alat Kesehatan/Alat Penunjang Medik Fasilitas Layanan Kesehatan yang Disediakan	Rp 4,342,649,438.00	Rp 8,782,662,813.00
[SUB KEGIATAN] 1.02.02.1.01.0009 Rehabilitasi dan Pemeliharaan Rumah Sakit		
Jumlah Sarana, Prasarana dan Alat Kesehatan yang Dilakukan Rehabilitasi dan Pemeliharaan oleh Rumah Sakit	Rp 1,900,000,000.00	Rp 2,000,000,000.00
[SUB KEGIATAN] 1.02.02.1.01.0008 Rehabilitasi dan Pemeliharaan Fasilitas Kesehatan Lainnya		
Jumlah Fasilitas Kesehatan Lainnya yang Dilakukan Rehabilitasi dan Pemeliharaan Sarana, Prasarana dan Alat Kesehatan	Rp 450,000,000.00	Rp 500,000,000.00

Sub Kegiatan	Pagu 2025	Pagu 2026
[SUB KEGIATAN] 1.02.02.1.01.0007 Pengembangan Unit Pemeliharaan Fasilitas Kesehatan Regional/Regional Maintainance Center		
Jumlah Unit Pemeliharaan Fasilitas Kesehatan Regional/Regional Maintainance Center yang Dilakukan Pengembangan	Rp 472,061,139.00	Rp 472,061,139.00
[SUB KEGIATAN] 1.02.02.1.01.0006 Pengembangan Pendekatan Pelayanan Kesehatan di DTPK (Pelayanan Kesehatan Bergerak, Gugus Pulau, Pelayanan Kesehatan Berbasis Telemedicine, dll)		
Jumlah Pelayanan Kesehatan Di DTPK (Pelayanan Kesehatan Bergerak, Gugus Pulau, Pelayanan Kesehatan Berbasis Telemedicine, dll) yang Dilakukan Pengembangan	Rp 700,000,000.00	Rp 700,000,000.00
[SUB KEGIATAN] 1.02.02.1.01.0004 Pengembangan Fasilitas Kesehatan Lainnya		
Jumlah Fasilitas Kesehatan Lainnya yang Ditingkatkan Sarana, Prasarana, Alat Kesehatan dan SDM agar Sesuai Standar	Rp 1,500,000,000.00	Rp 2,000,000,000.00
[SUB KEGIATAN] 1.02.02.1.01.0002 Pembangunan Fasilitas Kesehatan Lainnya		
Jumlah Fasilitas Kesehatan Lainnya yang Dibangun	Rp 500,000,000.00	Rp 2,000,000,000.00
[SUB KEGIATAN] 1.02.02.1.01.0001 Pembangunan Rumah Sakit Beserta Sarana dan Prasarana Pendukungnya		
Jumlah Rumah Sakit Baru yang Memenuhi Rasio Tempat Tidur Terhadap Jumlah Penduduk Minimal 1:1000	Rp 200,000,000.00	Rp 1,400,000,000.00
[KEGIATAN] 1.02.02.1.02 Penyediaan Layanan Kesehatan untuk UKP Rujukan, UKM dan UKM Rujukan Tingkat Daerah Provinsi		
[SUB KEGIATAN] 1.02.02.1.02.0030 Pengelolaan Pelayanan Kesehatan Dasar Melalui Pendekatan Keluarga		
Jumlah Keluarga yang Sudah Dikunjungi dan Diintervensi Masalah Kesehatannya oleh Tenaga Kesehatan Puskesmas	Rp 200,000,000.00	Rp 200,000,000.00
[SUB KEGIATAN] 1.02.02.1.02.0026 Upaya Pengurangan Risiko Krisis Kesehatan		
Jumlah Dokumen Hasil Upaya Pengurangan Risiko Krisis Kesehatan	Rp 135,000,000.00	Rp 135,000,000.00
[SUB KEGIATAN] 1.02.02.1.02.0025 Pengambilan dan Pengiriman Spesimen Penyakit Potensial KLB ke Lab Rujukan/Nasional		
Jumlah Paket Spesimen Penyakit Potensial KLB ke Lab Rujukan/Nasional yang Didistribusikan	Rp 125,000,000.00	Rp 250,000,000.00
[SUB KEGIATAN] 1.02.02.1.02.0023 Penyediaan dan Pengelolaan Sistem Penanganan Gawat Darurat Terpadu (SPGDT)		
Jumlah Public Safety Center (PSC 119) Tersedia, Terkelola dan Terintegrasi dengan Rumah Sakit dalam Satu Sistem Penanganan Gawat Darurat Terpadu (SPGDT)	Rp 100,000,000.00	Rp 100,000,000.00
[SUB KEGIATAN] 1.02.02.1.02.0022 Operasional Pelayanan Rumah Sakit		
Jumlah Dokumen Operasional Pelayanan Rumah Sakit	Rp 5,750,000,000.00	Rp 6,090,245,578.00
[SUB KEGIATAN] 1.02.02.1.02.0021 Investigasi Lanjutan Kejadian Ikutan Pasca Imunisasi dan Pemberian Obat Massal oleh Kabupaten/Kota		
Jumlah Dokumen Hasil Investigasi Lanjutan Kejadian Ikutan Pasca Imunisasi dan Pemberian Obat Massal oleh Kabupaten/Kota	Rp 80,000,000.00	Rp 80,000,000.00
[SUB KEGIATAN] 1.02.02.1.02.0020 Verifikasi dan Penilaian Kelayakan Puskesmas untuk Registrasi Puskesmas		
Jumlah Dokumen Hasil Verifikasi dan Penilaian Kelayakan Puskesmas untuk Registrasi Puskesmas	Rp 218,545,500.00	Rp 225,101,762.00
[SUB KEGIATAN] 1.02.02.1.02.0019 Pembinaan Pelaksanaan Upaya Pelayanan Kesehatan		
Jumlah Dokumen Hasil Pembinaan Pelaksanaan Upaya Pelayanan Kesehatan	Rp 450,000,000.00	Rp 400,000,000.00
[SUB KEGIATAN] 1.02.02.1.02.0018 Koordinasi dan Sinkronisasi Penerapan SPM Bidang Kesehatan Lintas Kabupaten/Kota		
Jumlah Dokumen Hasil Koordinasi dan Sinkronisasi Penerapan SPM Bidang Kesehatan Lintas Kabupaten/Kota	Rp 350,000,000.00	Rp 350,000,000.00
[SUB KEGIATAN] 1.02.02.1.02.0017 Pengelolaan Surveilans Kesehatan		
Jumlah Dokumen Hasil Pengelolaan Surveilans Kesehatan	Rp 200,000,000.00	Rp 200,000,000.00
[SUB KEGIATAN] 1.02.02.1.02.0016 Pengelolaan Jaminan Kesehatan Masyarakat		
Jumlah Dokumen Hasil Pengelolaan Jaminan Kesehatan Masyarakat	Rp 28,500,000,000.00	Rp 28,500,000,000.00
[SUB KEGIATAN] 1.02.02.1.02.0014 Pengelolaan Pelayanan Kesehatan Orang dengan Kecanduan NAPZA		
Jumlah Penyalahguna NAPZA yang Mendapakan Rehabilitasi Medis	Rp 241,694,267.00	Rp 255,863,694.00
[SUB KEGIATAN] 1.02.02.1.02.0013 Pengelolaan Pelayanan Kesehatan Orang dengan Masalah Kesehatan Jiwa (ODMK)		
Jumlah Dokumen Hasil Pengelolaan Pelayanan Kesehatan Orang dengan Masalah Kesehatan Jiwa (ODMK)	Rp 350,909,050.00	Rp 316,482,263.00
[SUB KEGIATAN] 1.02.02.1.02.0012 Pengelolaan Pelayanan Kesehatan Haji		
Jumlah Dokumen Hasil Pengelolaan Pelayanan Kesehatan Haji	Rp 250,000,000.00	Rp 225,000,000.00
[SUB KEGIATAN] 1.02.02.1.02.0011 Pengelolaan Pelayanan Kesehatan Penyakit Menular dan Tidak Menular		
Jumlah Dokumen Hasil Pengelolaan Pelayanan Kesehatan Penyakit Menular dan Tidak Menular	Rp 3,390,000,000.00	Rp 2,726,275,752.00
[SUB KEGIATAN] 1.02.02.1.02.0010 Pengelolaan Pelayanan Kesehatan Tradisonal, Akupuntur, Asuhan Mandiri dan Tradisional Lainnya		
Jumlah Dokumen Hasil Pengelolaan Pelayanan Kesehatan Tradisional, Akupuntur, Asuhan Mandiri dan Tradisional Lainnya	Rp 741,927,120.00	Rp 760,284,934.00
[SUB KEGIATAN] 1.02.02.1.02.0009 Pengelolaan Pelayanan Promosi Kesehatan		
Jumlah Dokumen Hasil Pengelolaan Pelayanan Promosi Kesehatan	Rp 1,100,000,000.00	Rp 1,100,000,000.00
[SUB KEGIATAN] 1.02.02.1.02.0008 Pengelolaan Pelayanan Kesehatan Lingkungan		
Jumlah Dokumen Hasil Pengelolaan Pelayanan Kesehatan Lingkungan	Rp 2,003,000,000.00	Rp 2,100,000,000.00
[SUB KEGIATAN] 1.02.02.1.02.0007 Pengelolaan Pelayanan Kesehatan Kerja dan Olahraga		
Jumlah Dokumen Hasil Pengelolaan Pelayanan Kesehatan Kerja dan Olahraga	Rp 300,000,000.00	Rp 165,000,000.00
[SUB KEGIATAN] 1.02.02.1.02.0006 Pengelolaan Pelayanan Kesehatan Gizi Masyarakat		
Jumlah Dokumen Hasil Pengelolaan Pelayanan Kesehatan Gizi Masyarakat	Rp 1,056,000,000.00	Rp 1,086,000,000.00
[SUB KEGIATAN] 1.02.02.1.02.0005 Pengelolaan Pelayanan Kesehatan Usia Lanjut		
Jumlah Dokumen Hasil Pengelolaan Pelayanan Kesehatan Usia Lanjut	Rp 201,847,256.00	Rp 50,000,000.00
[SUB KEGIATAN] 1.02.02.1.02.0004 Pengelolaan Pelayanan Kesehatan Usia Produktif		
Jumlah Dokumen Hasil Pengelolaan Pelayanan Kesehatan Usia Produktif	Rp 230,000,000.00	Rp 235,000,000.00
[SUB KEGIATAN] 1.02.02.1.02.0002 Pengelolaan Pelayanan Kesehatan bagi Penduduk pada Kondisi Kejadian Luar Biasa (KLB)		
Jumlah Penduduk yang Mendapatkan Layanan Kesehatan pada Kondisi Kejadian Luar Biasa Provinsi yang Mendapatkan Pelayanan Kesehatan Sesuai Standar	Rp 700,000,000.00	Rp 700,000,000.00
[SUB KEGIATAN] 1.02.02.1.02.0003 Pengelolaan Pelayanan Kesehatan Ibu dan Anak		
Jumlah Dokumen Hasil Pengelolaan Pelayanan Kesehatan Ibu dan Anak	Rp 1,150,000,000.00	Rp 1,100,000,000.00
[SUB KEGIATAN] 1.02.02.1.02.0001 Pengelolaan Pelayanan Kesehatan bagi Penduduk Terdampak Krisis Kesehatan Akibat Bencana dan/atau Berpotensi Bencana		
Jumlah Penduduk yang Mendapatkan Layanan Kesehatan yang Terdampak Krisis Kesehatan Akibat Bencana dan/Atau Berpotensi Bencana Provinsi Sesuai Standar	Rp 1,500,000,000.00	Rp 2,000,000,000.00
[KEGIATAN] 1.02.02.1.03 Penyelenggaraan Sistem Informasi Kesehatan Secara Terintegrasi		
[SUB KEGIATAN] 1.02.02.1.03.0002 Pengelolaan Sistem Informasi Kesehatan		
Jumlah Dokumen Hasil Pengelolaan Sistem Informasi Kesehatan	Rp 2,529,614,100.00	Rp 2,568,452,523.00
[KEGIATAN] 1.02.02.1.04 Penerbitan Izin Rumah Sakit Kelas B dan Fasilitas Pelayanan Kesehatan Tingkat Daerah Provinsi		
[SUB KEGIATAN] 1.02.02.1.04.0003 Peningkatan Mutu Pelayanan Fasilitas Kesehatan		
Jumlah Fasilitas Kesehatan yang Dilakukan Pengukuran Indikator Nasional Mutu (INM) Pelayanan Kesehatan	Rp 1,199,345,280.00	Rp 1,120,325,638.00
[SUB KEGIATAN] 1.02.02.1.04.0002 Peningkatan Tata Kelola Rumah Sakit		
Jumlah Rumah Sakit yang Melakukan Peningkatan Tata Kelola Sesuai Standar	Rp 566,470,580.00	Rp 1,100,000,000.00
[SUB KEGIATAN] 1.02.02.1.04.0001 Pengendalian dan Pengawasan serta Tindak Lanjut Perizinan Rumah Sakit Kelas B dan Fasilitas Pelayanan Kesehatan		
Jumlah Rumah Sakit Kelas B dan Fasilitas Pelayanan Kesehatan yang Dikendalikan, Diawasi dan Ditindaklanjuti Perizinannya	Rp 400,200,000.00	Rp 400,200,000.00
[PROGRAM] 1.02.04 PROGRAM SEDIAAN FARMASI, ALAT KESEHATAN DAN MAKANAN MINUMAN		
[KEGIATAN] 1.02.04.1.01 Penerbitan Pengakuan Pedagang Besar Farmasi (PBF) Cabang dan Cabang Penyalur Alat Kesehatan (PAK)		
[SUB KEGIATAN] 1.02.04.1.01.0001 Pengendalian dan Pengawasan serta Tindak Lanjut Penerbitan Pengakuan PBF Cabang dan Cabang PAK		
Jumlah PBF Cabang dan Cabang PAK yang Dikendalikan dan Diawasi dalam rangka Penerbitan dan Tindaklanjut Penerbitan Perizinan	Rp 340,000,000.00	Rp 380,000,000.00
[KEGIATAN] 1.02.04.1.02 Penerbitan Izin Usaha Kecil Obat Tradisional (UKOT)		
[SUB KEGIATAN] 1.02.04.1.02.0001 Pengendalian dan Pengawasan serta Tindak Lanjut Penerbitan Izin Usaha Kecil Obat Tradisional		
Jumlah Usaha Kecil Obat Tradisional yang Dikendalikan dan Diawasi dalam rangka Penerbitan dan Tindaklanjut Penerbitan Izin Usaha Kecil Obat Tradisional	Rp 210,000,000.00	Rp 220,000,000.00
[URUSAN] NON URUSAN		
[TUJUAN] Tata Kelola Pemerintahan yang Bersih, Kuat, dan Antisipatif		
[SASARAN] Peningkatan Kapasitas dan Kualitas Tata Kelola Pemerintahan		
[PROGRAM] X.XX.01 PROGRAM PENUNJANG URUSAN PEMERINTAHAN DAERAH PROVINSI		
[KEGIATAN] X.XX.01.1.01 Perencanaan, Penganggaran, dan Evaluasi Kinerja Perangkat Daerah		
[SUB KEGIATAN] X.XX.01.1.01.0007 Evaluasi Kinerja Perangkat Daerah		
Jumlah Laporan Evaluasi Kinerja Perangkat Daerah	Rp 200,000,000.00	Rp 200,000,000.00
[SUB KEGIATAN] X.XX.01.1.01.0006 Koordinasi dan Penyusunan Laporan Capaian Kinerja dan Ikhtisar Realisasi Kinerja SKPD		

Sub Kegiatan	Pagu 2025	Pagu 2026
Jumlah Laporan Capaian Kinerja dan Ikhtisar Realisasi Kinerja SKPD dan Laporan Hasil Koordinasi Penyusunan Laporan Capaian Kinerja dan Ikhtisar Realisasi Kinerja SKPD	Rp 245,594,000.00	Rp 204,338,185.00
[SUB KEGIATAN] X.XX.01.1.01.0005 Koordinasi dan Penyusunan Perubahan DPA- SKPD		
Jumlah Dokumen Perubahan DPA-SKPD dan Laporan Hasil Koordinasi Penyusunan Dokumen Perubahan DPA-SKPD	Rp 200,000,000.00	Rp 225,000,000.00
[SUB KEGIATAN] X.XX.01.1.01.0004 Koordinasi dan Penyusunan DPA-SKPD		
Jumlah Dokumen DPA-SKPD dan Laporan Hasil Koordinasi Penyusunan Dokumen DPA-SKPD	Rp 500,000,000.00	Rp 325,000,000.00
[SUB KEGIATAN] X.XX.01.1.01.0003 Koordinasi dan Penyusunan Dokumen Perubahan RKA-SKPD		
Jumlah Dokumen Perubahan RKA-SKPD dan Laporan Hasil Koordinasi Penyusunan Dokumen Perubahan RKA-SKPD	Rp 175,000,000.00	Rp 175,000,000.00
[SUB KEGIATAN] X.XX.01.1.01.0002 Koordinasi dan Penyusunan Dokumen RKA- SKPD		
Jumlah Dokumen RKA-SKPD dan Laporan Hasil Koordinasi Penyusunan Dokumen RKA-SKPD	Rp 190,170,310.00	Rp 100,000,000.00
[SUB KEGIATAN] X.XX.01.1.01.0001 Penyusunan Dokumen Perencanaan Perangkat Daerah		
Jumlah Dokumen Perencanaan Perangkat Daerah	Rp 332,376,000.00	Rp 334,847,280.00
[KEGIATAN] X.XX.01.1.02 Administrasi Keuangan Perangkat Daerah		
[SUB KEGIATAN] X.XX.01.1.02.0008 Penyusunan Pelaporan dan Analisis Prognosis Realisasi Anggaran		
Jumlah Dokumen Pelaporan dan Analisis Prognosis Realisasi Anggaran	Rp 250,000,000.00	Rp 250,000,000.00
[SUB KEGIATAN] X.XX.01.1.02.0007 Koordinasi dan Penyusunan Laporan Keuangan Bulanan/ Triwulanan/Semesteran SKPD		
Jumlah Laporan Keuangan Bulanan/ Triwulanan/Semesteran SKPD dan Laporan Koordinasi Penyusunan Laporan Keuangan Bulanan/Triwulanan/Semesteran SKPD	Rp 120,594,000.00	Rp 121,211,820.00
[SUB KEGIATAN] X.XX.01.1.02.0006 Pengelolaan dan Penyiapan Bahan Tanggapan Pemeriksaan		
Jumlah Dokumen Bahan Tanggapan Pemeriksaan dan Tindak Lanjut Pemeriksaan	Rp 285,297,000.00	Rp 285,605,910.00
[SUB KEGIATAN] X.XX.01.1.02.0005 Koordinasi dan Penyusunan Laporan Keuangan Akhir Tahun SKPD		
Jumlah Laporan Keuangan Akhir Tahun SKPD dan Laporan Hasil Koordinasi Penyusunan Laporan Keuangan Akhir Tahun SKPD	Rp 275,000,000.00	Rp 275,000,000.00
[SUB KEGIATAN] X.XX.01.1.02.0004 Koordinasi dan Pelaksanaan Akuntansi SKPD		
Jumlah Dokumen Hasil Koordinasi dan Pelaksanaan Akuntansi SKPD	Rp 455,000,000.00	Rp 455,000,000.00
[SUB KEGIATAN] X.XX.01.1.02.0003 Pelaksanaan Penatausahaan dan Pengujian/Verifikasi Keuangan SKPD		
Jumlah Dokumen Penatausahaan dan Pengujian/Verifikasi Keuangan SKPD	Rp 100,000,000.00	Rp 100,000,000.00
[SUB KEGIATAN] X.XX.01.1.02.0002 Penyediaan Administrasi Pelaksanaan Tugas ASN		
Jumlah Dokumen Hasil Penyediaan Administrasi Pelaksanaan Tugas ASN	Rp 2,805,065,312.00	Rp 2,891,470,079.00
[SUB KEGIATAN] X.XX.01.1.02.0001 Penyediaan Gaji dan Tunjangan ASN		
Jumlah Orang yang Menerima Gaji dan Tunjangan ASN	Rp 142,723,893,803.00	Rp 146,875,926,567.00
[KEGIATAN] X.XX.01.1.03 Administrasi Barang Milik Daerah pada Perangkat Daerah		
[SUB KEGIATAN] X.XX.01.1.03.0006 Penatausahaan Barang Milik Daerah pada SKPD		
Jumlah Laporan Penatausahaan Barang Milik Daerah pada SKPD	Rp 120,594,000.00	Rp 121,211,820.00
[SUB KEGIATAN] X.XX.01.1.03.0005 Rekonsiliasi dan Penyusunan Laporan Barang Milik Daerah pada SKPD		
Jumlah Laporan Rekonsiliasi dan Penyusunan Laporan Barang Milik Daerah pada SKPD	Rp 150,000,000.00	Rp 150,000,000.00
[SUB KEGIATAN] X.XX.01.1.03.0007 Pemanfaatan Barang Milik Daerah SKPD		
Jumlah Dokumen Hasil Pemanfaatan Barang Milik Daerah SKPD	Rp 295,000,000.00	Rp 298,000,000.00
[SUB KEGIATAN] X.XX.01.1.03.0004 Pembinaan, Pengawasan, dan Pengendalian Barang Milik Daerah pada SKPD		
Jumlah Laporan Hasil Pembinaan, Pengawasan, dan Pengendalian Barang Milik Daerah pada SKPD	Rp 250,000,000.00	Rp 250,000,000.00
[SUB KEGIATAN] X.XX.01.1.03.0003 Koordinasi dan Penilaian Barang Milik Daerah SKPD		
Jumlah Laporan Hasil Penilaian Barang Milik Daerah dan Hasil Koordinasi Penilaian Barang Milik Daerah SKPD	Rp 250,000,000.00	Rp 250,000,000.00
[SUB KEGIATAN] X.XX.01.1.03.0002 Pengamanan Barang Milik Daerah SKPD		
Jumlah Dokumen Pengamanan Barang Milik Daerah SKPD	Rp 258,923,708.00	Rp 258,923,708.00
[SUB KEGIATAN] X.XX.01.1.03.0001 Penyusunan Perencanaan Kebutuhan Barang Milik Daerah SKPD		
Jumlah Rencana Kebutuhan Barang Milik Daerah SKPD	Rp 200,000,000.00	Rp 250,000,000.00
[KEGIATAN] X.XX.01.1.05 Administrasi Kepegawaian Perangkat Daerah		
[SUB KEGIATAN] X.XX.01.1.05.0001 Peningkatan Sarana dan Prasarana Disiplin Pegawai		
Jumlah Unit Peningkatan Sarana dan Prasarana Disiplin Pegawai	Rp 0.00	Rp 0.00
[SUB KEGIATAN] X.XX.01.1.05.0002 Pengadaan Pakaian Dinas Beserta Atribut Kelengkapannya		
Jumlah Paket Pakaian Dinas Beserta Atribut Kelengkapan	Rp 1,232,815,563.00	Rp 400,000,000.00
[SUB KEGIATAN] X.XX.01.1.05.0003 Pendataan dan Pengolahan Administrasi Kepegawaian		
Jumlah Dokumen Pendataan dan Pengolahan Administrasi Kepegawaian	Rp 198,000,000.00	Rp 199,000,000.00
[SUB KEGIATAN] X.XX.01.1.05.0004 Koordinasi dan Pelaksanaan Sistem Informasi Kepegawaian		
Jumlah Dokumen Hasil Koordinasi dan Pelaksanaaan Sistem Informasi Kepegawaian	Rp 55,000,000.00	Rp 60,000,000.00
[SUB KEGIATAN] X.XX.01.1.05.0005 Monitoring, Evaluasi, dan Penilaian Kinerja Pegawai		
Jumlah Dokumen Monitoring, Evaluasi, dan Penilaian Kinerja Pegawai	Rp 200,000,000.00	Rp 200,000,000.00
[SUB KEGIATAN] X.XX.01.1.05.0009 Pendidikan dan Pelatihan Pegawai Berdasarkan Tugas dan Fungsi		
Jumlah Pegawai Berdasarkan Tugas dan Fungsi yang Mengikuti Pendidikan dan Pelatihan	Rp 850,000,000.00	Rp 1,303,000,000.00
[SUB KEGIATAN] X.XX.01.1.05.0010 Sosialisasi Peraturan Perundang-Undangan		
Jumlah Orang yang Mengikuti Sosialisasi Peraturan Perundang-Undangan	Rp 150,000,000.00	Rp 100,000,000.00
[SUB KEGIATAN] X.XX.01.1.05.0011 Bimbingan Teknis Implementasi Peraturan Perundang-Undangan		
Jumlah Orang yang Mengikuti Bimbingan Teknis Implementasi Peraturan Perundang-Undangan	Rp 215,000,000.00	Rp 50,000,000.00
[KEGIATAN] X.XX.01.1.06 Administrasi Umum Perangkat Daerah		
[SUB KEGIATAN] X.XX.01.1.06.0011 Dukungan Pelaksanaan Sistem Pemerintahan Berbasis Elektronik pada SKPD		
Jumlah Dokumen Dukungan Pelaksanaan Sistem Pemerintahan Berbasis Elektronik pada SKPD	Rp 100,000,000.00	Rp 100,000,000.00
[SUB KEGIATAN] X.XX.01.1.06.0010 Penatausahaan Arsip Dinamis pada SKPD		
Jumlah Dokumen Penatausahaan Arsip Dinamis pada SKPD	Rp 150,000,000.00	Rp 200,000,000.00
[SUB KEGIATAN] X.XX.01.1.06.0009 Penyelenggaraan Rapat Koordinasi dan Konsultasi SKPD		
Jumlah Laporan Penyelenggaraan Rapat Koordinasi dan Konsultasi SKPD	Rp 1,565,030,000.00	Rp 1,675,500,300.00
[SUB KEGIATAN] X.XX.01.1.06.0008 Fasilitasi Kunjungan Tamu		
Jumlah Laporan Fasilitasi Kunjungan Tamu	Rp 442,742,500.00	Rp 501,514,775.00
[SUB KEGIATAN] X.XX.01.1.06.0007 Penyediaan Bahan/Material		
Jumlah Paket Bahan/Material yang Disediakan	Rp 420,000,000.00	Rp 467,000,000.00
[SUB KEGIATAN] X.XX.01.1.06.0006 Penyediaan Bahan Bacaan dan Peraturan Perundang-Undangan		
Jumlah Dokumen Bahan Bacaan dan Peraturan Perundang-Undangan yang Disediakan	Rp 220,100,000.00	Rp 230,200,000.00
[SUB KEGIATAN] X.XX.01.1.06.0005 Penyediaan Barang Cetakan dan Penggandaan		
Jumlah Paket Barang Cetakan dan Penggandaan yang Disediakan	Rp 566,485,000.00	Rp 543,029,550.00
[SUB KEGIATAN] X.XX.01.1.06.0004 Penyediaan Bahan Logistik Kantor		
Jumlah Paket Bahan Logistik Kantor yang Disediakan	Rp 1,499,000,000.00	Rp 1,802,000,000.00
[SUB KEGIATAN] X.XX.01.1.06.0003 Penyediaan Peralatan Rumah Tangga		
Jumlah Paket Peralatan Rumah Tangga yang Disediakan	Rp 250,000,000.00	Rp 350,000,000.00
[SUB KEGIATAN] X.XX.01.1.06.0002 Penyediaan Peralatan dan Perlengkapan Kantor		
Jumlah Paket Peralatan dan Perlengkapan Kantor yang Disediakan	Rp 714,970,000.00	Rp 581,059,100.00
[SUB KEGIATAN] X.XX.01.1.06.0001 Penyediaan Komponen Instalasi Listrik/Penerangan Bangunan Kantor		
Jumlah Paket Komponen Instalasi Listrik/Penerangan Bangunan Kantor yang Disediakan	Rp 1,748,000,000.00	Rp 600,000,000.00
[KEGIATAN] X.XX.01.1.07 Pengadaan Barang Milik Daerah Penunjang Urusan Pemerintah Daerah		
[SUB KEGIATAN] X.XX.01.1.07.0001 Pengadaan Kendaraan Perorangan Dinas atau Kendaraan Dinas Jabatan		
Jumlah Unit Kendaraan Perorangan Dinas atau Kendaraan Dinas Jabatan yang Disediakan	Rp 1,300,000,000.00	Rp 1,300,000,000.00
[SUB KEGIATAN] X.XX.01.1.07.0002 Pengadaan Kendaraan Dinas Operasional atau Lapangan		
Jumlah Unit Kendaraan Dinas Operasional atau Lapangan yang Disediakan	Rp 950,000,000.00	Rp 600,000,000.00
[SUB KEGIATAN] X.XX.01.1.07.0005 Pengadaan Mebel		
Jumlah Paket Mebel yang Disediakan	Rp 380,200,000.00	Rp 295,300,000.00
[SUB KEGIATAN] X.XX.01.1.07.0006 Pengadaan Peralatan dan Mesin Lainnya		
Jumlah Unit Peralatan dan Mesin Lainnya yang Disediakan	Rp 1,392,000,000.00	Rp 398,000,000.00
[SUB KEGIATAN] X.XX.01.1.07.0009 Pengadaan Gedung Kantor atau Bangunan Lainnya		
Jumlah Unit Gedung Kantor atau Bangunan Lainnya yang Disediakan	Rp 1,178,000,000.00	Rp 1,318,260,226.00
[SUB KEGIATAN] X.XX.01.1.07.0010 Pengadaan Sarana dan Prasarana Gedung Kantor atau Bangunan Lainnya		
Jumlah Unit Sarana dan Prasarana Gedung Kantor atau Bangunan Lainnya yang Disediakan	Rp 498,000,000.00	Rp 498,000,000.00
[SUB KEGIATAN] X.XX.01.1.07.0011 Pengadaan Sarana dan Prasarana Pendukung Gedung Kantor atau Bangunan Lainnya		
Jumlah Unit Sarana dan Prasarana Pendukung Gedung Kantor atau Bangunan Lainnya yang Disediakan	Rp 150,000,000.00	Rp 150,000,000.00
[KEGIATAN] X.XX.01.1.08 Penyediaan Jasa Penunjang Urusan Pemerintahan Daerah		
[SUB KEGIATAN] X.XX.01.1.08.0004 Penyediaan Jasa Pelayanan Umum Kantor		
Jumlah Laporan Penyediaan Jasa Pelayanan Umum Kantor yang Disediakan	Rp 15,029,869,695.00	Rp 15,485,114,803.00
[SUB KEGIATAN] X.XX.01.1.08.0003 Penyediaan Jasa Peralatan dan Perlengkapan Kantor		

Sub Kegiatan	Pagu 2025	Pagu 2026
Jumlah Laporan Penyediaan Jasa Peralatan dan Perlengkapan Kantor yang Disediakan	Rp 293,247,400.00	Rp 294,544,822.00
[SUB KEGIATAN] X.XX.01.1.08.0002 Penyediaan Jasa Komunikasi, Sumber Daya Air dan Listrik		
Jumlah Laporan Penyediaan Jasa Komunikasi, Sumber Daya Air dan Listrik yang Disediakan	Rp 11,347,200,000.00	Rp 11,575,000,000.00
[SUB KEGIATAN] X.XX.01.1.08.0001 Penyediaan Jasa Surat Menyurat		
Jumlah Laporan Penyediaan Jasa Surat Menyurat	Rp 185,297,000.00	Rp 185,605,910.00
[KEGIATAN] X.XX.01.1.09 Pemeliharaan Barang Milik Daerah Penunjang Urusan Pemerintahan Daerah		
[SUB KEGIATAN] X.XX.01.1.09.0011 Pemeliharaan/Rehabilitasi Sarana dan Prasarana Pendukung Gedung Kantor atau Bangunan Lainnya		
Jumlah Sarana dan Prasarana Pendukung Gedung Kantor atau Bangunan Lainnya yang Dipelihara/Direhabilitasi	Rp 150,000,000.00	Rp 500,000,000.00
[SUB KEGIATAN] X.XX.01.1.09.0010 Pemeliharaan/Rehabilitasi Sarana dan Prasarana Gedung Kantor atau Bangunan Lainnya		
Jumlah Sarana dan Prasarana Gedung Kantor atau Bangunan Lainnya yang Dipelihara/Direhabilitasi	Rp 2,891,357,002.00	Rp 3,055,912,352.00
[SUB KEGIATAN] X.XX.01.1.09.0009 Pemeliharaan/Rehabilitasi Gedung Kantor dan Bangunan Lainnya		
Jumlah Gedung Kantor dan Bangunan Lainnya yang Dipelihara/Direhabilitasi	Rp 8,890,389,594.00	Rp 9,453,305,037.00
[SUB KEGIATAN] X.XX.01.1.09.0008 Pemeliharaan Aset Tak Berwujud		
Jumlah Aset Tak Berwujud yang Dipelihara	Rp 300,000,000.00	Rp 350,000,000.00
[SUB KEGIATAN] X.XX.01.1.09.0007 Pemeliharaan Aset Tetap Lainnya		
Jumlah Aset Tetap Lainnya yang Dipelihara	Rp 2,700,000,000.00	Rp 2,800,000,000.00
[SUB KEGIATAN] X.XX.01.1.09.0006 Pemeliharaan Peralatan dan Mesin Lainnya		
Jumlah Peralatan dan Mesin Lainnya yang Dipelihara	Rp 1,865,600,000.00	Rp 2,000,000,000.00
[SUB KEGIATAN] X.XX.01.1.09.0005 Pemeliharaan Mebel		
Jumlah Mebel yang Dipelihara	Rp 450,000,000.00	Rp 550,000,000.00
[SUB KEGIATAN] X.XX.01.1.09.0003 Penyediaan Jasa Pemeliharaan, Biaya Pemeliharaan dan Perizinan Alat Besar		
Jumlah Alat Besar yang Dipelihara dan Dibayarkan Perizinannya	Rp 300,000,000.00	Rp 300,000,000.00
[SUB KEGIATAN] X.XX.01.1.09.0002 Penyediaan Jasa Pemeliharaan, Biaya Pemeliharaan, Pajak dan Perizinan Kendaraan Dinas Operasional atau Lapangan		
Jumlah Kendaraan Dinas Operasional atau Lapangan yang Dipelihara dan Dibayarkan Pajak dan Perizinannya	Rp 804,455,000.00	Rp 859,088,650.00
[SUB KEGIATAN] X.XX.01.1.09.0001 Penyediaan Jasa Pemeliharaan, Biaya Pemeliharaan dan Pajak Kendaraan Perorangan Dinas atau Kendaraan Dinas Jabatan		
Jumlah Kendaraan Perorangan Dinas atau Kendaraan Dinas Jabatan yang Dipelihara dan Dibayarkan Pajaknya	Rp 489,982,000.00	Rp 520,435,460.00
[KEGIATAN] X.XX.01.1.10 Peningkatan Pelayanan BLUD		
[SUB KEGIATAN] X.XX.01.1.10.0001 Pelayanan dan Penunjang Pelayanan BLUD		
Jumlah BLUD yang Menyediakan Pelayanan dan Penunjang Pelayanan	Rp 119,150,000.00	Rp 125,357,500.00
[OPD] Dinas Pekerjaan Umum, Penataan Ruang dan Pertanahan		
[URUSAN] URUSAN PEMERINTAHAN BIDANG PEKERJAAN UMUM DAN PENATAAN RUANG		
[TUJUAN] Peningkatan ketersediaan dan kemudahan akses serta efisien pemanfaatan air untuk memenuhi kebutuhan domestik, peningkatan produktivitas pertanian, dan pengurangan risiko/kerentanan bencana alam		
[SASARAN] Meningkatnya ketersediaan dan kemudahan akses serta efisien pemanfaatan air untuk memenuhi kebutuhan domestik, peningkatan produktivitas pertanian, dan pengurangan risiko/kerentanan bencana alam		
[PROGRAM] 1.03.02 PROGRAM PENGELOLAAN SUMBER DAYA AIR (SDA)		
[KEGIATAN] 1.03.02.1.01 Pengelolaan SDA dan Bangunan Pengaman Pantai pada Wilayah Sungai Lintas Daerah Kabupaten/Kota		
[SUB KEGIATAN] 1.03.02.1.01.0107 Operasi dan Pemeliharaan Tanggul dan Tebing Sungai		
Panjang Tanggul dan Tebing Sungai yang Dipelihara	Rp 1,000,000,000.00	Rp 1,000,000,000.00
[SUB KEGIATAN] 1.03.02.1.01.0097 Operasi dan Pemeliharaan Kanal Banjir		
Panjang Kanal Banjir yang Dioperasikan dan Dipelihara	Rp 1,000,000,000.00	Rp 1,000,000,000.00
[SUB KEGIATAN] 1.03.02.1.01.0092 Operasi dan Pemeliharaan Polder/Kolam Retensi		
Jumlah Polder/Kolam Retensi yang Dioperasikan dan Dipelihara	Rp 1,000,000,000.00	Rp 1,000,000,000.00
[SUB KEGIATAN] 1.03.02.1.01.0082 Operasi dan Pemeliharaan Breakwater/Seawall dan Bangunan Pengaman Pantai Lainnya		
Panjang Breakwater/Seawall dan Bangunan Pengaman Pantai Lainnya yang Dioperasikan dan Dipelihara	Rp 1,000,000,000.00	Rp 1,000,000,000.00
[SUB KEGIATAN] 1.03.02.1.01.0122 Penyusunan Rencana Teknis dan Dokumen Lingkungan Hidup untuk Konstruksi Pengendali Banjir, Lahar, dan Pengaman Pantai		
Jumlah Dokumen Rencana Teknis dan Dokumen Lingkungan Hidup untuk Konstruksi Pengendali Banjir, Lahar, dan Pengaman Pantai yang Disusun	Rp 300,000,000.00	Rp 300,000,000.00
[SUB KEGIATAN] 1.03.02.1.01.0121 Penyusunan Rencana Teknis dan Dokumen Lingkungan Hidup untuk Konstruksi Bendungan, Embung, dan Bangunan Penampung Air Lainnya		
Jumlah Dokumen Rencana Teknis dan Dokumen Lingkungan Hidup untuk Konstruksi Bendungan, Danau dan Bangunan Penampung Air Lainnya yang Disusun	Rp 500,000,000.00	Rp 500,000,000.00
[SUB KEGIATAN] 1.03.02.1.01.0120 Pembangunan Embung dan Penampung Air Lainnya		
Jumlah Embung dan Penampung Air Lainnya yang Dibangun	Rp 1,000,000,000.00	Rp 1,000,000,000.00
[SUB KEGIATAN] 1.03.02.1.01.0118 Pembangunan Bangunan Perkuatan Tebing		
Panjang Bangunan Perkuatan Tebing yang Dibangun	Rp 3,500,000,000.00	Rp 3,500,000,000.00
[SUB KEGIATAN] 1.03.02.1.01.0096 Pembangunan Seawall dan Bangunan Pengaman Pantai Lainnya		
Panjang Seawall dan Bangunan Pengaman Pantai Lainnya yang Dibangun	Rp 5,821,088,156.00	Rp 5,354,177,564.00
[SUB KEGIATAN] 1.03.02.1.01.0079 Normalisasi/Restorasi Sungai		
Panjang Sungai yang Dinormalisasi/Direstorasi	Rp 250,000,000.00	Rp 250,000,000.00
[SUB KEGIATAN] 1.03.02.1.01.0075 Koordinasi dan Sinkronisasi Peningkatan Kapasitas Kelembagaan Pengelolaan Sumber Daya Air Kewenangan Provinsi		
Jumlah Lembaga Pengelolaan Sumber Daya Air Kewenangan Provinsi yang Ditingkatkan Kapasitasnya melalui Koordinasi dan Sinkronisasi	Rp 225,000,000.00	Rp 225,000,000.00
[SUB KEGIATAN] 1.03.02.1.01.0009 Pembangunan Tanggul Sungai		
Panjang Tanggul Sungai yang Dibangun	Rp 1,000,000,000.00	Rp 1,000,000,000.00
[KEGIATAN] 1.03.02.1.02 Pengembangan dan Pengelolaan Sistem Irigasi Primer dan Sekunder pada Daerah Irigasi yang Luasnya 1000 Ha-3000 Ha dan Daerah Irigasi Lintas Daerah Kabupaten/Kota		
[SUB KEGIATAN] 1.03.02.1.02.0021 Operasi dan Pemeliharaan Jaringan Irigasi Permukaan		
Panjang Jaringan Irigasi Permukaan yang Dioperasikan dan Dipelihara	Rp 500,000,000.00	Rp 500,000,000.00
[SUB KEGIATAN] 1.03.02.1.02.0002 Pembangunan Jaringan Irigasi Permukaan		
Panjang Jaringan Irigasi Permukaan yang Dibangun	Rp 500,000,000.00	Rp 500,000,000.00
[TUJUAN] Peningkatan Cakupan Layanan Infrastruktur Dasar Bidang Cipta Karya		
[SASARAN] Meningkatnya cakupan pelayanan air minum layak		
[PROGRAM] 1.03.03 PROGRAM PENGELOLAAN DAN PENGEMBANGAN SISTEM PENYEDIAAN AIR MINUM		
[KEGIATAN] 1.03.03.1.01 Pengelolaan dan Pengembangan Sistem Penyediaan Air Minum (SPAM) Lintas Kabupaten/Kota		
[SUB KEGIATAN] 1.03.03.1.01.0021 Fasilitasi Kerja Sama Penyelenggaraan Sistem Penyediaan Air Minum (SPAM) Lintas Kabupaten/Kota		
Jumlah Kabupaten/Kota yang difasilitasi Kerja Sama Penyelenggaraan Sistem Penyediaan Air Minum (SPAM)	Rp 1,000,000,000.00	Rp 1,000,000,000.00
[SUB KEGIATAN] 1.03.03.1.01.0020 Optimalisasi Sistem Penyediaan Air Minum (SPAM) Lintas Kabupaten/Kota		
Jumlah Sistem Penyediaan Air Minum (SPAM) Lintas Kabupaten/Kota yang dioptimalisasi	Rp 1,000,000,000.00	Rp 1,000,000,000.00
[SUB KEGIATAN] 1.03.03.1.01.0019 Operasi dan Pemeliharaan Sistem Penyediaan Air Minum (SPAM)		
Jumlah Sistem Penyediaan Air Minum (SPAM) yang dioperasikan dan dipelihara	Rp 900,000,000.00	Rp 900,000,000.00
[SUB KEGIATAN] 1.03.03.1.01.0018 Peningkatan Sistem Penyediaan Air Minum (SPAM) Lintas Kabupaten/Kota		
Kapasitas Sistem Penyediaan Air Minum (SPAM) Lintas Kabupaten/Kota yang ditingkatkan	Rp 8,000,000,000.00	Rp 8,000,000,000.00
[SUB KEGIATAN] 1.03.03.1.01.0017 Pembangunan Sistem Penyediaan Air Minum (SPAM) Lintas Kabupaten/Kota		
Kapasitas Sistem Penyediaan Air Minum (SPAM) Lintas Kabupaten/Kota yang dibangun	Rp 7,440,602,998.00	Rp 12,024,657,339.00
[SUB KEGIATAN] 1.03.03.1.01.0016 Pembinaan dan Pemberdayaan Masyarakat dalam Pengelolaan dan Pengembangan Sistem Penyediaan Air Minum (SPAM)		
Jumlah Masyarakat yang dibina dan diberdayakan dalam Pengelolaan dan Pengembangan Sistem Penyediaan Air Minum (SPAM)	Rp 200,000,000.00	Rp 200,000,000.00
[SUB KEGIATAN] 1.03.03.1.01.0015 Penyusunan Rencana, Kebijakan, Strategi dan Teknis Sistem Penyediaan Air Minum (SPAM)		
Jumlah Dokumen Rencana, Kebijakan, Strategi dan Teknis Sistem Penyediaan Air Minum (SPAM) yang disusun	Rp 1,000,000,000.00	Rp 1,000,000,000.00
[SUB KEGIATAN] 1.03.03.1.01.0014 Pembinaan Pengelolaan dan Pengembangan Sistem Penyediaan Air Minum (SPAM) Kabupaten/Kota		
Jumlah Kabupaten/Kota yang Dibina dalam Pengelolaan dan Pengembangan Sistem Penyediaan Air Minum (SPAM)	Rp 400,000,000.00	Rp 400,000,000.00
[SUB KEGIATAN] 1.03.03.1.01.0013 Peningkatan Kapasitas Kelembagaan Sistem Penyediaan Air Minum (SPAM)		
Jumlah Lembaga Sistem Penyediaan Air Minum (SPAM) yang ditingkatkan kapasitasnya	Rp 300,000,000.00	Rp 300,000,000.00
[SASARAN] Meningkatnya pelayanan pengolahan limbah domestik		

Sub Kegiatan	Pagu 2025	Pagu 2026
[PROGRAM] 1.03.05 PROGRAM PENGELOLAAN DAN PENGEMBANGAN SISTEM AIR LIMBAH		
[KEGIATAN] 1.03.05.1.01 Pengelolaan dan Pengembangan Sistem Air Limbah Domestik Regional		
[SUB KEGIATAN] 1.03.05.1.01.0015 Penyusunan Rencana, Kebijakan, Strategi dan Teknis Sistem Pengelolaan Air Limbah Domestik (SPALD)		
Jumlah Dokumen Rencana, Kebijakan, Strategi dan Teknis Sistem Pengelolaan Air Limbah Domestik (SPALD) yang disusun	Rp 5,082,101,489.00	Rp 6,702,978,843.00
[SUB KEGIATAN] 1.03.05.1.01.0014 Pembinaan dan Pemberdayaan Masyarakat dalam Pengembangan Sistem Pengelolaan Air Limbah Domestik (SPALD)		
Jumlah Masyarakat yang dibina dan diberdayakan dalam Pengembangan Sistem Pengelolaan Air Limbah Domestik (SPALD)	Rp 350,000,000.00	Rp 350,000,000.00
[SUB KEGIATAN] 1.03.05.1.01.0010 Pembinaan Pengembangan Sistem Pengelolaan Air Limbah Domestik (SPALD) Kabupaten/Kota		
Jumlah Kabupaten/Kota yang Dibina dalam Pengembangan Sistem Pengelolaan Air Limbah Domestik (SPALD)	Rp 350,000,000.00	Rp 350,000,000.00
[SASARAN] Meningkatnya pelayanan drainase perkotaan		
[PROGRAM] 1.03.06 PROGRAM PENGELOLAAN DAN PENGEMBANGAN SISTEM DRAINASE		
[KEGIATAN] 1.03.06.1.01 Pengelolaan dan Pengembangan Sistem Drainase yang Terhubung Langsung dengan Sungai Lintas Daerah Kabupaten/Kota dan Kawasan Strategis Provinsi		
[SUB KEGIATAN] 1.03.06.1.01.0013 Supervisi Pembangunan/Peningkatan/Rehabilitasi Sistem Drainase Perkotaan		
Jumlah Konsultasi Supervisi Pembangunan/Peningkatan/Rehabilitasi Sistem Drainase Perkotaan	Rp 50,000,000.00	Rp 50,000,000.00
[SUB KEGIATAN] 1.03.06.1.01.0012 Penyusunan Rencana, Kebijakan, Strategi dan Teknis Sistem Drainase Perkotaan		
Jumlah Dokumen Rencana, Kebijakan, Strategi dan Teknis Sistem Drainase Perkotaan yang disusun	Rp 100,000,000.00	Rp 100,000,000.00
[SUB KEGIATAN] 1.03.06.1.01.0011 Penyediaan Sarana Pendukung Sistem Drainase Perkotaan		
Jumlah Sarana Pendukung Sistem Drainase Perkotaan yang Disediakan	Rp 4,579,708,866.00	Rp 4,564,163,003.00
[SUB KEGIATAN] 1.03.06.1.01.0010 Operasi dan Pemeliharaan Sistem Drainase Perkotaan		
Jumlah Sistem Drainase Perkotaan yang Beroperasi dan Terpelihara	Rp 2,000,000,000.00	Rp 2,000,000,000.00
[SUB KEGIATAN] 1.03.06.1.01.0008 Pembangunan Sistem Drainase Perkotaan		
Jumlah Sistem Drainase Perkotaan yang Dibangun	Rp 1,000,000,000.00	Rp 1,000,000,000.00
[TUJUAN] Penataan Infrastruktur bangunan lingkungan dan bangunan gedung untuk kepentingan Straregis Daerah Provinsi		
[SASARAN] Terwujudnya tertib penyelenggaraan penataan bangunan dan lingkungan untuk kepentingan Strategis Daerah Provinsi		
[PROGRAM] 1.03.09 PROGRAM PENATAAN BANGUNAN DAN LINGKUNGANNYA		
[KEGIATAN] 1.03.09.1.01 Penyelenggaraan Penataan Bangunan dan Lingkungan di Kawasan Strategis Daerah Provinsi dan Lintas Daerah Kabupaten/Kota		
[SUB KEGIATAN] 1.03.09.1.01.0012 Pembinaan Penataan Bangunan dan Lingkungan kepada Pemerintah Kabupaten/Kota		
Jumlah Kabupaten/Kota yang mendapatkan pembinaan Penataan Bangunan dan Lingkungan	Rp 100,000,000.00	Rp 100,000,000.00
[SUB KEGIATAN] 1.03.09.1.01.0011 Pengawasan Penataan Bangunan dan Lingkungan		
Jumlah Dokumen Pengawasan Penataan Bangunan dan Lingkungan	Rp 100,000,000.00	Rp 100,000,000.00
[SUB KEGIATAN] 1.03.09.1.01.0010 Supervisi Penataan Bangunan dan Lingkungan Kawasan Cagar Budaya, Kawasan Pariwisata, Kawasan Sistem Perkotaan Nasional dan Kawasan Strategis Lainnya		
Jumlah Bangunan dan Lingkungan Kawasan Cagar Budaya, Kawasan Pariwisata, Kawasan Sistem Perkotaan Nasional dan Kawasan Strategis Lainnya yang mendapatkan Supervisi dalam Penataan	Rp 300,000,000.00	Rp 300,000,000.00
[SUB KEGIATAN] 1.03.09.1.01.0009 Penyusunan Rencana dan Teknis Penataan Bangunan dan Lingkungan di Kawasan Strategis Daerah Provinsi dan Lintas Daerah Kabupaten/Kota		
Jumlah Dokumen Rencana dan Teknis Penataan Bangunan dan Lingkungan di Kawasan Strategis Daerah Provinsi dan Lintas Daerah Kabupaten/Kota yang Disusun	Rp 600,000,000.00	Rp 600,000,000.00
[SUB KEGIATAN] 1.03.09.1.01.0008 Penataan Bangunan dan Lingkungan Kawasan Cagar Budaya, Kawasan Pariwisata, Kawasan Sistem Perkotaan Nasional dan Kawasan Strategis Lainnya		
Jumlah Bangunan dan Lingkungan Kawasan Cagar Budaya, Kawasan Pariwisata, Kawasan Sistem Perkotaan Nasional dan Kawasan Strategis Lainnya yang Ditata	Rp 42,055,908,074.00	Rp 40,544,607,030.00
[SASARAN] Terwujudnya tertib penyelenggaraan bangunan gedung untuk kepentingan Strategis Daerah Provinsi		
[PROGRAM] 1.03.08 PROGRAM PENATAAN BANGUNAN GEDUNG		
[KEGIATAN] 1.03.08.1.01 Penetapan dan Penyelenggaraan Bangunan Gedung untuk Kepentingan Strategis Daerah Provinsi		
[SUB KEGIATAN] 1.03.08.1.01.0018 Pembinaan dan Pengawasan Pembangunan Bangunan Gedung Negara kepada Pemerintah Kabupaten/Kota		
Jumlah Kabupaten/Kota yang mendapatkan Pembinaan dan Pengawasan Pembangunan Bangunan Gedung Negara	Rp 200,000,000.00	Rp 200,000,000.00
[SUB KEGIATAN] 1.03.08.1.01.0020 Pemeliharaan, Perawatan, dan Pemeriksaan Berkala Bangunan Gedung untuk Kepentingan Strategis Daerah Provinsi		
Jumlah Bangunan Gedung untuk Kepentingan Strategis Provinsi yang Dipelihara, Dirawat, dan Diperiksa Berkala	Rp 500,000,000.00	Rp 500,000,000.00
[SUB KEGIATAN] 1.03.08.1.01.0019 Pembangunan, Pemanfaatan, Pelestariaan dan Pembongkaran Bangunan Gedung untuk Kepentingan Strategis Daerah Provinsi		
Jumlah Dokumen Pembangunan, Pemanfaatan, Pelestariaan dan Pembongkaran Bangunan Gedung untuk Kepentingan Strategis Daerah Provinsi	Rp 300,000,000.00	Rp 300,000,000.00
[SUB KEGIATAN] 1.03.08.1.01.0016 Pengubahsuaian Bangunan Gedung untuk Kepentingan Strategis Daerah Provinsi		
Jumlah Bangunan Gedung untuk Kepentingan Strategis Daerah Provinsi yang Diubahsuaikan	Rp 500,000,000.00	Rp 500,000,000.00
[SUB KEGIATAN] 1.03.08.1.01.0015 Pendaftaran Huruf Daftar Nomor (HDNo) Bangunan Gedung Negara		
Jumlah Bangunan Gedung Negara yang Terdaftar Huruf Daftar Nomor (HDNo)	Rp 300,000,000.00	Rp 300,000,000.00
[SUB KEGIATAN] 1.03.08.1.01.0013 Pelaksanaan Pengelolaan Rumah Negara		
Jumlah Rumah Negara yang Dikelola	Rp 3,337,420,432.00	Rp 4,233,496,835.00
[TUJUAN] Peningkatan kelancaran konektivitas dan akses jalan yang lebih merata		
[SASARAN] Persentase Jalan Kondisi Mantap		
[PROGRAM] 1.03.10 PROGRAM PENYELENGGARAAN JALAN		
[KEGIATAN] 1.03.10.1.01 Penyelenggaraan Jalan Provinsi		
[SUB KEGIATAN] 1.03.10.1.01.0044 Pengelolaan Leger Jalan		
Jumlah Dokumen Leger Jalan yang Dikelola	Rp 300,000,000.00	Rp 300,000,000.00
[SUB KEGIATAN] 1.03.10.1.01.0043 Survey Kondisi Jalan/Jembatan		
Panjang Jalan/Jembatan yang Disurvey Kondisinya	Rp 4,000,000,000.00	Rp 5,000,000,000.00
[SUB KEGIATAN] 1.03.10.1.01.0042 Pembangunan Jalan		
Panjang Jalan yang Dibangun	Rp 80,519,190,768.00	Rp 77,348,657,033.00
[SUB KEGIATAN] 1.03.10.1.01.0041 Penyusunan Rencana, Kebijakan, Strategi dan Teknis Pengembangan Jaringan Jalan serta Perencanaan Teknis Penyelenggaraan Jalan dan Jembatan		
Jumlah Dokumen Rencana, Kebijakan, Strategi dan Teknis Pengembangan Jaringan Jalan serta Perencanaan Teknis Penyelenggaraan Jalan dan Jembatan yang Disusun	Rp 3,451,663,101.00	Rp 6,225,790,492.00
[SUB KEGIATAN] 1.03.10.1.01.0040 Pelebaran Jalan Menuju Standar		
Panjang Jalan yang Dilebarkan Menuju Standar	Rp 25,000,000,000.00	Rp 25,000,000,000.00
[SUB KEGIATAN] 1.03.10.1.01.0038 Pemeliharaan Berkala Jalan		
Panjang Jalan yang Dipelihara Secara Berkala	Rp 10,000,000,000.00	Rp 10,000,000,000.00
[SUB KEGIATAN] 1.03.10.1.01.0035 Pelebaran Jalan Menambah Lajur		
Panjang Jalan yang Dilebarkan Menambah Lajur	Rp 5,000,000,000.00	Rp 5,000,000,000.00
[SUB KEGIATAN] 1.03.10.1.01.0033 Pemeliharaan Rutin Jalan		
Panjang Jalan yang Dipelihara Secara Rutin	Rp 14,000,000,000.00	Rp 14,000,000,000.00
[SUB KEGIATAN] 1.03.10.1.01.0032 Pembangunan Jembatan		
Jumlah Jembatan yang Dibangun	Rp 15,000,000,000.00	Rp 15,000,000,000.00
[SUB KEGIATAN] 1.03.10.1.01.0031 Rekonstruksi Jalan		
Panjang Jalan yang Direkonstruksi	Rp 30,455,916,766.00	Rp 34,381,185,129.00
[SUB KEGIATAN] 1.03.10.1.01.0030 Rehabilitasi Jalan		
Panjang Jalan yang Direhabilitasi	Rp 5,500,000,000.00	Rp 5,500,000,000.00
[SUB KEGIATAN] 1.03.10.1.01.0028 Pemantauan dan Evaluasi Penyelenggaraan Jalan/Jembatan		
Panjang Jalan Kewenangan Provinsi yang Dipantau dan Dievaluasi Penyelenggaraannya	Rp 3,000,000,000.00	Rp 3,000,000,000.00
[SUB KEGIATAN] 1.03.10.1.01.0027 Pemeliharaan Berkala Jembatan		
Jumlah Jembatan yang Dipelihara Secara Berkala	Rp 5,000,000,000.00	Rp 5,000,000,000.00
[SUB KEGIATAN] 1.03.10.1.01.0026 Pemeliharaan Rutin Jembatan		
Jumlah Jembatan yang Dipelihara Secara Rutin	Rp 5,000,000,000.00	Rp 5,000,000,000.00
[SUB KEGIATAN] 1.03.10.1.01.0025 Rehabilitasi Jembatan		
Jumlah Jembatan yang Direhabilitasi	Rp 8,000,000,000.00	Rp 8,000,000,000.00

Sub Kegiatan	Pagu 2025	Pagu 2026
[SUB KEGIATAN] 1.03.10.1.01.0024 Pengawasan Penyelenggaraan Jalan Kewenangan Provinsi		
Panjang Jalan Kewenangan Provinsi yang Penyelenggaraannya Diawasi	Rp 2,000,000,000.00	Rp 2,000,000,000.00
[TUJUAN] Perwujudan ruang wilayah yang aman, nyaman, produktif, dan berkelanjutan melalui pelaksanaan perencanaan tata ruang, pemanfaatan ruang, dan pengendalian pemanfaatan ruang		
[SASARAN] Persentase proses Revisi RTRW Provinsi dan ditetapkan/perda		
[PROGRAM] 1.03.12 PROGRAM PENYELENGGARAAN PENATAAN RUANG		
[KEGIATAN] 1.03.12.1.01 Penetapan Rencana Tata Ruang Wilayah dan Rencana Rinci Tata Ruang Provinsi		
[SUB KEGIATAN] 1.03.12.1.01.0009 Sosialisasi Peraturan Perundang-undangan dan Pedoman Bidang Penataan ruang		
Jumlah pemangku kepentingan yang mengikuti kegiatan sosialisasi	Rp 200,000,000.00	Rp 200,000,000.00
[SUB KEGIATAN] 1.03.12.1.01.0007 Pelaksanaan Persetujuan Substansi RTRW Provinsi		
Jumlah surat persetujuan substansi RTRW Provinsi	Rp 100,000,000.00	Rp 100,000,000.00
[SUB KEGIATAN] 1.03.12.1.01.0006 Penetapan RTRW Provinsi		
Jumlah Perda RTRW Provinsi	Rp 50,000,000.00	Rp 50,000,000.00
[SUB KEGIATAN] 1.03.12.1.01.0005 Penyebarluasan Informasi Penataan Ruang		
Jumlah publikasi informasi penataan ruang	Rp 50,000,000.00	Rp 50,000,000.00
[KEGIATAN] 1.03.12.1.02 Koordinasi dan Sinkronisasi Perencanaan Tata Ruang		
[SUB KEGIATAN] 1.03.12.1.02.0013 Koordinasi dan Sinkronisasi Penyusunan RTRW Provinsi		
Jumlah Dokumen Koordinasi dan Sinkronisasi Penyusunan RTRW Provinsi	Rp 200,000,000.00	Rp 200,000,000.00
[SUB KEGIATAN] 1.03.12.1.02.0009 Evaluasi Rancangan Peraturan Daerah tentang RTRW Kabupaten/Kota		
Tersedianya Keputusan Gubernur Hasil Evaluasi Ranperda RTRW Kab/Kota sesuai dengan ketentuan waktu yaitu 15 hari	Rp 600,000,000.00	Rp 600,000,000.00
[SUB KEGIATAN] 1.03.12.1.02.0006 Monitoring dan Evaluasi Penyusunan dan Penetapan RTRW dan RDTR Kabupaten/Kota		
Jumlah dokumen monitoring dan evaluasi penyusunan dan penetapan RTRW dan RDTR Kabupaten/Kota	Rp 360,000,000.00	Rp 360,000,000.00
[KEGIATAN] 1.03.12.1.03 Koordinasi dan Sinkronisasi Pemanfataan Ruang Daerah Provinsi		
[SUB KEGIATAN] 1.03.12.1.03.0007 Pelaksanaan Sinkronisasi Program Pemanfaatan Ruang		
Jumlah dokumen sinkronisasi program pemanfaatan ruang	Rp 700,000,000.00	Rp 700,000,000.00
[KEGIATAN] 1.03.12.1.04 Koordinasi dan Sinkronisasi Pengendalian Pemanfataan Ruang Daerah Provinsi		
[SUB KEGIATAN] 1.03.12.1.04.0006 Pengawasan TURBINLAK dan Pengawasan Fungsi dan Manfaat		
Dokumen hasil Penilaian kinerja Pengaturan, Pembinaan dan Pelaksanaan Penataan Ruang dan Penilaian Kinerja Fungsi dan Manfaat	Rp 0.00	Rp 100,000,000.00
[SUB KEGIATAN] 1.03.12.1.04.0007 Pengawasan kinerja pemenuhan standar teknis kawasan		
Dokumen hasil Penilaian Kinerja Pemenuhan Standar Teknis Kawasan	Rp 0.00	Rp 100,000,000.00
[SUB KEGIATAN] 1.03.12.1.04.0004 Koordinasi Pelaksanaan Penataan Ruang		
Jumlah Dokumen Koordinasi Pelaksanaan Penataan Ruang	Rp 540,000,000.00	Rp 440,000,000.00
[SUB KEGIATAN] 1.03.12.1.04.0003 Operasionalisasi Tugas dan Fungsi Penyidik Pegawai Negeri Sipil (PPNS) Bidang Penataan Ruang		
Jumlah Kasus yang Ditangani Penyidik Pegawai Negeri Sipil (PPNS) Bidang Penataan Ruang	Rp 200,000,000.00	Rp 400,000,000.00
[TUJUAN] Peningkatan pembinaan SDM untuk pemenuhan kebutuhan SDM bidang konstruksi yang kompeten dan profesional		
[SASARAN] Meningkatnya pembinaan SDM untuk pemenuhan kebutuhan SDM bidang konstruksi yang kompeten dan profesional		
[PROGRAM] 1.03.11 PROGRAM PENGEMBANGAN JASA KONSTRUKSI		
[KEGIATAN] 1.03.11.1.01 Penyelenggaraan Pelatihan Tenaga Ahli Konstruksi		
[SUB KEGIATAN] 1.03.11.1.01.0016 Identifikasi Potensi Kerja Sama dan Pemberdayaan Jasa Konstruksi		
Jumlah Lembaga Jasa Konstruksi yang Diidentifikasi Potensi Kerja Sama dan Pemberdayaannya	Rp 175,000,000.00	Rp 125,000,000.00
[SUB KEGIATAN] 1.03.11.1.01.0014 Fasilitasi Sertifikasi Tenaga Kerja Konstruksi Kualifikasi Ahli		
Jumlah Tenaga Kerja Konstruksi Kualifikasi Ahli Difasilitasi Sertifikasi	Rp 200,000,000.00	Rp 200,000,000.00
[SUB KEGIATAN] 1.03.11.1.01.0012 Pembinaan dan Peningkatan Kapasitas Kelembagaan Konstruksi		
Jumlah Lembaga Jasa Konstruksi yang Dibina dan Ditingkatkan Kapasitasnya	Rp 150,000,000.00	Rp 200,000,000.00
[SUB KEGIATAN] 1.03.11.1.01.0011 Pelatihan Tenaga Kerja Konstruksi Kualifikasi Ahli		
Jumlah Tenaga Kerja Konstruksi Kualifikasi Ahli yang Dilatih	Rp 125,000,000.00	Rp 100,000,000.00
[SUB KEGIATAN] 1.03.11.1.01.0010 Penyediaan Training Need Assessment (TNA) Pelatihan Tenaga Kerja Konstruksi Kualifikasi Ahli		
Jumlah Dokumen Training Need Assessment (TNA) Pelatihan Tenaga Kerja Konstruksi Kualifikasi Ahli yang Disediakan	Rp 300,000,000.00	Rp 300,000,000.00
[SUB KEGIATAN] 1.03.11.1.01.0009 Penyediaan Instruktur/Asesor/Penyelenggara Pelatihan Tenaga Ahli Konstruksi		
Jumlah Instruktur/Asesor/Penyelenggara Pelatihan Tenaga Kerja Konstruksi Kualifikasi Ahli yang Disediakan	Rp 300,000,000.00	Rp 300,000,000.00
[KEGIATAN] 1.03.11.1.02 Penyelenggaraan Sistem Informasi Jasa Konstruksi (SIPJAKI) Cakupan Daerah Provinsi		
[SUB KEGIATAN] 1.03.11.1.02.0009 Peningkatan Kapasitas Pengelolaan SIPJAKI		
Jumlah Pengelola SIPJAKI yang Ditingkatkan Kapasitasnya	Rp 500,000,000.00	Rp 575,000,000.00
[SUB KEGIATAN] 1.03.11.1.02.0008 Penyediaan Data dan Informasi Jasa Konstruksi Cakupan Provinsi		
Jumlah Dokumen Data dan Infromasi Jasa Konstruksi Cakupan Provinsi yang Disediakan	Rp 200,000,000.00	Rp 200,000,000.00
[SUB KEGIATAN] 1.03.11.1.02.0007 Penyediaan Perangkat Pendukung Layanan Informasi Jasa Konstruksi		
Jumlah Perangkat Pendukung Layanan Informasi Jasa Konstruksi yang Disediakan	Rp 50,000,000.00	Rp 50,000,000.00
[SUB KEGIATAN] 1.03.11.1.02.0006 Operasionalisasi Layanan Informasi Jasa Konstruksi		
Jumlah Layanan Informasi Jasa Konstruksi yang Dioperasikan	Rp 300,000,000.00	Rp 300,000,000.00
[KEGIATAN] 1.03.11.1.03 Kebijakan Khusus Terhadap Penyelenggaraan Jasa Konstruksi		
[SUB KEGIATAN] 1.03.11.1.03.0008 Penyusunan Produk Hukum Daerah terkait Penyelenggaraan Jasa Konstruksi di Provinsi		
Jumlah Dokumen Produk Hukum Daerah terkait Penyelenggaraan Jasa Konstruksi di Provinsi yang Disusun	Rp 50,000,000.00	Rp 25,000,000.00
[SUB KEGIATAN] 1.03.11.1.03.0006 Pembinaan Tertib Usaha, Tertib Penyelenggaraan, dan Tertib Pemanfaatan Produk Jasa Konstruksi		
Jumlah Lembaga Jasa Konstruksi yang Dibina Tertib Usaha, Tertib Penyelenggaraan, dan Tertib Pemanfaatan Produk	Rp 25,000,000.00	Rp 15,000,000.00
[SUB KEGIATAN] 1.03.11.1.03.0004 Pengawasan dan Evaluasi Tertib Penyelenggaraan Jasa Konstruksi Provinsi dan Lintas Kabupaten/Kota		
Jumlah Paket Pekerjaan Jasa Konstruksi Provinsi dan Lintas Kabupaten/Kota yang Diawasi dan Dievaluasi Tertib Penyelenggaraan	Rp 25,000,000.00	Rp 10,000,000.00
[URUSAN] URUSAN PEMERINTAHAN BIDANG PERTANAHAN		
[TUJUAN] Perwujudan pengadaan lahan, Penyelesaian Masalah Ganti Kerugian dan Santunan Tanah untuk Pembangunan oleh Pemerintah Daerah Provinsi		
[SASARAN] Terwujudnya pengadaan lahan untuk kepentingan umum		
[PROGRAM] 2.10.03 PROGRAM PENGADAAN TANAH UNTUK KEPENTINGAN UMUM		
[KEGIATAN] 2.10.03.1.01 Penetapan Lokasi Pengadaan Tanah untuk Kepentingan Umum di Wilayah Provinsi		
[SUB KEGIATAN] 2.10.03.1.01.0006 Konsultasi Publik Rencana Pembangunan dalam rangka Penetapan Lokasi Pengadaan Tanah untuk Kepentingan Umum		
Jumlah Laporan Konsultasi Publik Rencana Pembangunan dalam rangka Penetapan Lokasi Pengadaan Tanah untuk Kepentingan Umum	Rp 30,000,000.00	Rp 30,000,000.00
[SUB KEGIATAN] 2.10.03.1.01.0005 Pendataan Awal Lokasi Rencana Pembangunan dalam rangka Penetapan Lokasi Pengadaan Tanah untuk Kepentingan Umum		
Daftar Sementara Pihak yang Berhak dan Objek Pengadaan Tanah pada Lokasi Rencana Pembangunan	Rp 30,000,000.00	Rp 30,000,000.00
[SUB KEGIATAN] 2.10.03.1.01.0004 Pengumuman Hasil Penetapan Lokasi untuk Kepentingan Umum		
Jumlah Surat Pengumuman Penetapan Lokasi Pengadaan Tanah Bagi Pembangunan untuk Kepentingan Umum	Rp 30,000,000.00	Rp 30,000,000.00
[SUB KEGIATAN] 2.10.03.1.01.0003 Koordinasi Pelaksanaan Pengadaan Tanah untuk Kepentingan Umum		
Jumlah Dokumen koordinasi pelaksanaan pengadaan tanah	Rp 30,000,000.00	Rp 30,000,000.00
[SUB KEGIATAN] 2.10.03.1.01.0002 Pemberitahuan Rencana Pembangunan dalam rangka Penetapan Lokasi Pengadaan Tanah untuk Kepentingan Umum		
Jumlah Dokumen Pemberitahuan Rencana Pembangunan dalam rangka Penetapan Lokasi Pengadaan Tanah untuk Kepentingan Umum	Rp 30,000,000.00	Rp 30,000,000.00
[SASARAN] Terwujudnya Penyelesaian Masalah Ganti Kerugian dan Santunan Tanah untuk Pembangunan oleh Pemerintah Daerah Provinsi		
[PROGRAM] 2.10.06 PROGRAM REDISTRIBUSI TANAH DAN GANTI KERUGIAN TANAH KELEBIHAN MAKSIMUM DAN TANAH ABSENTEE		
[KEGIATAN] 2.10.06.1.01 Penetapan Subyek dan Obyek Redistribusi Tanah Lintas Daerah Kabupaten/Kota dalam 1 (satu) Daerah Provinsi		
[SUB KEGIATAN] 2.10.06.1.01.0003 Koordinasi dan Sinkronisasi Penataan Akses dalam Pemanfaatan Redistribusi Tanah Lintas Daerah Kabupaten/Kota		
Jumlah Berita Acara Pelaksanaan Rapat Koordinasi Penataan Akses dalam rangka Reforma Agraria.	Rp 100,000,000.00	Rp 100,000,000.00
[URUSAN] NON URUSAN		

Sub Kegiatan	Pagu 2025	Pagu 2026
[TUJUAN] Tata Kelola Pemerintahan Daerah yang Transparan dan Akuntabel		
[SASARAN] Terwujudnya Tata Kelola Dinas Pekerjaan Umum, Penataan Ruang dan Pertanahan yang transparan dan akuntabel		
[PROGRAM] X.XX.01 PROGRAM PENUNJANG URUSAN PEMERINTAHAN DAERAH PROVINSI		
[KEGIATAN] X.XX.01.1.01 Perencanaan, Penganggaran, dan Evaluasi Kinerja Perangkat Daerah		
[SUB KEGIATAN] X.XX.01.1.01.0007 Evaluasi Kinerja Perangkat Daerah		
Jumlah Laporan Evaluasi Kinerja Perangkat Daerah	Rp 49,860,600.00	Rp 49,860,600.00
[SUB KEGIATAN] X.XX.01.1.01.0006 Koordinasi dan Penyusunan Laporan Capaian Kinerja dan Ikhtisar Realisasi Kinerja SKPD		
Jumlah Laporan Capaian Kinerja dan Ikhtisar Realisasi Kinerja SKPD dan Laporan Hasil Koordinasi Penyusunan Laporan Capaian Kinerja dan Ikhtisar Realisasi Kinerja SKPD	Rp 98,583,000.00	Rp 98,583,000.00
[SUB KEGIATAN] X.XX.01.1.01.0001 Penyusunan Dokumen Perencanaan Perangkat Daerah		
Jumlah Dokumen Perencanaan Perangkat Daerah	Rp 107,034,400.00	Rp 107,034,400.00
[KEGIATAN] X.XX.01.1.02 Administrasi Keuangan Perangkat Daerah		
[SUB KEGIATAN] X.XX.01.1.02.0005 Koordinasi dan Penyusunan Laporan Keuangan Akhir Tahun SKPD		
Jumlah Laporan Keuangan Akhir Tahun SKPD dan Laporan Hasil Koordinasi Penyusunan Laporan Keuangan Akhir Tahun SKPD	Rp 54,153,000.00	Rp 54,153,000.00
[SUB KEGIATAN] X.XX.01.1.02.0002 Penyediaan Administrasi Pelaksanaan Tugas ASN		
Jumlah Dokumen Hasil Penyediaan Administrasi Pelaksanaan Tugas ASN	Rp 2,815,128,000.00	Rp 2,815,128,000.00
[SUB KEGIATAN] X.XX.01.1.02.0001 Penyediaan Gaji dan Tunjangan ASN		
Jumlah Orang yang Menerima Gaji dan Tunjangan ASN	Rp 21,376,268,835.00	Rp 22,331,875,680.00
[KEGIATAN] X.XX.01.1.03 Administrasi Barang Milik Daerah pada Perangkat Daerah		
[SUB KEGIATAN] X.XX.01.1.03.0003 Koordinasi dan Penilaian Barang Milik Daerah SKPD		
Jumlah Laporan Hasil Penilaian Barang Milik Daerah dan Hasil Koordinasi Penilaian Barang Milik Daerah SKPD	Rp 50,000,000.00	Rp 50,000,000.00
[KEGIATAN] X.XX.01.1.05 Administrasi Kepegawaian Perangkat Daerah		
[SUB KEGIATAN] X.XX.01.1.05.0002 Pengadaan Pakaian Dinas Beserta Atribut Kelengkapannya		
Jumlah Paket Pakaian Dinas Beserta Atribut Kelengkapan	Rp 25,000,000.00	Rp 25,000,000.00
[SUB KEGIATAN] X.XX.01.1.05.0009 Pendidikan dan Pelatihan Pegawai Berdasarkan Tugas dan Fungsi		
Jumlah Pegawai Berdasarkan Tugas dan Fungsi yang Mengikuti Pendidikan dan Pelatihan	Rp 25,000,000.00	Rp 25,000,000.00
[KEGIATAN] X.XX.01.1.06 Administrasi Umum Perangkat Daerah		
[SUB KEGIATAN] X.XX.01.1.06.0009 Penyelenggaraan Rapat Koordinasi dan Konsultasi SKPD		
Jumlah Laporan Penyelenggaraan Rapat Koordinasi dan Konsultasi SKPD	Rp 716,242,000.00	Rp 716,242,000.00
[SUB KEGIATAN] X.XX.01.1.06.0008 Fasilitasi Kunjungan Tamu		
Jumlah Laporan Fasilitasi Kunjungan Tamu	Rp 29,955,500.00	Rp 29,955,500.00
[SUB KEGIATAN] X.XX.01.1.06.0007 Penyediaan Bahan/Material		
Jumlah Paket Bahan/Material yang Disediakan	Rp 100,000,000.00	Rp 100,000,000.00
[SUB KEGIATAN] X.XX.01.1.06.0006 Penyediaan Bahan Bacaan dan Peraturan Perundang-Undangan		
Jumlah Dokumen Bahan Bacaan dan Peraturan Perundang-Undangan yang Disediakan	Rp 92,156,550.00	Rp 92,156,550.00
[SUB KEGIATAN] X.XX.01.1.06.0005 Penyediaan Barang Cetakan dan Penggandaan		
Jumlah Paket Barang Cetakan dan Penggandaan yang Disediakan	Rp 51,674,900.00	Rp 51,674,900.00
[SUB KEGIATAN] X.XX.01.1.06.0004 Penyediaan Bahan Logistik Kantor		
Jumlah Paket Bahan Logistik Kantor yang Disediakan	Rp 173,789,100.00	Rp 173,789,100.00
[SUB KEGIATAN] X.XX.01.1.06.0003 Penyediaan Peralatan Rumah Tangga		
Jumlah Paket Peralatan Rumah Tangga yang Disediakan	Rp 38,194,800.00	Rp 38,194,800.00
[SUB KEGIATAN] X.XX.01.1.06.0002 Penyediaan Peralatan dan Perlengkapan Kantor		
Jumlah Paket Peralatan dan Perlengkapan Kantor yang Disediakan	Rp 306,018,400.00	Rp 306,018,400.00
[SUB KEGIATAN] X.XX.01.1.06.0001 Penyediaan Komponen Instalasi Listrik/Penerangan Bangunan Kantor		
Jumlah Paket Komponen Instalasi Listrik/Penerangan Bangunan Kantor yang Disediakan	Rp 50,000,000.00	Rp 50,000,000.00
[KEGIATAN] X.XX.01.1.07 Pengadaan Barang Milik Daerah Penunjang Urusan Pemerintah Daerah		
[SUB KEGIATAN] X.XX.01.1.07.0010 Pengadaan Sarana dan Prasarana Gedung Kantor atau Bangunan Lainnya		
Jumlah Unit Sarana dan Prasarana Gedung Kantor atau Bangunan Lainnya yang Disediakan	Rp 100,000,000.00	Rp 100,000,000.00
[SUB KEGIATAN] X.XX.01.1.07.0009 Pengadaan Gedung Kantor atau Bangunan Lainnya		
Jumlah Unit Gedung Kantor atau Bangunan Lainnya yang Disediakan	Rp 100,000,000.00	Rp 100,000,000.00
[SUB KEGIATAN] X.XX.01.1.07.0007 Pengadaan Aset Tetap Lainnya		
Jumlah Unit Aset Tetap Lainnya yang Disediakan	Rp 50,000,000.00	Rp 50,000,000.00
[SUB KEGIATAN] X.XX.01.1.07.0006 Pengadaan Peralatan dan Mesin Lainnya		
Jumlah Unit Peralatan dan Mesin Lainnya yang Disediakan	Rp 1,000,000,000.00	Rp 1,000,000,000.00
[SUB KEGIATAN] X.XX.01.1.07.0002 Pengadaan Kendaraan Dinas Operasional atau Lapangan		
Jumlah Unit Kendaraan Dinas Operasional atau Lapangan yang Disediakan	Rp 428,000,000.00	Rp 428,000,000.00
[KEGIATAN] X.XX.01.1.08 Penyediaan Jasa Penunjang Urusan Pemerintahan Daerah		
[SUB KEGIATAN] X.XX.01.1.08.0004 Penyediaan Jasa Pelayanan Umum Kantor		
Jumlah Laporan Penyediaan Jasa Pelayanan Umum Kantor yang Disediakan	Rp 3,046,420,712.00	Rp 3,046,420,712.00
[SUB KEGIATAN] X.XX.01.1.08.0003 Penyediaan Jasa Peralatan dan Perlengkapan Kantor		
Jumlah Laporan Penyediaan Jasa Peralatan dan Perlengkapan Kantor yang Disediakan	Rp 120,000,000.00	Rp 120,000,000.00
[SUB KEGIATAN] X.XX.01.1.08.0002 Penyediaan Jasa Komunikasi, Sumber Daya Air dan Listrik		
Jumlah Laporan Penyediaan Jasa Komunikasi, Sumber Daya Air dan Listrik yang Disediakan	Rp 489,820,500.00	Rp 489,820,500.00
[SUB KEGIATAN] X.XX.01.1.08.0001 Penyediaan Jasa Surat Menyurat		
Jumlah Laporan Penyediaan Jasa Surat Menyurat	Rp 12,280,000.00	Rp 12,280,000.00
[KEGIATAN] X.XX.01.1.09 Pemeliharaan Barang Milik Daerah Penunjang Urusan Pemerintahan Daerah		
[SUB KEGIATAN] X.XX.01.1.09.0011 Pemeliharaan/Rehabilitasi Sarana dan Prasarana Pendukung Gedung Kantor atau Bangunan Lainnya		
Jumlah Sarana dan Prasarana Pendukung Gedung Kantor atau Bangunan Lainnya yang Dipelihara/Direhabilitasi	Rp 4,933,600.00	Rp 4,933,600.00
[SUB KEGIATAN] X.XX.01.1.09.0007 Pemeliharaan Aset Tetap Lainnya		
Jumlah Aset Tetap Lainnya yang Dipelihara	Rp 15,000,000.00	Rp 15,000,000.00
[SUB KEGIATAN] X.XX.01.1.09.0006 Pemeliharaan Peralatan dan Mesin Lainnya		
Jumlah Peralatan dan Mesin Lainnya yang Dipelihara	Rp 210,839,400.00	Rp 210,839,400.00
[SUB KEGIATAN] X.XX.01.1.09.0001 Penyediaan Jasa Pemeliharaan, Biaya Pemeliharaan dan Pajak Kendaraan Perorangan Dinas atau Kendaraan Dinas Jabatan		
Jumlah Kendaraan Perorangan Dinas atau Kendaraan Dinas Jabatan yang Dipelihara dan Dibayarkan Pajaknya	Rp 117,208,200.00	Rp 117,208,200.00
[OPD] Dinas Perumahan dan Kawasan Permukiman		
[URUSAN] URUSAN PEMERINTAHAN BIDANG PERUMAHAN DAN KAWASAN PERMUKIMAN		
[TUJUAN] Peningkatan pemenuhan kebutuhan perumahan dan infrastruktur dengan pemanfaatan dan pengelolaan yang partisipatif untuk meningkatkan kualitas hidup masyarakat permukiman yang layak dan aman		
[SASARAN] Meningkatnya Penyediaan Rumah Layak Huni Akibat Bencana Provinsi dan Relokasi Program Pemerintah		
[PROGRAM] 1.04.02 PROGRAM PENGEMBANGAN PERUMAHAN		
[KEGIATAN] 1.04.02.1.01 Pendataan Penyediaan dan Rehabilitasi Rumah Korban Bencana atau Relokasi Program Provinsi		
[SUB KEGIATAN] 1.04.02.1.01.0011 Identifikasi Perumahan di Lokasi Rawan Bencana Provinsi		
Jumlah Dokumen Data Rumah di Lokasi Rawan Bencana Provinsi	Rp 500,000,000.00	Rp 400,000,000.00
[SUB KEGIATAN] 1.04.02.1.01.0006 Pendataan Rumah Sewa Milik Masyarakat, Rumah Susun dan Rumah Khusus		
Jumlah Dokumen Data Rumah Sewa Milik Masyarakat, Rumah Susun, dan Rumah Khusus	Rp 0.00	Rp 0.00
[SUB KEGIATAN] 1.04.02.1.01.0003 Pengumpulan Data Rumah Korban Bencana Kejadian Sebelumnya yang Belum Tertangani		
Jumlah Dokumen Data Rumah Korban Bencana Kejadian Sebelumnya yang Belum Tertangani	Rp 300,000,000.00	Rp 200,000,000.00
[SUB KEGIATAN] 1.04.02.1.01.0002 Identifikasi Lahan-Lahan Potensial sebagai Lokasi Relokasi Perumahan		
Jumlah Dokumen Data Lahan yang Potensial sebagai Lokasi Relokasi Perumahan	Rp 300,000,000.00	Rp 200,000,000.00
[KEGIATAN] 1.04.02.1.03 Pembangunan dan Rehabilitasi Rumah Korban Bencana atau Relokasi Program Provinsi		
[SUB KEGIATAN] 1.04.02.1.03.0012 Pembangunan Rumah Khusus beserta PSU bagi Korban Bencana Provinsi		
Jumlah Rumah Khusus beserta PSU bagi Korban Bencana Provinsi	Rp 5,800,000,000.00	Rp 3,200,000,000.00
[SUB KEGIATAN] 1.04.02.1.03.0004 Pembangunan Rumah bagi Korban Bencana		
Jumlah Rumah bagi Korban Bencana Provinsi yang Terbangun	Rp 0.00	Rp 0.00
[SUB KEGIATAN] 1.04.02.1.03.0001 Rehabilitasi Rumah bagi Korban Bencana		
Jumlah Rumah Korban Bencana Provinsi yang Terehabilitasi	Rp 1,100,000,000.00	Rp 0.00
[SASARAN] Meningkatkan Akses Terhadap Infrastruktur dan Pelayanan Dasar di Permukiman Kumuh		
[PROGRAM] 1.04.03 PROGRAM KAWASAN PERMUKIMAN		

Sub Kegiatan	Pagu 2025	Pagu 2026
[KEGIATAN] 1.04.03.1.01 Penataan Kawasan Permukiman Kumuh dengan Luas 10 (Sepuluh) Ha sampai dengan di Bawah 15 (Lima Belas) Ha		
[SUB KEGIATAN] 1.04.03.1.01.0019 Peningkatan Kesadaran Keluarga dalam Mewujudkan Rumah Sehat dan Layak Huni serta Kesadaran Hukum tentang Kepemilikan Rumah		
Jumlah Rumah Tangga yang Terfasilitasi Peningkatan Kesadaran dalam Mewujudkan Rumah Sehat dan Layak Huni serta Kesadaran Hukum tentang Kepemilikan Rumah	Rp 150,000,000.00	Rp 200,000,000.00
[SUB KEGIATAN] 1.04.03.1.01.0017 Koordinasi dan Sinkronisasi Penyelenggaraan Kawasan Permukiman		
Jumlah Laporan Hasil Koordinasi dan Sinkronisasi Penyelenggaraan Kawasan Permukiman	Rp 100,000,000.00	Rp 150,000,000.00
[SUB KEGIATAN] 1.04.03.1.01.0008 Penyusunan/Review/Legalisasi Kebijakan Bidang PKP		
Jumlah Dokumen Kebijakan Bidang PKP yang Tersusun/Tereview/ Terlegalisasi	Rp 0.00	Rp 0.00
[SUB KEGIATAN] 1.04.03.1.01.0018 Penyadaran Publik Pencegahan Tumbuh dan Berkembangnya Permukiman kumuh		
Jumlah Orang yang Mengikuti Penyadaran Publik Pencegahan Tumbuh dan Berkembangnya Permukiman Kumuh	Rp 150,000,000.00	Rp 200,000,000.00
[KEGIATAN] 1.04.03.1.02 Peningkatan Kualitas Kawasan Permukiman Kumuh dengan Luas 10 (Sepuluh) Ha sampai dengan di Bawah 15 (Lima Belas) Ha		
[SUB KEGIATAN] 1.04.03.1.02.0014 Pelaksanaan Pemugaran Kawasan Permukiman Kumuh dengan Luas 10 (Sepuluh) Ha sampai dengan di Bawah 15 (Lima Belas) Ha		
Luas Permukiman Kumuh Dengan Luas 10 (Sepuluh) Ha sampai dengan di Bawah 15 (Lima Belas) Ha yang Dipugar	Rp 30,100,000,000.00	Rp 35,450,000,000.00
[SUB KEGIATAN] 1.04.03.1.02.0013 Pelaksanaan Peremajaan Kawasan Permukiman Kumuh dengan Luas 10 (Sepuluh) Ha sampai dengan di Bawah 15 (Lima Belas) Ha		
Luas Kawasan Permukiman Kumuh Dengan Luas 10 (Sepuluh) Ha sampai dengan di Bawah 15 (Lima Belas) Ha yang Diremajakan	Rp 0.00	Rp 0.00
[SUB KEGIATAN] 1.04.03.1.02.0003 Perbaikan Rumah Tidak Layak Huni dalam Kawasan Permukiman dengan Luas 10 (Sepuluh) Ha sampai dengan di Bawah 15 (Lima Belas) Ha		
Jumlah Rumah Tidak Layak Huni dalam Kawasan Permukiman dengan Luas 10 (Sepuluh) Ha sampai dengan di Bawah 15 (Lima Belas) Ha yang Diperbaiki	Rp 54,600,000,000.00	Rp 59,950,000,000.00
[SASARAN] Meningkatnya Penyediaan Prasarana, Sarana dan Utilitas Umum		
[PROGRAM] 1.04.05 PROGRAM PENINGKATAN PRASARANA, SARANA DAN UTILITAS UMUM (PSU)		
[KEGIATAN] 1.04.05.1.01 Urusan Penyelenggaraan PSU Permukiman		
[SUB KEGIATAN] 1.04.05.1.01.0005 Kerja Sama Penyediaan/Pengelolaan PSU Permukiman		
Jumlah Dokumen Kerja Sama Penyediaan/Pengelolaan PSU Permukiman	Rp 0.00	Rp 0.00
[SUB KEGIATAN] 1.04.05.1.01.0004 Verifikasi dan Penyerahan PSU Permukiman dari Pengembang		
Jumlah Laporan Hasil Serah Terima PSU Permukiman yang Terverifikasi dari Pengembang	Rp 200,000,000.00	Rp 200,000,000.00
[SUB KEGIATAN] 1.04.05.1.01.0003 Koordinasi dan Sinkronisasi dalam rangka Penyediaan Prasarana, Sarana, dan Utilitas Umum Permukiman		
Jumlah Laporan Hasil Koordinasi dan Sinkronisasi Dalam Rangka Penyediaan Prasarana, Sarana, dan Utilitas Umum Permukiman	Rp 900,000,000.00	Rp 900,000,000.00
[SUB KEGIATAN] 1.04.05.1.01.0002 Penyediaan Prasarana, Sarana, dan Utilitas Umum di Permukiman untuk Menunjang Fungsi Permukiman		
Jumlah Lokasi Permukiman yang Disediakan Prasarana, Sarana, dan Utilitas Umum yang Menunjang Fungsi Permukiman	Rp 230,857,980,829.00	Rp 218,297,744,885.00
[SUB KEGIATAN] 1.04.05.1.01.0001 Perencanaan Penyediaan PSU Permukiman		
Jumlah Dokumen Perencanaan Penyediaan PSU Permukiman	Rp 1,000,000,000.00	Rp 1,500,000,000.00
[URUSAN] NON URUSAN		
[TUJUAN] Tata Kelola Pemerintahan Daerah Yang Transparan Dan Akuntabel		
[SASARAN] Tata Kelola Dinas Perumahan Dan Kawasan Permukiman Yang Transparan Dan Akuntabel		
[PROGRAM] X.XX.01 PROGRAM PENUNJANG URUSAN PEMERINTAHAN DAERAH PROVINSI		
[KEGIATAN] X.XX.01.1.01 Perencanaan, Penganggaran, dan Evaluasi Kinerja Perangkat Daerah		
[SUB KEGIATAN] X.XX.01.1.01.0007 Evaluasi Kinerja Perangkat Daerah		
Jumlah Laporan Evaluasi Kinerja Perangkat Daerah	Rp 1,200,000,000.00	Rp 1,804,812,063.00
[SUB KEGIATAN] X.XX.01.1.01.0006 Koordinasi dan Penyusunan Laporan Capaian Kinerja dan Ikhtisar Realisasi Kinerja SKPD		
Jumlah Laporan Capaian Kinerja dan Ikhtisar Realisasi Kinerja SKPD dan Laporan Hasil Koordinasi Penyusunan Laporan Capaian Kinerja dan Ikhtisar Realisasi Kinerja SKPD	Rp 100,000,000.00	Rp 100,000,000.00
[SUB KEGIATAN] X.XX.01.1.01.0001 Penyusunan Dokumen Perencanaan Perangkat Daerah		
Jumlah Dokumen Perencanaan Perangkat Daerah	Rp 200,000,000.00	Rp 540,000,000.00
[KEGIATAN] X.XX.01.1.02 Administrasi Keuangan Perangkat Daerah		
[SUB KEGIATAN] X.XX.01.1.02.0002 Penyediaan Administrasi Pelaksanaan Tugas ASN		
Jumlah Dokumen Hasil Penyediaan Administrasi Pelaksanaan Tugas ASN	Rp 800,000,000.00	Rp 800,000,000.00
[SUB KEGIATAN] X.XX.01.1.02.0001 Penyediaan Gaji dan Tunjangan ASN		
Jumlah Orang yang Menerima Gaji dan Tunjangan ASN	Rp 7,800,000,000.00	Rp 7,734,082,563.00
[KEGIATAN] X.XX.01.1.03 Administrasi Barang Milik Daerah pada Perangkat Daerah		
[SUB KEGIATAN] X.XX.01.1.03.0006 Penatausahaan Barang Milik Daerah pada SKPD		
Jumlah Laporan Penatausahaan Barang Milik Daerah pada SKPD	Rp 0.00	Rp 0.00
[SUB KEGIATAN] X.XX.01.1.03.0002 Pengamanan Barang Milik Daerah SKPD		
Jumlah Dokumen Pengamanan Barang Milik Daerah SKPD	Rp 0.00	Rp 0.00
[KEGIATAN] X.XX.01.1.05 Administrasi Kepegawaian Perangkat Daerah		
[SUB KEGIATAN] X.XX.01.1.05.0009 Pendidikan dan Pelatihan Pegawai Berdasarkan Tugas dan Fungsi		
Jumlah Pegawai Berdasarkan Tugas dan Fungsi yang Mengikuti Pendidikan dan Pelatihan	Rp 150,000,000.00	Rp 0.00
[SUB KEGIATAN] X.XX.01.1.05.0003 Pendataan dan Pengolahan Administrasi Kepegawaian		
Jumlah Dokumen Pendataan dan Pengolahan Administrasi Kepegawaian	Rp 150,000,000.00	Rp 367,422,956.00
[SUB KEGIATAN] X.XX.01.1.05.0002 Pengadaan Pakaian Dinas Beserta Atribut Kelengkapannya		
Jumlah Paket Pakaian Dinas Beserta Atribut Kelengkapan	Rp 100,000,000.00	Rp 100,000,000.00
[KEGIATAN] X.XX.01.1.06 Administrasi Umum Perangkat Daerah		
[SUB KEGIATAN] X.XX.01.1.06.0011 Dukungan Pelaksanaan Sistem Pemerintahan Berbasis Elektronik pada SKPD		
Jumlah Dokumen Dukungan Pelaksanaan Sistem Pemerintahan Berbasis Elektronik pada SKPD	Rp 250,000,000.00	Rp 250,000,000.00
[SUB KEGIATAN] X.XX.01.1.06.0010 Penatausahaan Arsip Dinamis pada SKPD		
Jumlah Dokumen Penatausahaan Arsip Dinamis pada SKPD	Rp 150,000,000.00	Rp 150,000,000.00
[SUB KEGIATAN] X.XX.01.1.06.0009 Penyelenggaraan Rapat Koordinasi dan Konsultasi SKPD		
Jumlah Laporan Penyelenggaraan Rapat Koordinasi dan Konsultasi SKPD	Rp 103,351,451.00	Rp 507,999,970.00
[SUB KEGIATAN] X.XX.01.1.06.0008 Fasilitasi Kunjungan Tamu		
Jumlah Laporan Fasilitasi Kunjungan Tamu	Rp 50,000,000.00	Rp 10,000,000.00
[SUB KEGIATAN] X.XX.01.1.06.0006 Penyediaan Bahan Bacaan dan Peraturan Perundang-Undangan		
Jumlah Dokumen Bahan Bacaan dan Peraturan Perundang-Undangan yang Disediakan	Rp 15,000,000.00	Rp 15,000,000.00
[SUB KEGIATAN] X.XX.01.1.06.0005 Penyediaan Barang Cetakan dan Penggandaan		
Jumlah Paket Barang Cetakan dan Penggandaan yang Disediakan	Rp 15,000,000.00	Rp 15,000,000.00
[SUB KEGIATAN] X.XX.01.1.06.0004 Penyediaan Bahan Logistik Kantor		
Jumlah Paket Bahan Logistik Kantor yang Disediakan	Rp 20,000,000.00	Rp 120,000,000.00
[SUB KEGIATAN] X.XX.01.1.06.0003 Penyediaan Peralatan Rumah Tangga		
Jumlah Paket Peralatan Rumah Tangga yang Disediakan	Rp 5,000,000.00	Rp 5,000,000.00
[SUB KEGIATAN] X.XX.01.1.06.0002 Penyediaan Peralatan dan Perlengkapan Kantor		
Jumlah Paket Peralatan dan Perlengkapan Kantor yang Disediakan	Rp 80,000,000.00	Rp 80,000,000.00
[SUB KEGIATAN] X.XX.01.1.06.0001 Penyediaan Komponen Instalasi Listrik/Penerangan Bangunan Kantor		
Jumlah Paket Komponen Instalasi Listrik/Penerangan Bangunan Kantor yang Disediakan	Rp 10,000,000.00	Rp 0.00
[KEGIATAN] X.XX.01.1.07 Pengadaan Barang Milik Daerah Penunjang Urusan Pemerintah Daerah		
[SUB KEGIATAN] X.XX.01.1.07.0011 Pengadaan Sarana dan Prasarana Pendukung Gedung Kantor atau Bangunan Lainnya		
Jumlah Unit Sarana dan Prasarana Pendukung Gedung Kantor atau Bangunan Lainnya yang Disediakan	Rp 0.00	Rp 0.00
[SUB KEGIATAN] X.XX.01.1.07.0010 Pengadaan Sarana dan Prasarana Gedung Kantor atau Bangunan Lainnya		
Jumlah Unit Sarana dan Prasarana Gedung Kantor atau Bangunan Lainnya yang Disediakan	Rp 250,000,000.00	Rp 250,000,000.00
[SUB KEGIATAN] X.XX.01.1.07.0007 Pengadaan Aset Tetap Lainnya		
Jumlah Unit Aset Tetap Lainnya yang Disediakan	Rp 100,000,000.00	Rp 150,000,000.00
[SUB KEGIATAN] X.XX.01.1.07.0006 Pengadaan Peralatan dan Mesin Lainnya		
Jumlah Unit Peralatan dan Mesin Lainnya yang Disediakan	Rp 100,000,000.00	Rp 150,000,000.00
[SUB KEGIATAN] X.XX.01.1.07.0005 Pengadaan Mebel		
Jumlah Paket Mebel yang Disediakan	Rp 100,000,000.00	Rp 0.00
[SUB KEGIATAN] X.XX.01.1.07.0002 Pengadaan Kendaraan Dinas Operasional atau Lapangan		
Jumlah Unit Kendaraan Dinas Operasional atau Lapangan yang Disediakan	Rp 300,000,000.00	Rp 0.00
[SUB KEGIATAN] X.XX.01.1.07.0001 Pengadaan Kendaraan Perorangan Dinas atau Kendaraan Dinas Jabatan		

Sub Kegiatan	Pagu 2025	Pagu 2026
Jumlah Unit Kendaraan Perorangan Dinas atau Kendaraan Dinas Jabatan yang Disediakan	Rp 950,500,000.00	Rp 50,000,000.00
[KEGIATAN] X.XX.01.1.08 Penyediaan Jasa Penunjang Urusan Pemerintahan Daerah		
[SUB KEGIATAN] X.XX.01.1.08.0004 Penyediaan Jasa Pelayanan Umum Kantor		
Jumlah Laporan Penyediaan Jasa Pelayanan Umum Kantor yang Disediakan	Rp 785,000,000.00	Rp 785,498,192.00
[SUB KEGIATAN] X.XX.01.1.08.0003 Penyediaan Jasa Peralatan dan Perlengkapan Kantor		
Jumlah Laporan Penyediaan Jasa Peralatan dan Perlengkapan Kantor yang Disediakan	Rp 80,000,000.00	Rp 80,000,000.00
[SUB KEGIATAN] X.XX.01.1.08.0002 Penyediaan Jasa Komunikasi, Sumber Daya Air dan Listrik		
Jumlah Laporan Penyediaan Jasa Komunikasi, Sumber Daya Air dan Listrik yang Disediakan	Rp 240,000,000.00	Rp 240,000,000.00
[SUB KEGIATAN] X.XX.01.1.08.0001 Penyediaan Jasa Surat Menyurat		
Jumlah Laporan Penyediaan Jasa Surat Menyurat	Rp 20,000,000.00	Rp 20,000,000.00
[KEGIATAN] X.XX.01.1.09 Pemeliharaan Barang Milik Daerah Penunjang Urusan Pemerintahan Daerah		
[SUB KEGIATAN] X.XX.01.1.09.0002 Penyediaan Jasa Pemeliharaan, Biaya Pemeliharaan, Pajak dan Perizinan Kendaraan Dinas Operasional atau Lapangan		
Jumlah Kendaraan Dinas Operasional atau Lapangan yang Dipelihara dan Dibayarkan Pajak dan Perizinannya	Rp 100,000,000.00	Rp 400,000,000.00
[SUB KEGIATAN] X.XX.01.1.09.0011 Pemeliharaan/Rehabilitasi Sarana dan Prasarana Pendukung Gedung Kantor atau Bangunan Lainnya		
Jumlah Sarana dan Prasarana Pendukung Gedung Kantor atau Bangunan Lainnya yang Dipelihara/Direhabilitasi	Rp 0.00	Rp 0.00
[SUB KEGIATAN] X.XX.01.1.09.0009 Pemeliharaan/Rehabilitasi Gedung Kantor dan Bangunan Lainnya		
Jumlah Gedung Kantor dan Bangunan Lainnya yang Dipelihara/Direhabilitasi	Rp 566,880,000.00	Rp 560,337,651.00
[SUB KEGIATAN] X.XX.01.1.09.0006 Pemeliharaan Peralatan dan Mesin Lainnya		
Jumlah Peralatan dan Mesin Lainnya yang Dipelihara	Rp 100,000,000.00	Rp 100,000,000.00
[SUB KEGIATAN] X.XX.01.1.09.0001 Penyediaan Jasa Pemeliharaan, Biaya Pemeliharaan dan Pajak Kendaraan Perorangan Dinas atau Kendaraan Dinas Jabatan		
Jumlah Kendaraan Perorangan Dinas atau Kendaraan Dinas Jabatan yang Dipelihara dan Dibayarkan Pajaknya	Rp 100,000,000.00	Rp 0.00
[OPD] Badan Penanggulangan Bencana Daerah		
[URUSAN] URUSAN PEMERINTAHAN BIDANG KETENTERAMAN DAN KETERTIBAN UMUM SERTA PERLINDUNGAN MASYARAKAT		
[TUJUAN] Terwujudnya Pemerintah Provinsi Kepulauan Riau yang Tanggap, Tangkas, dan Tangguh dalam Menghadapi Bencana		
[SASARAN] Meningkatnya Kualitas Ketahanan Daerah		
[PROGRAM] 1.05.03 PROGRAM PENANGGULANGAN BENCANA		
[KEGIATAN] 1.05.03.1.01 Pelayanan Informasi Rawan Bencana Provinsi		
[SUB KEGIATAN] 1.05.03.1.01.0004 Sosialisasi, Komunikasi, Informasi dan Edukasi (KIE) Rawan Bencana Provinsi (Per Jenis Ancaman)		
Jumlah warga negara termasuk kelompok rentan dan aparatur di kawasan risiko tinggi bencana lintas Kabupaten/Kota yang menerima sosialisasi, komunikasi, informasi dan edukasi rawan bencana (per jenis ancaman) lintas Kabupaten/Kota	Rp 700,000,000.00	Rp 1,038,094,771.00
[SUB KEGIATAN] 1.05.03.1.01.0003 Penyusunan Kajian Risiko Bencana Provinsi		
Jumlah Dokumen Kajian Risiko Bencana yang Dilegalkan	Rp 0.00	Rp 300,000,000.00
[KEGIATAN] 1.05.03.1.02 Pelayanan Pencegahan dan Kesiapsiagaan Terhadap Bencana		
[SUB KEGIATAN] 1.05.03.1.02.0024 Penyusunan Rencana Penanggulangan Bencana Provinsi		
Jumlah Dokumen Rencana Penanggulangan Bencana yang dilegalkan	Rp 700,000,000.00	Rp 800,000,000.00
[SUB KEGIATAN] 1.05.03.1.02.0029 Pengendalian Operasi dan Penyediaan Sarana Prasarana Kesiapsiagaan Terhadap Bencana		
Dokumen Sistem Komando Penanganan Darurat Bencana (SKPDB) dengan proses bisnis dan prosedur tetap yang dilegalkan dan mendapatkan dukungan penyediaan sarana prasarana kesiapsiagaan terhadap bencana	Rp 1,500,000,000.00	Rp 300,000,000.00
[SUB KEGIATAN] 1.05.03.1.02.0027 Pengembangan Kapasitas Tim Reaksi Cepat (TRC) Bencana		
Jumlah personil TRC tingkat Provinsi yang memiliki sertifikasi kompetensi untuk penanganan awal darurat bencana	Rp 300,000,000.00	Rp 800,000,000.00
[SUB KEGIATAN] 1.05.03.1.02.0030 Pelatihan Pencegahan dan Mitigasi Bencana		
Jumlah warga negara termasuk kelompok rentan dan aparatur di kawasan risiko tinggi bencana lintas Kabupaten/Kota yang meningkat kemampuan dan ketrampilannya dalam pencegahan dan mitigasi bencana	Rp 300,000,000.00	Rp 400,000,000.00
[SUB KEGIATAN] 1.05.03.1.02.0025 Penyusunan Rencana Kontijensi		
Jumlah Dokumen Rencana Kontinjensi Yang Sah dan Legal (Per Jenis Ancaman) Bencana Prioritas	Rp 800,000,000.00	Rp 800,000,000.00
[SUB KEGIATAN] 1.05.03.1.02.0022 Penyusunan Rencana Penanggulangan Kedaruratan Bencana		
Jumlah Dokumen Rencana Penanggulangan Kedaruratan Bencana (RPKB) yang Dilegalkan	Rp 0.00	Rp 300,000,000.00
[SUB KEGIATAN] 1.05.03.1.02.0023 Gladi Kesiapsiagaan Terhadap Bencana		
Jumlah warga negara dan aparatur di kawasan risiko bencana tinggi lintas Kabupaten/Kota yang terlibat geladi kesiapsiagaan mengetahui dan memahami mekanisme dan prosedur tetap (SOP) pengendalian operasi penanganan darurat bencana	Rp 400,000,000.00	Rp 400,000,000.00
[SUB KEGIATAN] 1.05.03.1.02.0026 Pengelolaan Risiko Bencana		
Jumlah akar masalah risiko bencana lintas Kabupaten/Kota yang tertangani	Rp 500,000,000.00	Rp 500,000,000.00
[SUB KEGIATAN] 1.05.03.1.02.0028 Penyediaan Peralatan Perlindungan dan Kesiapsiagaan Bencana		
Jumlah keluarga yang berada di kawasan risiko tinggi bencana lintas Kabupaten/Kota yang memperoleh peralatan perlindungan diri dan kesiapsiagaan terhadap bencana	Rp 900,000,000.00	Rp 1,300,000,000.00
[SUB KEGIATAN] 1.05.03.1.02.0013 Penguatan Kapasitas Kawasan untuk Pencegahan dan Kesiapsiagaan bencana		
Jumlah laporan yang memuat kawasan rawan bencana (per jenis ancaman bencana) dan/atau kawasan-kawasan strategis Kabupaten/Kota yang memiliki mekanisme dan prosedur tetap kesiapsiagaan menghadapi bencana	Rp 766,319,564.00	Rp 800,000,000.00
[KEGIATAN] 1.05.03.1.03 Pelayanan Penyelamatan dan Evakuasi Korban Bencana		
[SUB KEGIATAN] 1.05.03.1.03.0030 Respon Cepat Penanganan Darurat Bencana		
Jumlah Laporan Pelaksanaan Respon Cepat Penanganan Darurat Bencana	Rp 500,000,000.00	Rp 500,000,000.00
[SUB KEGIATAN] 1.05.03.1.03.0025 Pencarian, Pertolongan dan Evakuasi Korban Bencana		
Jumlah Laporan Pelaksanaan Pencarian, Pertolongan dan Evakuasi Korban Bencana	Rp 200,000,000.00	Rp 200,000,000.00
[SUB KEGIATAN] 1.05.03.1.03.0028 Penyediaan Logistik Penyelamatan dan Evakuasi Korban Bencana		
Jumlah Korban Bencana yang Mendapatkan Distribusi Logistik Penyelamatan dan Evakuasi Korban Bencana	Rp 800,000,000.00	Rp 1,000,000,000.00
[SUB KEGIATAN] 1.05.03.1.03.0031 Aktivasi Sistem Komando Penanganan Darurat Bencana		
Jumlah Laporan Pelaksanaan Aktivasi Sistem Komando Penanganan Darurat Bencana	Rp 300,000,000.00	Rp 300,000,000.00
[SUB KEGIATAN] 1.05.03.1.03.0027 Respon Cepat Bencana Non ALam Epidemi/Wabah Penyakit		
Jumlah Laporan Pelaksanaan Respon Cepat Bencana Non Alam Epidemi/Wabah Penyakit	Rp 0.00	Rp 200,000,000.00
[SUB KEGIATAN] 1.05.03.1.03.0009 Penyusunan Rencana Operasi Kedaruratan Bencana Provinsi		
Jumlah dokumen rencana operasi kedaruratan yang sah/legal	Rp 300,000,000.00	Rp 300,000,000.00
[SUB KEGIATAN] 1.05.03.1.03.0026 Peningkatan Kapasitas Sumber Daya Aparatur dalam penangananan keadaan darurat Provinsi		
Jumlah Aparatur SDM BPBD Provinsi dan lintas perangkat daerah yang memiliki kemampuan penanganan keadaan darurat dalam aspek manajerial dan teknis	Rp 300,000,000.00	Rp 300,000,000.00
[KEGIATAN] 1.05.03.1.04 Penataan Sistem Dasar Penanggulangan Bencana		
[SUB KEGIATAN] 1.05.03.1.04.0021 Peningkatan Kapasitas SDM Aparatur Dalam Penanganan Keadaan Darurat Provinsi		
Jumlah SDM aparatur penanggulangan bencana yang memiliki kompetensi	Rp 200,000,000.00	Rp 200,000,000.00
[SUB KEGIATAN] 1.05.03.1.04.0022 Penyusunan, Pengelolaan dan Pemanfaatan Sistem Informasi Kebencanaan		
Jumlah dan jenis Data dan Informasi Kebencanaan yang terintegrasi dalam Sistem Informasi Pemerintahan Daerah (SIPD)	Rp 400,000,000.00	Rp 400,000,000.00
[SUB KEGIATAN] 1.05.03.1.04.0023 Pembinaan dan Pengawasan Penerapan Standar Pelayanan Minimal (SPM) Sub Urusan Bencana Kabupaten/Kota		
Jumlah Kabupaten/Kota yang mendapatkan pembinaan dan pengawasan dalam Penerapan Standar Pelayanan Minimal (SPM) Sub Urusan Bencana Kabupaten/Kota dalam 1 (satu) tahun	Rp 200,000,000.00	Rp 200,000,000.00
[SUB KEGIATAN] 1.05.03.1.04.0019 Kerja Sama Antar Lembaga dan Kemitraan dalam Penanggulangan Bencana		
Jumlah dokumen kerja sama antar lembaga dan kemitraan dalam penyelenggaraan penanggulangan bencana di seluruh tahapan (pra, saat dan pascabencana)	Rp 200,000,000.00	Rp 300,000,000.00
[SUB KEGIATAN] 1.05.03.1.04.0018 Penguatan Kelembagaan Bencana Daerah		
Jumlah Dokumen yang dilegalkan	Rp 100,000,000.00	Rp 100,000,000.00
[SUB KEGIATAN] 1.05.03.1.04.0016 Penyusunan Regulasi Penanggulangan Bencana Daerah		
Jumlah Regulasi Pendukung Penyelenggaraan Penanggulangan Bencana di Daerah	Rp 400,000,000.00	Rp 400,000,000.00
[SUB KEGIATAN] 1.05.03.1.04.0013 Bimbingan Teknis Pasca Bencana Provinsi		
Jumlah Aparatur BPBD Provinsi dan lintas perangkat daerah Provinsi yang memiliki kemampuan teknis dalam menyusun dokumen Pengkajian Kebutuhan Pascabencana (JITUPASNA) dan Rencana Rehabilitasi dan Rekonstruksi Pascabencana (R3P)	Rp 400,000,000.00	Rp 400,000,000.00
[SUB KEGIATAN] 1.05.03.1.04.0010 Peningkatan partisipasi masyarakat dan dunia usaha dalam penanganan Pascabencana Provinsi		
Jumlah keterlibatan kelompok masyarakat dan dunia usaha dalam penanganan pascabencana Provinsi meliputi Lembaga non pemerintah antara lain : lembaga filantropi, lembaga swadaya masyarakat, organisasi kemasyarakatan, organisasi sosial, organisasi keagamaan, organisasi relawan, perguruan tinggi, media massa dan dunia usaha yang telah terdaftar dan legal	Rp 150,000,000.00	Rp 150,000,000.00

Sub Kegiatan	Pagu 2025	Pagu 2026
[SUB KEGIATAN] 1.05.03.1.04.0009 Koordinasi Penanganan Pascabencana Provinsi		
Jumlah penyelesaian kegiatan pascabencana di semua sektor sesuai berdasarkan Rencana Rehabilitasi dan Rekontruksi Pascabencana (R3P) Provinsi yang dilegalkan	Rp 150,000,000.00	Rp 150,000,000.00
[SUB KEGIATAN] 1.05.03.1.04.0007 Penanganan Pasca Bencana Provinsi		
Jumlah Dokumen Pengkajian Kebutuhan Pasca Bencana (JITU PASNA) dan Rencana Rehabilitasi dan Rekonstruksi Pasca Bencana (R3P) yang Disusun	Rp 450,000,000.00	Rp 950,000,000.00
[SUB KEGIATAN] 1.05.03.1.04.0006 Pelatihan Keluarga Tanggap Bencana Alam		
Jumlah Keluarga yang Mengikuti Pelatihan Keluarga Tanggap Bencana Alam	Rp 300,000,000.00	Rp 400,000,000.00
[URUSAN] NON URUSAN		
[TUJUAN] Terwujudnya Akuntabilitas Kinerja Instansi pemerintah		
[SASARAN] Meningkatnya Akuntabilitas Kinerja Instansi Pemerintah		
[PROGRAM] X.XX.01 PROGRAM PENUNJANG URUSAN PEMERINTAHAN DAERAH PROVINSI		
[KEGIATAN] X.XX.01.1.01 Perencanaan, Penganggaran, dan Evaluasi Kinerja Perangkat Daerah		
[SUB KEGIATAN] X.XX.01.1.01.0007 Evaluasi Kinerja Perangkat Daerah		
Jumlah Laporan Evaluasi Kinerja Perangkat Daerah	Rp 50,000,000.00	Rp 50,000,000.00
[SUB KEGIATAN] X.XX.01.1.01.0006 Koordinasi dan Penyusunan Laporan Capaian Kinerja dan Ikhtisar Realisasi Kinerja SKPD		
Jumlah Laporan Capaian Kinerja dan Ikhtisar Realisasi Kinerja SKPD dan Laporan Hasil Koordinasi Penyusunan Laporan Capaian Kinerja dan Ikhtisar Realisasi Kinerja SKPD	Rp 50,000,000.00	Rp 50,000,000.00
[SUB KEGIATAN] X.XX.01.1.01.0002 Koordinasi dan Penyusunan Dokumen RKA- SKPD		
Jumlah Dokumen RKA-SKPD dan Laporan Hasil Koordinasi Penyusunan Dokumen RKA-SKPD	Rp 50,000,000.00	Rp 50,000,000.00
[SUB KEGIATAN] X.XX.01.1.01.0001 Penyusunan Dokumen Perencanaan Perangkat Daerah		
Jumlah Dokumen Perencanaan Perangkat Daerah	Rp 133,459,285.00	Rp 142,203,064.00
[KEGIATAN] X.XX.01.1.02 Administrasi Keuangan Perangkat Daerah		
[SUB KEGIATAN] X.XX.01.1.02.0007 Koordinasi dan Penyusunan Laporan Keuangan Bulanan/ Triwulanan/Semesteran SKPD		
Jumlah Laporan Keuangan Bulanan/ Triwulanan/Semesteran SKPD dan Laporan Koordinasi Penyusunan Laporan Keuangan Bulanan/Triwulanan/Semesteran SKPD	Rp 50,000,000.00	Rp 50,000,000.00
[SUB KEGIATAN] X.XX.01.1.02.0002 Penyediaan Administrasi Pelaksanaan Tugas ASN		
Jumlah Dokumen Hasil Penyediaan Administrasi Pelaksanaan Tugas ASN	Rp 350,000,000.00	Rp 350,000,000.00
[SUB KEGIATAN] X.XX.01.1.02.0001 Penyediaan Gaji dan Tunjangan ASN		
Jumlah Orang yang Menerima Gaji dan Tunjangan ASN	Rp 5,700,000,000.00	Rp 5,700,000,000.00
[KEGIATAN] X.XX.01.1.05 Administrasi Kepegawaian Perangkat Daerah		
[SUB KEGIATAN] X.XX.01.1.05.0011 Bimbingan Teknis Implementasi Peraturan Perundang-Undangan		
Jumlah Orang yang Mengikuti Bimbingan Teknis Implementasi Peraturan Perundang-Undangan	Rp 50,000,000.00	Rp 50,000,000.00
[SUB KEGIATAN] X.XX.01.1.05.0002 Pengadaan Pakaian Dinas Beserta Atribut Kelengkapannya		
Jumlah Paket Pakaian Dinas Beserta Atribut Kelengkapan	Rp 50,000,000.00	Rp 50,000,000.00
[SUB KEGIATAN] X.XX.01.1.05.0009 Pendidikan dan Pelatihan Pegawai Berdasarkan Tugas dan Fungsi		
Jumlah Pegawai Berdasarkan Tugas dan Fungsi yang Mengikuti Pendidikan dan Pelatihan	Rp 50,000,000.00	Rp 50,000,000.00
[KEGIATAN] X.XX.01.1.06 Administrasi Umum Perangkat Daerah		
[SUB KEGIATAN] X.XX.01.1.06.0009 Penyelenggaraan Rapat Koordinasi dan Konsultasi SKPD		
Jumlah Laporan Penyelenggaraan Rapat Koordinasi dan Konsultasi SKPD	Rp 320,000,000.00	Rp 320,000,000.00
[SUB KEGIATAN] X.XX.01.1.06.0008 Fasilitasi Kunjungan Tamu		
Jumlah Laporan Fasilitasi Kunjungan Tamu	Rp 40,000,000.00	Rp 70,000,000.00
[SUB KEGIATAN] X.XX.01.1.06.0007 Penyediaan Bahan/Material		
Jumlah Paket Bahan/Material yang Disediakan	Rp 30,000,000.00	Rp 50,000,000.00
[SUB KEGIATAN] X.XX.01.1.06.0005 Penyediaan Barang Cetakan dan Penggandaan		
Jumlah Paket Barang Cetakan dan Penggandaan yang Disediakan	Rp 10,000,000.00	Rp 10,000,000.00
[SUB KEGIATAN] X.XX.01.1.06.0004 Penyediaan Bahan Logistik Kantor		
Jumlah Paket Bahan Logistik Kantor yang Disediakan	Rp 30,000,000.00	Rp 30,000,000.00
[SUB KEGIATAN] X.XX.01.1.06.0003 Penyediaan Peralatan Rumah Tangga		
Jumlah Paket Peralatan Rumah Tangga yang Disediakan	Rp 30,000,000.00	Rp 30,000,000.00
[SUB KEGIATAN] X.XX.01.1.06.0002 Penyediaan Peralatan dan Perlengkapan Kantor		
Jumlah Paket Peralatan dan Perlengkapan Kantor yang Disediakan	Rp 50,000,000.00	Rp 70,000,000.00
[KEGIATAN] X.XX.01.1.07 Pengadaan Barang Milik Daerah Penunjang Urusan Pemerintah Daerah		
[SUB KEGIATAN] X.XX.01.1.07.0009 Pengadaan Gedung Kantor atau Bangunan Lainnya		
Jumlah Unit Gedung Kantor atau Bangunan Lainnya yang Disediakan	Rp 160,000,000.00	Rp 160,000,000.00
[KEGIATAN] X.XX.01.1.08 Penyediaan Jasa Penunjang Urusan Pemerintahan Daerah		
[SUB KEGIATAN] X.XX.01.1.08.0004 Penyediaan Jasa Pelayanan Umum Kantor		
Jumlah Laporan Penyediaan Jasa Pelayanan Umum Kantor yang Disediakan	Rp 1,726,000,000.00	Rp 1,726,000,000.00
[SUB KEGIATAN] X.XX.01.1.08.0003 Penyediaan Jasa Peralatan dan Perlengkapan Kantor		
Jumlah Laporan Penyediaan Jasa Peralatan dan Perlengkapan Kantor yang Disediakan	Rp 27,000,000.00	Rp 35,000,000.00
[SUB KEGIATAN] X.XX.01.1.08.0002 Penyediaan Jasa Komunikasi, Sumber Daya Air dan Listrik		
Jumlah Laporan Penyediaan Jasa Komunikasi, Sumber Daya Air dan Listrik yang Disediakan	Rp 130,000,000.00	Rp 150,000,000.00
[KEGIATAN] X.XX.01.1.09 Pemeliharaan Barang Milik Daerah Penunjang Urusan Pemerintahan Daerah		
[SUB KEGIATAN] X.XX.01.1.09.0009 Pemeliharaan/Rehabilitasi Gedung Kantor dan Bangunan Lainnya		
Jumlah Gedung Kantor dan Bangunan Lainnya yang Dipelihara/Direhabilitasi	Rp 100,000,000.00	Rp 240,000,000.00
[SUB KEGIATAN] X.XX.01.1.09.0006 Pemeliharaan Peralatan dan Mesin Lainnya		
Jumlah Peralatan dan Mesin Lainnya yang Dipelihara	Rp 30,000,000.00	Rp 40,000,000.00
[SUB KEGIATAN] X.XX.01.1.09.0001 Penyediaan Jasa Pemeliharaan, Biaya Pemeliharaan dan Pajak Kendaraan Perorangan Dinas atau Kendaraan Dinas Jabatan		
Jumlah Kendaraan Perorangan Dinas atau Kendaraan Dinas Jabatan yang Dipelihara dan Dibayarkan Pajaknya	Rp 175,000,000.00	Rp 200,000,000.00
[OPD] Satuan Polisi Pamong Praja dan Penanggulangan Kebakaran		
[URUSAN] URUSAN PEMERINTAHAN BIDANG KETENTERAMAN DAN KETERTIBAN UMUM SERTA PERLINDUNGAN MASYARAKAT		
[TUJUAN] Terwujudnya Ketenteraman, ketertiban umum dan perlindungan masyarakat Provinsi Kepri		
[SASARAN] Meningkatnya Ketenteraman, Ketertiban Umum dan Perlindungan Masyarakat		
[PROGRAM] 1.05.02 PROGRAM PENINGKATAN KETENTERAMAN DAN KETERTIBAN UMUM		
[KEGIATAN] 1.05.02.1.01 Penanganan Gangguan Ketenteraman dan Ketertiban Umum Lintas Daerah Kabupaten/Kota dalam 1 (Satu) Daerah Provinsi		
[SUB KEGIATAN] 1.05.02.1.01.0019 Penindakan atas Gangguan Ketenteraman , Ketertiban Umum dan Perlindungan Masyarakat Berdasarkan Perda dan Perkada Melalui Penerbitan dan Penanganan Unjuk Rasa dan Kerusuhan Massa		
Jumlah Laporan Gangguan Ketenteraman , Ketertiban Umum dan Perlindungan Masyarakat Berdasarkan Perda dan Perkada Melalui Penertiban dan Penanganan Unjuk Rasa dan Kerusuhan Massa yang Dilakukan Penindakan	Rp 250,000,000.00	Rp 250,000,000.00
[SUB KEGIATAN] 1.05.02.1.01.0018 Peningkatan Kapasita SDM Satuan Polisi Pamongpraja melalui pelatihan Teknis termasuk dalam pelaksanaan tugas yang bernuansa Hak Asasi Manusia		
Jumlah Aparatur Satpol PP yang mengikuti pelatihan teknis Satuan Polisi Pamong Praja	Rp 1,300,000,000.00	Rp 2,150,941,081.00
[SUB KEGIATAN] 1.05.02.1.01.0017 Pencegahan Gangguan Ketenteraman ,Ketertiban Umum dan Perlindungan Masyarakat Melalui Deteksi Dini dan Cegah Dini, Pembinaan dan Penyuluhan, Pelaksanaan Patroli, Pengamanan, dan Pengawalan		
Jumlah Laporan Gangguan Ketenteraman, Ketertiban Umum dan Perlindungan Masyarakat Melalui Deteksi Dini dan Cegah Dini, Pembinaan dan Penyuluhan, Patroli, Pengamanan dan Pengawalan	Rp 350,000,000.00	Rp 500,000,000.00
[SUB KEGIATAN] 1.05.02.1.01.0016 Pemberdayaan Perlindungan Masyarakat dalam rangka Ketenteraman dan Ketertiban Umum		
Jumlah Laporan yang Memuat Hasil Pemberdayaan Perlindungan Masyarakat dalam rangka Ketenteraman dan Ketertiban Umum	Rp 750,000,000.00	Rp 1,500,000,000.00
[SUB KEGIATAN] 1.05.02.1.01.0015 Penyediaan Layanan Dasar dalam rangka Dampak Penegakan Peraturan Daerah dan Peraturan Kepala Daerah		
Jumlah Laporan Pemberian Pelayanan Dasar Kepada Warga Yang Terdampak Penegakan Perda dan Perkada	Rp 10,000,000.00	Rp 10,000,000.00
[SUB KEGIATAN] 1.05.02.1.01.0014 Koordinasi Penyelenggaraan Ketenteraman, Ketertiban Umum dan Perlindungan Masyarakat Tingkat Provinsi		
Jumlah Dokumen Hasil Pelaksanaan Koordinasi Penyelenggaraan Ketenteraman, Ketertiban Umum dan Perlindungan Masyarakat Tingkat Provinsi	Rp 350,000,000.00	Rp 350,000,000.00
[SUB KEGIATAN] 1.05.02.1.01.0013 Pengadaan dan Pemeliharaan Sarana dan Prasarana Ketenteraman, Ketertiban Umum dan Pelindungan Masyarakat		
Jumlah Sarana dan Prasarana Ketenteraman, Ketertiban Umum dan Pelindungan Masyarakat yang Tersedia	Rp 350,000,000.00	Rp 350,000,000.00
[SUB KEGIATAN] 1.05.02.1.01.0012 Pembentukan Satgas Linmas Tingkat Provinsi		
Jumlah Dokumen SK Pembentukan Satgas Linmas ditingkat Provinsi dalam Penyelenggaraan Linmas melalui SK Gubernur	Rp 350,000,000.00	Rp 350,000,000.00

Sub Kegiatan	Pagu 2025	Pagu 2026
[SUB KEGIATAN] 1.05.02.1.01.0011 Pembentukan Tim Penilai angka kredit dan Sekretariat Pengelolaan Jabatan Fungsional Pol PP		
Jumlah Dokumen SK Pembentukaan Tim Penilai angka kredit dan Sekretariat Pengelolaan Jabatan Fungsional Pol PP	Rp 250,000,000.00	Rp 250,000,000.00
[SUB KEGIATAN] 1.05.02.1.01.0010 Peningkatan Kapasitas SDM Satuan Pelindungan Masyarakat		
Jumlah SDM Satuan Perlindungan Masyarakat yang Ditingkatkan Kapasitasanya	Rp 1,500,000,000.00	Rp 1,500,000,000.00
[SUB KEGIATAN] 1.05.02.1.01.0008 Penyusunan SOP Ketertiban Umum dan Ketenteraman Masyarakat		
Jumlah Dokumen SOP Ketertiban Umum dan Ketenteraman Masyarakat yang Telah Dibuat dan Dimutakhirkan	Rp 250,000,000.00	Rp 350,000,000.00
[SUB KEGIATAN] 1.05.02.1.01.0006 Kerja Sama Antar Lembaga dan Kemitraan dalam Teknik Pencegahan Kejahatan		
Jumlah Dokumen Hasil Pelaksanaan Kerja Sama Antar Lembaga dan Kemitraan dalam Teknik Pencegahan Kejahatan	Rp 250,000,000.00	Rp 350,000,000.00
[KEGIATAN] 1.05.02.1.02 Penegakan Peraturan Daerah Provinsi dan Peraturan Gubernur		
[SUB KEGIATAN] 1.05.02.1.02.0009 Pemberkasan Administrasi Penyidikan oleh PPNS Penegak Peraturan Daerah		
Jumlah Dokumen Pemberkasan Hasil Penyidikan atas Pelanggaran Perda	Rp 200,000,000.00	Rp 277,000,000.00
[SUB KEGIATAN] 1.05.02.1.02.0008 Pembinaan dan Penyuluhan terhadap Pelanggar Peraturan Daerah dan Peraturan Gubernur		
Jumlah Laporan Hasil Pembinaan dan Penyuluhan atas Pelanggar Peraturan Daerah dan Peraturan Gubernur	Rp 250,000,000.00	Rp 250,000,000.00
[SUB KEGIATAN] 1.05.02.1.02.0007 Dukungan Pelaksanaan Sidang atas Pelanggaran Peraturan Daerah		
Jumlah Perkara yang Dapat Disidangkan	Rp 150,000,000.00	Rp 250,000,000.00
[SUB KEGIATAN] 1.05.02.1.02.0006 Penyusunan SOP Penegakan Peraturan Daerah dan Peraturan Gubernur		
Jumlah Dokumen SOP Penegakan Peraturan Daerah dan Peraturan Gubernur	Rp 160,064,116.00	Rp 160,064,116.00
[SUB KEGIATAN] 1.05.02.1.02.0005 Penyelidikan terhadap dugaan Pelanggaran Peraturan Daerah dan Peraturan Gubernur		
Jumlah Laporan Hasil Penyelidikan atas Dugaan Pelanggaran Peraturan Daerah dan Peraturan Gubernur	Rp 150,000,000.00	Rp 150,000,000.00
[SUB KEGIATAN] 1.05.02.1.02.0004 Pengadaan dan Pemeliharaan Sarana dan Prasarana Penegakan Peraturan Daerah (Ruang Pemeriksanaan, Gelar Perkara, dan Ruang Penyimpanan Barang Bukti)		
Jumlah Sarana dan Prasarana Penegakan Peraturan Daerah	Rp 350,000,000.00	Rp 350,000,000.00
[SUB KEGIATAN] 1.05.02.1.02.0003 Penanganan atas Pelanggaran Peraturan Daerah dan Peraturan Gubernur		
Jumlah Laporan Hasil Pelaksanaan Penanganan atas Pelanggaran Peraturan Daerah dan Peraturan Gubernur Sesuai SOP	Rp 200,000,000.00	Rp 250,000,000.00
[SUB KEGIATAN] 1.05.02.1.02.0002 Pengawasan atas Kepatuhan Terhadap Pelaksanaan Peraturan Daerah dan Peraturan Gubernur		
Jumlah Laporan Hasil Pelaksanaan pengawasan yang dilakukan atas Kepatuhan terhadap Pelaksanaan Peraturan Daerah dan Peraturan Gubernur	Rp 250,000,000.00	Rp 250,000,000.00
[SUB KEGIATAN] 1.05.02.1.02.0001 Sosialisasi Penegakan Peraturan Daerah dan Peraturan Gubernur		
Jumlah Laporan Hasil Pelaksanaan Sosialisasi Penegakan Peraturan Daerah dan Peraturan Gubernur	Rp 350,000,000.00	Rp 350,000,000.00
[KEGIATAN] 1.05.02.1.03 Pembinaan Penyidik Pegawai Negeri Sipil (PPNS) Provinsi		
[SUB KEGIATAN] 1.05.02.1.03.0006 Pembentukan PPNS Penegak Peraturan Daerah		
Jumlah Aparatur yang Mengikuti Diklat PPNS Penegak Peraturan Daerah	Rp 500,000,000.00	Rp 550,000,000.00
[SUB KEGIATAN] 1.05.02.1.03.0005 Dukungan Operasional Sekretariat PPNS		
Jumlah Laporan Hasil Kinerja Sekretariat PPNS	Rp 300,000,000.00	Rp 450,000,000.00
[SUB KEGIATAN] 1.05.02.1.03.0004 Kerja Sama Antar Lembaga dan Kemitraan dalam Pelaksanaan Penegakan Peraturan Daerah		
Jumlah Dokumen Hasil Pelaksanaan Kerja Sama Antar Lembaga dan Kemitraan dalam Pelaksanaan Penegakan Peraturan Daerah	Rp 300,000,000.00	Rp 450,000,000.00
[SUB KEGIATAN] 1.05.02.1.03.0003 Pembentukan Sekretariat PPNS		
Surat Keputusan Kepala Daerah tentang Pembentukan Sekretariat PPNS	Rp 300,000,000.00	Rp 350,000,000.00
[SUB KEGIATAN] 1.05.02.1.03.0001 Pengembangan Kapasitas dan Karier PPNS		
Jumlah Laporan Hasil Pelaksanaan Peningkatan Kapasitas Pejabat PPNS dalam Mendukung Penyelenggaraan Ketertiban Umum dan Ketenteraman Masyarakat serta Penegakan Perda	Rp 830,000,000.00	Rp 850,000,000.00
[SASARAN] Meningkatnya Pencegahan, Penanggulangan, Penyelamatan Kebakaran dan Penyelamatan Non Kebakaran		
[PROGRAM] 1.05.04 PROGRAM PENCEGAHAN, PENANGGULANGAN, PENYELAMATAN KEBAKARAN DAN PENYELAMATAN NON KEBAKARAN		
[KEGIATAN] 1.05.04.1.01 Penyelenggaraan Pemetaan Rawan Bencana Kebakaran		
[SUB KEGIATAN] 1.05.04.1.01.0020 Peningkatan kompetensi pejabat fungsional pemadam kebakaran dan analis kebakaran provinsi dan kabupaten/kota		
Jumlah laporan hasil kegiatan peningkatan kompetensi pejabat fungsional pemadam kebakaran dan analis kebakaran provinsi dan kabupaten/kota	Rp 50,000,000.00	Rp 50,000,000.00
[SUB KEGIATAN] 1.05.04.1.01.0016 Pembinaan dan Pengawasan Penyelenggaraan Jabatan Fungsional Pemadam Kebakaran dan Analis Kebakaran		
Jumlah laporan pembinaan dan pegawasan penyelenggaraan Jabatan Fungsional Pemadam Kebakaran dan Analis Kebakaran	Rp 50,000,000.00	Rp 50,000,000.00
[SUB KEGIATAN] 1.05.04.1.01.0015 Penyelenggaraan Jabatan Fungsional Pemadam Kebakaran		
Jumlah dokumen hasil pelaksanaan kegiatan jabatan fungsional pemadam kebakaran	Rp 50,000,000.00	Rp 50,000,000.00
[SUB KEGIATAN] 1.05.04.1.01.0014 Penyelenggaraan Jabatan Fungsional Analis Kebakaran		
Jumlah dokumen hasil pelaksanaan kegiatan jabatan fungsional analis kebakaran	Rp 50,000,000.00	Rp 50,000,000.00
[SUB KEGIATAN] 1.05.04.1.01.0027 Pengadaan Sarana dan Prasarana Pencegahan, Penanggulangan Kebakaran dan Alat Pelindung Diri		
Jumlah Sarana dan Prasarana yang Tersedia untuk Pencegahan dan Penanggulangan Kebakaran, serta Alat Pelindung diri sesuai Standar Teknis Terkait	Rp 600,000,000.00	Rp 600,000,000.00
[SUB KEGIATAN] 1.05.04.1.01.0025 Penyelenggaraan Sistem Informasi dan Pelaporan Kebakaran dan Penyelamatan Secara Terintegrasi		
Jumlah Kabupaten/Kota yang Sistem Komunikasi dan Infomasi Kebakaran dan Penyelamatan (SKIKP) nya Terintegrasi dengan Provinsi	Rp 50,000,000.00	Rp 50,000,000.00
[SUB KEGIATAN] 1.05.04.1.01.0024 Sosialisasi, Komunikasi, Informasi dan Edukasi kepada Pemangku Kepentingan dan Masyarakat Terkait Pencegahan, Penanggulangan, Penyelamatan Kebakaran dan Penyelamatan Non Kebakaran		
Jumlah Dokumen Hasil Pelaksanaan Sosialisasi, Komunikasi, Informasi dan Edukasi kepada Pemangku Kepentingan dan Masyarakat Terkait Pencegahan, Penanggulangan, Penyelamatan Kebakaran dan Penyelamatan Non Kebakaran	Rp 100,000,000.00	Rp 150,000,000.00
[SUB KEGIATAN] 1.05.04.1.01.0023 Pembinaan Aparatur Pemadam Kebakaran dan Penyelamatan Provinsi dan Kabupaten/Kota		
Jumlah Laporan Hasil Pembinaan Aparatur Pemadam Kebakaran dan Penyelamatan Provinsi dan Kabupaten/Kota	Rp 250,000,000.00	Rp 150,000,000.00
[SUB KEGIATAN] 1.05.04.1.01.0022 Penyediaan Informasi Daerah Rawan Kebakaran dan Peta Rawan Kebakaran		
Jumlah Dokumen Informasi Daerah (Kabupaten/Kota) Rawan Kebakaran dan Peta Rawan Kebakaran yang Sah dan Legal	Rp 200,000,000.00	Rp 205,192,519.00
[SUB KEGIATAN] 1.05.04.1.01.0021 Peningkatan Kompetensi Teknis Aparatur Pemadam Kebakaran dan Penyelamatan Provinsi dan Kabupaten/Kota		
Jumlah Laporan Hasil Peningkatan Kompetensi Teknis Aparatur Pemadam Kebakaran dan Penyelamatan Provinsi dan Kabupaten/Kota	Rp 300,000,000.00	Rp 450,000,000.00
[SUB KEGIATAN] 1.05.04.1.01.0019 Pemutakhiran Informasi Daerah Rawan Kebakaran dan Peta Rawan Kebakaran		
Jumlah Dokumen Informasi Daerah (Kabupaten/Kota) Rawan Kebakaran dan Peta Rawan Kebakaran yang Sah dan Legal	Rp 150,000,000.00	Rp 200,000,000.00
[SUB KEGIATAN] 1.05.04.1.01.0013 Pelatihan Keluarga Tanggap Bencana Rumah Tangga		
Jumlah Keluarga yang Mengikuti Pelatihan Keluarga Tanggap Bencana Rumah Tangga	Rp 300,000,000.00	Rp 300,000,000.00
[SUB KEGIATAN] 1.05.04.1.01.0012 Penyajian Data Kejadian dan Dampak Kebakaran serta Penyelamatan		
Jumlah Dokumen yang Memuat Data Kejadian dan Dampak Kebakaran serta Penyelamatan yang terintegrasi dan Valid	Rp 50,000,000.00	Rp 100,000,000.00
[SUB KEGIATAN] 1.05.04.1.01.0009 Bimbingan Teknis Terkait Pencegahan, Penanggulangan, Penyelamatan Kebakaran dan Penyelamatan Non Kebakaran Provinsi dan Kabupaten/Kota		
Jumlah Aparatur Kebakaran yang Mengikuti Bimbingan Teknis Pencegahan, Penanggulangan, Penyelamatan Kebakaran dan Penyelamatan Non Kebakaran Provinsi dan Kabupaten/Kota)	Rp 300,000,000.00	Rp 150,000,000.00
[SUB KEGIATAN] 1.05.04.1.01.0004 Penyelenggaraan Kerja Sama dan Koordinasi Antar Daerah Berbatasan, Antar Lembaga, dan Kemitraan dalam Pencegahan, Penanggulangan, Penyelamatan Kebakaran dan Penyelamatan Non Kebakaran		
Jumlah Dokumen Hasil Pelaksanaan Penyelenggaraan Kerja Sama dan Koordinasi Antar Wilayah Kabupaten/Kota dalam Pencegahan, Penanggulangan Kebakaran dan Penyelamatan	Rp 200,000,000.00	Rp 150,000,000.00
[KEGIATAN] 1.05.04.1.02 Pembinaan dan Pengawasan Pencegahan, Penanggulangan, Penyelamatan Kebakaran dan Penyelamatan Non Kebakaran		
[SUB KEGIATAN] 1.05.04.1.02.0004 Pembinaan Penyelenggaraan Pencegahan, Penanggulangan, Penyelamatan Kebakaran dan Penyelamatan Non Kebakaran		
Jumlah Laporan Hasil Pembinaan Penyelenggaraan Pencegahan, Penanggulangan, Penyelamatan Kebakaran dan Penyelamatan Non Kebakaran	Rp 200,000,000.00	Rp 200,000,000.00
[SUB KEGIATAN] 1.05.04.1.02.0002 Pengawasan Penyelenggaraan Pencegahan, Penanggulangan, Penyelamatan Kebakaran dan Penyelamatan Non Kebakaran		
Jumlah Laporan Hasil Pengawasan Penyelenggaraan Pencegahan, Penanggulangan, Penyelamatan Kebakaran dan Penyelamatan Non Kebakaran	Rp 136,274,813.00	Rp 136,274,813.00
[URUSAN] NON URUSAN		
[TUJUAN] Meningkatnya Akuntabilitas Kinerja Satpol PP dan Penanggulangan Kebakaran		

Sub Kegiatan	Pagu 2025	Pagu 2026
[SASARAN] Meningkatnya Ketercapaian IKU Satpol PP dan Penanggulangan Kebakaran Provinsi Kepulauan Riau		
[PROGRAM] X.XX.01 PROGRAM PENUNJANG URUSAN PEMERINTAHAN DAERAH PROVINSI		
[KEGIATAN] X.XX.01.1.01 Perencanaan, Penganggaran, dan Evaluasi Kinerja Perangkat Daerah		
[SUB KEGIATAN] X.XX.01.1.01.0007 Evaluasi Kinerja Perangkat Daerah		
Jumlah Laporan Evaluasi Kinerja Perangkat Daerah	Rp 75,000,000.00	Rp 75,000,000.00
[SUB KEGIATAN] X.XX.01.1.01.0006 Koordinasi dan Penyusunan Laporan Capaian Kinerja dan Ikhtisar Realisasi Kinerja SKPD		
Jumlah Laporan Capaian Kinerja dan Ikhtisar Realisasi Kinerja SKPD dan Laporan Hasil Koordinasi Penyusunan Laporan Capaian Kinerja dan Ikhtisar Realisasi Kinerja SKPD	Rp 125,000,000.00	Rp 125,000,000.00
[SUB KEGIATAN] X.XX.01.1.01.0001 Penyusunan Dokumen Perencanaan Perangkat Daerah		
Jumlah Dokumen Perencanaan Perangkat Daerah	Rp 75,000,000.00	Rp 75,000,000.00
[KEGIATAN] X.XX.01.1.02 Administrasi Keuangan Perangkat Daerah		
[SUB KEGIATAN] X.XX.01.1.02.0005 Koordinasi dan Penyusunan Laporan Keuangan Akhir Tahun SKPD		
Jumlah Laporan Keuangan Akhir Tahun SKPD dan Laporan Hasil Koordinasi Penyusunan Laporan Keuangan Akhir Tahun SKPD	Rp 75,000,000.00	Rp 75,000,000.00
[SUB KEGIATAN] X.XX.01.1.02.0004 Koordinasi dan Pelaksanaan Akuntansi SKPD		
Jumlah Dokumen Hasil Koordinasi dan Pelaksanaan Akuntansi SKPD	Rp 75,000,000.00	Rp 75,000,000.00
[SUB KEGIATAN] X.XX.01.1.02.0002 Penyediaan Administrasi Pelaksanaan Tugas ASN		
Jumlah Dokumen Hasil Penyediaan Administrasi Pelaksanaan Tugas ASN	Rp 493,296,000.00	Rp 493,296,000.00
[SUB KEGIATAN] X.XX.01.1.02.0001 Penyediaan Gaji dan Tunjangan ASN		
Jumlah Orang yang Menerima Gaji dan Tunjangan ASN	Rp 12,790,309,879.00	Rp 12,790,309,879.00
[KEGIATAN] X.XX.01.1.03 Administrasi Barang Milik Daerah pada Perangkat Daerah		
[SUB KEGIATAN] X.XX.01.1.03.0006 Penatausahaan Barang Milik Daerah pada SKPD		
Jumlah Laporan Penatausahaan Barang Milik Daerah pada SKPD	Rp 35,000,000.00	Rp 35,000,000.00
[KEGIATAN] X.XX.01.1.05 Administrasi Kepegawaian Perangkat Daerah		
[SUB KEGIATAN] X.XX.01.1.05.0009 Pendidikan dan Pelatihan Pegawai Berdasarkan Tugas dan Fungsi		
Jumlah Pegawai Berdasarkan Tugas dan Fungsi yang Mengikuti Pendidikan dan Pelatihan	Rp 155,417,322.00	Rp 155,417,322.00
[SUB KEGIATAN] X.XX.01.1.05.0004 Koordinasi dan Pelaksanaan Sistem Informasi Kepegawaian		
Jumlah Dokumen Hasil Koordinasi dan Pelaksanaaan Sistem Informasi Kepegawaian	Rp 52,000,000.00	Rp 52,000,000.00
[SUB KEGIATAN] X.XX.01.1.05.0003 Pendataan dan Pengolahan Administrasi Kepegawaian		
Jumlah Dokumen Pendataan dan Pengolahan Administrasi Kepegawaian	Rp 51,000,000.00	Rp 51,000,000.00
[SUB KEGIATAN] X.XX.01.1.05.0002 Pengadaan Pakaian Dinas Beserta Atribut Kelengkapannya		
Jumlah Paket Pakaian Dinas Beserta Atribut Kelengkapan	Rp 201,000,000.00	Rp 201,000,000.00
[KEGIATAN] X.XX.01.1.06 Administrasi Umum Perangkat Daerah		
[SUB KEGIATAN] X.XX.01.1.06.0011 Dukungan Pelaksanaan Sistem Pemerintahan Berbasis Elektronik pada SKPD		
Jumlah Dokumen Dukungan Pelaksanaan Sistem Pemerintahan Berbasis Elektronik pada SKPD	Rp 15,000,000.00	Rp 15,000,000.00
[SUB KEGIATAN] X.XX.01.1.06.0010 Penatausahaan Arsip Dinamis pada SKPD		
Jumlah Dokumen Penatausahaan Arsip Dinamis pada SKPD	Rp 15,000,000.00	Rp 15,000,000.00
[SUB KEGIATAN] X.XX.01.1.06.0009 Penyelenggaraan Rapat Koordinasi dan Konsultasi SKPD		
Jumlah Laporan Penyelenggaraan Rapat Koordinasi dan Konsultasi SKPD	Rp 600,000,000.00	Rp 600,000,000.00
[SUB KEGIATAN] X.XX.01.1.06.0008 Fasilitasi Kunjungan Tamu		
Jumlah Laporan Fasilitasi Kunjungan Tamu	Rp 15,000,000.00	Rp 50,000,000.00
[SUB KEGIATAN] X.XX.01.1.06.0006 Penyediaan Bahan Bacaan dan Peraturan Perundang-Undangan		
Jumlah Dokumen Bahan Bacaan dan Peraturan Perundang-Undangan yang Disediakan	Rp 15,000,000.00	Rp 15,000,000.00
[SUB KEGIATAN] X.XX.01.1.06.0005 Penyediaan Barang Cetakan dan Penggandaan		
Jumlah Paket Barang Cetakan dan Penggandaan yang Disediakan	Rp 15,000,000.00	Rp 15,000,000.00
[SUB KEGIATAN] X.XX.01.1.06.0004 Penyediaan Bahan Logistik Kantor		
Jumlah Paket Bahan Logistik Kantor yang Disediakan	Rp 21,093,700.00	Rp 21,093,700.00
[SUB KEGIATAN] X.XX.01.1.06.0003 Penyediaan Peralatan Rumah Tangga		
Jumlah Paket Peralatan Rumah Tangga yang Disediakan	Rp 10,000,000.00	Rp 10,000,000.00
[SUB KEGIATAN] X.XX.01.1.06.0002 Penyediaan Peralatan dan Perlengkapan Kantor		
Jumlah Paket Peralatan dan Perlengkapan Kantor yang Disediakan	Rp 10,000,000.00	Rp 10,000,000.00
[SUB KEGIATAN] X.XX.01.1.06.0001 Penyediaan Komponen Instalasi Listrik/Penerangan Bangunan Kantor		
Jumlah Paket Komponen Instalasi Listrik/Penerangan Bangunan Kantor yang Disediakan	Rp 10,000,000.00	Rp 10,000,000.00
[KEGIATAN] X.XX.01.1.07 Pengadaan Barang Milik Daerah Penunjang Urusan Pemerintah Daerah		
[SUB KEGIATAN] X.XX.01.1.07.0011 Pengadaan Sarana dan Prasarana Pendukung Gedung Kantor atau Bangunan Lainnya		
Jumlah Unit Sarana dan Prasarana Pendukung Gedung Kantor atau Bangunan Lainnya yang Disediakan	Rp 10,000,000.00	Rp 20,000,000.00
[SUB KEGIATAN] X.XX.01.1.07.0010 Pengadaan Sarana dan Prasarana Gedung Kantor atau Bangunan Lainnya		
Jumlah Unit Sarana dan Prasarana Gedung Kantor atau Bangunan Lainnya yang Disediakan	Rp 10,000,000.00	Rp 25,000,000.00
[SUB KEGIATAN] X.XX.01.1.07.0006 Pengadaan Peralatan dan Mesin Lainnya		
Jumlah Unit Peralatan dan Mesin Lainnya yang Disediakan	Rp 110,000,000.00	Rp 125,000,000.00
[SUB KEGIATAN] X.XX.01.1.07.0005 Pengadaan Mebel		
Jumlah Paket Mebel yang Disediakan	Rp 44,796,804.00	Rp 162,772,041.00
[SUB KEGIATAN] X.XX.01.1.07.0002 Pengadaan Kendaraan Dinas Operasional atau Lapangan		
Jumlah Unit Kendaraan Dinas Operasional atau Lapangan yang Disediakan	Rp 260,000,000.00	Rp 250,000,000.00
[SUB KEGIATAN] X.XX.01.1.07.0001 Pengadaan Kendaraan Perorangan Dinas atau Kendaraan Dinas Jabatan		
Jumlah Unit Kendaraan Perorangan Dinas atau Kendaraan Dinas Jabatan yang Disediakan	Rp 260,000,000.00	Rp 250,000,000.00
[KEGIATAN] X.XX.01.1.08 Penyediaan Jasa Penunjang Urusan Pemerintahan Daerah		
[SUB KEGIATAN] X.XX.01.1.08.0004 Penyediaan Jasa Pelayanan Umum Kantor		
Jumlah Laporan Penyediaan Jasa Pelayanan Umum Kantor yang Disediakan	Rp 6,273,017,657.00	Rp 6,773,017,657.00
[SUB KEGIATAN] X.XX.01.1.08.0003 Penyediaan Jasa Peralatan dan Perlengkapan Kantor		
Jumlah Laporan Penyediaan Jasa Peralatan dan Perlengkapan Kantor yang Disediakan	Rp 25,000,000.00	Rp 25,000,000.00
[SUB KEGIATAN] X.XX.01.1.08.0002 Penyediaan Jasa Komunikasi, Sumber Daya Air dan Listrik		
Jumlah Laporan Penyediaan Jasa Komunikasi, Sumber Daya Air dan Listrik yang Disediakan	Rp 170,576,550.00	Rp 170,576,550.00
[KEGIATAN] X.XX.01.1.09 Pemeliharaan Barang Milik Daerah Penunjang Urusan Pemerintahan Daerah		
[SUB KEGIATAN] X.XX.01.1.09.0012 Pemeliharaan/Rehabilitasi Tanah		
Luas Tanah yang Dilakukan Pemeliharaan/Rehabilitasi	Rp 10,000,000.00	Rp 10,000,000.00
[SUB KEGIATAN] X.XX.01.1.09.0011 Pemeliharaan/Rehabilitasi Sarana dan Prasarana Pendukung Gedung Kantor atau Bangunan Lainnya		
Jumlah Sarana dan Prasarana Pendukung Gedung Kantor atau Bangunan Lainnya yang Dipelihara/Direhabilitasi	Rp 10,000,000.00	Rp 10,000,000.00
[SUB KEGIATAN] X.XX.01.1.09.0010 Pemeliharaan/Rehabilitasi Sarana dan Prasarana Gedung Kantor atau Bangunan Lainnya		
Jumlah Sarana dan Prasarana Gedung Kantor atau Bangunan Lainnya yang Dipelihara/Direhabilitasi	Rp 10,000,000.00	Rp 10,000,000.00
[SUB KEGIATAN] X.XX.01.1.09.0009 Pemeliharaan/Rehabilitasi Gedung Kantor dan Bangunan Lainnya		
Jumlah Gedung Kantor dan Bangunan Lainnya yang Dipelihara/Direhabilitasi	Rp 150,000,000.00	Rp 150,000,000.00
[SUB KEGIATAN] X.XX.01.1.09.0006 Pemeliharaan Peralatan dan Mesin Lainnya		
Jumlah Peralatan dan Mesin Lainnya yang Dipelihara	Rp 10,000,000.00	Rp 10,000,000.00
[SUB KEGIATAN] X.XX.01.1.09.0002 Penyediaan Jasa Pemeliharaan, Biaya Pemeliharaan, Pajak dan Perizinan Kendaraan Dinas Operasional atau Lapangan		
Jumlah Kendaraan Dinas Operasional atau Lapangan yang Dipelihara dan Dibayarkan Pajak dan Perizinannya	Rp 100,000,000.00	Rp 100,000,000.00
[SUB KEGIATAN] X.XX.01.1.09.0001 Penyediaan Jasa Pemeliharaan, Biaya Pemeliharaan dan Pajak Kendaraan Perorangan Dinas atau Kendaraan Dinas Jabatan		
Jumlah Kendaraan Perorangan Dinas atau Kendaraan Dinas Jabatan yang Dipelihara dan Dibayarkan Pajaknya	Rp 50,000,000.00	Rp 50,000,000.00
[OPD] Dinas Sosial		
[URUSAN] URUSAN PEMERINTAHAN BIDANG SOSIAL		
[TUJUAN] Meningkatnya taraf kesejahteraan sosial masyarakat		
[SASARAN] Meningkatnya peran PSKS dalam penyelenggaraan kesejahteraan sosial serta penghayatan masyarakat terhadap nilai-nilai kepahlawanan, keperintisan, kesetiakawanan sosial, dan kearifan lokal		
[PROGRAM] 1.06.02 PROGRAM PEMBERDAYAAN SOSIAL		
[KEGIATAN] 1.06.02.1.01 Penerbitan Izin Pengumpulan Sumbangan Lintas Daerah Kabupaten/Kota dalam 1 (Satu) Daerah Provinsi		
[SUB KEGIATAN] 1.06.02.1.01.0001 Koordinasi dan Sinkronisasi Penerbitan Izin Undian Gratis Berhadiah dan Pengumpulan Uang atau Barang		
Jumlah Dokumen Hasil Koordinasi dan Sinkronisasi Penerbitan Izin Undian Gratis Berhadiah dan Pengumpulan Uang atau Barang	Rp 100,000,000.00	Rp 100,000,000.00
[KEGIATAN] 1.06.02.1.02 Pemberdayaan Potensi Sumber Kesejahteraan Sosial Provinsi		

Sub Kegiatan	Pagu 2025	Pagu 2026
[SUB KEGIATAN] 1.06.02.1.02.0004 Peningkatan Kemampuan Potensi Sumber Kesejahteraan Sosial Kelembagaan Masyarakat Kewenangan Provinsi		
Jumlah Lembaga Kesejahteraan Sosial yang Meningkat Kapasitasnya Kewenangan Provinsi	Rp 1,177,498,555.00	Rp 1,199,754,838.00
[SUB KEGIATAN] 1.06.02.1.02.0002 Peningkatan Kemampuan Potensi Tenaga Kesejahteraan Sosial Kecamatan Kewenangan Provinsi		
Jumlah Tenaga Kesejahteraan Sosial Kecamatan Kewenangan Provinsi yang Meningkat Kapasitasnya	Rp 207,000,000.00	Rp 207,000,000.00
[SUB KEGIATAN] 1.06.02.1.02.0001 Peningkatan Kemampuan Potensi Pekerja Sosial Masyarakat Kewenangan Provinsi		
Jumlah Orang Mendapat Peningkatan Kapasitas Pekerja Sosial Masyarakat Kewenangan Provinsi	Rp 100,000,000.00	Rp 100,000,000.00
[PROGRAM] 1.06.07 PROGRAM PENGELOLAAN TAMAN MAKAM PAHLAWAN		
[KEGIATAN] 1.06.07.1.01 Pengelolaan Taman Makam Pahlawan Nasional Provinsi		
[SUB KEGIATAN] 1.06.07.1.01.0002 Pemeliharaan Taman Makam Pahlawan Nasional Provinsi		
Jumlah Makam yang Terpenuhi Pemeliharannya pada Taman Makam Pahlawan Nasional Provinsi	Rp 1,437,480,000.00	Rp 1,437,480,000.00
[SUB KEGIATAN] 1.06.07.1.01.0001 Rehabilitasi Sarana dan Prasarana Taman Makam Pahlawan Nasional Provinsi		
Jumlah Dokumen Hasil Rehabilitasi serta Pemeliharaan Sarana dan Prasarana Taman Makam Pahlawan Nasional Provinsi	Rp 25,000,000.00	Rp 25,000,000.00
[SASARAN] Meningkatnya fungsi sosial PPKS dalam kehidupan bermasyarakat		
[PROGRAM] 1.06.03 PROGRAM PENANGANAN WARGA NEGARA MIGRAN KORBAN TINDAK KEKERASAN		
[KEGIATAN] 1.06.03.1.01 Pemulangan Warga Negara Migran Korban Tindak Kekerasan dari Titik Debarkasi di Daerah Provinsi untuk Dipulangkan ke Daerah Kabupaten/Kota Asal		
[SUB KEGIATAN] 1.06.03.1.01.0001 Fasilitasi Pemulangan Warga Negara Migran Korban Tindak Kekerasan dari Titik Debarkasi di Daerah Provinsi untuk Dipulangkan ke Daerah Kabupaten/Kota Asal		
Jumlah Warga Negara Migran Korban Tindak Kekerasan yang Dipulangkan dari Titik Debarkasi di Daerah Provinsi untuk Dipulangkan ke Daerah Kabupaten/Kota	Rp 500,000,000.00	Rp 500,000,000.00
[PROGRAM] 1.06.04 PROGRAM REHABILITASI SOSIAL		
[KEGIATAN] 1.06.04.1.01 Rehabilitasi Sosial Dasar Penyandang Disabilitas TerlAntar di dalam Panti		
[SUB KEGIATAN] 1.06.04.1.01.0012 Koordinasi dan Sinkronisasi Pelaksanaan Bidang Rehabilitasi Sosial Dasar Penyandang Disabilitas TerlAntar		
Jumlah Dokumen Hasil Koordinasi dan Fasilitasi Rehabilitasi Sosial Dasar Penyandang Disabilitas TerlAntar	Rp 154,050,000.00	Rp 154,050,000.00
[SUB KEGIATAN] 1.06.04.1.01.0006 Pemberian Bimbingan Fisik, Mental, Spiritual dan Sosial		
Jumlah Peserta Bimbingan Fisik, Mental, Spiritual dan Sosial Kewenangan Provinsi	Rp 251,578,927.00	Rp 251,578,927.00
[SUB KEGIATAN] 1.06.04.1.01.0005 Penyediaan Perbekalan Kesehatan di dalam Panti		
Jumlah Orang yang Mendapatkan Pemenuhan Kebutuhan Perbekalan Kesehatan di dalam Panti Kewenangan Provinsi	Rp 7,808,423.00	Rp 7,808,423.00
[SUB KEGIATAN] 1.06.04.1.01.0004 Penyediaan Alat Bantu		
Jumlah Orang yang Mendapatkan Alat Bantu dan Alat Bantu Peraga Sesuai Kebutuhan Kewenangan Provinsi	Rp 170,018,700.00	Rp 170,018,700.00
[SUB KEGIATAN] 1.06.04.1.01.0003 Penyediaan Asrama yang Mudah Diakses		
Jumlah Orang yang Terakses Asrama Layak Huni Kewenangan Provinsi	Rp 133,865,648.00	Rp 133,865,648.00
[SUB KEGIATAN] 1.06.04.1.01.0002 Penyediaan Sandang		
Jumlah Orang yang Menerima Pakaian dan Kelengkapan Lainnya yang Tersedia dalam 1 Tahun Kewenangan Provinsi	Rp 21,958,000.00	Rp 21,958,000.00
[SUB KEGIATAN] 1.06.04.1.01.0001 Penyediaan Permakanan		
Jumlah Orang yang Mendapatkan Pemenuhan Kebutuhan Permakanan Sesuai dengan Standar Gizi Minimal Kewenangan Provinsi	Rp 204,773,950.00	Rp 204,773,950.00
[KEGIATAN] 1.06.04.1.02 Rehabilitasi Sosial Dasar Anak TerlAntar di dalam Panti		
[SUB KEGIATAN] 1.06.04.1.02.0013 Koordinasi, Sinkronisasi dan Pembinaan Pelaksanaan Rehabilitasi Sosial Dasar Anak TerlAntar di dalam Panti		
Jumlah Dokumen Hasil Koordinasi dan Pembinaan Rehabilitasi Sosial Dasar Anak Terlantar di dalam Panti	Rp 281,739,600.00	Rp 281,739,600.00
[SUB KEGIATAN] 1.06.04.1.02.0006 Pemberian Bimbingan Fisik, Mental, Spiritual dan Sosial		
Jumlah Peserta Bimbingan Fisik, Mental, Spiritual dan Sosial Kewenangan Provinsi	Rp 309,997,580.00	Rp 309,997,580.00
[SUB KEGIATAN] 1.06.04.1.02.0005 Penyediaan Perbekalan Kesehatan di dalam Panti		
Jumlah Orang yang Mendapatkan Pemenuhan Kebutuhan Perbekalan Kesehatan di dalam Panti Kewenangan Provinsi	Rp 14,200,000.00	Rp 14,200,000.00
[SUB KEGIATAN] 1.06.04.1.02.0004 Penyediaan Asrama yang Mudah Diakses		
Jumlah Orang yang Terakses Asrama Layak Huni Kewenangan Provinsi	Rp 991,156,800.00	Rp 1,339,423,000.00
[SUB KEGIATAN] 1.06.04.1.02.0003 Penyediaan Sandang		
Jumlah Orang yang Menerima Pakaian dan Kelengkapan Lainnya yang Tersedia dalam 1 Tahun Kewenangan Provinsi	Rp 164,950,400.00	Rp 164,950,400.00
[SUB KEGIATAN] 1.06.04.1.02.0002 Penyediaan Makanan		
Jumlah Orang yang Mendapatkan Pemenuhan Kebutuhan Permakanan sesuai dengan Standar Gizi Minimal Kewenangan Provinsi	Rp 600,955,620.00	Rp 600,955,620.00
[SUB KEGIATAN] 1.06.04.1.02.0001 Pengasuhan		
Jumlah Anak yang Mendapatkan Layanan Pengasuhan Kewenangan Provinsi	Rp 45,000,000.00	Rp 45,000,000.00
[KEGIATAN] 1.06.04.1.03 Rehabilitasi Sosial Dasar Lanjut Usia Terlantar di dalam Panti		
[SUB KEGIATAN] 1.06.04.1.03.0013 Koordinasi, Sinkronisasi dan Pembinaan Pelaksanaan Rehabilitasi Sosial Dasar Gelandangan dan Pengemis Terlantar di dalam Panti		
Jumlah Dokumen Hasil Koordinasi dan Fasilitasi Rehabilitasi Sosial Dasar Penyandang Disabilitas Terlantar Kewenangan Provinsi	Rp 118,271,600.00	Rp 118,271,600.00
[SUB KEGIATAN] 1.06.04.1.03.0012 Pemulasaraan		
Jumlah Pemulasaraan Kewenangan Provinsi	Rp 14,000,000.00	Rp 14,000,000.00
[SUB KEGIATAN] 1.06.04.1.03.0006 Pemberian Bimbingan Fisik, Mental, Spritual dan Sosial		
Jumlah Peserta Bimbingan Fisik, Mental, Spiritual dan Sosial Kewenangan Provinsi	Rp 80,406,660.00	Rp 80,406,660.00
[SUB KEGIATAN] 1.06.04.1.03.0005 Penyediaan Perbekalan Kesehatan di dalam Panti Sosial		
Jumlah Orang yang Mendapatkan Pemenuhan Kebutuhan Perbekalan Kesehatan di dalam Panti Kewenangan Provinsi	Rp 22,700,000.00	Rp 22,700,000.00
[SUB KEGIATAN] 1.06.04.1.03.0004 Penyediaan Alat Bantu		
Jumlah Orang yang Mendapatkan Alat Bantu dan Alat Bantu Peraga Sesuai Kebutuhan Kewenangan Provinsi	Rp 17,120,800.00	Rp 17,120,800.00
[SUB KEGIATAN] 1.06.04.1.03.0003 Penyediaan Asrama yang Mudah Diakses		
Jumlah Orang yang Terakses Asrama Layak Huni Kewenangan Provinsi	Rp 547,246,140.00	Rp 791,032,480.00
[SUB KEGIATAN] 1.06.04.1.03.0002 Penyediaan Sandang		
Jumlah Orang yang Menerima Pakaian dan Kelengkapan Lainnya yang Tersedia dalam 1 Tahun Kewenangan Provinsi	Rp 38,246,800.00	Rp 38,246,800.00
[SUB KEGIATAN] 1.06.04.1.03.0001 Penyediaan Permakanan		
Jumlah Orang yang Mendapatkan Pemenuhan Kebutuhan Permakanan sesuai dengan Standar Gizi Minimal Kewenangan Provinsi	Rp 187,008,000.00	Rp 187,008,000.00
[KEGIATAN] 1.06.04.1.04 Rehabilitasi Sosial Dasar Gelandangan dan Pengemis di dalam Panti		
[SUB KEGIATAN] 1.06.04.1.04.0011 Koordinasi, Sinkronisasi dan Pembinaan Pelaksanaan Rehabilitasi Sosial Dasar Gelandangan dan Pengemis Terlantar di dalam Panti		
Jumlah Dokumen Hasil Koordinasi dan Pembinaan Rehabilitasi Sosial Dasar Gelandangan dan Pengemis di dalam Panti	Rp 30,000,000.00	Rp 30,000,000.00
[SUB KEGIATAN] 1.06.04.1.04.0010 Pemulangan ke Daerah Asal		
Jumlah Gelandangan dan Pengemis/Keluarga yang Dipulangkan ke Daerah asal Kewenangan Provinsi	Rp 24,876,000.00	Rp 24,876,000.00
[SUB KEGIATAN] 1.06.04.1.04.0005 Pemberian Bimbingan Fisik, Mental, Spritual dan Sosial		
Jumlah Peserta Bimbingan Fisik, Mental, Spiritual dan Sosial Kewenangan Provinsi	Rp 30,000,000.00	Rp 30,000,000.00
[SUB KEGIATAN] 1.06.04.1.04.0004 Penyediaan Perbekalan Kesehatan di dalam Panti		
Jumlah Orang yang Mendapatkan pemenuhan kebutuhan Perbekalan Kesehatan di dalam Panti Kewenangan Provinsi	Rp 2,000,000.00	Rp 2,000,000.00
[SUB KEGIATAN] 1.06.04.1.04.0003 Penyediaan Asrama/Wisma yang Mudah Diakses		
Jumlah Orang yang Terakses Asrama/Wisma Layak Huni Kewenangan Provinsi	Rp 241,324,000.00	Rp 345,803,860.00
[SUB KEGIATAN] 1.06.04.1.04.0002 Penyediaan Sandang		
Jumlah Orang yang Menerima Pakaian dan Kelengkapan Lainnya yang Tersedia dalam 1 Tahun Kewenangan Provinsi	Rp 10,000,000.00	Rp 10,000,000.00
[SUB KEGIATAN] 1.06.04.1.04.0001 Penyediaan Permakanan		
Jumlah Orang yang Mendapatkan Pemenuhan Kebutuhan Permakanan Sesuai dengan Standar Gizi Minimal Kewenangan Provinsi	Rp 10,000,000.00	Rp 10,000,000.00
[KEGIATAN] 1.06.04.1.05 Rehabilitasi Sosial bagi Penyandang Masalah Kesejahteraan Sosial (PMKS) Lainnya di Luar HIV/AIDS dan NAPZA di dalam Panti		
[SUB KEGIATAN] 1.06.04.1.05.0011 Koordinasi, Sinkronisasi dan Pembinaan Pelaksanaan Bidang Rehabilitasi Sosial bagi Penyandang Masalah Kesejahteraan Sosial (PMKS) Lainnya di Luar HIV/AIDS dan NAPZA		
Jumlah Dokumen Hasil Koordinasi dan Pembinaan Rehabilitasi Sosial Dasar Penyandang Masalah Kesejahteraan Sosial (PMKS) Lainnya di Luar HIV/AIDS dan NAPZA	Rp 30,000,000.00	Rp 30,000,000.00
[SUB KEGIATAN] 1.06.04.1.05.0010 Pemulangan ke Daerah Asal		
Jumlah Penyandang Masalah Kesejahteraan Sosial (PMKS) Lainnya di Luar HIV/AIDS Kewenangan Provinsi yang Dipulangkan ke Daerah Asal	Rp 0.00	Rp 0.00
[SUB KEGIATAN] 1.06.04.1.05.0005 Pemberian Bimbingan Fisik, Mental, Spritual dan Sosial		
Jumlah Peserta Bimbingan Fisik, Mental, Spiritual dan Sosial Kewenangan Provinsi	Rp 55,000,000.00	Rp 55,000,000.00
[SASARAN] Meningkatnya kemandirian keluarga miskin		

Sub Kegiatan	Pagu 2025	Pagu 2026
[PROGRAM] 1.06.05 PROGRAM PERLINDUNGAN DAN JAMINAN SOSIAL		
[KEGIATAN] 1.06.05.1.02 Pengelolaan Data Fakir Miskin Cakupan Daerah Provinsi		
[SUB KEGIATAN] 1.06.05.1.02.0003 Fasilitasi Bantuan Pengembangan Ekonomi Masyarakat		
Jumlah Orang Mendapatkan Bantuan Pengembangan Ekonomi Masyarakat Kewenangan Provinsi	Rp 8,197,500,000.00	Rp 9,456,881,619.00
[SUB KEGIATAN] 1.06.05.1.02.0002 Pengelolaan Fakir Miskin Lintas Daerah Kabupaten/Kota		
Jumlah Keluarga yang Mendapatkan Pengentasan Fakir Miskin Lintas Kabupaten/Kota	Rp 2,533,637,048.00	Rp 2,533,637,048.00
[SUB KEGIATAN] 1.06.05.1.02.0001 Fasilitasi Bantuan Sosial Kesejahteraan Keluarga		
Jumlah Keluarga Penerima Manfaat (KPM) yang Mendapatkan Bantuan Sosial Kesejahteraan Keluarga Kewenangan Provinsi	Rp 6,928,087,423.00	Rp 6,980,250,000.00
[SASARAN] Meningkatnya perlindungan sosial kepada korban bencana alam dan bencana sosial		
[PROGRAM] 1.06.06 PROGRAM PENANGANAN BENCANA		
[KEGIATAN] 1.06.06.1.01 Perlindungan Sosial Korban Bencana Alam dan Sosial Provinsi		
[SUB KEGIATAN] 1.06.06.1.01.0005 Pelayanan Dukungan Psikososial		
Jumlah Korban Bencana yang Mendapatkan Layanan Dukungan Psikososial Kewenangan Provinsi	Rp 392,400,000.00	Rp 392,400,000.00
[SUB KEGIATAN] 1.06.06.1.01.0004 Penanganan Khusus bagi Kelompok Rentan		
Jumlah Orang yang Mendapatkan Penanganan Khusus bagi Kelompok Rentan Kewenangan Provinsi	Rp 200,000,000.00	Rp 200,000,000.00
[SUB KEGIATAN] 1.06.06.1.01.0002 Penyediaan Sandang		
Jumlah Orang yang Mendapatkan Pakaian dan Kelengkapan Lainnya yang Tersedia pada Masa Tanggap Darurat (Pengungsian) dan Pasca Bencana Kewenangan Provinsi	Rp 346,946,000.00	Rp 346,946,000.00
[SUB KEGIATAN] 1.06.06.1.01.0001 Penyediaan Permakanan		
Jumlah Pengungsi yang Mendapatkan Permakanan 3x1 Hari dalam Masa Tanggap Darurat Kewenangan Provinsi	Rp 452,268,032.00	Rp 467,179,741.00
[URUSAN] NON URUSAN		
[TUJUAN] Terwujudnya Akuntabilitas Perangkat Daerah		
[SASARAN] Meningkatnya ketercapaian IKU		
[PROGRAM] X.XX.01 PROGRAM PENUNJANG URUSAN PEMERINTAHAN DAERAH PROVINSI		
[KEGIATAN] X.XX.01.1.01 Perencanaan, Penganggaran, dan Evaluasi Kinerja Perangkat Daerah		
[SUB KEGIATAN] X.XX.01.1.01.0007 Evaluasi Kinerja Perangkat Daerah		
Jumlah Laporan Evaluasi Kinerja Perangkat Daerah	Rp 282,434,395.00	Rp 282,434,395.00
[SUB KEGIATAN] X.XX.01.1.01.0006 Koordinasi dan Penyusunan Laporan Capaian Kinerja dan Ikhtisar Realisasi Kinerja SKPD		
Jumlah Laporan Capaian Kinerja dan Ikhtisar Realisasi Kinerja SKPD dan Laporan Hasil Koordinasi Penyusunan Laporan Capaian Kinerja dan Ikhtisar Realisasi Kinerja SKPD	Rp 216,245,516.00	Rp 216,245,516.00
[SUB KEGIATAN] X.XX.01.1.01.0002 Koordinasi dan Penyusunan Dokumen RKA- SKPD		
Jumlah Dokumen RKA-SKPD dan Laporan Hasil Koordinasi Penyusunan Dokumen RKA-SKPD	Rp 198,535,340.00	Rp 198,535,340.00
[SUB KEGIATAN] X.XX.01.1.01.0001 Penyusunan Dokumen Perencanaan Perangkat Daerah		
Jumlah Dokumen Perencanaan Perangkat Daerah	Rp 20,146,095.00	Rp 20,146,095.00
[KEGIATAN] X.XX.01.1.02 Administrasi Keuangan Perangkat Daerah		
[SUB KEGIATAN] X.XX.01.1.02.0002 Penyediaan Administrasi Pelaksanaan Tugas ASN		
Jumlah Dokumen Hasil Penyediaan Administrasi Pelaksanaan Tugas ASN	Rp 574,520,000.00	Rp 616,520,000.00
[SUB KEGIATAN] X.XX.01.1.02.0001 Penyediaan Gaji dan Tunjangan ASN		
Jumlah Orang yang Menerima Gaji dan Tunjangan ASN	Rp 9,133,914,759.00	Rp 9,316,593,457.00
[KEGIATAN] X.XX.01.1.03 Administrasi Barang Milik Daerah pada Perangkat Daerah		
[SUB KEGIATAN] X.XX.01.1.03.0002 Pengamanan Barang Milik Daerah SKPD		
Jumlah Dokumen Pengamanan Barang Milik Daerah SKPD	Rp 101,709,144.00	Rp 101,709,144.00
[KEGIATAN] X.XX.01.1.05 Administrasi Kepegawaian Perangkat Daerah		
[SUB KEGIATAN] X.XX.01.1.05.0009 Pendidikan dan Pelatihan Pegawai Berdasarkan Tugas dan Fungsi		
Jumlah Pegawai Berdasarkan Tugas dan Fungsi yang Mengikuti Pendidikan dan Pelatihan	Rp 25,000,000.00	Rp 25,000,000.00
[SUB KEGIATAN] X.XX.01.1.05.0002 Pengadaan Pakaian Dinas Beserta Atribut Kelengkapannya		
Jumlah Paket Pakaian Dinas Beserta Atribut Kelengkapan	Rp 59,160,000.00	Rp 122,570,000.00
[KEGIATAN] X.XX.01.1.06 Administrasi Umum Perangkat Daerah		
[SUB KEGIATAN] X.XX.01.1.06.0009 Penyelenggaraan Rapat Koordinasi dan Konsultasi SKPD		
Jumlah Laporan Penyelenggaraan Rapat Koordinasi dan Konsultasi SKPD	Rp 602,161,300.00	Rp 697,402,000.00
[SUB KEGIATAN] X.XX.01.1.06.0008 Fasilitasi Kunjungan Tamu		
Jumlah Laporan Fasilitasi Kunjungan Tamu	Rp 10,000,000.00	Rp 10,000,000.00
[SUB KEGIATAN] X.XX.01.1.06.0006 Penyediaan Bahan Bacaan dan Peraturan Perundang-Undangan		
Jumlah Dokumen Bahan Bacaan dan Peraturan Perundang-Undangan yang Disediakan	Rp 10,800,000.00	Rp 10,800,000.00
[SUB KEGIATAN] X.XX.01.1.06.0005 Penyediaan Barang Cetakan dan Penggandaan		
Jumlah Paket Barang Cetakan dan Penggandaan yang Disediakan	Rp 94,743,096.00	Rp 94,743,096.00
[SUB KEGIATAN] X.XX.01.1.06.0004 Penyediaan Bahan Logistik Kantor		
Jumlah Paket Bahan Logistik Kantor yang Disediakan	Rp 89,874,400.00	Rp 89,874,400.00
[SUB KEGIATAN] X.XX.01.1.06.0003 Penyediaan Peralatan Rumah Tangga		
Jumlah Paket Peralatan Rumah Tangga yang Disediakan	Rp 30,500,000.00	Rp 30,500,000.00
[SUB KEGIATAN] X.XX.01.1.06.0001 Penyediaan Komponen Instalasi Listrik/Penerangan Bangunan Kantor		
Jumlah Paket Komponen Instalasi Listrik/Penerangan Bangunan Kantor yang Disediakan	Rp 13,000,000.00	Rp 13,000,000.00
[KEGIATAN] X.XX.01.1.07 Pengadaan Barang Milik Daerah Penunjang Urusan Pemerintah Daerah		
[SUB KEGIATAN] X.XX.01.1.07.0006 Pengadaan Peralatan dan Mesin Lainnya		
Jumlah Unit Peralatan dan Mesin Lainnya yang Disediakan	Rp 115,247,304.00	Rp 115,247,304.00
[SUB KEGIATAN] X.XX.01.1.07.0005 Pengadaan Mebel		
Jumlah Paket Mebel yang Disediakan	Rp 11,449,650.00	Rp 11,449,650.00
[SUB KEGIATAN] X.XX.01.1.07.0001 Pengadaan Kendaraan Perorangan Dinas atau Kendaraan Dinas Jabatan		
Jumlah Unit Kendaraan Perorangan Dinas atau Kendaraan Dinas Jabatan yang Disediakan	Rp 97,500,000.00	Rp 97,500,000.00
[KEGIATAN] X.XX.01.1.08 Penyediaan Jasa Penunjang Urusan Pemerintahan Daerah		
[SUB KEGIATAN] X.XX.01.1.08.0004 Penyediaan Jasa Pelayanan Umum Kantor		
Jumlah Laporan Penyediaan Jasa Pelayanan Umum Kantor yang Disediakan	Rp 685,806,056.00	Rp 685,806,056.00
[SUB KEGIATAN] X.XX.01.1.08.0002 Penyediaan Jasa Komunikasi, Sumber Daya Air dan Listrik		
Jumlah Laporan Penyediaan Jasa Komunikasi, Sumber Daya Air dan Listrik yang Disediakan	Rp 72,000,000.00	Rp 72,000,000.00
[SUB KEGIATAN] X.XX.01.1.08.0001 Penyediaan Jasa Surat Menyurat		
Jumlah Laporan Penyediaan Jasa Surat Menyurat	Rp 48,000,000.00	Rp 48,000,000.00
[KEGIATAN] X.XX.01.1.09 Pemeliharaan Barang Milik Daerah Penunjang Urusan Pemerintahan Daerah		
[SUB KEGIATAN] X.XX.01.1.09.0009 Pemeliharaan/Rehabilitasi Gedung Kantor dan Bangunan Lainnya		
Jumlah Gedung Kantor dan Bangunan Lainnya yang Dipelihara/Direhabilitasi	Rp 54,899,544.00	Rp 54,899,544.00
[SUB KEGIATAN] X.XX.01.1.09.0006 Pemeliharaan Peralatan dan Mesin Lainnya		
Jumlah Peralatan dan Mesin Lainnya yang Dipelihara	Rp 50,000,000.00	Rp 50,000,000.00
[SUB KEGIATAN] X.XX.01.1.09.0001 Penyediaan Jasa Pemeliharaan, Biaya Pemeliharaan dan Pajak Kendaraan Perorangan Dinas atau Kendaraan Dinas Jabatan		
Jumlah Kendaraan Perorangan Dinas atau Kendaraan Dinas Jabatan yang Dipelihara dan Dibayarkan Pajaknya	Rp 180,000,000.00	Rp 180,000,000.00
[OPD] Dinas Tenaga Kerja Dan Transmigrasi		
[URUSAN] URUSAN PEMERINTAHAN BIDANG TENAGA KERJA		
[TUJUAN] Terwujudnya peningkatan pendayagunaan tenaga kerja, pemerataan kesempatan kerja, perlindungan tenaga kerja, dan kesejahteraan pekerja sebagai upaya mengurangi pengangguran,		
[SASARAN] Meningkatkan Pemerataan dan Perluasan Kesempatan Kerja		
[PROGRAM] 2.07.02 PROGRAM PERENCANAAN TENAGA KERJA		
[KEGIATAN] 2.07.02.1.01 Penyusunan Rencana Tenaga Kerja (RTK)		
[SUB KEGIATAN] 2.07.02.1.01.0004 Fasilitasi Penyusunan Rencana Tenaga Kerja Mikro		
Jumlah SDM Kabupaten/Kota yang membidangi ketenagakerjaan mampu menjadi fasilitator Penyusunan RTK Mikro	Rp 250,000,000.00	Rp 266,146,483.00
[SUB KEGIATAN] 2.07.02.1.01.0003 Fasilitasi Penyusunan Rencana Tenaga Kerja Makro		
Jumlah SDM Kabupaten/Kota yang membidangi ketenagakerjaan yang mampu menyusun RTK Makro	Rp 357,438,870.00	Rp 354,957,600.00
[SUB KEGIATAN] 2.07.02.1.01.0001 Penyusunan Rencana Tenaga Kerja Makro		
Jumlah Dokumen Rencana Tenaga Kerja Makro	Rp 95,305,017.00	Rp 250,000,000.00
[PROGRAM] 2.07.04 PROGRAM PENEMPATAN TENAGA KERJA		
[KEGIATAN] 2.07.04.1.01 Pelayanan Antar Kerja Lintas Daerah Kabupaten/Kota		
[SUB KEGIATAN] 2.07.04.1.01.0006 Penyelenggaraan Unit Layanan Disabilitas Ketenagakerjaan		
Jumlah tenaga kerja disabilitas yang mendapatkan fasilitasi layanan ULD	Rp 193,000,000.00	Rp 68,000,000.00
[SUB KEGIATAN] 2.07.04.1.01.0005 Perluasan Kesempatan Kerja		
Jumlah Tenaga Kerja yang Diberdayakan Melalui Program Perluasan Kesempatan Kerja	Rp 418,040,000.00	Rp 368,040,000.00

Sub Kegiatan	Pagu 2025	Pagu 2026
[SUB KEGIATAN] 2.07.04.1.01.0004 Pembinaan Operasionalisasi Pelayanan Penempatan Tenaga Kerja AKAD (Antar Kerja Antar Daerah) dan AKL (Antar Kerja Lokal)		
Jumlah Orang yang Mendapatkan Pembinaan Operasionalisasi Pelayanan Penempatan Tenaga Kerja AKAD dan AKL	Rp 85,100,000.00	Rp 55,100,000.00
[SUB KEGIATAN] 2.07.04.1.01.0003 Penyuluhan dan Bimbingan Jabatan bagi Pencari Kerja		
Jumlah Pencari kerja yang Mendapatkan Penyuluhan dan Bimbingan Jabatan	Rp 80,000,000.00	Rp 50,000,000.00
[SUB KEGIATAN] 2.07.04.1.01.0002 Pelayanan Antar Kerja		
Jumlah Tenaga Kerja yang ditempatkan Melalui layanan AKAD, AKL dan ULD	Rp 80,000,000.00	Rp 100,000,000.00
[SUB KEGIATAN] 2.07.04.1.01.0001 Penyediaan Sumber Daya Pelayanan Antar Kerja		
Jumlah SDM Pelayanan Antar Kerja yang Tersedia dan/atau Ditingkatkan Kompetensinya	Rp 61,595,263.00	Rp 50,000,000.00
[KEGIATAN] 2.07.04.1.02 Penerbitan Izin Lembaga Penempatan Tenaga Kerja Swasta (LPTKS) lebih dari 1 (Satu) Daerah Kabupaten/Kota		
[SUB KEGIATAN] 2.07.04.1.02.0002 Pengawasan dan Pengendalian LPTKS		
Jumlah LPTKS yang dilakukan Pengawasan dan Pengendalian sesuai dengan Aturan yang Berlaku	Rp 90,100,000.00	Rp 83,700,000.00
[SUB KEGIATAN] 2.07.04.1.02.0001 Penyediaan Sumber Daya Perizinan LPTKS secara Terintegrasi		
Jumlah perizinan LPTKS yang Terintegrasi	Rp 50,000,000.00	Rp 50,000,000.00
[KEGIATAN] 2.07.04.1.03 Pengelolaan Informasi Pasar Kerja		
[SUB KEGIATAN] 2.07.04.1.03.0002 Pelayanan dan Penyediaan Informasi Pasar Kerja Online		
Jumlah Pencari dan Pemberi Kerja Yang Terdaftar Dalam Pasar Kerja Melalui Sistem Online (KarirHub)	Rp 150,000,000.00	Rp 167,336,537.00
[SUB KEGIATAN] 2.07.04.1.03.0001 Pemeliharaan dan Operasional Aplikasi Informasi Pasar Kerja Online		
Jumlah Data dan Informasi yang Dihasilkan Aplikasi Informasi Pasar Kerja Online	Rp 15,000,000.00	Rp 30,000,000.00
[KEGIATAN] 2.07.04.1.04 Pelindungan PMI (Pra dan Purna Penempatan) di Daerah Provinsi		
[SUB KEGIATAN] 2.07.04.1.04.0004 Pemberdayaan Pekerja Migran Indonesia Purna Penempatan		
Jumlah PMI Purna yang Diberdayakan	Rp 85,000,000.00	Rp 95,000,000.00
[SUB KEGIATAN] 2.07.04.1.04.0003 Penyediaan Layanan Terpadu pada Calon Pekerja Migran		
Jumlah CPMI yang Terlayani Sesuai Prosedur dalam LTSA	Rp 250,000,000.00	Rp 280,000,000.00
[SUB KEGIATAN] 2.07.04.1.04.0002 Fasilitasi Pemenuhan Komitmen Izin Cabang Perusahaan Penempatan Pekerja Migran Indonesia (PMI) terintegrasi secara elektronik		
Jumlah cabang Perusahaan Penempatan Pekerja Migran Indonesia (PMI) yang Diverifikasi dan Diberi Izin secara online	Rp 50,000,000.00	Rp 80,000,000.00
[SUB KEGIATAN] 2.07.04.1.04.0001 Peningkatan Pelindungan dan Kompetensi Calon Pekerja Migran Indonesia (PMI)/Pekerja Migran Indonesia (PMI)		
Jumlah CPMI/PMI yang Dilindungi dan Ditingkatkan Kompetensinya	Rp 150,000,000.00	Rp 180,000,000.00
[KEGIATAN] 2.07.04.1.05 Pengesahan RPTKA Perpanjangan yang Tidak Mengandung Perubahan Jabatan, Jumlah TKA, dan Lokasi Kerja dalam 1 (satu) Daerah Provinsi		
[SUB KEGIATAN] 2.07.04.1.05.0001 Koordinasi dan Sinkronisasi Pengesahan RPTKA yang tidak Mengandung Perubahan Jabatan, Jumlah TKA, dan Lokasi Kerja dalam 1 (satu) Daerah Provinsi		
Jumlah TKA yang telah Mendapatkan Pengesahan RPTKA	Rp 160,000,000.00	Rp 175,000,000.00
[SASARAN] Optimalisasi Pendayagunaan Tenaga Kerja		
[PROGRAM] 2.07.03 PROGRAM PELATIHAN KERJA DAN PRODUKTIVITAS TENAGA KERJA		
[KEGIATAN] 2.07.03.1.01 Pelaksanaan Latihan Kerja Berdasarkan Klaster Kompetensi		
[SUB KEGIATAN] 2.07.03.1.01.0004 Koordinasi Lintas Lembaga dan Kerja Sama Dengan Sektor Swasta untuk Penyediaan Instruktur serta Sarana dan Prasarana Lembaga Pelatihan Vokasi dan Produktivitas		
Jumlah kesepakatan/koordinasi dalam rangka optimalisasi kapasitas instruktur dan peningkatan sarana prasarana pelatihan vokasi dan produktivitas pada tahun n	Rp 300,000,000.00	Rp 250,000,000.00
[SUB KEGIATAN] 2.07.03.1.01.0003 Pengadaan Sarana Pelatihan Kerja		
Jumlah Pengadaan dan Pemeliharaan Sarana Pelatihan kerja	Rp 3,505,696,203.00	Rp 3,505,696,203.00
[SUB KEGIATAN] 2.07.03.1.01.0002 Koordinasi Lintas Lembaga dan Kerja Sama Dengan Sektor Swasta untuk Penyediaan Instruktur serta Sarana dan Prasarana Lembaga Pelatihan Kerja		
Jumlah Kesepakatan/Koordinasi dalam rangka Optimalisasi Kapasitas Instruktur dan Peningkatan Sarana Prasarana Pelatihan Vokasi dan Produktivitas pada Tahun n	Rp 750,000,000.00	Rp 825,000,000.00
[SUB KEGIATAN] 2.07.03.1.01.0001 Proses Pelaksanaan Pendidikan dan Pelatihan Keterampilan bagi Pencari Kerja Berdasarkan Klaster Kompetensi		
Jumlah Tenaga Kerja yang Mendapat Pelatihan Berbasis kompetensi Pada Tahun n	Rp 13,938,186,945.00	Rp 11,872,672,727.00
[KEGIATAN] 2.07.03.1.02 Pelaksanaan Akreditasi Lembaga Pelatihan Kerja		
[SUB KEGIATAN] 2.07.03.1.02.0001 Survey dan Penilaian Akreditasi Kepada Lembaga Pelatihan Kerja		
Jumlah Lembaga Pelatihan Kerja yang Terakreditasi	Rp 10,000,000.00	Rp 10,000,000.00
[KEGIATAN] 2.07.03.1.03 Konsultansi Produktivitas pada Perusahaan Menengah		
[SUB KEGIATAN] 2.07.03.1.03.0001 Pelaksanaan Konsultasi Produktivitas kepada Perusahaan Menengah		
Jumlah Perusahaan Menengah yang Mendapatkan Konsultasi Peningkatan Produktivitas	Rp 100,000,000.00	Rp 150,000,000.00
[KEGIATAN] 2.07.03.1.04 Pengukuran Produktivitas Tingkat Daerah Provinsi		
[SUB KEGIATAN] 2.07.03.1.04.0001 Pengukuran Kompetensi dan Produktivitas Tenaga Kerja		
Jumlah Dokumen Hasil Pengukuran Produktivitas dan daya saing Tenaga Kerja di Tingkat daerah	Rp 100,000,000.00	Rp 150,000,000.00
[SASARAN] Optimalisasi Perlindungan Tenaga Kerja		
[PROGRAM] 2.07.06 PROGRAM PENGAWASAN KETENAGAKERJAAN		
[KEGIATAN] 2.07.06.1.01 Penyelenggaraan Pengawasan Ketenagakerjaan		
[SUB KEGIATAN] 2.07.06.1.01.0003 Pelayanan Keselamatan dan Kesehatan Kerja di Perusahaan		
Jumlah Perusahaan yang Menerapkan K3	Rp 936,671,642.00	Rp 675,212,285.00
[SUB KEGIATAN] 2.07.06.1.01.0002 Penegakan Hukum Ketenagakerjaan di Perusahaan		
Jumlah Kasus Permasalahan Hukum yang Diselesaikan	Rp 950,000,000.00	Rp 1,000,000,000.00
[SUB KEGIATAN] 2.07.06.1.01.0001 Pengawasan Pelaksanaan Norma Kerja di Perusahaan		
Jumlah Perusahaan yang Menerapkan Norma Ketenagakerjaan di Perusahaan (Termasuk Perusahaan yang Mempekerjakan TKA)	Rp 1,450,000,000.00	Rp 1,500,000,000.00
[SASARAN] Meningkatkan Kesejahteraan Tenaga Kerja dan Keluarganya		
[PROGRAM] 2.07.05 PROGRAM HUBUNGAN INDUSTRIAL		
[KEGIATAN] 2.07.05.1.01 Pengesahan Peraturan Perusahaan dan Pendaftaran Perjanjian Kerja Bersama untuk yang Mempunyai Wilayah Kerja lebih dari 1 (satu) Kabupaten/Kota		
[SUB KEGIATAN] 2.07.05.1.01.0003 Penyelenggaraan Pendataan dan Informasi Sarana Hubungan Industrial dan Jaminan Sosial Tenaga Kerja		
Jumlah Data dan Informasi Sarana HI (PP/PKB, Struktur Skala Upah, dan LKS Bipartit) dan Pekerja yang Terdaftar Sebagai Peserta Jamsostek	Rp 70,000,000.00	Rp 60,000,000.00
[SUB KEGIATAN] 2.07.05.1.01.0002 Pendaftaran Perjanjian Kerja Bersama yang terkait dengan Hubungan Industrial		
Jumlah Perusahaan yang Menyusun Perjanjian Kerja Bersama dan Terdaftar Di WLKP Online	Rp 85,000,000.00	Rp 55,500,000.00
[SUB KEGIATAN] 2.07.05.1.01.0001 Pengesahan Peraturan Perusahaan yang terkait dengan Hubungan Industrial		
Jumlah Perusahaan yang Menyusun Peraturan Perusahaan dan Terdaftar di WLKP Online	Rp 85,000,000.00	Rp 44,500,000.00
[KEGIATAN] 2.07.05.1.02 Pencegahan dan Penyelesaian Perselisihan Hubungan Industrial, Mogok Kerja, dan Penutupan Perusahaan yang Berakibat/Berdampak pada Kepentingan di 1 (satu) Daerah Provinsi		
[SUB KEGIATAN] 2.07.05.1.02.0005 Pembinaan Pengupahan Skala Provinsi		
Jumlah Perusahaan yang Mendapatkan Pembinaan Pengupahan Skala Provinsi	Rp 100,000,000.00	Rp 50,000,000.00
[SUB KEGIATAN] 2.07.05.1.02.0004 Pelaksanaan Operasional Lembaga Kerja Sama Tripartit Daerah Provinsi		
Jumlah LKS Tripartit yang Dibina	Rp 300,000,000.00	Rp 251,785,898.00
[SUB KEGIATAN] 2.07.05.1.02.0003 Penyelenggaraan Verifikasi dan Rekapitulasi Keanggotaan pada Organisasi Pengusaha, Federasi dan Konfederasi Serikat Pekerja/Serikat Buruh serta Non Afiliasi		
Jumlah Asosiasi Pengusaha dan Serikat Pekerja yang Diverifikasi	Rp 0.00	Rp 20,000,000.00
[SUB KEGIATAN] 2.07.05.1.02.0002 Penyelesaian Perselisihan Hubungan Industrial, Mogok Kerja, dan Penutupan Perusahaan yang Berakibat/Berdampak pada Kepentingan di 1 (satu) Daerah Provinsi		
Jumlah Perkara Perselisihan yang Terselesaikan	Rp 50,000,000.00	Rp 40,000,000.00
[SUB KEGIATAN] 2.07.05.1.02.0001 Pencegahan Perselisihan Hubungan Industrial, Mogok Kerja, dan Penutupan Perusahaan yang Berakibat/Berdampak pada Kepentingan di 1 (satu) Daerah Provinsi		
Jumlah Perselisihan yang Dicegah	Rp 55,000,000.00	Rp 65,000,000.00
[KEGIATAN] 2.07.05.1.03 Penetapan Upah Minimum Provinsi (UMP), Upah Minimum Sektoral Provinsi (UMSP), Upah Minimum Kabupaten/Kota (UMK), dan Upah Minimum Sektoral Kabupaten/Kota (UMSK)		
[SUB KEGIATAN] 2.07.05.1.03.0005 Pengembangan Pelaksanaan Jaminan Sosial Tenaga Kerja dan Fasilitas Kesejahteraan Pekerja		
Jumlah Tenaga Kerja yang Terdaftar dalam Program Jaminan Sosial Ketenagakerjaan	Rp 130,000,000.00	Rp 40,000,000.00
[SUB KEGIATAN] 2.07.05.1.03.0003 Penetapan Upah Minimum Kabupaten/Kota (UMK)		
Jumlah penetapan UMK	Rp 255,928,501.00	Rp 205,928,501.00

Sub Kegiatan	Pagu 2025	Pagu 2026
[SUB KEGIATAN] 2.07.05.1.03.0001 Penetapan Upah Minimum Provinsi (UMP)		
Jumlah Penetapan UMP	Rp 270,123,236.00	Rp 183,244,484.00
[URUSAN] URUSAN PEMERINTAHAN BIDANG TRANSMIGRASI		
[TUJUAN] Peningkatan pelayanan ketransmigrasian di kawasan transmigrasi		
[SASARAN] Meningkatkan kualitas dan pengembangan kawasan transmigrasi		
[PROGRAM] 3.32.02 PROGRAM Perencanaan KAWASAN TRANSMIGRASI		
[KEGIATAN] 3.32.02.1.01 Pencadangan Tanah untuk Kawasan Transmigrasi		
[SUB KEGIATAN] 3.32.02.1.01.0004 Penatausahaan Pencadangan Tanah untuk Kawasan Transmigrasi		
Dokumen Usulan Pencadangan Tanah untuk Kawasan Transmigrasi	Rp 1,500,000,000.00	Rp 1,500,000,000.00
[SUB KEGIATAN] 3.32.02.1.01.0002 Advokasi dan Musyawarah Penetapan Kawasan		
Jumlah Kasus yang Dapat Diselesaikan untuk Mendukung Penetapan Kawasan Transmigrasi	Rp 498,186,945.00	Rp 0.00
[SUB KEGIATAN] 3.32.02.1.01.0001 Identifikasi Potensi Kawasan Transmigrasi		
Jumlah Dokumen Hasil Identifikasi Potensi Kawasan Transmigrasi yang Bisa Dibangun dan Dikerjasamakan dengan Daerah Lain	Rp 1,500,000,000.00	Rp 1,057,672,727.00
[PROGRAM] 3.32.03 PROGRAM PEMBANGUNAN KAWASAN TRANSMIGRASI		
[KEGIATAN] 3.32.03.1.01 Penataan Persebaran Penduduk yang Berasal dari Lintas Daerah Kabupaten/Kota dalam 1 (Satu) Daerah Provinsi		
[SUB KEGIATAN] 3.32.03.1.01.0018 Monitoring Dan Evaluasi Ke Lokasi Transmigrasi		
Jumlah Lokasi Transmigrasi yang Dilaksanakan Monitoring dan Evaluasi	Rp 250,000,000.00	Rp 212,176,537.00
[SUB KEGIATAN] 3.32.03.1.01.0017 Bantuan Non-Standar Transmigrasi (Dalam Bentuk Barang Sesuai Kearifan Lokal)		
Jumlah Bantuan Non-Standar yang Diberikan kepada Transmigran	Rp 317,835,263.00	Rp 300,000,000.00
[SUB KEGIATAN] 3.32.03.1.01.0001 Koordinasi dan Sinkronisasi Kerjasama Pembangunan Transmigrasi Antar Pemerintah Daerah Kabupaten/kota dalam 1 (Satu) Daerah Provinsi		
Jumlah Laporan Hasil Koordinasi dan Sinkronisasi Kerjasama Pembangunan Transmigrasi Antar Pemerintah Daerah Kabupaten/Kota dalam 1 (Satu) Daerah Provinsi	Rp 500,000,000.00	Rp 500,000,000.00
[PROGRAM] 3.32.04 PROGRAM PENGEMBANGAN KAWASAN TRANSMIGRASI		
[KEGIATAN] 3.32.04.1.01 Pengembangan Satuan Permukiman pada Tahap Pemantapan		
[SUB KEGIATAN] 3.32.04.1.01.0002 Penguatan Infrastruktur Sosial, Ekonomi dan Kelembagaan dalam rangka Pemantapan Satuan Pemukiman		
Jumlah Satuan Permukiman yang Dikembangkan dalam Rangka Penguatan Infrastruktur Sosial, Ekonomi dan Kelembagaan	Rp 501,051,737.00	Rp 465,958,883.00
[SUB KEGIATAN] 3.32.04.1.01.0001 Penguatan SDM dalam rangka Pemantapan Satuan Pemukiman		
Jumlah Kepala Keluarga Transmigran yang Dibina	Rp 500,000,000.00	Rp 350,000,000.00
[URUSAN] NON URUSAN		
[TUJUAN] Meningkatkan kualitas tata kelola Dinas Tenaga Kerja dan Transmigrasi		
[SASARAN] Meningkatnya akuntabilitas kinerja Dinas Tenaga Kerja dan Transmigrasi		
[PROGRAM] X.XX.01 PROGRAM PENUNJANG URUSAN PEMERINTAHAN DAERAH PROVINSI		
[KEGIATAN] X.XX.01.1.01 Perencanaan, Penganggaran, dan Evaluasi Kinerja Perangkat Daerah		
[SUB KEGIATAN] X.XX.01.1.01.0007 Evaluasi Kinerja Perangkat Daerah		
Jumlah Laporan Evaluasi Kinerja Perangkat Daerah	Rp 25,000,000.00	Rp 25,000,000.00
[SUB KEGIATAN] X.XX.01.1.01.0006 Koordinasi dan Penyusunan Laporan Capaian Kinerja dan Ikhtisar Realisasi Kinerja SKPD		
Jumlah Laporan Capaian Kinerja dan Ikhtisar Realisasi Kinerja SKPD dan Laporan Hasil Koordinasi Penyusunan Laporan Capaian Kinerja dan Ikhtisar Realisasi Kinerja SKPD	Rp 73,844,598.00	Rp 25,000,000.00
[SUB KEGIATAN] X.XX.01.1.01.0001 Penyusunan Dokumen Perencanaan Perangkat Daerah		
Jumlah Dokumen Perencanaan Perangkat Daerah	Rp 20,000,000.00	Rp 20,000,000.00
[KEGIATAN] X.XX.01.1.02 Administrasi Keuangan Perangkat Daerah		
[SUB KEGIATAN] X.XX.01.1.02.0002 Penyediaan Administrasi Pelaksanaan Tugas ASN		
Jumlah Dokumen Hasil Penyediaan Administrasi Pelaksanaan Tugas ASN	Rp 454,520,000.00	Rp 454,520,000.00
[SUB KEGIATAN] X.XX.01.1.02.0001 Penyediaan Gaji dan Tunjangan ASN		
Jumlah Orang yang Menerima Gaji dan Tunjangan ASN	Rp 22,020,522,757.00	Rp 22,066,310,902.00
[KEGIATAN] X.XX.01.1.05 Administrasi Kepegawaian Perangkat Daerah		
[SUB KEGIATAN] X.XX.01.1.05.0005 Monitoring, Evaluasi, dan Penilaian Kinerja Pegawai		
Jumlah Dokumen Monitoring, Evaluasi, dan Penilaian Kinerja Pegawai	Rp 25,000,000.00	Rp 25,000,000.00
[SUB KEGIATAN] X.XX.01.1.05.0010 Sosialisasi Peraturan Perundang-Undangan		
Jumlah Orang yang Mengikuti Sosialisasi Peraturan Perundang-Undangan	Rp 50,000,000.00	Rp 70,000,000.00
[SUB KEGIATAN] X.XX.01.1.05.0009 Pendidikan dan Pelatihan Pegawai Berdasarkan Tugas dan Fungsi		
Jumlah Pegawai Berdasarkan Tugas dan Fungsi yang Mengikuti Pendidikan dan Pelatihan	Rp 75,000,000.00	Rp 80,000,000.00
[SUB KEGIATAN] X.XX.01.1.05.0002 Pengadaan Pakaian Dinas Beserta Atribut Kelengkapannya		
Jumlah Paket Pakaian Dinas Beserta Atribut Kelengkapan	Rp 100,000,000.00	Rp 100,000,000.00
[KEGIATAN] X.XX.01.1.06 Administrasi Umum Perangkat Daerah		
[SUB KEGIATAN] X.XX.01.1.06.0011 Dukungan Pelaksanaan Sistem Pemerintahan Berbasis Elektronik pada SKPD		
Jumlah Dokumen Dukungan Pelaksanaan Sistem Pemerintahan Berbasis Elektronik pada SKPD	Rp 5,000,000.00	Rp 5,000,000.00
[SUB KEGIATAN] X.XX.01.1.06.0009 Penyelenggaraan Rapat Koordinasi dan Konsultasi SKPD		
Jumlah Laporan Penyelenggaraan Rapat Koordinasi dan Konsultasi SKPD	Rp 389,836,328.00	Rp 465,000,000.00
[SUB KEGIATAN] X.XX.01.1.06.0008 Fasilitasi Kunjungan Tamu		
Jumlah Laporan Fasilitasi Kunjungan Tamu	Rp 10,000,000.00	Rp 15,000,000.00
[SUB KEGIATAN] X.XX.01.1.06.0006 Penyediaan Bahan Bacaan dan Peraturan Perundang-Undangan		
Jumlah Dokumen Bahan Bacaan dan Peraturan Perundang-Undangan yang Disediakan	Rp 55,080,000.00	Rp 65,080,000.00
[SUB KEGIATAN] X.XX.01.1.06.0005 Penyediaan Barang Cetakan dan Penggandaan		
Jumlah Paket Barang Cetakan dan Penggandaan yang Disediakan	Rp 50,000,000.00	Rp 55,000,000.00
[SUB KEGIATAN] X.XX.01.1.06.0004 Penyediaan Bahan Logistik Kantor		
Jumlah Paket Bahan Logistik Kantor yang Disediakan	Rp 123,044,518.00	Rp 83,044,518.00
[SUB KEGIATAN] X.XX.01.1.06.0003 Penyediaan Peralatan Rumah Tangga		
Jumlah Paket Peralatan Rumah Tangga yang Disediakan	Rp 48,000,000.00	Rp 57,000,000.00
[SUB KEGIATAN] X.XX.01.1.06.0002 Penyediaan Peralatan dan Perlengkapan Kantor		
Jumlah Paket Peralatan dan Perlengkapan Kantor yang Disediakan	Rp 60,000,000.00	Rp 60,000,000.00
[SUB KEGIATAN] X.XX.01.1.06.0001 Penyediaan Komponen Instalasi Listrik/Penerangan Bangunan Kantor		
Jumlah Paket Komponen Instalasi Listrik/Penerangan Bangunan Kantor yang Disediakan	Rp 40,000,000.00	Rp 40,000,000.00
[KEGIATAN] X.XX.01.1.07 Pengadaan Barang Milik Daerah Penunjang Urusan Pemerintah Daerah		
[SUB KEGIATAN] X.XX.01.1.07.0011 Pengadaan Sarana dan Prasarana Pendukung Gedung Kantor atau Bangunan Lainnya		
Jumlah Unit Sarana dan Prasarana Pendukung Gedung Kantor atau Bangunan Lainnya yang Disediakan	Rp 30,000,000.00	Rp 90,000,000.00
[SUB KEGIATAN] X.XX.01.1.07.0010 Pengadaan Sarana dan Prasarana Gedung Kantor atau Bangunan Lainnya		
Jumlah Unit Sarana dan Prasarana Gedung Kantor atau Bangunan Lainnya yang Disediakan	Rp 0.00	Rp 220,000,000.00
[SUB KEGIATAN] X.XX.01.1.07.0007 Pengadaan Aset Tetap Lainnya		
Jumlah Unit Aset Tetap Lainnya yang Disediakan	Rp 0.00	Rp 30,000,000.00
[SUB KEGIATAN] X.XX.01.1.07.0006 Pengadaan Peralatan dan Mesin Lainnya		
Jumlah Unit Peralatan dan Mesin Lainnya yang Disediakan	Rp 65,000,000.00	Rp 103,070,850.00
[SUB KEGIATAN] X.XX.01.1.07.0005 Pengadaan Mebel		
Jumlah Paket Mebel yang Disediakan	Rp 60,000,000.00	Rp 190,000,000.00
[SUB KEGIATAN] X.XX.01.1.07.0002 Pengadaan Kendaraan Dinas Operasional atau Lapangan		
Jumlah Unit Kendaraan Dinas Operasional atau Lapangan yang Disediakan	Rp 300,000,000.00	Rp 300,000,000.00
[KEGIATAN] X.XX.01.1.08 Penyediaan Jasa Penunjang Urusan Pemerintahan Daerah		
[SUB KEGIATAN] X.XX.01.1.08.0004 Penyediaan Jasa Pelayanan Umum Kantor		
Jumlah Laporan Penyediaan Jasa Pelayanan Umum Kantor yang Disediakan	Rp 1,257,945,768.00	Rp 1,257,945,768.00
[SUB KEGIATAN] X.XX.01.1.08.0003 Penyediaan Jasa Peralatan dan Perlengkapan Kantor		
Jumlah Laporan Penyediaan Jasa Peralatan dan Perlengkapan Kantor yang Disediakan	Rp 47,070,000.00	Rp 40,070,000.00
[SUB KEGIATAN] X.XX.01.1.08.0002 Penyediaan Jasa Komunikasi, Sumber Daya Air dan Listrik		
Jumlah Laporan Penyediaan Jasa Komunikasi, Sumber Daya Air dan Listrik yang Disediakan	Rp 303,905,000.00	Rp 313,905,000.00
[SUB KEGIATAN] X.XX.01.1.08.0001 Penyediaan Jasa Surat Menyurat		
Jumlah Laporan Penyediaan Jasa Surat Menyurat	Rp 15,500,000.00	Rp 24,000,000.00
[KEGIATAN] X.XX.01.1.09 Pemeliharaan Barang Milik Daerah Penunjang Urusan Pemerintahan Daerah		
[SUB KEGIATAN] X.XX.01.1.09.0010 Pemeliharaan/Rehabilitasi Sarana dan Prasarana Gedung Kantor atau Bangunan Lainnya		

Sub Kegiatan	Pagu 2025	Pagu 2026
Jumlah Sarana dan Prasarana Gedung Kantor atau Bangunan Lainnya yang Dipelihara/Direhabilitasi	Rp 50,000,000.00	Rp 70,000,000.00
[SUB KEGIATAN] X.XX.01.1.09.0011 Pemeliharaan/Rehabilitasi Sarana dan Prasarana Pendukung Gedung Kantor atau Bangunan Lainnya		
Jumlah Sarana dan Prasarana Pendukung Gedung Kantor atau Bangunan Lainnya yang Dipelihara/Direhabilitasi	Rp 25,000,000.00	Rp 35,000,000.00
[SUB KEGIATAN] X.XX.01.1.09.0009 Pemeliharaan/Rehabilitasi Gedung Kantor dan Bangunan Lainnya		
Jumlah Gedung Kantor dan Bangunan Lainnya yang Dipelihara/Direhabilitasi	Rp 160,000,000.00	Rp 290,000,000.00
[SUB KEGIATAN] X.XX.01.1.09.0007 Pemeliharaan Aset Tetap Lainnya		
Jumlah Aset Tetap Lainnya yang Dipelihara	Rp 0.00	Rp 20,000,000.00
[SUB KEGIATAN] X.XX.01.1.09.0006 Pemeliharaan Peralatan dan Mesin Lainnya		
Jumlah Peralatan dan Mesin Lainnya yang Dipelihara	Rp 35,000,000.00	Rp 45,000,000.00
[SUB KEGIATAN] X.XX.01.1.09.0002 Penyediaan Jasa Pemeliharaan, Biaya Pemeliharaan, Pajak dan Perizinan Kendaraan Dinas Operasional atau Lapangan		
Jumlah Kendaraan Dinas Operasional atau Lapangan yang Dipelihara dan Dibayarkan Pajak dan Perizinannya	Rp 215,000,000.00	Rp 235,000,000.00
[OPD] Dinas Pemberdayaan Perempuan, Perlindungan Anak dan Keluarga Berencana		
[URUSAN] URUSAN PEMERINTAHAN BIDANG PEMBERDAYAAN PEREMPUAN DAN PERLINDUNGAN ANAK		
[TUJUAN] Meningkatkan Kualitas Hidup Perempuan dan Anak		
[SASARAN] Meningkatnya pemberdayaan perempuan dalam pembangunan		
[PROGRAM] 2.08.02 PROGRAM PENGARUSUTAMAAN GENDER DAN PEMBERDAYAAN PEREMPUAN		
[KEGIATAN] 2.08.02.1.01 Pelembagaan Pengarusutamaan Gender (PUG) pada Lembaga Pemerintah Kewenangan Provinsi		
[SUB KEGIATAN] 2.08.02.1.01.0008 Sosialisasi kebijakan Penyelenggaraan PUG Kewenangan Provinsi		
Jumlah peserta sosialisasi kebijakan penyelenggaraan PUG tingkat Provinsi	Rp 320,000,000.00	Rp 320,000,000.00
[SUB KEGIATAN] 2.08.02.1.01.0007 Advokasi Kebijakan dan Pendampingan Penyelenggaraan PUG Kewenangan Provinsi		
Jumlah SDM tingkat Provinsi yang memperoleh advokasi Kebijakan dan Pendampingan Penyelenggaraan PUG	Rp 320,000,000.00	Rp 420,000,000.00
[SUB KEGIATAN] 2.08.02.1.01.0006 Koordinasi dan Sinkronisasi Penyelenggaraan PUG Kewenangan Provinsi		
Jumlah laporan hasil koordinasi dan sinkronisasi penyelenggaraan PUG tingkat provinsi	Rp 575,000,000.00	Rp 675,000,000.00
[SUB KEGIATAN] 2.08.02.1.01.0005 Penyusunan Kebijakan Penyelenggaraan PUG Kewenangan Provinsi		
Jumlah kebijakan penyelenggaraan PUG di tingkat provinsi	Rp 600,000,000.00	Rp 700,000,000.00
[KEGIATAN] 2.08.02.1.02 Pemberdayaan Perempuan Bidang Politik, Hukum, Sosial, dan Ekonomi pada Organisasi KeMasyarakatan Kewenangan Provinsi		
[SUB KEGIATAN] 2.08.02.1.02.0003 Sosialisasi Peningkatan Partisipasi Perempuan di Bidang Politik, Hukum, Sosial dan Ekonomi Kewenangan Provinsi		
Jumlah pengelola organisasi kemasyarakatan/profesi/dunia usaha/media tingkat provinsi yg mengikuti peningkatan kapasitas dalam rangka peningkatan partisipasi perempuan di bidang politik, hukum, sosial dan ekonomi	Rp 2,550,000,000.00	Rp 2,600,000,000.00
[SUB KEGIATAN] 2.08.02.1.02.0004 Advokasi Kebijakan dan Pendampingan Peningkatan Partisipasi Perempuan dalam Politik, Hukum, Sosial dan Ekonomi Kewenangan Provinsi		
Jumlah organisasi kemasyarakatan/ profesi/ dunia usaha/ media tingkat provinsi yg diadvokasi dan didampingi dalam rangka peningkatan partisipasi perempuan di bidang politik, hukum, sosial dan ekonomi	Rp 3,400,000,000.00	Rp 3,400,000,000.00
[KEGIATAN] 2.08.02.1.03 Penguatan dan Pengembangan Lembaga Penyedia Layanan Pemberdayaan Perempuan Kewenangan Provinsi		
[SUB KEGIATAN] 2.08.02.1.03.0006 Pengembangan Komunikasi Informasi dan Edukasi (KIE) Pemberdayaan Perempuan Kewenangan Provinsi		
Jumlah Pusat Informasi Sahabat Perempuan (Prisma) yg terbentuk di provinsi	Rp 0.00	Rp 274,750,379.00
[SUB KEGIATAN] 2.08.02.1.03.0005 Peningkatan Kapasitas Sumberdaya Lembaga Penyedia Layanan Pemberdayaan Perempuan Kewenangan Provinsi		
Jumlah perempuan SIAP (Suara dan Aksi Perempuan Pelopor) di bidang Ekonomi/Lestari/Sehat/Pintar/Kepemimpinan/Hukum pd LPLPP Tingkat Provinsi	Rp 1,591,435,132.00	Rp 1,680,000,000.00
[SUB KEGIATAN] 2.08.02.1.03.0004 Advokasi Kebijakan dan Pendampingan kepada Lembaga Penyedia Layanan Pemberdayaan Perempuan Kewenangan Provinsi		
Jumlah LPLPP (Lembaga Penyedia Layanan Pemberdayaan Perempuan) dalam bentuk &Pusat Pembelajaran Perempuan& (PUTARAN) yang terstandarisasi tingkat Provinsi	Rp 282,594,937.00	Rp 282,594,937.00
[PROGRAM] 2.08.04 PROGRAM PENINGKATAN KUALITAS KELUARGA		
[KEGIATAN] 2.08.04.1.01 Peningkatan Kualitas Keluarga dalam Mewujudkan Kesetaraan Gender (KG) dan Hak Anak Kewenangan Provinsi		
[SUB KEGIATAN] 2.08.04.1.01.0003 Pengembangan Kegiatan Masyarakat untuk Peningkatan Kualitas Keluarga Kewenangan Provinsi		
Jumlah Dokumen Hasil Pengembangan Kegiatan Masyarakat untuk Peningkatan kualitas Keluarga Kewenangan Provinsi	Rp 100,000,000.00	Rp 100,000,000.00
[SUB KEGIATAN] 2.08.04.1.01.0002 Pelaksanaan Komunikasi, Informasi, Edukasi KG dan Perlindungan Anak bagi Keluarga Kewenangan Provinsi		
Jumlah Dokumen Komunikasi, Informasi, Edukasi (KIE) Kesetaraan Gender (KG) dan Perlindungan Anak Kewenangan Provinsi yang Tersedia	Rp 100,000,000.00	Rp 100,000,000.00
[SUB KEGIATAN] 2.08.04.1.01.0001 Advokasi Kebijakan dan Pendampingan Keluarga untuk Mewujudkan KG dan Perlindungan Anak Kewenangan Provinsi dan Lintas Kabupaten/Kota		
Jumlah Perangkat Daerah yang Mendapat Advokasi dan Pendampingan Keluarga untuk Mewujudkan KG dan Perlindungan Anak Kewenangan Provinsi dan Lintas Kabupaten/Kota	Rp 100,000,000.00	Rp 100,000,000.00
[KEGIATAN] 2.08.04.1.02 Penguatan dan Pengembangan Lembaga Penyedia Layanan Peningkatan Kualitas Keluarga dalam Mewujudkan KG dan Hak Anak Kewenangan Provinsi		
[SUB KEGIATAN] 2.08.04.1.02.0003 Penguatan Jejaring Antar Lembaga Penyedia Layanan Peningkatan Kualitas Keluarga Kewenangan Provinsi		
Jumlah Dokumen Hasil Penguatan Jejaring Antar Lembaga Penyedia Layanan Peningkatan Kualitas Keluarga Kewenangan Provinsi	Rp 0.00	Rp 0.00
[SUB KEGIATAN] 2.08.04.1.02.0002 Peningkatan Kapasitas Sumber Daya Lembaga Penyedia Layanan Peningkatan Kualitas Keluarga Kewenangan Provinsi		
Jumlah Sumberdaya Lembaga Penyedia Layanan Peningkatan Kualitas Keluarga Kewenangan Provinsi yang Mendapat Peningkatan Kapasitas	Rp 200,000,000.00	Rp 200,000,000.00
[SUB KEGIATAN] 2.08.04.1.02.0001 Advokasi Kebijakan dan Pendampingan Pengembangan Lembaga Penyedia Layanan Peningkatan Kualitas Keluarga Kewenangan Provinsi		
Jumlah Lembaga Penyedia Layanan Peningkatan Kualitas Keluarga Kewenangan Provinsi yang Mendapat Advokasi dan Pendampingan	Rp 200,000,000.00	Rp 300,000,000.00
[KEGIATAN] 2.08.04.1.03 Penyediaan Layanan bagi Keluarga dalam Mewujudkan KG dan Hak Anak yang Wilayah Kerjanya Lintas Daerah Kabupaten/Kota		
[SUB KEGIATAN] 2.08.04.1.03.0001 Pelaksanaan Penyediaan Layanan Komprehensif bagi Keluarga dalam Mewujudkan KG dan Perlindungan Anak yang Wilayah Kerjanya Lingkup Daerah Provinsi dan Lintas Daerah Kabupaten/Kota		
Jumlah Layanan Komprehensif bagi keluarga dalam Mewujudkan KG dan Perlindungan Anak yang Wilayah Kerjanya Lingkup Daerah Provinsi dan Lintas Daerah Kabupaten/Kota	Rp 570,851,939.00	Rp 526,209,680.00
[PROGRAM] 2.08.05 PROGRAM PENGELOLAAN SISTEM DATA GENDER DAN ANAK		
[KEGIATAN] 2.08.05.1.01 Pengumpulan, Pengolahan Analisis dan Penyajian Data Gender dan Anak dalam Kelembagaan Data di Tingkat Daerah Provinsi		
[SUB KEGIATAN] 2.08.05.1.01.0002 Penyajian dan Pemanfaatan Data Gender dan Anak dalam Kelembagaan Data Provinsi		
Jumlah Dokumen Penyajian dan Pemanfaatan Data Gender dan Anak dalam Kelembagaan Data Provinsi	Rp 221,160,308.00	Rp 221,160,308.00
[SUB KEGIATAN] 2.08.05.1.01.0001 Penyediaan Data Gender dan Anak Provinsi		
Jumlah Dokumen Data Gender dan Anak Provinsi yang Tersedia	Rp 300,000,000.00	Rp 306,484,580.00
[SASARAN] Meningkatnya pemenuhan hak anak		
[PROGRAM] 2.08.06 PROGRAM PEMENUHAN HAK ANAK (PHA)		
[KEGIATAN] 2.08.06.1.01 Pelembagaan PHA pada Lembaga Pemerintah, Non Pemerintah, dan Dunia Usaha Kewenangan Provinsi		
[SUB KEGIATAN] 2.08.06.1.01.0003 Advokasi, Sosialisasi dan Pendampingan Pelaksanaan Kebijakan Pemenuhan Hak Anak pada Lembaga Pemerintah, Non Pemerintah, Media dan Dunia Usaha Kewenangan Provinsi		
umlah perangkat daerah yang mempunyai dokumen pembangunan daerah yang responsif hak anak dan berperan aktif dalam Gugus Tugas KLA tingkat Provinsi yang berfungsi	Rp 250,000,000.00	Rp 250,000,000.00
[SUB KEGIATAN] 2.08.06.1.01.0002 Koordinasi dan Sinkronisasi Pelembagaan Pemenuhan Hak Anak Kewenangan Provinsi		
Jumlah Dokumen Hasil Koordinasi dan Sinkronisasi Pelembagaan Pemenuhan Hak Anak Kewenangan Provinsi	Rp 150,000,000.00	Rp 150,000,000.00
[KEGIATAN] 2.08.06.1.02 Penguatan dan Pengembangan Lembaga Penyedia Layanan Peningkatan Kualitas Hidup Anak Kewenangan Provinsi		
[SUB KEGIATAN] 2.08.06.1.02.0006 Pengembangan Komunikasi, Informasi dan Edukasi Pemenuhan Hak Anak		
Jumlah kegiatan KIE Pemenuhan Hak Anak	Rp 64,870,242.00	Rp 81,313,219.00
[SUB KEGIATAN] 2.08.06.1.02.0005 Penguatan Jejaring Antar Lembaga Penyedia Layanan Pemenuhan Hak Anak Kewenangan Provinsi dan Lintas Daerah Kabupaten/ Kota		

Sub Kegiatan	Pagu 2025	Pagu 2026
Jumlah Kegiatan kerjasama antar Lembaga penyedia layanan pemernuhan hak anak Kewenangan Provinsi dan Lintas Daerah Kabupaten/ Kota	Rp 50,000,000.00	Rp 50,000,000.00
[SUB KEGIATAN] 2.08.06.1.02.0001 Penyediaan Layanan Peningkatan Kualitas Hidup Anak Kewenangan Provinsi		
Jumlah anak yang Mendapatkan Layanan Peningkatan Kualitas Hidup Anak Kewenangan Provinsi	Rp 300,000,000.00	Rp 300,000,000.00
[PROGRAM] 2.08.07 PROGRAM PERLINDUNGAN KHUSUS ANAK		
[KEGIATAN] 2.08.07.1.01 Pencegahan Kekerasan terhadap Anak yang Melibatkan para Pihak Lingkup Daerah Provinsi dan Lintas Daerah Kabupaten/Kota		
[SUB KEGIATAN] 2.08.07.1.01.0004 Penguatan kerja sama lintas perangkat daerah untuk mewujudkan kabupaten/kota layak Anak, kecamatan layak Anak, desa/kelurahan layak Anak, dan DRPPA Kewenangan Provinsi		
Jumlah kegiatan pencegahan KtA terpadu Kewenangan Provinsi	Rp 100,000,000.00	Rp 100,000,000.00
[SUB KEGIATAN] 2.08.07.1.01.0003 Advokasi dan pendampingan Perangkat Daerah dalam pelaksanaan kebijakan /program/ kegiatan pencegahan KTA Kewenangan Provinsi		
Jumlah SDM yang memperoleh advokasi dan Pendampingan dalam pelaksanaan kebijakan /program/ kegiatan pencegahan KTA Keweangan Provinsi	Rp 100,000,000.00	Rp 100,000,000.00
[SUB KEGIATAN] 2.08.07.1.01.0002 Koordinasi dan Sinkronisasi Pencegahan Kekerasan terhadap Anak Kewenangan Provinsi		
Jumlah Dokumen Hasil Koordinasi dan Sinkronisasi Pencegahan Kekerasan terhadap Anak Kewenangan Provinsi	Rp 100,000,000.00	Rp 100,000,000.00
[KEGIATAN] 2.08.07.1.02 Penyediaan Layanan bagi Anak yang Memerlukan Perlindungan Khusus yang Memerlukan Koordinasi Tingkat Daerah Provinsi		
[SUB KEGIATAN] 2.08.07.1.02.0006 Koordinasi Pelaksanaan Layanan AMPK Kewenangan Provinsi		
Jumlah AMPK yang mendapatkan layanan Kewenangan Provinsi	Rp 100,000,000.00	Rp 100,000,000.00
[SUB KEGIATAN] 2.08.07.1.02.0005 Penyediaan Layanan Pengaduan Masyarakat bagi Anak yang Memerlukan Perlindungan Khusus Kewenangan Provinsi		
Jumlah AMPK yang mendapatkan layanan pengaduan Kewenangan Provinsi	Rp 60,458,023.00	Rp 100,000,000.00
[KEGIATAN] 2.08.07.1.03 Penguatan dan Pengembangan Lembaga Penyedia Layanan bagi Anak yang Memerlukan Perlindungan Khusus Tingkat Daerah Provinsi dan Lintas Daerah Kabupaten/Kota		
[SUB KEGIATAN] 2.08.07.1.03.0007 Penyediaan Bantuan kebutuhan khusus bagi AMPK Kewenangan Provinsi		
Jumlah AMPK yang memperoleh Bantuan Kebutuhan Khusus Kewenangan Provinsi	Rp 0.00	Rp 0.00
[SUB KEGIATAN] 2.08.07.1.03.0006 Pengembangan KIE (komunikasi, informasi, dan edukasi) perlindungan khusus anak Kewenangan Provinsi		
Jumlah KIE Perlindungan AMPK Kewenangan Provinsi	Rp 100,000,000.00	Rp 100,000,000.00
[SUB KEGIATAN] 2.08.07.1.03.0005 Pengembangan Lembaga Penyedia Layanan AMPK Kewenangan Provinsi		
Jumlah Lembaga Penyedia Layanan AMPK di tingkat Provinsi yang memiliki sarana dan prasarana layanan sesuai standar	Rp 0.00	Rp 0.00
[SUB KEGIATAN] 2.08.07.1.03.0004 Penguatan jejaring antar lembaga penyedia layanan perlindungan bagi AMPK Kewenangan Provinsi		
Jumlah kegiatan kerjasama antar lembaga penyedia layanan AMPK Kewenangan Provinsi	Rp 0.00	Rp 69,112,221.00
[SUB KEGIATAN] 2.08.07.1.03.0003 Koordinasi dan Sinkronisasi Penguatan Jejaring Antar Lembaga Penyedia Layanan Anak yang Memerlukan Perlindungan Khusus Kewenangan Provinsi		
Jumlah Dokumen Hasil Koordinasi dan Sinkronisasi Penguatan Jejaring Antar Lembaga Penyedia Layanan Anak yang Memerlukan Perlindungan Khusus Kewenangan Provinsi	Rp 100,000,000.00	Rp 100,000,000.00
[SASARAN] Terwujudnya Perlindungan Hak Perempuan dari Segala Tindak Kekerasan		
[PROGRAM] 2.08.03 PROGRAM PERLINDUNGAN PEREMPUAN		
[KEGIATAN] 2.08.03.1.01 Pencegahan Kekerasan terhadap Perempuan yang melibatkan para Pihak Lingkup Daerah Provinsi dan Lintas Daerah Kabupaten/Kota		
[SUB KEGIATAN] 2.08.03.1.01.0002 Advokasi Kebijakan dan Pendampingan Layanan Perlindungan Perempuan Kewenangan Provinsi		
Jumlah Perangkat Daerah yang Mendapat Advokasi dan Pendampingan Layanan Perlindungan Perempuan Kewenangan Provinsi	Rp 100,000,000.00	Rp 100,000,000.00
[SUB KEGIATAN] 2.08.03.1.01.0001 Koordinasi dan Sinkronisasi Pelaksanaan Kebijakan, Program dan Kegiatan Pencegahan Kekerasan terhadap Perempuan Kewenangan Provinsi		
Jumlah Dokumen Hasil Koordinasi dan Sinkronisasi Pelaksanaan Kebijakan, Program dan Kegiatan Pencegahan Kekerasan terhadap Perempuan Kewenangan Provinsi	Rp 100,000,000.00	Rp 100,000,000.00
[KEGIATAN] 2.08.03.1.02 Penyediaan Layanan Rujukan Lanjutan bagi Perempuan Korban Kekerasan yang memerlukan Koordinasi Tingkat Daerah Provinsi dan Lintas Daerah Kabupaten/Kota		
[SUB KEGIATAN] 2.08.03.1.02.0002 Koordinasi dan Sinkronisasi Pelaksanaan Penyediaan Layanan Rujukan Lanjutan bagi Perempuan Korban Kekerasan Kewenangan Provinsi		
Jumlah Layanan Tindak Lanjut Pengaduan yang Memerlukan Koordinasi dan Sinkronisasi bagi Perempuan Korban Kekerasan Kewenangan Provinsi	Rp 300,000,000.00	Rp 300,000,000.00
[SUB KEGIATAN] 2.08.03.1.02.0001 Penyediaan Layanan Pengaduan Masyarakat bagi Perempuan Korban Kekerasan Tingkat Daerah Provinsi dan Lintas Daerah Kabupaten/Kota		
Jumlah Perempuan Korban Kekerasan Tingkat Daerah Provinsi dan Lintas Daerah Kabupaten/Kota yang Mendapatkan Layanan Pengaduan Masyarakat	Rp 400,000,000.00	Rp 400,000,000.00
[KEGIATAN] 2.08.03.1.03 Penguatan dan Pengembangan Lembaga Penyedia Layanan Perlindungan Perempuan Kewenangan Provinsi		
[SUB KEGIATAN] 2.08.03.1.03.0004 Penguatan Jejaring Antar Lembaga Penyedia Layanan Perlindungan Perempuan Kewenangan Provinsi dan Lintas Daerah Kabupaten/Kota		
Jumlah Dokumen Hasil Penguatan Jejaring Antar Lembaga Penyedia Layanan Perlindungan Perempuan Kewenangan Provinsi dan Lintas Daerah Kabupaten/Kota	Rp 100,000,000.00	Rp 100,000,000.00
[SUB KEGIATAN] 2.08.03.1.03.0003 Penyediaan Kebutuhan Spesifik bagi Perempuan dalam Situasi Darurat dan Kondisi Khusus Kewenangan Provinsi		
Jumlah Perempuan dalam Situasi Darurat dan Kondisi Khusus kewenangan provinsi yang Mendapatkan pemenuhan Kebutuhan Spesifik	Rp 93,221,407.00	Rp 138,649,880.00
[SUB KEGIATAN] 2.08.03.1.03.0002 Peningkatan Kapasitas Sumber Daya Lembaga Penyedia Layanan Penanganan bagi Perempuan Korban Kekerasan Kewenangan Provinsi		
Jumlah Sumberdaya Lembaga Penyedia Layanan Penanganan bagi Perempuan Korban Kekerasan Kewenangan Provinsi yang Mendapat Peningkatan Kapasitas	Rp 100,000,000.00	Rp 100,000,000.00
[SUB KEGIATAN] 2.08.03.1.03.0001 Advokasi Kebijakan dan Pendampingan Penyediaan Sarana Prasarana Layanan bagi Perempuan Korban Kekerasan Kewenangan Provinsi		
Jumlah Dokumen Hasil Advokasi Kebijakan dan Pendampingan Penyediaan Sarana Prasarana Layanan bagi Perempuan Korban Kekerasan Kewenangan Provinsi	Rp 100,000,000.00	Rp 100,000,000.00
[URUSAN] URUSAN PEMERINTAHAN BIDANG PENGENDALIAN PENDUDUK DAN KELUARGA BERENCANA		
[TUJUAN] Meningkatkan pelayanan KB bagi masyarakat		
[SASARAN] Meningkatnya partisipasi masyarakat dalam ber KB		
[PROGRAM] 2.14.02 PROGRAM PENGENDALIAN PENDUDUK		
[KEGIATAN] 2.14.02.1.01 Pemaduan dan Sinkronisasi Kebijakan Pemerintah Pusat dengan Pemerintah Daerah Provinsi dalam rangka Pengendalian Kuantitas Penduduk		
[SUB KEGIATAN] 2.14.02.1.01.0005 Penyediaan dan Pengembangan Materi Pendidikan Kependudukan Untuk SLTA-MA sesuai Kearifan Lokal		
Jumlah Dokumen Hasil Penyediaan dan Pengembangan Materi Pendidikan Kependudukan Untuk SLTA-MA sesuai Kearifan Lokal	Rp 0.00	Rp 0.00
[SUB KEGIATAN] 2.14.02.1.01.0004 Penguatan Kerja Sama Pelaksanaan Pendidikan Kependudukan Jalur Formal, Nonformal dan Informal		
Jumlah Dokumen Hasil Penguatan Kerja Sama Pelaksanaan Pendidikan Kependudukan Jalur Formal, Nonformal dan Informal	Rp 0.00	Rp 0.00
[SUB KEGIATAN] 2.14.02.1.01.0003 Advokasi dan Sosialisasi GDPK		
Jumlah Laporan Pelaksanaan Advokasi dan Sosialisasi GDPK	Rp 0.00	Rp 0.00
[SUB KEGIATAN] 2.14.02.1.01.0002 Penyusunan dan Pemanfaatan Grand Design Pembangunan Kependudukan (GDPK) Tingkat Provinsi		
Jumlah Dokumen Penyusunan dan Pemanfaatan Grand Design Pembangunan Kependudukan (GDPK) Tingkat Provinsi	Rp 325,801,539.00	Rp 250,000,000.00
[KEGIATAN] 2.14.02.1.02 Pemetaan Perkiraan Pengendalian Penduduk Cakupan Daerah Provinsi		
[SUB KEGIATAN] 2.14.02.1.02.0010 Penyusunan Profil program Pembangunan Keluarga, Kependudukan, dan Keluarga Berencana (Bangga Kencana)		
Jumlah Dokumen Profil program Bangga Kencana tingkat provinsi, Keluarga Berencana dan Pembangunan Keluarga	Rp 0.00	Rp 74,401,997.00
[SUB KEGIATAN] 2.14.02.1.02.0008 Pemetaan Program Pembangunan Keluarga, Kependudukan, dan Keluarga Berencana (Bangga Kencana)		
Jumlah Dokumen Hasil Pemetaan Program Bangga Kencana	Rp 0.00	Rp 0.00
[SUB KEGIATAN] 2.14.02.1.02.0004 Pengembangan Model Solusi Strategis Pengendalian Dampak Kependudukan		
Jumlah Dokumen Pengembangan Model Solusi Strategis Pengendalian Dampak Kependudukan	Rp 90,000,000.00	Rp 100,000,000.00
[SUB KEGIATAN] 2.14.02.1.02.0002 Koordinasi, Penyediaan, dan Pengolahan Data Kependudukan Berbasis Keluarga		

Sub Kegiatan	Pagu 2025	Pagu 2026
Jumlah Dokumen Hasil Koordinasi, Penyediaan, dan Pengolahan Data Kependudukan Berbasis Keluarga	Rp 90,000,000.00	Rp 100,000,000.00
[SUB KEGIATAN] 2.14.02.1.02.0001 Pelaksanaan Survey/Pendataan Indeks Pembangunan Berwawasan Kependudukan (IPBK) dan Pengetahuan Masyarakat tentang Kependudukan		
Jumlah Dokumen Survey/Pendataan Indeks Pembangunan Berwawasan Kependudukan (IPBK) dan Pengetahuan Masyarakat tentang Kependudukan	Rp 0.00	Rp 0.00
[PROGRAM] 2.14.03 PROGRAM PEMBINAAN KELUARGA BERENCANA (KB)		
[KEGIATAN] 2.14.03.1.01 Pengembangan Desain Program, Pengelolaan dan Pelaksanaan Advokasi, Komunikasi, Informasi dan Edukasi (KIE) Pengendalian Penduduk dan Keluarga Berencana (KB) Sesuai Kearifan Budaya Lokal		
[SUB KEGIATAN] 2.14.03.1.01.0013 Pengembangan dan Penyediaan Materi dan Sarana Promosi, Komunikasi, Informasi dan Edukasi (KIE) Pengendalian Penduduk, Keluarga Berencana dan Pembangunan Keluarga Sesuai Kearifan Budaya Lokal		
Jumlah Materi dan Sarana Promosi, Komunikasi, Informasi dan Edukasi (KIE) Program Bangga Kencana Sesuai Kearifan Budaya Lokal yang dikembangkan/disediakan.	Rp 0.00	Rp 65,000,000.00
[SUB KEGIATAN] 2.14.03.1.01.0012 Pelaksanaan Advokasi dan KIE Program Bangga Kencana Melalui Mitra Kerja		
Jumlah Dokumen Hasil Advokasi dan KIE Program Bangga Kencana Melalui Mitra Kerja	Rp 150,000,000.00	Rp 180,000,000.00
[SUB KEGIATAN] 2.14.03.1.01.0001 Pengembangan Strategi Operasional Advokasi, Promosi Sesuai Kearifan Lokal		
Jumlah Laporan Hasil Pengembangan Strategi Operasional Advokasi, Promosi Sesuai Kearifan Lokal	Rp 110,000,000.00	Rp 160,000,000.00
[KEGIATAN] 2.14.03.1.02 Pemberdayaan dan Peningkatan Peran serta Organisasi Kemasyarakatan Tingkat Daerah Provinsi dalam Pengelolaan Pelayanan dan Pembinaan Kesertaan Ber-KB		
[SUB KEGIATAN] 2.14.03.1.02.0004 Pengembangan dan Penguatan Jejaring Kemitraan dalam Program Bangga Kencana		
Jumlah Organisasi yang Mengikuti Pengembangan dan Penguatan Jejaring Kemitraan dalam Program Pembangunan Keluarga, Kependudukan, dan Keluarga Berencana (Bangga Kencana)	Rp 180,000,000.00	Rp 300,000,000.00
[SUB KEGIATAN] 2.14.03.1.02.0002 Peningkatan Peran Serta dan Kerja Sama Organisasi KeMasyarakatan dalam Pelayanan dan Pembinaan Kesertaan Ber-KB		
Jumlah Organisasi yang Mengikuti Peningkatan Peran Serta dan Kerja Sama Organisasi KeMasyarakatan dalam Pelayanan dan Pembinaan Kesertaan Ber-KB	Rp 4,077,600,000.00	Rp 4,112,600,000.00
[SUB KEGIATAN] 2.14.03.1.02.0001 Pengembangan Strategi Operasional dalam rangka Pemberdayaan dan Peningkatan Peran Serta Organisasi Kemasyarakatan dalam Pelayanan dan Pembinaan Kesertaan Ber-KB		
Jumlah Dokumen Hasil Pengembangan Strategi Operasional dalam Rangka Pemberdayaan dan Peningkatan Peran Serta Organisasi Kemasyarakatan Dalam Pelayanan dan Pembinaan Kesertaan Ber-KB	Rp 0.00	Rp 0.00
[PROGRAM] 2.14.04 PROGRAM PEMBERDAYAAN DAN PENINGKATAN KELUARGA SEJAHTERA (KS)		
[KEGIATAN] 2.14.04.1.01 Pengelolaan Pelaksanaan Desain Program Pembangunan Keluarga Melalui Pembinaan Ketahanan dan Kesejahteraan Keluarga		
[SUB KEGIATAN] 2.14.04.1.01.0024 Penyediaan dan Pengembangan Materi Indeks Pembangunan Keluarga (iBangga)		
Jumlah Dokumen Hasil Penyediaan dan Pengembangan Materi iBangga (Indeks Pembangunan Keluarga)	Rp 0.00	Rp 0.00
[SUB KEGIATAN] 2.14.04.1.01.0021 Peningkatan Kapasitas Pengelola dan Pelaksana Pusat Informasi Konseling-Remaja (PIK-R)		
Jumlah kelompok PIK-R yang mengikuti peningkatan kapasitas Pengelola dan Pelaksana Pusat Informasi Konseling-Remaja (PIK-R)	Rp 0.00	Rp 0.00
[SUB KEGIATAN] 2.14.04.1.01.0019 Sosialisasi dan Pembinaan Remaja tentang Generasi Berencana		
Jumlah kelompok Genre yang mendapaat sosialisasi dan Pembinaan Remaja tentang Generasi Berencana	Rp 0.00	Rp 0.00
[SUB KEGIATAN] 2.14.04.1.01.0017 Pelaksanaan Fasilitasi, Pembimbingan, Pengembangan, dan Penguatan Penyiapan Pengasuhan 1000 HPK		
Jumlah Fasilitasi, Pembimbingan, Pengembangan, dan Penguatan Penyiapan Pengasuhan 1000 HPK	Rp 175,000,000.00	Rp 192,693,434.00
[SUB KEGIATAN] 2.14.04.1.01.0009 Penyediaan Kebijakan dalam rangka Penyiapan Pengasuhan 1000 Hari Pertama Kelahiran (HPK)		
Tersedianya Kebijakan dalam rangka Penyiapan Pengasuhan 1000 Hari Pertama Kelahiran (HPK)	Rp 0.00	Rp 0.00
[SUB KEGIATAN] 2.14.04.1.01.0003 Pembinaan Ketahanan dan Kesejahteraan Keluarga		
Jumlah Dokumen Hasil Pembinaan Ketahanan dan Kesejahteraan Keluarga	Rp 150,000,000.00	Rp 150,000,000.00
[SUB KEGIATAN] 2.14.04.1.01.0001 Penyediaan Kebijakan Daerah bagi Pengembangan Ketahanan dan Kesejahteraan Keluarga		
Jumlah Dokumen Hasil Kebijakan Daerah bagi Pengembangan Ketahanan dan Kesejahteraan Keluarga	Rp 0.00	Rp 0.00
[KEGIATAN] 2.14.04.1.02 Pemberdayaan dan Peningkatan Peran serta Organisasi KeMasyarakatan Tingkat Daerah Provinsi dalam Pembangunan Keluarga Melalui Pembinaan Ketahanan dan Kesejahteraan Keluarga		
[SUB KEGIATAN] 2.14.04.1.02.0008 Peningkatan Kapasitas Mitra dan Organisasi Kemasyarakatan dalam Pengelolaan Program Ketahanan Keluarga Melalui Bina Keluarga Balita (BKB), Bina Keluarga Remaja (BKR), Bina Keluarga Lansia (BKL), Usaha Peningkatan Pendapatan Keluarga Akseptor (UPPKA) dan Pemberdayaan Ekonomi Keluarga		
Jumlah Mitra dan Organisasi Kemasyarakatan yang mendapatkan peningkatan kapasitas dalam Pengelolaan Program Ketahanan Keluarga Melalui Bina Keluarga Balita (BKB), Bina Keluarga Remaja (BKR), Bina Keluarga Lansia (BKL), Usaha Peningkatan Pendapatan Keluarga Akseptor (UPPKA) dan Pemberdayaan Ekonomi Keluarga	Rp 150,000,000.00	Rp 150,000,000.00
[SUB KEGIATAN] 2.14.04.1.02.0007 Fasilitasi kegiatan pemberdayaan Ekonomi Keluarga di tingkat provinsi dan kabupaten/kota		
Jumlah fasilitasi Pemberdayaan Ekonomi Keluarga di tingkat provinsi dan kabupaten/kota	Rp 178,465,671.00	Rp 178,465,671.00
[SUB KEGIATAN] 2.14.04.1.02.0006 Fasilitasi pemerintah daedrah Kabupaten/Kota dalam Pengembangan Program Ketahanan Keluarga di Kampung Keluarga Berkualitas		
Jumlah kabupaten/kota yang mendapat fasilitasi Pengembangan Program Ketahanan Keluarga di Kampung Keluarga Berkualitas	Rp 150,000,000.00	Rp 150,000,000.00
[SUB KEGIATAN] 2.14.04.1.02.0003 Sosialisasi dan Promosi Tentang Pemberdayaan Ekonomi Keluarga dan Pengelolaan Keuangan Keluarga		
Jumlah Laporan Hasil Sosialisasi dan Promosi Tentang Pemberdayaan Ekonomi Keluarga dan Pengelolaan Keuangan Keluarga	Rp 0.00	Rp 0.00
[SUB KEGIATAN] 2.14.04.1.02.0001 Pengelolaan Ketahanan Keluarga Melalui Pusat Pelayanan Keluarga Sejahtera (PPKS)		
Jumlah Dokumen Hasil Pengelolaan Ketahanan Keluarga Melalui Pusat Pelayanan Keluarga Sejahtera (PPKS)	Rp 0.00	Rp 0.00
[URUSAN] NON URUSAN		
[TUJUAN] Meningkatnya Akuntabilitas Kinerja Instansi Dinas P3AP2KB		
[SASARAN] Meningkatnya Tingkat Kelancaran Pelayanan Administrasi Kantor Dinas P3AP2KB		
[PROGRAM] X.XX.01 PROGRAM PENUNJANG URUSAN PEMERINTAHAN DAERAH PROVINSI		
[KEGIATAN] X.XX.01.1.01 Perencanaan, Penganggaran, dan Evaluasi Kinerja Perangkat Daerah		
[SUB KEGIATAN] X.XX.01.1.01.0004 Koordinasi dan Penyusunan DPA-SKPD		
Jumlah Dokumen DPA-SKPD dan Laporan Hasil Koordinasi Penyusunan Dokumen DPA-SKPD	Rp 100,000,000.00	Rp 100,000,000.00
[SUB KEGIATAN] X.XX.01.1.01.0006 Koordinasi dan Penyusunan Laporan Capaian Kinerja dan Ikhtisar Realisasi Kinerja SKPD		
Jumlah Laporan Capaian Kinerja dan Ikhtisar Realisasi Kinerja SKPD dan Laporan Hasil Koordinasi Penyusunan Laporan Capaian Kinerja dan Ikhtisar Realisasi Kinerja SKPD	Rp 100,000,000.00	Rp 100,000,000.00
[SUB KEGIATAN] X.XX.01.1.01.0001 Penyusunan Dokumen Perencanaan Perangkat Daerah		
Jumlah Dokumen Perencanaan Perangkat Daerah	Rp 100,000,000.00	Rp 200,000,000.00
[KEGIATAN] X.XX.01.1.02 Administrasi Keuangan Perangkat Daerah		
[SUB KEGIATAN] X.XX.01.1.02.0002 Penyediaan Administrasi Pelaksanaan Tugas ASN		
Jumlah Dokumen Hasil Penyediaan Administrasi Pelaksanaan Tugas ASN	Rp 595,593,600.00	Rp 595,593,600.00
[SUB KEGIATAN] X.XX.01.1.02.0001 Penyediaan Gaji dan Tunjangan ASN		
Jumlah Orang yang Menerima Gaji dan Tunjangan ASN	Rp 9,094,011,864.00	Rp 9,208,218,686.00
[SUB KEGIATAN] X.XX.01.1.02.0005 Koordinasi dan Penyusunan Laporan Keuangan Akhir Tahun SKPD		
Jumlah Laporan Keuangan Akhir Tahun SKPD dan Laporan Hasil Koordinasi Penyusunan Laporan Keuangan Akhir Tahun SKPD	Rp 15,000,000.00	Rp 15,000,000.00
[KEGIATAN] X.XX.01.1.03 Administrasi Barang Milik Daerah pada Perangkat Daerah		
[SUB KEGIATAN] X.XX.01.1.03.0002 Pengamanan Barang Milik Daerah SKPD		
Jumlah Dokumen Pengamanan Barang Milik Daerah SKPD	Rp 66,474,096.00	Rp 66,474,096.00
[KEGIATAN] X.XX.01.1.05 Administrasi Kepegawaian Perangkat Daerah		
[SUB KEGIATAN] X.XX.01.1.05.0009 Pendidikan dan Pelatihan Pegawai Berdasarkan Tugas dan Fungsi		
Jumlah Pegawai Berdasarkan Tugas dan Fungsi yang Mengikuti Pendidikan dan Pelatihan	Rp 150,000,000.00	Rp 150,000,000.00
[SUB KEGIATAN] X.XX.01.1.05.0002 Pengadaan Pakaian Dinas Beserta Atribut Kelengkapannya		
Jumlah Paket Pakaian Dinas Beserta Atribut Kelengkapan	Rp 100,000,000.00	Rp 100,000,000.00
[SUB KEGIATAN] X.XX.01.1.05.0001 Peningkatan Sarana dan Prasarana Disiplin Pegawai		
Jumlah Unit Peningkatan Sarana dan Prasarana Disiplin Pegawai	Rp 100,000,000.00	Rp 100,000,000.00
[KEGIATAN] X.XX.01.1.06 Administrasi Umum Perangkat Daerah		
[SUB KEGIATAN] X.XX.01.1.06.0009 Penyelenggaraan Rapat Koordinasi dan Konsultasi SKPD		
Jumlah Laporan Penyelenggaraan Rapat Koordinasi dan Konsultasi SKPD	Rp 450,000,000.00	Rp 650,000,000.00
[SUB KEGIATAN] X.XX.01.1.06.0008 Fasilitasi Kunjungan Tamu		

Sub Kegiatan	Pagu 2025	Pagu 2026
Jumlah Laporan Fasilitasi Kunjungan Tamu	Rp 50,000,000.00	Rp 50,000,000.00
[SUB KEGIATAN] X.XX.01.1.06.0006 Penyediaan Bahan Bacaan dan Peraturan Perundang-Undangan		
Jumlah Dokumen Bahan Bacaan dan Peraturan Perundang-Undangan yang Disediakan	Rp 25,000,000.00	Rp 50,000,000.00
[SUB KEGIATAN] X.XX.01.1.06.0005 Penyediaan Barang Cetakan dan Penggandaan		
Jumlah Paket Barang Cetakan dan Penggandaan yang Disediakan	Rp 70,000,000.00	Rp 100,000,000.00
[SUB KEGIATAN] X.XX.01.1.06.0004 Penyediaan Bahan Logistik Kantor		
Jumlah Paket Bahan Logistik Kantor yang Disediakan	Rp 60,000,000.00	Rp 70,000,000.00
[SUB KEGIATAN] X.XX.01.1.06.0003 Penyediaan Peralatan Rumah Tangga		
Jumlah Paket Peralatan Rumah Tangga yang Disediakan	Rp 30,000,000.00	Rp 40,000,000.00
[SUB KEGIATAN] X.XX.01.1.06.0002 Penyediaan Peralatan dan Perlengkapan Kantor		
Jumlah Paket Peralatan dan Perlengkapan Kantor yang Disediakan	Rp 20,000,000.00	Rp 30,000,000.00
[SUB KEGIATAN] X.XX.01.1.06.0001 Penyediaan Komponen Instalasi Listrik/Penerangan Bangunan Kantor		
Jumlah Paket Komponen Instalasi Listrik/Penerangan Bangunan Kantor yang Disediakan	Rp 10,000,000.00	Rp 20,000,000.00
[KEGIATAN] X.XX.01.1.07 Pengadaan Barang Milik Daerah Penunjang Urusan Pemerintah Daerah		
[SUB KEGIATAN] X.XX.01.1.07.0011 Pengadaan Sarana dan Prasarana Pendukung Gedung Kantor atau Bangunan Lainnya		
Jumlah Unit Sarana dan Prasarana Pendukung Gedung Kantor atau Bangunan Lainnya yang Disediakan	Rp 50,000,000.00	Rp 50,000,000.00
[SUB KEGIATAN] X.XX.01.1.07.0010 Pengadaan Sarana dan Prasarana Gedung Kantor atau Bangunan Lainnya		
Jumlah Unit Sarana dan Prasarana Gedung Kantor atau Bangunan Lainnya yang Disediakan	Rp 50,000,000.00	Rp 50,000,000.00
[SUB KEGIATAN] X.XX.01.1.07.0007 Pengadaan Aset Tetap Lainnya		
Jumlah Unit Aset Tetap Lainnya yang Disediakan	Rp 100,000,000.00	Rp 100,000,000.00
[SUB KEGIATAN] X.XX.01.1.07.0006 Pengadaan Peralatan dan Mesin Lainnya		
Jumlah Unit Peralatan dan Mesin Lainnya yang Disediakan	Rp 25,000,000.00	Rp 25,000,000.00
[SUB KEGIATAN] X.XX.01.1.07.0005 Pengadaan Mebel		
Jumlah Paket Mebel yang Disediakan	Rp 25,000,000.00	Rp 25,000,000.00
[SUB KEGIATAN] X.XX.01.1.07.0001 Pengadaan Kendaraan Perorangan Dinas atau Kendaraan Dinas Jabatan		
Jumlah Unit Kendaraan Perorangan Dinas atau Kendaraan Dinas Jabatan yang Disediakan	Rp 500,000,000.00	Rp 300,000,000.00
[KEGIATAN] X.XX.01.1.08 Penyediaan Jasa Penunjang Urusan Pemerintahan Daerah		
[SUB KEGIATAN] X.XX.01.1.08.0004 Penyediaan Jasa Pelayanan Umum Kantor		
Jumlah Laporan Penyediaan Jasa Pelayanan Umum Kantor yang Disediakan	Rp 1,232,021,083.00	Rp 1,331,657,280.00
[SUB KEGIATAN] X.XX.01.1.08.0003 Penyediaan Jasa Peralatan dan Perlengkapan Kantor		
Jumlah Laporan Penyediaan Jasa Peralatan dan Perlengkapan Kantor yang Disediakan	Rp 50,000,000.00	Rp 50,000,000.00
[SUB KEGIATAN] X.XX.01.1.08.0002 Penyediaan Jasa Komunikasi, Sumber Daya Air dan Listrik		
Jumlah Laporan Penyediaan Jasa Komunikasi, Sumber Daya Air dan Listrik yang Disediakan	Rp 170,000,000.00	Rp 200,000,000.00
[KEGIATAN] X.XX.01.1.09 Pemeliharaan Barang Milik Daerah Penunjang Urusan Pemerintahan Daerah		
[SUB KEGIATAN] X.XX.01.1.09.0009 Pemeliharaan/Rehabilitasi Gedung Kantor dan Bangunan Lainnya		
Jumlah Gedung Kantor dan Bangunan Lainnya yang Dipelihara/Direhabilitasi	Rp 100,000,000.00	Rp 70,000,000.00
[SUB KEGIATAN] X.XX.01.1.09.0006 Pemeliharaan Peralatan dan Mesin Lainnya		
Jumlah Peralatan dan Mesin Lainnya yang Dipelihara	Rp 20,000,000.00	Rp 20,000,000.00
[SUB KEGIATAN] X.XX.01.1.09.0005 Pemeliharaan Mebel		
Jumlah Mebel yang Dipelihara	Rp 20,000,000.00	Rp 20,000,000.00
[SUB KEGIATAN] X.XX.01.1.09.0001 Penyediaan Jasa Pemeliharaan, Biaya Pemeliharaan dan Pajak Kendaraan Perorangan Dinas atau Kendaraan Dinas Jabatan		
Jumlah Kendaraan Perorangan Dinas atau Kendaraan Dinas Jabatan yang Dipelihara dan Dibayarkan Pajaknya	Rp 150,000,000.00	Rp 150,000,000.00
[OPD] Dinas Ketahanan Pangan, Pertanian dan Kesehatan Hewan		
[URUSAN] URUSAN PEMERINTAHAN BIDANG PANGAN		
[TUJUAN] Meningkatkan ketahanan pangan daerah		
[SASARAN] Meningkatnya ketersediaan dan konsumsi pangan yang beragam, bergizi, berimbang, dan aman		
[PROGRAM] 2.09.03 PROGRAM PENINGKATAN DIVERSIFIKASI DAN KETAHANAN PANGAN MASYARAKAT		
[KEGIATAN] 2.09.03.1.01 Penyediaan dan Penyaluran Pangan Pokok atau Pangan Lainnya sesuai dengan Kebutuhan Daerah Provinsi dalam rangka Stabilisasi Pasokan dan Harga Pangan		
[SUB KEGIATAN] 2.09.03.1.01.0011 Pengembangan Kelembagaan Distribusi Pangan Provinsi		
Jumlah Kelembagaan Distribusi Pangan	Rp 102,715,250.00	Rp 102,715,250.00
[SUB KEGIATAN] 2.09.03.1.01.0006 Peningkatan Ketahanan Pangan Keluarga		
Jumlah Dokumen Hasil Peningkatan Ketahanan Pangan Keluarga	Rp 1,150,000,000.00	Rp 1,250,000,000.00
[SUB KEGIATAN] 2.09.03.1.01.0003 Koordinasi, Sinkronisasi dan Pelaksanaan Distribusi Pangan Pokok dan Pangan Lainnya		
Jumlah Koordinasi, Sinkronisasi dan Pelaksanaan Distribusi Pangan Pokok dan Pangan Lainnya	Rp 105,000,000.00	Rp 105,000,000.00
[SUB KEGIATAN] 2.09.03.1.01.0008 Koordinasi dan Sinkronisasi Pemantauan Stok, Pasokan dan Harga Pangan Pokok Strategis		
Jumlah koordinasi dan sinkronisasi pemantauan stok pangan, pasokan pangan dan harga pangan pokok strategis	Rp 55,750,000.00	Rp 55,750,000.00
[SUB KEGIATAN] 2.09.03.1.01.0002 Penyediaan Pangan Berbasis Sumber Daya Lokal		
Pangan Berbasis Sumber Daya Lokal yang Tersedia	Rp 100,000,000.00	Rp 100,000,000.00
[KEGIATAN] 2.09.03.1.02 Pengelolaan dan Keseimbangan Cadangan Pangan Provinsi		
[SUB KEGIATAN] 2.09.03.1.02.0004 Pemeliharaan Cadangan Pangan Pemerintah Provinsi		
Jumlah Cadangan Pangan Pemerintah Provinsi yang Terpelihara	Rp 109,750,150.00	Rp 109,750,150.00
[SUB KEGIATAN] 2.09.03.1.02.0007 Pengadaaan Cadangan Pangan Pemerintah Provinsi		
Jumlah Pengadaan Cadangan Pangan Pemerintah Provinsi	Rp 1,475,650,250.00	Rp 1,475,650,250.00
[KEGIATAN] 2.09.03.1.04 Promosi Pencapaian Target Konsumsi Pangan Perkapita/Tahun sesuai dengan Angka Kecukupan Gizi Melalui Media Provinsi		
[SUB KEGIATAN] 2.09.03.1.04.0001 Promosi Penganekaragaman Konsumsi Pangan Berbasis Sumber Daya Lokal		
Jumlah Promosi Penganekaragaman Konsumsi Pangan Berbasis Sumber Daya Lokal	Rp 68,403,602.00	Rp 68,403,602.00
[SUB KEGIATAN] 2.09.03.1.04.0002 Koordinasi dan Sinkronisasi Pelaksanaan Advokasi, Edukasi, dan Sosialisasi Konsumsi Pangan Beragam, Bergizi, Seimbang dan Aman (B2SA)		
Jumlah Koordinasi dan Sinkronisasi Pelaksanaan Advokasi, Edukasi, dan Sosialisasi Konsumsi Pangan Beragam, Bergizi, Seimbang dan Aman (B2SA)	Rp 235,000,000.00	Rp 235,000,000.00
[PROGRAM] 2.09.04 PROGRAM PENANGANAN KERAWANAN PANGAN		
[KEGIATAN] 2.09.04.1.01 Penyusunan Peta Kerentanan dan Ketahanan Pangan kewenangan Provinsi		
[SUB KEGIATAN] 2.09.04.1.01.0001 Penyusunan, Pemutakhiran dan Analisis Peta Ketahanan dan Kerentanan Pangan Provinsi dan Kabupaten/Kota		
Peta dan Analisis Ketahanan dan Kerentanan Pangan Provinsi yang Dimutakhirkan	Rp 155,541,550.00	Rp 140,956,082.00
[KEGIATAN] 2.09.04.1.02 Penanganan Kerawanan Pangan Kewenangan Provinsi		
[SUB KEGIATAN] 2.09.04.1.02.0005 Penyusunan Peta Situasi Kewaspadaan Pangan dan Gizi Provinsi		
Jumlah Peta Situasi Kewaspadaan Pangan dan Gizi Provinsi	Rp 117,963,840.00	Rp 117,671,250.00
[SUB KEGIATAN] 2.09.04.1.02.0003 Pelaksanaan Intervensi Kewaspadaan Pangan dan Gizi		
Jumlah Intervensi Kewaspadaan Pangan dan Gizi	Rp 335,955,350.00	Rp 301,620,150.00
[SUB KEGIATAN] 2.09.04.1.02.0004 Koordinasi dan Sinkronisasi Penanganan Kerawanan Pangan dan Gizi Provinsi		
Jumlah Koordinasi dan Sinkronisasi Penanganan Kerawanan Pangan dan Gizi Provinsi	Rp 135,761,250.00	Rp 114,765,150.00
[SUB KEGIATAN] 2.09.04.1.02.0002 Pelaksanaan Pengadaan, Pengelolaan, dan Penyaluran Cadangan Pangan pada Kerawanan Pangan yang Mencakup lebih dari 1 (satu) Daerah Kabupaten/Kota dalam 1 (satu) Daerah Provinsi		
Jumlah Pengadaan, Pengelolaan, dan Penyaluran Cadangan Pangan Pada Kerawanan Pangan yang Mencakup Lebih Dari 1 (Satu) Daerah Kabupaten/Kota dalam 1 (Satu) Daerah Provinsi	Rp 642,125,500.00	Rp 603,657,100.00
[PROGRAM] 2.09.05 PROGRAM PENGAWASAN KEAMANAN PANGAN		
[KEGIATAN] 2.09.05.1.01 Pelaksanaan Pengawasan Keamanan Pangan Segar Distribusi Lintas Daerah Kabupaten/Kota		
[SUB KEGIATAN] 2.09.05.1.01.0010 Penyediaan sarana dan prasarana pengujian keamanan dan mutu pangan segar asal tumbuhan		
Jumlah sarana dan prasarana pengujian keamanan dan mutu pangan segar asal tumbuhan	Rp 284,012,092.00	Rp 259,885,440.00
[SUB KEGIATAN] 2.09.05.1.01.0008 Rekomendasi Keamanan dan Mutu Pangan Segar Asal Tumbuhan Lintas Daerah Kabupaten/Kota		
Jumlah Rekomendasi Keamanan dan Mutu Pangan Segar Asal Tumbuhan Lintas Daerah Kabupaten/Kota yang diterbitkan	Rp 290,500,000.00	Rp 285,672,000.00
[SUB KEGIATAN] 2.09.05.1.01.0007 Rekomendasi Perizinan keamanan pangan segar asal tumbuhan		
Jumlah Rekomendasi Perizinan keamanan pangan segar asal tumbuhan	Rp 280,315,000.00	Rp 236,456,000.00
[SUB KEGIATAN] 2.09.05.1.01.0009 Penguatan kelembagaan pengawas keamanan dan mutu pangan segar asal tumbuhan		
Jumlah dokumen penguatan kelembagaan pengawas keamanan dan mutu pangan segar asal tumbuhan	Rp 260,151,000.00	Rp 241,889,000.00
[SUB KEGIATAN] 2.09.05.1.01.0006 Sertifikasi Keamanan dan Mutu Pangan Segar Asal Tumbuhan		
Jumlah sertifikasi keamanan dan mutu pangan segar asal tumbuhan	Rp 255,657,000.00	Rp 237,251,000.00
[URUSAN] URUSAN PEMERINTAHAN BIDANG PERTANIAN		
[TUJUAN] Peningkatan pemanfaatan sektor pertanian (tanaman pangan, hortikultura, peternakan, dan perkebunan)		

Sub Kegiatan	Pagu 2025	Pagu 2026
[SASARAN] Meningkatnya produktivitas pertanian (tanaman pangan, hortikultura, peternakan, dan perkebunan)		
[PROGRAM] 3.27.02 PROGRAM PENYEDIAAN DAN PENGEMBANGAN SARANA PERTANIAN		
[KEGIATAN] 3.27.02.1.01 Pengawasan Peredaran Sarana Pertanian		
[SUB KEGIATAN] 3.27.02.1.01.0002 Koordinasi dan Sinkronisasi Pengawasan Peredaran Sarana Pertanian		
Jumlah Koordinasi dan Sinkronisasi Pengawasan Peredaran Sarana Pertanian	Rp 260,936,021.00	Rp 310,375,021.00
[SUB KEGIATAN] 3.27.02.1.01.0007 Pengawasan Sebaran Sarana Pengolahan Hasil Hortikultura		
Jumlah pengawasan ketersediaan dan sebaran sarana pengolahan hasil hortikultura	Rp 0.00	Rp 0.00
[SUB KEGIATAN] 3.27.02.1.01.0005 Pengawasan Sebaran Sarana Pengolahan Hasil Perkebunan		
Jumlah pengawasan ketersediaan dan sebaran sarana pengolahan hasil Perkebunan	Rp 0.00	Rp 0.00
[SUB KEGIATAN] 3.27.02.1.01.0006 Pengawasan Sebaran Sarana Pascapanen Hortikultura		
Jumlah pengawasan ketersediaan dan sebaran sarana pascapanen hortikultura	Rp 50,000,000.00	Rp 50,000,000.00
[SUB KEGIATAN] 3.27.02.1.01.0004 Pengawasan Sebaran Sarana Pascapanen Tanaman Pangan		
Jumlah pengawasan ketersediaan dan sebaran sarana pascapanen tanaman pangan	Rp 0.00	Rp 0.00
[SUB KEGIATAN] 3.27.02.1.01.0003 Pengawasan Sebaran Sarana Pascapanen Perkebunan		
Jumlah pengawasan ketersediaan dan sebaran sarana pascapanen Perkebunan	Rp 65,000,000.00	Rp 65,000,000.00
[SUB KEGIATAN] 3.27.02.1.01.0001 Pengawasan Sebaran Pupuk, Pestisida, Alsintan, dan Sarana Pendukung Pertanian		
Jumlah Pengawasan Ketersediaan dan Sebaran Pupuk, Pestisida, Alsintan, dan Sarana Pendukung Pertanian	Rp 6,100,000,000.00	Rp 6,200,000,000.00
[KEGIATAN] 3.27.02.1.02 Pengawasan Mutu, Penyediaan dan Peredaran Benih Tanaman		
[SUB KEGIATAN] 3.27.02.1.02.0014 Perbanyakan Benih Bersertifikat Hortikultura Berbentuk Umbi		
Jumlah benih bersertifikat hortikultura Berbentuk Umbi yang diperbanyak	Rp 69,723,700.00	Rp 123,741,233.00
[SUB KEGIATAN] 3.27.02.1.02.0013 Perbanyakan Benih Bersertifikat Tanaman Pangan Berbentuk Biji/Benih		
Jumlah benih bersertifikat tanaman pangan berbentuk biji/benih yang diperbanyak	Rp 69,723,700.00	Rp 123,741,233.00
[SUB KEGIATAN] 3.27.02.1.02.0011 Perbanyakan Benih Bersertifikat Perkebunan Berbentuk Biji		
Jumlah benih bersertifikat Perkebunan Berbentuk Biji	Rp 66,500,000.00	Rp 76,500,000.00
[SUB KEGIATAN] 3.27.02.1.02.0010 Perbanyakan Benih Bersertifikat Perkebunan Berbentuk Setek		
Jumlah benih bersertifikat Perkebunan Berbentuk Setek	Rp 67,000,000.00	Rp 77,000,000.00
[SUB KEGIATAN] 3.27.02.1.02.0009 Perbanyakan Benih Bersertifikat Tanaman Pangan Berbentuk Setek		
Jumlah benih bersertifikat tanaman pangan berbentuk Setek yang diperbanyak	Rp 0.00	Rp 0.00
[SUB KEGIATAN] 3.27.02.1.02.0008 Perbanyakan Benih Bersertifikat Perkebunan Berbentuk Mata Tumbuh		
Jumlah benih bersertifikat Perkebunan Berbentuk Mata Tumbuh	Rp 73,500,000.00	Rp 83,500,000.00
[SUB KEGIATAN] 3.27.02.1.02.0006 Perbanyakan Benih Bersertifikat Perkebunan Berbentuk Anakan		
Jumlah benih bersertifikat Perkebunan Berbentuk Anakan	Rp 67,000,000.00	Rp 77,000,000.00
[SUB KEGIATAN] 3.27.02.1.02.0001 Pengelolaan Penerbitan Sertifikat Benih		
Jumlah Sertifikat Benih	Rp 75,750,000.00	Rp 76,760,000.00
[SUB KEGIATAN] 3.27.02.1.02.0005 Pengawasan Mutu dan Peredaran Benih Hortikultura, Tanaman Pangan, dan Perkebunan		
Jumlah benih unggul bersertifikat tanaman pangan, Hortikultura dan Perkebunan yang terawasi, tersedia dan beredar yang memenuhi standar mutu yang ditetapkan seusai sasaran 6 tepat, yaitu tepat jenis/varietas, mutu, jumlah, waktu, tempat, dan harga	Rp 72,750,000.00	Rp 105,650,500.00
[KEGIATAN] 3.27.02.1.04 Peningkatan Ketersediaan dan Mutu Benih/Bibit Ternak dan Tanaman Pakan Ternak, Bahan Pakan, serta Pakan Kewenangan Provinsi		
[SUB KEGIATAN] 3.27.02.1.04.0005 Pengembangan Kapasitas Petugas Pengawas Bibit Ternak, Pengawas Mutu Pakan, Paramedik Veteriner, dan Medik Veteriner		
Jumlah Petugas Pengawas Bibit Ternak, Pengawas Mutu Pakan, Paramedik Veteriner, dan Medik Veteriner yang mengikuti pengembangan kapasitas	Rp 65,675,000.00	Rp 75,675,000.00
[SUB KEGIATAN] 3.27.02.1.04.0004 Pengembangan dan Pelaksanaan Sistem Manajemen Produksi Benih/Bibit Ternak dan Tanaman Pakan Ternak, Bahan Pakan, serta Pakan Kewenangan Provinsi		
Jumlah pelaksanaan Sistem Manajemen Produksi Benih/Bibit Ternak dan Tanaman Pakan Ternak, Bahan Pakan, serta Pakan Kewenangan Provinsi	Rp 27,000,000.00	Rp 57,000,000.00
[SUB KEGIATAN] 3.27.02.1.04.0001 Pemberian Bimbingan Peningkatan Produksi Benih/Bibit Ternak dan Tanaman Pakan Ternak, Bahan Pakan, serta Pakan Kewenangan Provinsi		
Jumlah Bimbingan Peningkatan Produksi Benih/Bibit Ternak dan Tanaman Pakan Ternak, Bahan Pakan, serta Pakan Kewenangan Provinsi	Rp 37,000,000.00	Rp 56,939,267.00
[KEGIATAN] 3.27.02.1.05 Pengendalian dan Pengawasan Penyediaan dan Peredaran Benih/Bibit Ternak dan Tanaman Pakan Ternak serta Pakan Kewenangan Provinsi		
[SUB KEGIATAN] 3.27.02.1.05.0004 Pengendalian Penyediaan dan Produksi Benih/Bibit Ternak dan Hijauan Pakan Ternak		
Jumlah benih/bibit ternak dan hijauan pakan ternak yang tersedia dan yang diproduksi	Rp 85,000,000.00	Rp 95,000,000.00
[SUB KEGIATAN] 3.27.02.1.05.0003 Pengawasan Peredaran dan Sertifikasi Benih/Bibit Ternak		
Jumlah Pengawasan Peredaran Benih/Bibit Ternak yang Beredar dan Bersertifikat	Rp 50,000,000.00	Rp 65,000,000.00
[SUB KEGIATAN] 3.27.02.1.05.0005 Penjaminan Peredaran Benih/Bibit Ternak dan HPT, Bahan Pakan, Pakan		
Jumlah benih/bibit ternak dan HPT, bahan pakan, pakan yang beredar	Rp 77,426,000.00	Rp 80,987,000.00
[KEGIATAN] 3.27.02.1.07 Penyediaan Benih/Bibit Ternak dan Hijauan Pakan Ternak yang Sumbernya dari Daerah Provinsi Lain		
[SUB KEGIATAN] 3.27.02.1.07.0004 Pengadaan Bibit Ternak yang Sumbernya dari Daerah Provinsi Lain		
Jumlah bibit ternak yang sumbernya dari daerah provinsi lain	Rp 1,435,750,000.00	Rp 2,230,750,000.00
[SUB KEGIATAN] 3.27.02.1.07.0003 Pengadaan Benih Ternak yang Sumbernya dari Daerah Provinsi Lain		
Jumlah benih ternak yang sumbernya dari daerah provinsi lain	Rp 150,000,000.00	Rp 175,000,000.00
[SUB KEGIATAN] 3.27.02.1.07.0002 Pengadaan Hijauan Pakan Ternak yang Sumbernya dari Daerah Provinsi Lain		
Jumlah Hijauan Pakan Ternak yang Sumbernya dari Daerah Provinsi Lain	Rp 200,000,000.00	Rp 250,000,000.00
[PROGRAM] 3.27.03 PROGRAM PENYEDIAAN DAN PENGEMBANGAN PRASARANA PERTANIAN		
[KEGIATAN] 3.27.03.1.01 Penataan Prasarana Pertanian		
[SUB KEGIATAN] 3.27.03.1.01.0011 Pengendalian dan Pemanfaatan Prasarana Pengolahan Hasil Hortikultura		
Jumlah prasarana pengolahan hasil hortikultura yang dikendalikan dan dimanfaatkan	Rp 125,531,000.00	Rp 125,531,000.00
[SUB KEGIATAN] 3.27.03.1.01.0023 Pengendalian dan Pemanfaatan Prasarana Pascapanen Tanaman Pangan		
Jumlah prasarana pascapanen tanaman pangan yang dikendalikan dan dimanfaatkan	Rp 100,750,500.00	Rp 100,950,700.00
[SUB KEGIATAN] 3.27.03.1.01.0020 Pengendalian dan Pemanfaatan Prasarana Pengolahan Hasil Perkebunan		
Jumlah prasarana pengolahan hasil perkebunan yang dikendalikan dan dimanfaatkan	Rp 100,750,500.00	Rp 100,950,700.00
[SUB KEGIATAN] 3.27.03.1.01.0019 Pengendalian dan Pemanfaatan Prasarana Pascapanen Peternakan		
Jumlah prasarana pascapanen peternakan yang dikendalikan dan dimanfaatkan	Rp 100,750,500.00	Rp 100,950,700.00
[SUB KEGIATAN] 3.27.03.1.01.0007 Pembangunan dan Pemeliharaan Laboratorium Pertanian		
Jumlah Laboratorium Pertanian yang Dibangun dan Dipelihara	Rp 125,531,000.00	Rp 129,531,000.00
[SUB KEGIATAN] 3.27.03.1.01.0018 Pengelolaan Lahan Pertanian Pangan Berkelanjutan/LP2B, Kawasan Pertanian Pangan Berkelanjutan/KP2B dan Lahan Cadangan Pertanian Pangan Berkelanjutan/LCP2B di tingkat Provinsi		
Lahan Pertanian Pangan Berkelanjutan/LP2B, Kawasan Pertanian Pangan Berkelanjutan/KP2B dan Lahan Cadangan Pertanian Pangan Berkelanjutan/LCP2B yang dikelola di tingkat Provinsi	Rp 106,750,500.00	Rp 107,750,500.00
[SUB KEGIATAN] 3.27.03.1.01.0017 Pengendalian dan Pemanfaatan Prasarana Pascapanen Perkebunan		
Jumlah prasarana pascapanen perkebunan yang dikendalikan dan dimanfaatkan	Rp 0.00	Rp 0.00
[SUB KEGIATAN] 3.27.03.1.01.0016 Penyusunan Peta Kawasan, Lahan dan Lahan Cadangan Pertanian Pangan Berkelanjutan di tingkat Provinsi		
Peta Kawasan, Lahan dan Lahan Cadangan Pertanian Pangan Berkelanjutan di tingkat Provinsi	Rp 105,750,500.00	Rp 105,750,000.00
[SUB KEGIATAN] 3.27.03.1.01.0015 Penetapan Kawasan, Lahan dan Lahan Cadangan Pertanian Pangan Berkelanjutan secara numerik dan spasial di tingkat provinsi		
Penetapan Kawasan, Lahan dan Lahan Cadangan Pertanian Pangan Berkelanjutan	Rp 101,565,000.00	Rp 107,425,000.00
[SUB KEGIATAN] 3.27.03.1.01.0014 Pengendalian dan Pemanfaatan Prasarana Pascapanen Hortikultura		
Jumlah prasarana pascapanen hortikultura yang dikendalikan dan dimanfaatkan	Rp 102,550,250.00	Rp 105,615,750.00
[SUB KEGIATAN] 3.27.03.1.01.0004 Koordinasi, Sinkronisasi dan Pelaksanaan Pengelolaan Jaringan Irigasi di Tingkat Usaha Tani		
Jumlah Koordinasi, Sinkronisasi dan Pengelolaan Jaringan Irigasi di Tingkat Usaha Tani	Rp 102,727,000.00	Rp 104,727,000.00
[SUB KEGIATAN] 3.27.03.1.01.0003 Koordinasi, Sinkronisasi dan Pelaksanaan Pengelolaan Jalan Usaha Tani		
Jumlah Koordinasi, Sinkronisasi dan Pengelolaan Jalan Usaha Tani	Rp 101,564,000.00	Rp 102,564,000.00
[SUB KEGIATAN] 3.27.03.1.01.0001 Perencanaan Pengembangan Prasarana, Kawasan dan Komoditas Pertanian		
Jumlah Rencana Pengembangan Prasarana, Kawasan dan Komoditas Pertanian	Rp 111,522,429.00	Rp 112,117,720.00
[SUB KEGIATAN] 3.27.03.1.01.0010 Pembangunan, Rehabilitasi dan Pemeliharaan Rutin Gedung UPTD Pertanian serta Sarana Pendukungnya		
Jumlah Gedung UPTD Pertanian serta Sarana Pendukungnya yang Dibangun, Dipelihara dan Direhabilitasi	Rp 3,130,166,741.00	Rp 3,611,943,594.00
[SUB KEGIATAN] 3.27.03.1.01.0013 Pengendalian dan Pemanfaatan Kawasan Pertanian		
Luas kawasan pertanian yang termanfaatkan	Rp 3,543,196,000.00	Rp 3,603,196,000.00

Sub Kegiatan	Pagu 2025	Pagu 2026
[SUB KEGIATAN] 3.27.03.1.01.0009 Koordinasi, Sinkronisasi dan Penataan Prasarana Pendukung Pertanian Lainnya		
Jumlah Koordinasi, Sinkronisasi dan Penataan Prasarana Pendukung Pertanian Lainnya	Rp 103,750,000.00	Rp 104,750,000.00
[PROGRAM] 3.27.04 PROGRAM PENGENDALIAN KESEHATAN HEWAN DAN KESEHATAN MASYARAKAT VETERINER		
[KEGIATAN] 3.27.04.1.01 Penjaminan Kesehatan Hewan, Penutupan dan Pembukaan Daerah Wabah Penyakit Hewan Menular Lintas Daerah Kabupaten/Kota dalam 1 (satu) Daerah Provinsi		
[SUB KEGIATAN] 3.27.04.1.01.0004 Pelaksanaan Surveilans Penyakit Hewan dan Zoonosis pada Hewan		
Jumlah wilayah yang dilakukan surveilans dan zoonosis pada Hewan	Rp 106,350,500.00	Rp 101,650,500.00
[SUB KEGIATAN] 3.27.04.1.01.0003 Penanggulangan Daerah Terdampak Wabah Penyakit Hewan Menular		
Jumlah Daerah Terdampak Wabah yang Terkendali	Rp 102,751,000.00	Rp 105,541,000.00
[SUB KEGIATAN] 3.27.04.1.01.0006 Pelaksanaan Manajemen Risiko Zoonosis		
Jumlah dokumen pelaksanaan manajemen risiko zoonosis	Rp 262,407,017.00	Rp 267,758,455.00
[KEGIATAN] 3.27.04.1.02 Pengawasan Pemasukan dan Pengeluaran Hewan dan Produk Hewan Lintas Daerah Provinsi		
[SUB KEGIATAN] 3.27.04.1.02.0007 Pengawasan atas Penerapan Persyaratan Teknis untuk Pemasukan dan/atau Pengeluaran Hewan, Produk Hewan dan Media Pembawa Penyakit Hewan Lainnya (HPM)		
Jumlah pengawasan penerapan persyaratan teknis untuk pemasukan dan/atau pengeluaran HPM	Rp 89,761,000.00	Rp 74,507,000.00
[SUB KEGIATAN] 3.27.04.1.02.0005 Analisis Risiko Penyakit Hewan, zoonosis, produk hewan dan media pembawa penyakit hewan lainnya		
Jumlah analisis Risiko Penyakit Hewan, zoonosis, produk hewan dan media pembawa penyakit hewan lainnya	Rp 89,756,100.00	Rp 75,641,000.00
[SUB KEGIATAN] 3.27.04.1.02.0004 Pengawasan dan Pemeriksaan Kesehatan Hewan, Produk Hewan dan Media Pembawa Penyakit Hewan Lainnya (HPM) di Perbatasan Tempat Pemeriksan HPM		
Jumlah pengawasan dan pemeriksaan kesehatan HPM di Perbatasan Tempat Pemeriksan HPM	Rp 95,567,100.00	Rp 70,456,000.00
[KEGIATAN] 3.27.04.1.03 Penerapan Persyaratan Teknis Sertifikasi Zona/Kompartemen Bebas Penyakit dan Unit Usaha Produk Hewan		
[SUB KEGIATAN] 3.27.04.1.03.0006 Pengawasan Unit Usaha Produk Hewan		
Jumlah unit usaha produk hewan yang diawasi terhadap penerapan cara yang baik	Rp 50,000,000.00	Rp 65,000,000.00
[SUB KEGIATAN] 3.27.04.1.03.0002 Pembinaan Penerapan Persyaratan Teknis Sertifikasi Unit Usaha Produk Hewan		
Jumlah Unit Usaha Produk Hewan yang Memenuhi Persyaratan Teknis Sertifikasi Nomor Kontrol Veteriner	Rp 0.00	Rp 0.00
[SUB KEGIATAN] 3.27.04.1.03.0003 Pengujian Laboratorium Kesehatan Hewan dan Kesehatan Masyarakat Veteriner		
Jumlah Pengujian Laboratorium Kesehatan Hewan dan Kesehatan Masyarakat Veteriner	Rp 100,000,000.00	Rp 160,000,000.00
[KEGIATAN] 3.27.04.1.05 Kesejahteraan Hewan		
[SUB KEGIATAN] 3.27.04.1.05.0002 Penanganan atas Pelanggaran Kesejahteraan Hewan sesuai Kewenangannnya		
Jumlah Pelanggaran Kesejahteraan Hewan yang Ditangani	Rp 75,751,000.00	Rp 45,000,000.00
[SUB KEGIATAN] 3.27.04.1.05.0003 Pengelolaan Penerbitan Sertifikat Nomor Kontrol Veteriner (NKV)		
Jumlah sertifikasi Nomor Kontrol Veteriner (NKV)	Rp 99,617,500.00	Rp 100,000,000.00
[PROGRAM] 3.27.05 PROGRAM PENGENDALIAN DAN PENANGGULANGAN BENCANA PERTANIAN		
[KEGIATAN] 3.27.05.1.01 Pengendalian dan Penanggulangan Bencana Pertanian Provinsi		
[SUB KEGIATAN] 3.27.05.1.01.0003 Pencegahan, Penanganan Kebakaran Lahan, dan Gangguan Usaha Tanaman Pangan, Hortikultura, dan Perkebunan		
Jumlah Luasan Pencegahan, Penanganan Kebakaran Lahan, dan Gangguan Usaha Tanaman Pangan, Hortikultura, dan Perkebunan	Rp 125,751,000.00	Rp 99,751,000.00
[SUB KEGIATAN] 3.27.05.1.01.0002 Penanganan Dampak Perubahan Iklim (DPI) Tanaman Pangan, Hortikultura, dan Perkebunan		
Jumlah Area Terdampak Perubahan Iklim Tanaman Pangan, Hortikultura, dan Perkebunan yang Ditangani	Rp 105,257,000.00	Rp 96,257,000.00
[SUB KEGIATAN] 3.27.05.1.01.0001 Pengendalian Organisme Pengganggu Tumbuhan (OPT) Tanaman Pangan, Hortikultura, dan Perkebunan		
Jumlah Luas Serangan Organisme Pengganggu Tumbuhan (OPT) Tanaman Pangan, Hortikultura, dan Perkebunan yang Dikendalikan	Rp 350,521,386.00	Rp 255,064,454.00
[PROGRAM] 3.27.07 PROGRAM PENYULUHAN PERTANIAN		
[KEGIATAN] 3.27.07.1.01 Pengembangan Ketenagaan Penyuluhan Pertanian		
[SUB KEGIATAN] 3.27.07.1.01.0003 Penguatan Kelembagaan penyuluhan pertanian		
Jumlah kelembagaan penyuluhan pertanian yang ditingkatkan kapasitasnya	Rp 6,000,000.00	Rp 7,000,000.00
[SUB KEGIATAN] 3.27.07.1.01.0004 Penyediaan dan Peningkatan Kapasitas Penyuluh pertanian		
Jumlah penyuluh pertanian yang tersedia dan ditingkatkan kapasitasnya	Rp 7,000,000.00	Rp 7,000,000.00
[KEGIATAN] 3.27.07.1.02 Pengembangan Penerapan Penyuluhan Pertanian		
[SUB KEGIATAN] 3.27.07.1.02.0002 Pelaksanaan Penyuluhan dan Pemberdayaan Petani		
Jumlah Kelompok Petani yang Mendapat Penyuluhan dan Pemberdayaan	Rp 0.00	Rp 0.00
[SUB KEGIATAN] 3.27.07.1.02.0001 Diseminasi Informasi Teknis, Sosial, Ekonomi dan Inovasi Pertanian		
Jumlah Diseminasi Informasi Teknis, Sosial, Ekonomi dan Inovasi Pertanian	Rp 195,556,500.00	Rp 205,756,150.00
[SUB KEGIATAN] 3.27.07.1.02.0002 Pelaksanaan Penyuluhan dan Pemberdayaan Petani		
Jumlah Kelompok Petani yang Mendapat Penyuluhan dan Pemberdayaan	Rp 1,394,273,112.00	Rp 1,394,273,112.00
[KEGIATAN] 3.27.07.1.03 Pengembangan Kapasitas Kelembagaan Ekonomi Petani Berbasis Kawasan		
[SUB KEGIATAN] 3.27.07.1.03.0006 Pembentukan dan Penguatan Kelembagaan Korporasi Petani		
Jumlah korporasi petani yang dibentuk dan beroperasi	Rp 100,565,750.00	Rp 100,565,750.00
[SUB KEGIATAN] 3.27.07.1.03.0005 Pendampingan dan pengawalan korporasi petani		
Jumlah korporasi petani yang didampingi	Rp 125,155,250.00	Rp 125,155,250.00
[URUSAN] NON URUSAN		
[TUJUAN] Meningkatkan kualitas tata kelola Dinas Ketahanan Pangan Pertanian Dan Kesehatan Hewan		
[SASARAN] Meningkatnya akuntabilitas kinerja Dinas Ketahanan Pangan Pertanian Dan Kesehatan Hewan		
[PROGRAM] X.XX.01 PROGRAM PENUNJANG URUSAN PEMERINTAHAN DAERAH PROVINSI		
[KEGIATAN] X.XX.01.1.01 Perencanaan, Penganggaran, dan Evaluasi Kinerja Perangkat Daerah		
[SUB KEGIATAN] X.XX.01.1.01.0006 Koordinasi dan Penyusunan Laporan Capaian Kinerja dan Ikhtisar Realisasi Kinerja SKPD		
Jumlah Laporan Capaian Kinerja dan Ikhtisar Realisasi Kinerja SKPD dan Laporan Hasil Koordinasi Penyusunan Laporan Capaian Kinerja dan Ikhtisar Realisasi Kinerja SKPD	Rp 27,849,784.00	Rp 28,541,000.00
[SUB KEGIATAN] X.XX.01.1.01.0007 Evaluasi Kinerja Perangkat Daerah		
Jumlah Laporan Evaluasi Kinerja Perangkat Daerah	Rp 175,875,000.00	Rp 184,574,000.00
[SUB KEGIATAN] X.XX.01.1.01.0001 Penyusunan Dokumen Perencanaan Perangkat Daerah		
Jumlah Dokumen Perencanaan Perangkat Daerah	Rp 141,679,637.00	Rp 194,113,781.00
[KEGIATAN] X.XX.01.1.02 Administrasi Keuangan Perangkat Daerah		
[SUB KEGIATAN] X.XX.01.1.02.0007 Koordinasi dan Penyusunan Laporan Keuangan Bulanan/ Triwulanan/Semesteran SKPD		
Jumlah Laporan Keuangan Bulanan/ Triwulanan/Semesteran SKPD dan Laporan Koordinasi Penyusunan Laporan Keuangan Bulanan/Triwulanan/Semesteran SKPD	Rp 10,000,000.00	Rp 10,000,000.00
[SUB KEGIATAN] X.XX.01.1.02.0002 Penyediaan Administrasi Pelaksanaan Tugas ASN		
Jumlah Dokumen Hasil Penyediaan Administrasi Pelaksanaan Tugas ASN	Rp 670,420,135.00	Rp 750,420,135.00
[SUB KEGIATAN] X.XX.01.1.02.0001 Penyediaan Gaji dan Tunjangan ASN		
Jumlah Orang yang Menerima Gaji dan Tunjangan ASN	Rp 16,181,077,419.00	Rp 16,181,077,419.00
[KEGIATAN] X.XX.01.1.03 Administrasi Barang Milik Daerah pada Perangkat Daerah		
[SUB KEGIATAN] X.XX.01.1.03.0005 Rekonsiliasi dan Penyusunan Laporan Barang Milik Daerah pada SKPD		
Jumlah Laporan Rekonsiliasi dan Penyusunan Laporan Barang Milik Daerah pada SKPD	Rp 5,750,000.00	Rp 5,750,000.00
[SUB KEGIATAN] X.XX.01.1.03.0004 Pembinaan, Pengawasan, dan Pengendalian Barang Milik Daerah pada SKPD		
Jumlah Laporan Hasil Pembinaan, Pengawasan, dan Pengendalian Barang Milik Daerah pada SKPD	Rp 20,000,000.00	Rp 30,000,000.00
[SUB KEGIATAN] X.XX.01.1.03.0002 Pengamanan Barang Milik Daerah SKPD		
Jumlah Dokumen Pengamanan Barang Milik Daerah SKPD	Rp 17,000,000.00	Rp 25,000,000.00
[KEGIATAN] X.XX.01.1.05 Administrasi Kepegawaian Perangkat Daerah		
[SUB KEGIATAN] X.XX.01.1.05.0009 Pendidikan dan Pelatihan Pegawai Berdasarkan Tugas dan Fungsi		
Jumlah Pegawai Berdasarkan Tugas dan Fungsi yang Mengikuti Pendidikan dan Pelatihan	Rp 25,000,000.00	Rp 35,000,000.00
[SUB KEGIATAN] X.XX.01.1.05.0002 Pengadaan Pakaian Dinas Beserta Atribut Kelengkapannya		
Jumlah Paket Pakaian Dinas Beserta Atribut Kelengkapan	Rp 205,000,000.00	Rp 265,000,000.00
[KEGIATAN] X.XX.01.1.06 Administrasi Umum Perangkat Daerah		
[SUB KEGIATAN] X.XX.01.1.06.0011 Dukungan Pelaksanaan Sistem Pemerintahan Berbasis Elektronik pada SKPD		
Jumlah Dokumen Dukungan Pelaksanaan Sistem Pemerintahan Berbasis Elektronik pada SKPD	Rp 15,000,000.00	Rp 17,000,000.00
[SUB KEGIATAN] X.XX.01.1.06.0009 Penyelenggaraan Rapat Koordinasi dan Konsultasi SKPD		
Jumlah Laporan Penyelenggaraan Rapat Koordinasi dan Konsultasi SKPD	Rp 365,750,650.00	Rp 368,750,650.00
[SUB KEGIATAN] X.XX.01.1.06.0008 Fasilitasi Kunjungan Tamu		
Jumlah Laporan Fasilitasi Kunjungan Tamu	Rp 35,750,600.00	Rp 33,750,550.00
[SUB KEGIATAN] X.XX.01.1.06.0006 Penyediaan Bahan Bacaan dan Peraturan Perundang-Undangan		

Sub Kegiatan	Pagu 2025	Pagu 2026
Jumlah Dokumen Bahan Bacaan dan Peraturan Perundang-Undangan yang Disediakan	Rp 8,005,500.00	Rp 8,550,650.00
[SUB KEGIATAN] X.XX.01.1.06.0005 Penyediaan Barang Cetakan dan Penggandaan		
Jumlah Paket Barang Cetakan dan Penggandaan yang Disediakan	Rp 9,150,500.00	Rp 9,150,500.00
[SUB KEGIATAN] X.XX.01.1.06.0004 Penyediaan Bahan Logistik Kantor		
Jumlah Paket Bahan Logistik Kantor yang Disediakan	Rp 46,000,000.00	Rp 89,500,000.00
[SUB KEGIATAN] X.XX.01.1.06.0002 Penyediaan Peralatan dan Perlengkapan Kantor		
Jumlah Paket Peralatan dan Perlengkapan Kantor yang Disediakan	Rp 206,987,500.00	Rp 208,987,500.00
[SUB KEGIATAN] X.XX.01.1.06.0001 Penyediaan Komponen Instalasi Listrik/Penerangan Bangunan Kantor		
Jumlah Paket Komponen Instalasi Listrik/Penerangan Bangunan Kantor yang Disediakan	Rp 7,625,715.00	Rp 7,625,715.00
[KEGIATAN] X.XX.01.1.07 Pengadaan Barang Milik Daerah Penunjang Urusan Pemerintah Daerah		
[SUB KEGIATAN] X.XX.01.1.07.0011 Pengadaan Sarana dan Prasarana Pendukung Gedung Kantor atau Bangunan Lainnya		
Jumlah Unit Sarana dan Prasarana Pendukung Gedung Kantor atau Bangunan Lainnya yang Disediakan	Rp 0.00	Rp 0.00
[SUB KEGIATAN] X.XX.01.1.07.0010 Pengadaan Sarana dan Prasarana Gedung Kantor atau Bangunan Lainnya		
Jumlah Unit Sarana dan Prasarana Gedung Kantor atau Bangunan Lainnya yang Disediakan	Rp 35,675,550.00	Rp 92,675,750.00
[SUB KEGIATAN] X.XX.01.1.07.0009 Pengadaan Gedung Kantor atau Bangunan Lainnya		
Jumlah Unit Gedung Kantor atau Bangunan Lainnya yang Disediakan	Rp 166,301,750.00	Rp 75,650,750.00
[SUB KEGIATAN] X.XX.01.1.07.0006 Pengadaan Peralatan dan Mesin Lainnya		
Jumlah Unit Peralatan dan Mesin Lainnya yang Disediakan	Rp 0.00	Rp 0.00
[SUB KEGIATAN] X.XX.01.1.07.0005 Pengadaan Mebel		
Jumlah Paket Mebel yang Disediakan	Rp 65,500,750.00	Rp 61,500,750.00
[SUB KEGIATAN] X.XX.01.1.07.0001 Pengadaan Kendaraan Perorangan Dinas atau Kendaraan Dinas Jabatan		
Jumlah Unit Kendaraan Perorangan Dinas atau Kendaraan Dinas Jabatan yang Disediakan	Rp 0.00	Rp 0.00
[KEGIATAN] X.XX.01.1.08 Penyediaan Jasa Penunjang Urusan Pemerintahan Daerah		
[SUB KEGIATAN] X.XX.01.1.08.0004 Penyediaan Jasa Pelayanan Umum Kantor		
Jumlah Laporan Penyediaan Jasa Pelayanan Umum Kantor yang Disediakan	Rp 2,060,129,427.00	Rp 2,060,129,427.00
[SUB KEGIATAN] X.XX.01.1.08.0003 Penyediaan Jasa Peralatan dan Perlengkapan Kantor		
Jumlah Laporan Penyediaan Jasa Peralatan dan Perlengkapan Kantor yang Disediakan	Rp 48,015,755.00	Rp 48,015,755.00
[SUB KEGIATAN] X.XX.01.1.08.0002 Penyediaan Jasa Komunikasi, Sumber Daya Air dan Listrik		
Jumlah Laporan Penyediaan Jasa Komunikasi, Sumber Daya Air dan Listrik yang Disediakan	Rp 125,035,765.00	Rp 125,035,765.00
[SUB KEGIATAN] X.XX.01.1.08.0001 Penyediaan Jasa Surat Menyurat		
Jumlah Laporan Penyediaan Jasa Surat Menyurat	Rp 2,775,650.00	Rp 2,876,750.00
[KEGIATAN] X.XX.01.1.09 Pemeliharaan Barang Milik Daerah Penunjang Urusan Pemerintahan Daerah		
[SUB KEGIATAN] X.XX.01.1.09.0011 Pemeliharaan/Rehabilitasi Sarana dan Prasarana Pendukung Gedung Kantor atau Bangunan Lainnya		
Jumlah Sarana dan Prasarana Pendukung Gedung Kantor atau Bangunan Lainnya yang Dipelihara/Direhabilitasi	Rp 82,056,350.00	Rp 90,608,550.00
[SUB KEGIATAN] X.XX.01.1.09.0010 Pemeliharaan/Rehabilitasi Sarana dan Prasarana Gedung Kantor atau Bangunan Lainnya		
Jumlah Sarana dan Prasarana Gedung Kantor atau Bangunan Lainnya yang Dipelihara/Direhabilitasi	Rp 80,221,500.00	Rp 178,980,750.00
[SUB KEGIATAN] X.XX.01.1.09.0005 Pemeliharaan Mebel		
Jumlah Mebel yang Dipelihara	Rp 25,675,650.00	Rp 22,676,750.00
[SUB KEGIATAN] X.XX.01.1.09.0002 Penyediaan Jasa Pemeliharaan, Biaya Pemeliharaan, Pajak dan Perizinan Kendaraan Dinas Operasional atau Lapangan		
Jumlah Kendaraan Dinas Operasional atau Lapangan yang Dipelihara dan Dibayarkan Pajak dan Perizinannya	Rp 21,650,750.00	Rp 22,650,750.00
[SUB KEGIATAN] X.XX.01.1.09.0009 Pemeliharaan/Rehabilitasi Gedung Kantor dan Bangunan Lainnya		
Jumlah Gedung Kantor dan Bangunan Lainnya yang Dipelihara/Direhabilitasi	Rp 90,023,407.00	Rp 90,023,407.00
[SUB KEGIATAN] X.XX.01.1.09.0006 Pemeliharaan Peralatan dan Mesin Lainnya		
Jumlah Peralatan dan Mesin Lainnya yang Dipelihara	Rp 46,675,550.00	Rp 67,756,250.00
[SUB KEGIATAN] X.XX.01.1.09.0001 Penyediaan Jasa Pemeliharaan, Biaya Pemeliharaan dan Pajak Kendaraan Perorangan Dinas atau Kendaraan Dinas Jabatan		
Jumlah Kendaraan Perorangan Dinas atau Kendaraan Dinas Jabatan yang Dipelihara dan Dibayarkan Pajaknya	Rp 321,134,800.00	Rp 351,134,500.00
[OPD] Dinas Lingkungan Hidup dan Kehutanan		
[URUSAN] URUSAN PEMERINTAHAN BIDANG LINGKUNGAN HIDUP		
[TUJUAN] Mewujudkan Penurunan Pencemaran dan Pengrusakan Lingkungan Hidup		
[SASARAN] Menurunnya Pencemaran dan Kerusakan Lingkungan hidup		
[PROGRAM] 2.11.02 PROGRAM Perencanaan LINGKUNGAN HIDUP		
[KEGIATAN] 2.11.02.1.01 Rencana Perlindungan dan Pengelolaan Lingkungan Hidup (RPPLH) Provinsi		
[SUB KEGIATAN] 2.11.02.1.01.0006 Peninjauan Kembali terhadap RPPLH Provinsi		
Dokumen RPPLH Provinsi yang dilakukan peninjauan kembali	Rp 0.00	Rp 800,000,000.00
[SUB KEGIATAN] 2.11.02.1.01.0003 Penyusunan dokumen rencana tematik berbasis arahan RPPLH		
Jumlah dokumen RPPMA, RPPMU, RPPML, RPPEG,RPPKarst yang ditetapkan	Rp 864,469,978.00	Rp 980,000,000.00
[SUB KEGIATAN] 2.11.02.1.01.0002 Pengendalian Pelaksanaan RPPLH Provinsi		
Jumlah Dokumen Telaahan Kebijakan yang telah Mengakomodir RPPLH Provinsi	Rp 675,000,000.00	Rp 655,000,000.00
[SUB KEGIATAN] 2.11.02.1.01.0004 Penyusunan RPPLH Provinsi		
jumlah dokumen RPPLH di Provinsi yang berisi arahan/muatan RPPLH Provinsi dan Kabupaten/Kota yang lintas administrasi	Rp 1,100,000,000.00	Rp 600,000,000.00
[SUB KEGIATAN] 2.11.02.1.01.0005 Penetapan RPPLH Provinsi		
Dokumen RPPLH Provinsi yang ditetapkan	Rp 695,000,000.00	Rp 392,119,247.00
[KEGIATAN] 2.11.02.1.02 Penyelenggaraan Kajian Lingkungan Hidup Strategis (KLHS) Provinsi		
[SUB KEGIATAN] 2.11.02.1.02.0007 Penyelenggaraan KLHS Rencana Tata Ruang		
Jumlah Dokumen KLHS Rencana Tata Ruang Provinsi yang Terintegrasi dengan Perencanaan Darat dan Laut yang Disusun	Rp 850,000,000.00	Rp 975,000,000.00
[SUB KEGIATAN] 2.11.02.1.02.0008 Penyelenggaraan KLHS untuk KRP yang Berpotensi Menimbulkan Dampak/Resiko Lingkungan Hidup		
Jumlah Dokumen KLHS KRP lainnya yang berpotensi menimbulkan dampak/resiko lingkungan hidup yang disusun	Rp 850,000,000.00	Rp 1,100,000,000.00
[SUB KEGIATAN] 2.11.02.1.02.0006 Pemantauan dan Evaluasi KLHS		
Jumlah KLHS yang dipantau dan dievaluasi	Rp 400,000,000.00	Rp 850,000,000.00
[SUB KEGIATAN] 2.11.02.1.02.0005 Pembinaan Penyelenggaraan KLHS		
Jumlah KLHS yang disusun oleh kabupaten/kota yang dilakukan pembinaan	Rp 275,000,000.00	Rp 475,000,000.00
[SUB KEGIATAN] 2.11.02.1.02.0002 Pembuatan dan Pelaksanaan KLHS RPJPD/RPJMD		
Jumlah Dokumen KLHS RPJPD/RPJMD Provinsi yang Disusun	Rp 600,000,000.00	Rp 500,000,000.00
[PROGRAM] 2.11.03 PROGRAM PENGENDALIAN PENCEMARAN DAN/ATAU KERUSAKAN LINGKUNGAN HIDUP		
[KEGIATAN] 2.11.03.1.01 Pencegahan Pencemaran dan/atau Kerusakan Lingkugan Hidup		
[SUB KEGIATAN] 2.11.03.1.01.0005 Pelaksanaan upaya mitigasi perubahan iklim tingkat provinsi		
Jumlah pelaksanaan mitigasi perubahan iklim	Rp 27,000,000.00	Rp 21,800,000.00
[SUB KEGIATAN] 2.11.03.1.01.0015 Pengelolaan Laboratorium Lingkungan Hidup Provinsi		
Jumlah pengujian yang dilaksanakan oleh laboratorium lingkungan	Rp 168,000,000.00	Rp 195,328,947.00
[SUB KEGIATAN] 2.11.03.1.01.0004 Pengambilan contoh uji dan pengujian parameter kualitas lingkungan		
Jumlah pengambilan contoh uji dan pengujian parameter kualitas lingkungan yang dilaksanakan	Rp 40,000,000.00	Rp 40,000,000.00
[SUB KEGIATAN] 2.11.03.1.01.0002 Koordinasi, Sinkronisasi dan Pelaksanaan Pengendalian Emisi Gas Rumah Kaca, Mitigasi dan Adaptasi Perubahan Iklim		
Jumlah Dokumen Hasil Koordinasi dan Sinkronisasi Inventarisasi GRK dari sektor lingkungan hidup yang Dilaksanakan	Rp 50,000,000.00	Rp 50,000,000.00
[SUB KEGIATAN] 2.11.03.1.01.0001 Koordinasi, Sinkronisasi dan Pelaksanaan Pencegahan Pencemaran Lingkungan Hidup Dilaksanakan terhadap Media Tanah, Air, Udara, dan Laut		
Jumlah Dokumen Uji Kualitas Lingkungan Hidup Dilaksanakan terhadap Media Tanah, Air, Udara, dan Laut	Rp 50,000,000.00	Rp 50,000,000.00
[SUB KEGIATAN] 2.11.03.1.01.0012 Penyusunan dokumen status lingkungan hidup daerah		
Jumlah dokumen status lingkungan hidup daerah yang disusun	Rp 81,859,756.00	Rp 80,059,756.00
[KEGIATAN] 2.11.03.1.02 Penanggulangan Pencemaran dan/atau Kerusakan Lingkungan Hidup		
[SUB KEGIATAN] 2.11.03.1.02.0002 Pengisolasian Pencemaran dan/atau Kerusakan Lingkungan Hidup		
Jumlah Lokasi Pencemaran dan/atau Kerusakan Lingkungan Hidup yang Diisolasi	Rp 43,000,000.00	Rp 43,000,000.00
[KEGIATAN] 2.11.03.1.03 Pemulihan Pencemaran dan/atau Kerusakan Lingkungan Hidup		
[SUB KEGIATAN] 2.11.03.1.03.0009 Koordinasi dan Sinkronisasi rehabilitasi		
jumlah kegiatan koordinasi dan sinkronisasi rehabilitasi lintas kabupaten/kota yang dilaksanakan	Rp 30,000,000.00	Rp 30,000,000.00
[SUB KEGIATAN] 2.11.03.1.03.0010 Koordinasi dan Sinkronisasi Pembersihan Unsur Pencemar lintas kabupaten/kota		
jumlah kegiatan koordinasi dan sinkronisasi pembersihan unsur pencemar dengan dampak lintas kabupaten/kota	Rp 30,000,000.00	Rp 28,000,000.00
[SUB KEGIATAN] 2.11.03.1.03.0001 Koordinasi dan Sinkronisasi Penghentian Sumber Pencemaran		
Jumlah Dokumen Hasil Koordinasi dan Sinkronisasi Penghentian Sumber Pencemaran Kewenangan Pemerintah dan/atau Kabupaten/Kota dan/atau Sektor Lain Hingga Terhentinya Sumber Pencemaran yang Dilaksanakan	Rp 35,000,000.00	Rp 33,000,000.00

Sub Kegiatan	Pagu 2025	Pagu 2026
[PROGRAM] 2.11.04 PROGRAM PENGELOLAAN KEANEKARAGAMAN HAYATI (KEHATI)		
[KEGIATAN] 2.11.04.1.01 Pengelolaan Keanekaragaman Hayati Provinsi		
[SUB KEGIATAN] 2.11.04.1.01.0008 Pengelolaan Taman Keanekaragaman Hayati di Luar Kawasan Hutan		
Unit Taman Kehati di Luar Kawasan Hutan yang Dikelola Lingkup Kewenangan Provinsi	Rp 86,000,000.00	Rp 63,000,000.00
[SUB KEGIATAN] 2.11.04.1.01.0007 Pengelolaan Sarana dan Prasarana Keanekaragam Hayati		
Jumlah Sarana dan Prasarana Keanekaragaman Hayati yang Dikelola	Rp 87,000,000.00	Rp 73,000,000.00
[SUB KEGIATAN] 2.11.04.1.01.0006 Pengembangan Kapasitas Kelembagaan dan SDM dalam Pengelolaan Keanekaragaman Hayati		
Jumlah Orang yang Meningkat Kapasitasnya dalam Pengelolaan Keanekaragaman Hayati	Rp 50,000,000.00	Rp 51,178,905.00
[SUB KEGIATAN] 2.11.04.1.01.0009 Pengelolaan Taman Keanekaragaman Hayati Lainnya		
Unit taman Kehati lainnya yang Dikelola Lingkup Kewenangan Provinsi	Rp 86,000,000.00	Rp 63,000,000.00
[SUB KEGIATAN] 2.11.04.1.01.0004 Pengelolaan Ruang Terbuka Hijau (RTH)		
Luas RTH yang Dikelola Lingkup Kewenangan Provinsi	Rp 243,327,899.00	Rp 206,327,899.00
[SUB KEGIATAN] 2.11.04.1.01.0001 Penyusunan dan Penetapan Rencana Pengelolaan Keanekaragaman Hayati		
Jumlah Dokumen Rencana Induk Pengelolaan Kehati yang Disusun	Rp 71,000,000.00	Rp 71,000,000.00
[PROGRAM] 2.11.05 PROGRAM PENGENDALIAN BAHAN BERBAHAYA DAN BERACUN (B3) DAN LIMBAH BAHAN BERBAHAYA DAN BERACUN (LIMBAH B3)		
[KEGIATAN] 2.11.05.1.01 Pengumpulan Limbah B3 Lintas Daerah Kabupaten/Kota dalam 1 (satu) Daerah Provinsi		
[SUB KEGIATAN] 2.11.05.1.01.0002 Koordinasi dan Sinkronisasi Pengelolaan Limbah B3 dengan Pemerintah Pusat dalam rangka Pengangkutan, Pemanfaatan, Pengolahan, dan/atau Penimbunan		
Jumlah Dokumen Hasil Koordinasi dan Sinkronisasi Pengelolaan Limbah B3 dengan Pemerintah dalam rangka Pengangkutan, Pemanfaatan, Pengolahan, dan/atau Penimbunan Yang Bukan Kewenangan Provinsi Serta Pelaksanaan Pengumpulan Limbah B3 Lintas Daerah Kabupaten/Kota dalam 1 (Satu) Daerah Provinsi yang Sesuai Kewenangannya	Rp 500,000,000.00	Rp 550,240,340.00
[SUB KEGIATAN] 2.11.05.1.01.0001 Fasilitasi Pemenuhan Komitmen Izin Pengumpulan Limbah B3 Dilaksanakan Melalui Sistem Pelayanan Perizinan Berusaha Terintegrasi Secara Elektronik		
Jumlah Fasilitasi Persetujuan/Izin Pengumpulan Limbah B3 lintas Kabupaten/Kota dalam Satu Provinsi yang Dilaksanakan Melalui Sistem Pelayanan Perizinan Berusaha Terintegrasi Secara Elektronik	Rp 345,756,090.00	Rp 300,340,430.00
[PROGRAM] 2.11.06 PROGRAM PEMBINAAN DAN PENGAWASAN TERHADAP IZIN LINGKUNGAN DAN IZIN PERLINDUNGAN DAN PENGELOLAAN LINGKUNGAN HIDUP (PPLH)		
[KEGIATAN] 2.11.06.1.01 Pembinaan dan Pengawasan Izin Lingkungan dan Izin PPLH yang diterbitkan oleh Pemerintah Daerah Provinsi		
[SUB KEGIATAN] 2.11.06.1.01.0006 Pengawasan Perizinan Berusaha atau Persetujuan Pemerintah terkait Persetujuan Lingkungan yang diterbitkan oleh Pemerintah Daerah Provinsi dan Peraturan Perundang-undangan di bidang Perlindungan dan Pengelolaan Lingkungan Hidup		
Jumlah Badan usaha dan/atau kegiatan yang diawasi	Rp 120,363,626.00	Rp 120,363,626.00
[SUB KEGIATAN] 2.11.06.1.01.0005 Pengembangan Kapasitas Pejabat Pengawas Lingkungan Hidup		
Jumlah PPLHD yang ditingkatkan kapasitasnya	Rp 92,636,260.00	Rp 94,256,254.00
[SUB KEGIATAN] 2.11.06.1.01.0001 Fasilitasi Pemenuhan Ketentuan dan Kewajiban Izin Lingkungan dan/atau Izin PPLH		
Jumlah Rekomendasi dan/atau Persetujuan teknis, Persetujuan Lingkungan, dan Surat Kelayakan operasi yang diberikan	Rp 102,363,740.00	Rp 102,363,740.00
[PROGRAM] 2.11.08 PROGRAM PENINGKATAN PENDIDIKAN, PELATIHAN DAN PENYULUHAN LINGKUNGAN HIDUP UNTUK MASYARAKAT		
[KEGIATAN] 2.11.08.1.01 Penyelenggaraan Pendidikan, Pelatihan, dan Penyuluhan Lingkungan Hidup untuk Lembaga KeMasyarakatan Tingkat Daerah Provinsi		
[SUB KEGIATAN] 2.11.08.1.01.0005 Peningkatan Kapasitas dan Kompetensi Sumber Daya Manusia Bidang lingkungan hidup untuk Lembaga pendidikan formal/lembaga masyarakat/komunitas/kelompok masyarakat		
Jumlah lembaga pendidikan formal/lembaga masyarakat/komunitas/kelompok masyarakat yang meningkat kapasitas dan kompetensinya terkait PPLH	Rp 109,032,113.00	Rp 115,117,815.00
[SUB KEGIATAN] 2.11.08.1.01.0003 Penyelengaraan Penyuluhan dan Kampanye Lingkungan Hidup Tingkat Daerah Provinsi		
Jumlah Masyarakat/Kelompok Masyarakat/Pelaku Usaha/Kegiatan yang Terlibat	Rp 100,791,711.00	Rp 100,791,711.00
[SUB KEGIATAN] 2.11.08.1.01.0002 Pendampingan Gerakan Peduli Lingkungan Hidup		
Jumlah Pendampingan Pembinaan Gerakan Peduli dan Berbudaya Lingkungan Hidup yang Dilaksanakan	Rp 150,000,000.00	Rp 150,000,000.00
[PROGRAM] 2.11.09 PROGRAM PENGHARGAAN LINGKUNGAN HIDUP UNTUK MASYARAKAT		
[KEGIATAN] 2.11.09.1.01 Pemberian Penghargaan Lingkungan Hidup Tingkat Daerah Provinsi		
[SUB KEGIATAN] 2.11.09.1.01.0001 Penilaian Kinerja Masyarakat/Lembaga Masyarakat/Dunia Usaha/Dunia Pendidikan/ Filantropi dalam Perlindungan dan Pengelolaan Lingkungan Hidup		
Jumlah Masyarakat/Lembaga Masyarakat/Dunia Usaha/Dunia Pendidikan/Filantrophi yang Dinilai Kinerjanya dalam rangka PPLH	Rp 342,576,861.00	Rp 347,066,312.00
[PROGRAM] 2.11.10 PROGRAM PENANGANAN PENGADUAN LINGKUNGAN HIDUP		
[KEGIATAN] 2.11.10.1.01 Penyelesaian Pengaduan Masyarakat di Bidang Perlindungan dan Pengelolaan Lingkungan Hidup (PPLH) Provinsi		
[SUB KEGIATAN] 2.11.10.1.01.0007 Pengelolaan Pengaduan permasalahan Pencemaran dan Perusakan Lingkungan Hidup tingkat Provinsi		
Jumlah pengaduan permasalahan Pencemaran dan Perusakan Lingkungan Hidup tingkat Provinsi yang ditindaklanjuti/ditangani	Rp 76,783,360.00	Rp 76,783,360.00
[SUB KEGIATAN] 2.11.10.1.01.0005 Penyelesaian sengketa lingkungan hidup yang ditangani yang menjadi kewenangan Provinsi		
Jumlah sengketa lingkungan hidup yang ditangani yang menjadi kewenangan Provinsi	Rp 56,475,201.00	Rp 60,426,715.00
[SUB KEGIATAN] 2.11.10.1.01.0004 Pembentukan dan Peningkatan Kapasitas Penyidik PNS LHK Daerah		
Jumlah PPNS LHK Daerah yang dibentuk dan ditingkatkan kapasitasnya	Rp 104,216,640.00	Rp 104,216,640.00
[PROGRAM] 2.11.11 PROGRAM PENGELOLAAN PERSAMPAHAN		
[KEGIATAN] 2.11.11.1.01 Penanganan Sampah di TPA/TPST Regional		
[SUB KEGIATAN] 2.11.11.1.01.0009 Penyusunan Rencana, Kebijakan dan Strategi Daerah Pengelolaan Sampah Provinsi		
Jumlah dokumen kebijakan dan strategi daerah pengelolaan sampah provinsi yang disusun dan ditetapkan	Rp 150,000,000.00	Rp 150,000,000.00
[SUB KEGIATAN] 2.11.11.1.01.0014 Koordinasi, sinkronisasi dan pemantauan pelaksanaan pengelolaan sampah di kabupaten/kota		
Jumlah dokumen hasil koordinasi, sinkronisasi dan pemantauan pelaksanaan pengelolaan sampah di kabupaten/kota	Rp 2,190,000,000.00	Rp 2,190,000,000.00
[SUB KEGIATAN] 2.11.11.1.01.0013 Pelaksanaan Penanganan Sampah pada Kondisi Khusus yang menjadi kewenangan provinsi		
Jumlah sampah pada kondisi khusus yang menjadi kewenangan provinsi yang ditangani	Rp 145,000,000.00	Rp 170,000,000.00
[SUB KEGIATAN] 2.11.11.1.01.0007 Penyediaan Sarana dan Prasarana Penanganan Sampah di TPA/TPST Regional		
Jumlah Sarana dan Prasarana Penanganan sampah di TPA/TPST Regional yang Tersedia	Rp 2,436,906,221.00	Rp 2,404,726,178.00
[SUB KEGIATAN] 2.11.11.1.01.0005 Koordinasi dan Sinkronisasi Penyediaan Prasarana dan Sarana Penanganan Sampah di TPA/TPST Regional		
Jumlah Dokumen Hasil Koordinasi dan Sinkronisasi Penyediaan Prasarana dan Sarana Penanganan Sampah di TPA/TPST Regional yang Dilaksanakan	Rp 68,093,779.00	Rp 75,273,822.00
[URUSAN] URUSAN PEMERINTAHAN BIDANG KEHUTANAN		
[TUJUAN] Mewujudkan Hutan Lestari		
[SASARAN] Meningkatnya pemanfaatan Hutan Lestari		
[PROGRAM] 3.28.03 PROGRAM PENGELOLAAN HUTAN		
[KEGIATAN] 3.28.03.1.01 Pengelolaan Rencana Tata Hutan Kesatuan Pengelolaan Hutan (KPH) Kewenangan Provinsi		
[SUB KEGIATAN] 3.28.03.1.01.0003 Penyediaan dan Pemeliharaan Sarana Prasarana Operasionalisasi KPH		
Jumlah Sarana Prasarana Operasionalisasi Resor dan Kantor Resor Kesatuan Pengelolaan Hutan yang Terbangun	Rp 376,000,000.00	Rp 390,000,000.00
[SUB KEGIATAN] 3.28.03.1.01.0001 Penyusunan Rancang Bangun Tata Hutan Wilayah Kesatuan Pengelolaan Hutan		
Jumlah Rancang Bangun Tata Hutan Wilayah Kesatuan Pengelolaan Hutan yang Disusun	Rp 95,000,000.00	Rp 200,000,000.00
[SUB KEGIATAN] 3.28.03.1.01.0004 Koordinasi dan Sinkronisasi Usulan Perubahan Fungsi dan Peruntukan Hutan		
Jumlah Dokumen Koordinasi dan Sinkronisasi Usulan Perubahan Peruntukkan dan Fungsi Kawasan Hutan untuk Wilayah Provinsi	Rp 14,000,000.00	Rp 12,072,326.00
[KEGIATAN] 3.28.03.1.03 Pemanfaatan Hutan di Kawasan Hutan Produksi dan Hutan Lindung		
[SUB KEGIATAN] 3.28.03.1.03.0005 Koordinasi dan Sinkronisasi Pengendalian Izin Usaha atau Kerjasama Pemanfaatan di Kawasan Hutan Lindung		
Jumlah Dokumen Hasil Koordinasi Sinkronisasi Pembinaan, Pengendalian, dan Pengawasan PBPH Di Kawasan Hutan Lindung	Rp 45,000,000.00	Rp 45,000,000.00
[SUB KEGIATAN] 3.28.03.1.03.0004 Koordinasi dan Sinkronisasi Pengendalian Izin Usaha atau Kerjasama Pemanfaatan di Kawasan Hutan Produksi		
Jumlah Dokumen Hasil Koordinasi Sinkronisasi Pembinaan, Pengendalian, dan Pengawasan PBPH Di Kawasan Hutan Produksi	Rp 45,000,000.00	Rp 45,000,000.00
[SUB KEGIATAN] 3.28.03.1.03.0002 Penyediaan Data dan Informasi Wilayah Usaha di Kawasan Hutan Lindung		
Jumlah Dokumen Data dan Informasi Mengenai Pemanfaatan Hutan di Kawasan HL Provinsi Secara Berkala	Rp 57,782,030.00	Rp 55,000,000.00

Sub Kegiatan	Pagu 2025	Pagu 2026
[SUB KEGIATAN] 3.28.03.1.03.0001 Penyediaan Data dan Informasi Wilayah Usaha di Kawasan Hutan Produksi		
Jumlah Data dan Informasi Terkait Luas Perizinan Berusaha Pemanfaatan Hutan di Kawasan Hutan Produksi dalam 1 (Satu) Provinsi Secara Berkala	Rp 57,782,030.00	Rp 55,000,000.00
[KEGIATAN] 3.28.03.1.04 Pelaksanaan Rehabilitasi di Luar Kawasan Hutan Negara		
[SUB KEGIATAN] 3.28.03.1.04.0009 Rehabilitasi Mangrove di luar kawasan hutan		
Luas Area Mangrove Di Luar Kawasan Hutan yang Direhabilitasi	Rp 20,000,000.00	Rp 20,000,000.00
[SUB KEGIATAN] 3.28.03.1.04.0001 Penyusunan Rencana Tahunan Rehabilitasi Lahan (RTnRL)		
Jumlah Dokumen Rencana Tahunan Rehabilitasi Lahan yang Disusun (RTnRL)	Rp 45,000,000.00	Rp 45,000,000.00
[SUB KEGIATAN] 3.28.03.1.04.0008 Pembinaan dan/atau Pengawasan dalam rangka Pengembangan Rehabilitasi Lahan		
Jumlah Laporan Pembinaan dan/atau Pengawasan dalam Rangka Pengembangan Rehabilitasi Lahan	Rp 25,000,000.00	Rp 25,000,000.00
[SUB KEGIATAN] 3.28.03.1.04.0004 Pembangunan Penghijauan Lingkungan di Luar Kawasan Hutan Negara		
Luas Lahan yang Dihijaukan di Luar Kawasan Hutan Negara	Rp 200,000,000.00	Rp 145,000,000.00
[KEGIATAN] 3.28.03.1.05 Pelaksanaan Perlindungan Hutan di Hutan Lindung dan Hutan Produksi		
[SUB KEGIATAN] 3.28.03.1.05.0001 Pencegahan dan Pembatasan Kerusakan Hutan		
Luas Hutan yang Dilakukan Patroli Pengamanan Hutan	Rp 390,000,000.00	Rp 331,500,000.00
[SUB KEGIATAN] 3.28.03.1.05.0005 Koordinasi, Sinkronisasi dan Pelaksanaan Pencegahan/Penanggulangan Kebakaran Hutan dan Lahan		
Jumlah Laporan Patroli /Sosialisasi yang Dilaksanakan Dalam Satu Tahun	Rp 55,000,000.00	Rp 55,000,000.00
[SUB KEGIATAN] 3.28.03.1.05.0004 Koordinasi, Sinkronisasi dan Pelaksanaan Perlindungan Hutan		
Jumlah Laporan Pertemuan/Rapat Koordinasi, Sinkronisasi dan Pelaksanaan Perlindungan Hutan	Rp 55,000,000.00	Rp 55,000,000.00
[KEGIATAN] 3.28.03.1.06 Pelaksanaan Pengolahan Hasil Hutan Bukan Kayu (HHBK)		
[SUB KEGIATAN] 3.28.03.1.06.0003 Pembudidayaan Hasil Hutan Bukan Kayu dengan tidak Mengurangi Fungsi Pokoknya		
Jumlah Unit Managemen PBPH HHBK Skala Kecil dan Menengah Beroperasi	Rp 5,000,000.00	Rp 9,000,000.00
[SUB KEGIATAN] 3.28.03.1.06.0002 Fasilitasi Pemenuhan Komitmen Penerbitan Izin Usaha Industri Primer Hasil Hutan Bukan Kayu (IUIPHHBK) melalui Sistem Pelayanan Perizinan Berusaha Terintegrasi secara Elektronik		
Jumlah Permohonan PBPHH Bukan Kayu Skala Kecil dan Menengah yang Dilayani	Rp 5,000,000.00	Rp 45,000,000.00
[KEGIATAN] 3.28.03.1.07 Pelaksanaan Pengolahan Hasil Hutan Kayu dengan Kapasitas Produksi <6000 m3/Tahun		
[SUB KEGIATAN] 3.28.03.1.07.0003 Fasilitasi Pemenuhan Komitmen Izin Usaha Industri Primer Hasil Hutan Kayu (IUIPHHK) dengan Kapasitas Produksi <6000 m3/Tahun melalui Sistem Pelayanan Perizinan Berusaha Terintegrasi secara Elektronik		
Jumlah Permohonan PBPHH Kayu Skala Kecil dan Menengah yang Dilayani	Rp 0.00	Rp 17,282,030.00
[SUB KEGIATAN] 3.28.03.1.07.0002 Pembinaan dan Pelaksanaan Pengolahan Hasil Hutan Kayu dengan Kapasitas Produksi <6000 m3/Tahun		
Jumlah Dokumen Pelaksanaan Pembinaan, Pengendalian dan Pengawasan PBPHH (Kayu dan/atau HHBK) untuk Skala Usaha Kecil dan Menengah yang menjadi Kewenangan Provinsi	Rp 37,217,970.00	Rp 57,217,970.00
[PROGRAM] 3.28.04 PROGRAM KONSERVASI SUMBER DAYA ALAM HAYATI DAN EKOSISTEMNYA		
[KEGIATAN] 3.28.04.1.01 Pengelolaan Taman Hutan Raya (TAHURA) Provinsi		
[SUB KEGIATAN] 3.28.04.1.01.0010 Penyusunan Rencana Pengelolaan dan Penataan Blok TAHURA		
Jumlah Peta Blok Pengelolaan dan Penataan Wilayah Kerja dari Tahura Berdasarkan Hasil Penataan Kawasan Tahura Provinsi	Rp 100,000,000.00	Rp 147,000,000.00
[SUB KEGIATAN] 3.28.04.1.01.0005 Pemulihan Ekosistem atau Penutupan Kawasan sesuai Rencana Pengelolaan TAHURA Provinsi		
Luas Areal Tahura yang Dilakukan Pemulihan Ekosistem	Rp 50,000,000.00	Rp 51,500,000.00
[SUB KEGIATAN] 3.28.04.1.01.0011 Perencanaan Pengelolaan TAHURA		
Jumlah Dokumen Rencana Pengelolaan Tahura (Jangka Panjang dan Jangka Pendek) yang Ditetapkan	Rp 100,000,000.00	Rp 100,000,000.00
[SUB KEGIATAN] 3.28.04.1.01.0008 Penguatan Kapasitas dan Pemberdayaan Masyarakat di sekitar TAHURA Provinsi		
Jumlah Desa yang Diberdayakan Melalui Peningkatan Usaha Ekonomi Produktif	Rp 50,000,000.00	Rp 51,500,000.00
[PROGRAM] 3.28.05 PROGRAM PENDIDIKAN DAN PELATIHAN, PENYULUHAN DAN PEMBERDAYAAN MASYARAKAT DI BIDANG KEHUTANAN		
[KEGIATAN] 3.28.05.1.01 Pelaksanaan Penyuluhan Kehutanan Provinsi dan Pemberdayaan Masyarakat di Bidang Kehutanan		
[SUB KEGIATAN] 3.28.05.1.01.0003 Penyiapan dan Pengembangan Perhutanan Sosial		
Luas Kawasan yang Disiapkan untuk Perhutanan Sosial	Rp 470,387,819.00	Rp 525,990,185.00
[SUB KEGIATAN] 3.28.05.1.01.0002 Penguatan dan Pendampingan Kelembagaan Kelompok Tani Hutan		
Jumlah Kelompok Tani Hutan yang Mandiri yang Mengikuti Penguatan dan Pendampingan Kelembagaan	Rp 725,000,000.00	Rp 690,000,000.00
[PROGRAM] 3.28.06 PROGRAM PENGELOLAAN DAERAH ALIRAN SUNGAI (DAS)		
[KEGIATAN] 3.28.06.1.01 Pelaksanaan Pengelolaan DAS Lintas Daerah Kabupaten/Kota dan dalam Daerah Kabupaten/Kota dalam 1 (satu) Daerah Provinsi		
[SUB KEGIATAN] 3.28.06.1.01.0002 Optimalisasi Fungsi dan Daya Dukung Wilayah DAS		
Jumlah Dokumen Sinkronisasi dan Koordinasi Optimalisasi DAS	Rp 69,345,000.00	Rp 96,065,223.00
[SUB KEGIATAN] 3.28.06.1.01.0001 Penyusunan dan Penetapan Rencana Pengelolaan DAS		
Jumlah Dokumen Rencana Pengelolaan DAS yang Ditetapkan	Rp 97,798,887.00	Rp 122,438,860.00
[SUB KEGIATAN] 3.28.06.1.01.0005 Pengembangan Kelembagaan Pengelolaan DAS		
Jumlah Lembaga yang Dibentuk dan Dikembangkan dalam Forum Pengelolaan DAS	Rp 35,600,000.00	Rp 42,600,000.00
[SUB KEGIATAN] 3.28.06.1.01.0004 Pemberdayaan Masyarakat dalam Kegiatan Pengelolaan DAS		
Jumlah Orang yang Mengikuti Pemberdayaan Masyarakat dalam Kegiatan Pengelolaan DAS	Rp 100,000,000.00	Rp 110,000,000.00
[URUSAN] NON URUSAN		
[TUJUAN] Meningkatkan akuntabilitas kinerja DLHK		
[SASARAN] Meningkatnya akuntabilitas kinerja Dinas Lingkungan Hidup dan Kehutanan		
[PROGRAM] X.XX.01 PROGRAM PENUNJANG URUSAN PEMERINTAHAN DAERAH PROVINSI		
[KEGIATAN] X.XX.01.1.01 Perencanaan, Penganggaran, dan Evaluasi Kinerja Perangkat Daerah		
[SUB KEGIATAN] X.XX.01.1.01.0001 Penyusunan Dokumen Perencanaan Perangkat Daerah		
Jumlah Dokumen Perencanaan Perangkat Daerah	Rp 98,267,980.00	Rp 98,267,980.00
[SUB KEGIATAN] X.XX.01.1.01.0007 Evaluasi Kinerja Perangkat Daerah		
Jumlah Laporan Evaluasi Kinerja Perangkat Daerah	Rp 87,579,000.00	Rp 87,579,000.00
[KEGIATAN] X.XX.01.1.02 Administrasi Keuangan Perangkat Daerah		
[SUB KEGIATAN] X.XX.01.1.02.0001 Penyediaan Gaji dan Tunjangan ASN		
Jumlah Orang yang Menerima Gaji dan Tunjangan ASN	Rp 26,116,170,838.00	Rp 26,865,119,829.00
[SUB KEGIATAN] X.XX.01.1.02.0002 Penyediaan Administrasi Pelaksanaan Tugas ASN		
Jumlah Dokumen Hasil Penyediaan Administrasi Pelaksanaan Tugas ASN	Rp 650,000,000.00	Rp 700,000,000.00
[KEGIATAN] X.XX.01.1.03 Administrasi Barang Milik Daerah pada Perangkat Daerah		
[SUB KEGIATAN] X.XX.01.1.03.0006 Penatausahaan Barang Milik Daerah pada SKPD		
Jumlah Laporan Penatausahaan Barang Milik Daerah pada SKPD	Rp 50,000,000.00	Rp 100,000,000.00
[KEGIATAN] X.XX.01.1.05 Administrasi Kepegawaian Perangkat Daerah		
[SUB KEGIATAN] X.XX.01.1.05.0002 Pengadaan Pakaian Dinas Beserta Atribut Kelengkapannya		
Jumlah Paket Pakaian Dinas Beserta Atribut Kelengkapan	Rp 35,000,000.00	Rp 85,000,000.00
[SUB KEGIATAN] X.XX.01.1.05.0009 Pendidikan dan Pelatihan Pegawai Berdasarkan Tugas dan Fungsi		
Jumlah Pegawai Berdasarkan Tugas dan Fungsi yang Mengikuti Pendidikan dan Pelatihan	Rp 65,232,000.00	Rp 110,232,000.00
[KEGIATAN] X.XX.01.1.06 Administrasi Umum Perangkat Daerah		
[SUB KEGIATAN] X.XX.01.1.06.0007 Penyediaan Bahan/Material		
Jumlah Paket Bahan/Material yang Disediakan	Rp 11,877,955.00	Rp 11,877,955.00
[SUB KEGIATAN] X.XX.01.1.06.0002 Penyediaan Peralatan dan Perlengkapan Kantor		
Jumlah Paket Peralatan dan Perlengkapan Kantor yang Disediakan	Rp 161,483,100.00	Rp 161,483,100.00
[SUB KEGIATAN] X.XX.01.1.06.0001 Penyediaan Komponen Instalasi Listrik/Penerangan Bangunan Kantor		
Jumlah Paket Komponen Instalasi Listrik/Penerangan Bangunan Kantor yang Disediakan	Rp 62,599,900.00	Rp 62,599,900.00
[SUB KEGIATAN] X.XX.01.1.06.0011 Dukungan Pelaksanaan Sistem Pemerintahan Berbasis Elektronik pada SKPD		
Jumlah Dokumen Dukungan Pelaksanaan Sistem Pemerintahan Berbasis Elektronik pada SKPD	Rp 20,000,000.00	Rp 20,000,000.00
[SUB KEGIATAN] X.XX.01.1.06.0009 Penyelenggaraan Rapat Koordinasi dan Konsultasi SKPD		
Jumlah Laporan Penyelenggaraan Rapat Koordinasi dan Konsultasi SKPD	Rp 531,130,200.00	Rp 531,130,200.00
[SUB KEGIATAN] X.XX.01.1.06.0006 Penyediaan Bahan Bacaan dan Peraturan Perundang-Undangan		
Jumlah Dokumen Bahan Bacaan dan Peraturan Perundang-Undangan yang Disediakan	Rp 24,393,600.00	Rp 24,393,600.00
[SUB KEGIATAN] X.XX.01.1.06.0008 Fasilitasi Kunjungan Tamu		
Jumlah Laporan Fasilitasi Kunjungan Tamu	Rp 61,857,000.00	Rp 61,857,000.00
[SUB KEGIATAN] X.XX.01.1.06.0005 Penyediaan Barang Cetakan dan Penggandaan		
Jumlah Paket Barang Cetakan dan Penggandaan yang Disediakan	Rp 79,348,335.00	Rp 79,348,335.00
[SUB KEGIATAN] X.XX.01.1.06.0004 Penyediaan Bahan Logistik Kantor		

Sub Kegiatan	Pagu 2025	Pagu 2026
Jumlah Paket Bahan Logistik Kantor yang Disediakan	Rp 211,751,894.00	Rp 211,751,894.00
[SUB KEGIATAN] X.XX.01.1.06.0003 Penyediaan Peralatan Rumah Tangga		
Jumlah Paket Peralatan Rumah Tangga yang Disediakan	Rp 50,698,472.00	Rp 50,698,472.00
[KEGIATAN] X.XX.01.1.07 Pengadaan Barang Milik Daerah Penunjang Urusan Pemerintah Daerah		
[SUB KEGIATAN] X.XX.01.1.07.0010 Pengadaan Sarana dan Prasarana Gedung Kantor atau Bangunan Lainnya		
Jumlah Unit Sarana dan Prasarana Gedung Kantor atau Bangunan Lainnya yang Disediakan	Rp 160,000,000.00	Rp 160,000,000.00
[SUB KEGIATAN] X.XX.01.1.07.0006 Pengadaan Peralatan dan Mesin Lainnya		
Jumlah Unit Peralatan dan Mesin Lainnya yang Disediakan	Rp 100,000,000.00	Rp 100,000,000.00
[SUB KEGIATAN] X.XX.01.1.07.0002 Pengadaan Kendaraan Dinas Operasional atau Lapangan		
Jumlah Unit Kendaraan Dinas Operasional atau Lapangan yang Disediakan	Rp 200,000,000.00	Rp 200,000,000.00
[SUB KEGIATAN] X.XX.01.1.07.0005 Pengadaan Mebel		
Jumlah Paket Mebel yang Disediakan	Rp 46,956,885.00	Rp 46,956,885.00
[KEGIATAN] X.XX.01.1.08 Penyediaan Jasa Penunjang Urusan Pemerintahan Daerah		
[SUB KEGIATAN] X.XX.01.1.08.0003 Penyediaan Jasa Peralatan dan Perlengkapan Kantor		
Jumlah Laporan Penyediaan Jasa Peralatan dan Perlengkapan Kantor yang Disediakan	Rp 118,864,375.00	Rp 131,903,248.00
[SUB KEGIATAN] X.XX.01.1.08.0001 Penyediaan Jasa Surat Menyurat		
Jumlah Laporan Penyediaan Jasa Surat Menyurat	Rp 38,500,000.00	Rp 38,500,000.00
[SUB KEGIATAN] X.XX.01.1.08.0004 Penyediaan Jasa Pelayanan Umum Kantor		
Jumlah Laporan Penyediaan Jasa Pelayanan Umum Kantor yang Disediakan	Rp 2,072,907,824.00	Rp 2,072,907,824.00
[SUB KEGIATAN] X.XX.01.1.08.0002 Penyediaan Jasa Komunikasi, Sumber Daya Air dan Listrik		
Jumlah Laporan Penyediaan Jasa Komunikasi, Sumber Daya Air dan Listrik yang Disediakan	Rp 162,900,493.00	Rp 162,900,493.00
[KEGIATAN] X.XX.01.1.09 Pemeliharaan Barang Milik Daerah Penunjang Urusan Pemerintahan Daerah		
[SUB KEGIATAN] X.XX.01.1.09.0001 Penyediaan Jasa Pemeliharaan, Biaya Pemeliharaan dan Pajak Kendaraan Perorangan Dinas atau Kendaraan Dinas Jabatan		
Jumlah Kendaraan Perorangan Dinas atau Kendaraan Dinas Jabatan yang Dipelihara dan Dibayarkan Pajaknya	Rp 316,096,650.00	Rp 316,096,650.00
[SUB KEGIATAN] X.XX.01.1.09.0006 Pemeliharaan Peralatan dan Mesin Lainnya		
Jumlah Peralatan dan Mesin Lainnya yang Dipelihara	Rp 47,490,000.00	Rp 47,490,000.00
[SUB KEGIATAN] X.XX.01.1.09.0009 Pemeliharaan/Rehabilitasi Gedung Kantor dan Bangunan Lainnya		
Jumlah Gedung Kantor dan Bangunan Lainnya yang Dipelihara/Direhabilitasi	Rp 216,405,892.00	Rp 213,343,399.00
[OPD] Dinas Pemberdayaan Masyarakat dan Desa, Kependudukan dan Pencatatan Sipil		
[URUSAN] URUSAN PEMERINTAHAN BIDANG ADMINISTRASI KEPENDUDUKAN DAN PENCATATAN SIPIL		
[TUJUAN] Terwujudnya tertib administrasi kependudukan dan pencatatan sipil		
[SASARAN] Terwujudnya Peningkatan Pelaksanaan Smart Service		
[PROGRAM] 2.12.02 PROGRAM PENDAFTARAN PENDUDUK		
[KEGIATAN] 2.12.02.1.01 Pelayanan Pendaftaran Kependudukan		
[SUB KEGIATAN] 2.12.02.1.01.0001 Penetapan Kebijakan Teknis di Bidang Pendaftaran Penduduk Berdasarkan Kebijakan Nasional		
Jumlah Dokumen Kebijakan Teknis di Bidang Pendaftaran Penduduk Berdasarkan Kebijakan Nasional yang Ditetapkan	Rp 150,000,000.00	Rp 150,000,000.00
[SUB KEGIATAN] 2.12.02.1.01.0002 Pendataan Penduduk Non Permanen dan Rentan Administrasi Kependudukan Lintas Kabupaten/Kota dalam Satu Provinsi		
Jumlah Dokumen Pendataan Penduduk Non Permanen dan Rentan Administrasi Kependudukan Lintas Kabupaten/Kota dalam Satu Provinsi	Rp 150,000,000.00	Rp 150,000,000.00
[SUB KEGIATAN] 2.12.02.1.01.0003 Penataan Tata Kelola Pelaksanaan Pendaftaran Penduduk Skala Provinsi		
Jumlah Dokumen Hasil tata kelola Pelaksanaan Pendaftaran Penduduk Skala Provinsi	Rp 134,000,000.00	Rp 134,000,000.00
[SUB KEGIATAN] 2.12.02.1.01.0004 Pemanfaatan Data Peristiwa Kependudukan		
Jumlah Dokumen Hasil Pemanfaatan Data Peristiwa Kependudukan	Rp 157,500,000.00	Rp 157,500,000.00
[SUB KEGIATAN] 2.12.02.1.01.0005 Penyusunan Tata Cara Perencanaan, Pelaksanaan, Pemantauan, Evaluasi, Pengendalian dan Penyusunan Pelaporan Adminduk terkait Pendaftaran Penduduk		
Jumlah Dokumen Tata Cara Perencanaan, Pelaksanaan, Pemantauan, Evaluasi, Pengendalian dan Penyusunan Pelaporan Adminduk terkait Pendaftaran Penduduk yang Disusun	Rp 180,000,000.00	Rp 180,000,000.00
[KEGIATAN] 2.12.02.1.02 Penyelenggaraan Pendaftaran Kependudukan		
[SUB KEGIATAN] 2.12.02.1.02.0001 Fasilitasi Terkait Pendaftaran Penduduk		
Jumlah Laporan Hasil Fasilitasi Pendaftaran Penduduk	Rp 412,500,000.00	Rp 458,312,687.00
[SUB KEGIATAN] 2.12.02.1.02.0002 Sosialisasi Terkait Pendaftaran Penduduk		
Jumlah Laporan Hasil sosialisasi Pendaftaran Penduduk	Rp 250,000,000.00	Rp 250,000,000.00
[SUB KEGIATAN] 2.12.02.1.02.0003 Komunikasi, Informasi dan Edukasi Kepada Pemangku Kepentingan dan Masyarakat terkait Pendaftaran Penduduk		
Jumlah Dokumen Hasil Komunikasi, Informasi, dan Edukasi terkait Pendaftaran Penduduk	Rp 225,000,000.00	Rp 225,000,000.00
[SUB KEGIATAN] 2.12.02.1.02.0004 Koordinasi Berkala Antar Lembaga Pemerintah dan Lembaga Non Pemerintah Kewenangan Provinsi terkait Pendaftaran Penduduk		
Jumlah Laporan Hasil Koordinasi berkala Antar Lembaga Pemerintah dan Lembaga Non Pemerintah Kewenangan Provinsi Terkait Pendaftaran Penduduk	Rp 243,000,000.00	Rp 243,000,000.00
[SUB KEGIATAN] 2.12.02.1.02.0005 Pemberian Konsultasi Penyelenggaraan Pendaftaran Penduduk		
Jumlah Laporan Hasil konsultasi Penyelenggaraan Pendaftaran Penduduk	Rp 214,500,000.00	Rp 214,500,000.00
[KEGIATAN] 2.12.02.1.03 Pembinaan dan Pengawasan Penyelenggaraan Pendaftaran Kependudukan		
[SUB KEGIATAN] 2.12.02.1.03.0001 Pembinaan dan Pengawasaan terkait Pendaftaran Penduduk		
Jumlah Laporan Hasil Pembinaan dan Pengawasan terkait Pendaftaran Penduduk	Rp 218,706,371.00	Rp 218,706,371.00
[SUB KEGIATAN] 2.12.02.1.03.0002 Bimbingan Teknis terkait Pendaftaran Penduduk		
Jumlah Laporan Hasil Bimbingan Teknis Terkait Pendaftaran Penduduk	Rp 225,943,745.00	Rp 225,943,745.00
[PROGRAM] 2.12.03 PROGRAM PENCATATAN SIPIL		
[KEGIATAN] 2.12.03.1.01 Pelayanan Pencatatan Sipil		
[SUB KEGIATAN] 2.12.03.1.01.0001 Penetapan Kebijakan Teknis di Bidang Pencatatan Sipil		
Jumlah Dokumen kebijakan Teknis di Bidang Pencatatan Sipil yang Ditetapkan	Rp 250,000,000.00	Rp 250,000,000.00
[SUB KEGIATAN] 2.12.03.1.01.0002 Penataan Tata Kelola Pelaksanaan Pencatatan Sipil Skala Provinsi		
Jumlah Dokumen Hasil Penataan Tata Kelola Pelaksanaan Pencatatan Sipil Skala Provinsi	Rp 150,000,000.00	Rp 150,000,000.00
[SUB KEGIATAN] 2.12.03.1.01.0003 Pemanfaatan Data atas Peristiwa Penting		
Jumlah Dokumen Hasil Pemanfaatan Data atas Peristiwa Penting	Rp 150,000,000.00	Rp 150,000,000.00
[SUB KEGIATAN] 2.12.03.1.01.0004 Fasilitasi Pelayanan Bidang Pencatatan Sipil di Kabupaten/Kota		
Jumlah Laporan Hasil Fasilitasi Pelayanan Bidang Pencatatan Sipil di Kabupaten/Kota	Rp 320,000,000.00	Rp 320,000,000.00
[SUB KEGIATAN] 2.12.03.1.01.0005 Penyusunan Tata Cara Perencanaan, Pelaksanaan, Pemantauan, Evaluasi, Pengendalian dan Penyusunan Pelaporan Adminduk terkait Pencatatan Sipil		
Jumlah Dokumen Tata Cara Perencanaan, Pelaksanaan, Pemantauan, Evaluasi, Pengendalian dan Penyusunan Pelaporan Adminduk terkait Pencatatan Sipil yang Disusun	Rp 100,000,000.00	Rp 100,000,000.00
[KEGIATAN] 2.12.03.1.02 Penyelenggaraan Pencatatan Sipil di Provinsi		
[SUB KEGIATAN] 2.12.03.1.02.0001 Fasilitasi terkait Pencatatan Sipil		
Jumlah Laporan Hasil Fasilitasi Pencatatan Sipil	Rp 450,000,000.00	Rp 450,000,000.00
[SUB KEGIATAN] 2.12.03.1.02.0002 Sosialisasi terkait Pencatatan Sipil		
Jumlah Laporan Hasil Sosialisasi terkait Pencatatan Sipil	Rp 150,000,000.00	Rp 150,000,000.00
[SUB KEGIATAN] 2.12.03.1.02.0003 Komunikasi, Informasi dan Edukasi kepada Pemangku Kepentingan dan Masyarakat terkait Pencatatan Sipil		
Jumlah Dokumen Komunikasi, Informasi, dan Edukasi Kepada Pemangku Kepentingan dan Masyarakat terkait Pencatatan Sipil	Rp 130,000,000.00	Rp 250,000,000.00
[SUB KEGIATAN] 2.12.03.1.02.0004 Koordinasi Berkala Antar lembaga Pemerintah dan Lembaga Non Pemerintah Kewenangan Provinsi terkait Pencatatan Sipil		
Jumlah Dokumen Hasil Koordinasi Berkala Antar lembaga Pemerintah dan Lembaga Non Pemerintah Kewenangan Provinsi terkait Pencatatan Sipil	Rp 250,000,000.00	Rp 250,000,000.00
[SUB KEGIATAN] 2.12.03.1.02.0005 Pemberian Konsultasi Penyelenggaraan Pencatatan Sipil		
Jumlah Laporan Hasil Konsultasi Penyelenggaraan Pencatatan Sipil	Rp 200,000,000.00	Rp 150,000,000.00
[KEGIATAN] 2.12.03.1.03 Pemberian Konsultasi Penyelenggaraan Pencatatan Sipil		
[SUB KEGIATAN] 2.12.03.1.03.0001 Pembinaan dan Pengawasaan terkait Pencatatan Sipil		
Jumlah Laporan Pembinaan dan Pengawasan Terkait Pencatatan Sipil	Rp 342,000,000.00	Rp 456,000,000.00
[SUB KEGIATAN] 2.12.03.1.03.0002 Bimbingan Teknis terkait Pencatatan Sipil		
Jumlah Laporan Hasil Bimbingan Teknis Terkait Pencatatan Sipil	Rp 222,621,528.00	Rp 282,702,279.00
[PROGRAM] 2.12.04 PROGRAM PENGELOLAAN INFORMASI ADMINISTRASI KEPENDUDUKAN		
[KEGIATAN] 2.12.04.1.01 Penataan Pengelolaan Informasi Administrasi Kependudukan		
[SUB KEGIATAN] 2.12.04.1.01.0001 Penyusunan Tata Cara Perencanaan, Pelaksanaan, Pemantauan, Evaluasi, Pengendalian dan Penyusunan Pelaporan Adminduk Terkait Pengelolaan Informasi Administrasi Kependudukan		

Sub Kegiatan	Pagu 2025	Pagu 2026
Jumlah Dokumen Tata Cara Perencanaan, Pelaksanaan, Pemantauan, Evaluasi, Pengendalian dan Penyusunan Pelaporan Adminduk Terkait Pengelolaan Informasi Administrasi Kependudukan	Rp 150,000,000.00	Rp 150,000,000.00
[SUB KEGIATAN] 2.12.04.1.01.0002 Penyusunan Tata Cara Pengelolaan Data Kependudukan yang Bersifat Data Perseorangan, Data Agregat dan Data Pribadi di Provinsi dan Kabupaten/Kota		
Jumlah Dokumen Hasil Penyusunan Tata Cara Pengelolaan Data Kependudukan yang Bersifat Data Perseorangan, Data Agregat dan Data Pribadi di Provinsi dan Kabupaten/Kota	Rp 150,000,000.00	Rp 150,000,000.00
[KEGIATAN] 2.12.04.1.02 Penyelenggaraan Pengelolaan Informasi Administrasi Kependudukan Provinsi		
[SUB KEGIATAN] 2.12.04.1.02.0001 Fasilitasi terkait Pengelolaan Informasi Administrasi Kependudukan		
Jumlah Laporan Hasil Fasilitasi Penyelenggaraan Urusan Administrasi Kependudukan	Rp 878,776,185.00	Rp 978,776,185.00
[SUB KEGIATAN] 2.12.04.1.02.0002 Sosialisasi terkait Pengelolaan Informasi Administrasi Kependudukan		
Jumlah Laporan Hasil Sosialisasi Penyelenggaraan Urusan Administrasi Kependudukan	Rp 106,319,905.00	Rp 106,319,905.00
[SUB KEGIATAN] 2.12.04.1.02.0003 Komunikasi, Informasi dan Edukasi Kepada Pemangku Kepentingan dan Masyarakat		
Jumlah Dokumen Hasil Komunikasi, Informasi, dan Edukasi kepada Pemangku Kepentingan dan Masyarakat	Rp 100,000,000.00	Rp 155,700,000.00
[SUB KEGIATAN] 2.12.04.1.02.0004 Koordinasi Berkala antar Lembaga Pemerintah dan Lembaga NonPemerintah Kewenangan Provinsi		
Jumlah Dokumen Hasil Koordinasi Berkala Antar lembaga Pemerintah dan Lembaga Non Pemerintah Kewenangan Provinsi	Rp 150,000,000.00	Rp 150,000,000.00
[SUB KEGIATAN] 2.12.04.1.02.0005 Penyelenggaraan Pemanfaatan Data Kependudukan		
Jumlah Dokumen Hasil pemanfaatan data kependudukan	Rp 100,000,000.00	Rp 100,000,000.00
[SUB KEGIATAN] 2.12.04.1.02.0006 Kerja Sama dengan Organisasi KeMasyarakatan dan Perguruan Tinggi		
Jumlah Dokumen Hasil kerja sama Organisasi Kemasyarakatan dan Perguruan Tinggi	Rp 90,000,000.00	Rp 90,000,000.00
[SUB KEGIATAN] 2.12.04.1.02.0007 Pemberian Konsultasi Penyelenggaraan Pengelolaan Informasi Administrasi Kependudukan		
Jumlah Laporan Hasil konsultasi Penyelenggaraan Pengelolaan Infomasi Administrasi Kependudukan	Rp 150,000,000.00	Rp 150,000,000.00
[KEGIATAN] 2.12.04.1.03 Pembinaan dan Pengawasan Pengelolaan Informasi Administrasi Kependudukan Provinsi		
[SUB KEGIATAN] 2.12.04.1.03.0001 Pembinaan dan Pengawasan tekait Pengelolaan Informasi Administrasi Kependudukan		
Jumlah Laporan Hasil Pembinaan dan Pengawasan terkait Pengelolaan Informasi Administrasi Kependudukan	Rp 150,000,000.00	Rp 150,000,000.00
[SUB KEGIATAN] 2.12.04.1.03.0002 Bimbingan Teknis Terkait Pengelolaan Informasi Administrasi Kependudukan dan Pendayagunaan Data Kependudukan		
Jumlah Sumber Daya Manusia yang Mengikuti Bimbingan Teknis Terkait Pengelolaan Informasi Administrasi Kependudukan dan Pendayagunaan Data Kependudukan	Rp 150,000,000.00	Rp 150,000,000.00
[PROGRAM] 2.12.05 PROGRAM PENGELOLAAN PROFIL KEPENDUDUKAN		
[KEGIATAN] 2.12.05.1.01 Penyediaan Profil Kependudukan		
[SUB KEGIATAN] 2.12.05.1.01.0001 Penyediaan Data Kependudukan Provinsi		
Jumlah Dokumen data kependudukan Provinsi yang tersedia	Rp 111,748,520.00	Rp 122,136,883.00
[SUB KEGIATAN] 2.12.05.1.01.0002 Penyusunan Profil Data Perkembangan dan Proyeksi kependudukan serta Kebutuhan yang lain		
Jumlah Dokumen Profil Data Perkembangan dan Proyeksi Kependudukan Serta Kebutuhan Lain yang tersusun	Rp 50,000,000.00	Rp 60,000,000.00
[URUSAN] URUSAN PEMERINTAHAN BIDANG PEMBERDAYAAN MASYARAKAT DAN DESA		
[TUJUAN] Terwujudnya masyarakat desa yang tangguh dan partisipatif		
[SASARAN] Mempercepat kemandirian BUM Desa/BUM Desa Bersama		
[PROGRAM] 2.13.02 PROGRAM PENATAAN DESA		
[KEGIATAN] 2.13.02.1.01 Penatausahaan Penetapan Susunan Kelembagaan, Pengisian Jabatan, dan Masa Jabatan Kepala Desa dan Desa Adat		
[SUB KEGIATAN] 2.13.02.1.01.0001 Identifikasi, Inventarisasi dan Fasilitasi Penataan Kesatuan Masyarakat Hukum Adat dan Desa Adat yang menjadi kewenangan Provinsi		
Jumlah Dokumen Hasil Identifikasi, Inventarisasi dan Fasilitasi Penataan Kesatuan Masyarakat Hukum Adat dan Desa Adat yang menjadi kewenangan Provinsi yang Dilaksanakan	Rp 0.00	Rp 0.00
[SUB KEGIATAN] 2.13.02.1.01.0002 Fasilitasi Kelembagaan Desa dan Desa Adat		
Jumlah Dokumen Hasil Fasilitasi Kelembagaan Desa dan Desa Adat	Rp 100,000,000.00	Rp 120,000,000.00
[SUB KEGIATAN] 2.13.02.1.01.0003 Fasilitasi Kabupaten/Kota dan Desa dalam rangka Penataan Desa		
Jumlah Dokumen Hasil Fasilitasi Kabupaten/Kota dan Desa dalam rangka Penataan Desa	Rp 476,540,000.00	Rp 456,540,000.00
[SUB KEGIATAN] 2.13.02.1.01.0004 Penyediaan Prasarana dan Sarana Pelayanan Pemerintahan Desa		
jumlah Prasarana dan Sarana Pelayanan Pemerintahan Desa	Rp 0.00	Rp 0.00
[PROGRAM] 2.13.03 PROGRAM PENINGKATAN KERJA SAMA DESA		
[KEGIATAN] 2.13.03.1.01 Fasilitasi Kerja Sama antar desa yang Menjadi Kewenangan Provinsi		
[SUB KEGIATAN] 2.13.03.1.01.0001 Fasilitasi Kerja Sama antar Desa Lintas Kabupaten/Kota		
Jumlah Dokumen Kerja Sama antar Desa Lintas Kabupaten/Kota	Rp 100,000,000.00	Rp 136,600,000.00
[SUB KEGIATAN] 2.13.03.1.01.0002 Fasilitasi Kerja Sama Desa dengan Pihak Ketiga		
Jumlah Dokumen Kerja Sama dengan pihak ketiga yang Dilaksanakan	Rp 130,000,000.00	Rp 130,000,000.00
[SUB KEGIATAN] 2.13.03.1.01.0003 Fasilitasi Pembangunan Kawasan Perdesaan		
jumlah Dokumen Hasil Fasilitasi Pembangunan Kawasan Perdesaan	Rp 136,600,000.00	Rp 100,000,000.00
[PROGRAM] 2.13.04 PROGRAM ADMINISTRASI PEMERINTAHAN DESA		
[KEGIATAN] 2.13.04.1.01 Pembinaan dan Pengawasan Penyelenggaraan Pemerintahan Desa		
[SUB KEGIATAN] 2.13.04.1.01.0001 Fasilitasi Penyusunan Peraturan Daerah Kabupaten/Kota dan Peraturan Bupati/wali kota yang Mengatur Desa		
Jumlah Dokumen Hasil Fasilitasi Penyusunan Peraturan Daerah Kabupaten/Kota dan Peraturan Bupati/wali Kota yang Mengatur Desa	Rp 30,000,000.00	Rp 30,000,000.00
[SUB KEGIATAN] 2.13.04.1.01.0002 Pembinaan Manajemen Pemerintahan Desa		
Jumlah Dokumen Hasil Pembinaan Manajemen Pemerintahan Desa	Rp 30,000,000.00	Rp 30,000,000.00
[SUB KEGIATAN] 2.13.04.1.01.0003 Fasilitasi Penyusunan Produk Hukum Desa		
Jumlah Dokumen Produk Hukum desa yang Ditetapkan	Rp 30,000,000.00	Rp 30,000,000.00
[SUB KEGIATAN] 2.13.04.1.01.0004 Fasilitasi Penyusunan, Perencanaan, Pelaksanaan dan Pengawasan Pembangunan Desa		
jumlah Dokumen hasi Fasilitasi Penyusunan, Perencanaan, Pelaksanaan dan Pengawasan Pembangunan Desa	Rp 20,000,000.00	Rp 20,000,000.00
[SUB KEGIATAN] 2.13.04.1.01.0005 Fasilitasi Pengelolaan Keuangan Desa		
Jumlah Dokumen Hasil Terlaksananya Fasilitasi Pengelolaan Keuangan Desa	Rp 400,000,000.00	Rp 400,000,000.00
[SUB KEGIATAN] 2.13.04.1.01.0006 Fasilitasi Pengelolaan Aset Desa		
Jumlah Dokumen Hasil Fasilitasi Pengelolaan Aset Desa	Rp 30,000,000.00	Rp 30,000,000.00
[SUB KEGIATAN] 2.13.04.1.01.0007 Fasilitasi Pemilihan, Pengangkatan dan Pemberhentian Kepala Desa		
jumlah orang yang Mengikuti Pemilihan, Pengangkatan dan Pemberhentian Kepala Desa	Rp 20,000,000.00	Rp 20,000,000.00
[SUB KEGIATAN] 2.13.04.1.01.0008 Fasilitasi Evaluasi Perkembangan Desa serta Lomba Desa dan Kelurahan		
Jumlah Dokumen Hasil Evaluasi Perkembangan Desa serta Lomba Desa dan Kelurahan	Rp 180,000,000.00	Rp 200,000,000.00
[SUB KEGIATAN] 2.13.04.1.01.0009 Fasilitasi Pelaksanaan Profil Desa dan Kelurahan		
Jumlah Dokumen Hasil Fasilitasi Pelaksanaan Profil Desa dan Kelurahan	Rp 20,000,000.00	Rp 20,000,000.00
[SUB KEGIATAN] 2.13.04.1.01.0010 Pembinaan Aparatur Pemerintah Desa		
jumlah Aparatur Pemerintah Desa yang Dibina	Rp 300,000,000.00	Rp 350,000,000.00
[SUB KEGIATAN] 2.13.04.1.01.0011 Pembinaan Peningkatan Kapasitas Anggota BPD		
Jumlah orang yang Mengikuti Pembinaan Peningkatan Kapasitas Anggota BPD	Rp 20,000,000.00	Rp 20,000,000.00
[SUB KEGIATAN] 2.13.04.1.01.0012 Pembinaan Percepatan Pembangunan Desa Melalui Bantuan Keuangan, Bantuan Pendampingan dan Bantuan Teknis		
Jumlah Dokumen Hasil Pembinaan Percepatan Pembangunan Desa Melalui Bantuan Keuangan, Bantuan Pendampingan dan Bantuan Teknis	Rp 0.00	Rp 0.00
[SUB KEGIATAN] 2.13.04.1.01.0013 Pelaksanaan Penugasan Urusan/Kewenangan Provinsi yang Dilaksanakan oleh Desa		
Jumlah Dokumen Hasil Penugasan Urusan/Kewenangan Provinsi yang Dilaksanakan oleh Desa	Rp 30,000,000.00	Rp 30,000,000.00
[SUB KEGIATAN] 2.13.04.1.01.0014 Pembinaan dan Pengawasan atas Penetapan Rancangan Anggaran Pendapatan dan Belanja Daerah Kabupaten/Kota dalam Pembiayaan Desa		
Jumlah Dokumen Hasil Pembinaan dan Pengawasan atas Penetapan Rancangan Anggaran Pendapatan dan Belanja Daerah Kabupaten/Kota dalam Pembiayaan Desa	Rp 300,000,000.00	Rp 300,000,000.00
[SUB KEGIATAN] 2.13.04.1.01.0015 Pembinaan dan Pengawasan Penetapan Pengaturan BUM Desa Kabupaten/Kota dan Lembaga Kerja Sama antar Desa		
Jumlah Dokumen Hasil Pembinaan dan Pengawasan Penetapan Pengaturan BUM Desa Kabupaten/Kota dan Lembaga Kerja Sama antar Desa	Rp 450,000,000.00	Rp 480,000,000.00
[SUB KEGIATAN] 2.13.04.1.01.0016 Fasilitasi Penetapan dan Penegasan Batas Desa		
Jumlah Dokumen Hasil Penetapan dan Penegasan Batas Desa	Rp 150,000,000.00	Rp 150,000,000.00
[SUB KEGIATAN] 2.13.04.1.01.0017 Fasilitasi Pembinaan Laporan Kepala Desa		
Jumlah Dokumen Hasil Pembinaan Laporan Kepala Desa	Rp 30,000,000.00	Rp 30,000,000.00

Sub Kegiatan	Pagu 2025	Pagu 2026
[SUB KEGIATAN] 2.13.04.1.01.0018 Fasilitasi Pencatatan Data dan Informasi mengenai Pemerintahan Desa di Kabupaten/Kota		
Jumlah Dokumen Hasil Fasilitasi Pencatatan Data dan Informasi mengenai Pemerintahan Desa di Kabupaten/Kota	Rp 0.00	Rp 0.00
[SUB KEGIATAN] 2.13.04.1.01.0019 Fasilitasi Peran BPD dalam Penyelenggaraan Pemerintahan Desa		
Jumlah Dokumen Hasil Fasilitasi Peran BPD dalam Penyelenggaraan Pemerintahan Desa	Rp 30,000,000.00	Rp 30,000,000.00
[SUB KEGIATAN] 2.13.04.1.01.0020 Fasilitasi Pengembangan Inovasi Desa		
Jumlah Desa yang melakukan Pengembangan Inovasi	Rp 50,000,000.00	Rp 50,000,000.00
[SUB KEGIATAN] 2.13.04.1.01.0021 Fasilitasi Pekan Inovasi Perkembangan Desa		
Jumlah Laporan Hasil Pelaksanaan Pekan Inovasi Perkembangan Desa	Rp 232,000,000.00	Rp 232,000,000.00
[SUB KEGIATAN] 2.13.04.1.01.0022 Fasilitasi Penetapan Kewenangan Desa dan Desa Adat di Kabupaten/Kota		
Jumlah Dokumen Hasil Fasilitasi Penetapan Kewenangan Desa dan Desa Adat di Kabupaten/Kota	Rp 30,000,000.00	Rp 30,000,000.00
[PROGRAM] 2.13.05 PROGRAM PEMBERDAYAAN LEMBAGA KEMASYARAKATAN, LEMBAGA ADAT DAN MASYARAKAT HUKUM ADAT		
[KEGIATAN] 2.13.05.1.01 Pemberdayaan Lembaga keMasyarakatan yang Bergerak di Bidang Pemberdayaan Desa dan Lembaga Adat Tingkat Daerah Provinsi serta Pemberdayaan Masyarakat Hukum Adat yang Masyarakat Pelakunya Hukum Adat yang Sama Berada di Lintas Daerah Kabupaten/Kota		
[SUB KEGIATAN] 2.13.05.1.01.0001 Identifikasi dan Inventarisasi Masyarakat Hukum Adat		
Jumlah Dokumen Hasil Identifikasi dan Inventarisasi Masyarakat Hukum Adat	Rp 0.00	Rp 50,000,000.00
[SUB KEGIATAN] 2.13.05.1.01.0002 Fasilitasi Penataan, Pemberdayaan dan Pendayagunaan Kelembagaan Lembaga KeMasyarakatan Desa/Kelurahan (RT, RW, PKK, Posyandu, LPM, dan Karang Taruna), Lembaga Adat Desa/Kelurahan dan Masyarakat Hukum Adat		
Jumlah Dokumen Hasil Penataan, Pemberdayaan dan Pendayagunaan Kelembagaan Lembaga Kemasyarakatan Desa/Kelurahan (RT, RW, PKK, Posyandu, LPM, dan Karang Taruna), Lembaga Adat Desa/Kelurahan dan Masyarakat Hukum Adat	Rp 24,757,000,000.00	Rp 24,757,000,000.00
[SUB KEGIATAN] 2.13.05.1.01.0003 Peningkatan Kapasitas Kelembagaan Lembaga KeMasyarakatan Desa/Kelurahan (RT, RW, PKK, Posyandu, LPM, dan Karang Taruna), Lembaga Adat Desa/Kelurahan dan Masyarakat Hukum Adat		
Jumlah Lembaga Kemasyarakatan Desa/Kelurahan (RT, RW, PKK, Posyandu, LPM, dan Karang Taruna), Lembaga Adat Desa/Kelurahan dan Masyarakat Hukum Adat yang Ditingkatkan kapasitas Kelembagaannya	Rp 250,000,000.00	Rp 250,000,000.00
[SUB KEGIATAN] 2.13.05.1.01.0004 Fasilitasi Penyediaan Sarana dan Prasarana Kelembagaan Lembaga KeMasyarakatan Desa/Kelurahan (RT, RW, PKK, Posyandu, LPM, dan Karang Taruna), Lembaga Adat Desa/Kelurahan dan Masyarakat Hukum Adat		
Jumlah Sarana dan Prasarana Kelembagaan Lembaga Kemasyarakatan Desa/Kelurahan (RT, RW, PKK, Posyandu, LPM, dan Karang Taruna), Lembaga Adat Desa/Kelurahan dan Masyarakat Hukum Adat	Rp 544,000,000.00	Rp 544,000,000.00
[SUB KEGIATAN] 2.13.05.1.01.0005 Fasilitasi Pengembangan Usaha Ekonomi Masyarakat dan Pemerintah Desa dalam Meningkatkan Pendapatan Asli Desa		
Jumlah Dokumen Hasil Fasilitasi Pengembangan Usaha Ekonomi Masyarakat dan Pemerintah Desa dalam Meningkatkan Pendapatan Asli Desa	Rp 355,999,744.00	Rp 355,999,744.00
[SUB KEGIATAN] 2.13.05.1.01.0006 Fasilitasi Pemerintah Desa dalam Pemanfaatan Teknologi Tepat Guna		
Jumlah Dokumen Hasil Fasilitasi Pemerintah Desa dalam Pemanfaatan Teknologi Tepat Guna	Rp 300,000,000.00	Rp 300,000,000.00
[SUB KEGIATAN] 2.13.05.1.01.0007 Fasilitasi Bulan Bhakti Gotong Royong Masyarakat		
Jumlah Laporan Hasil Fasilitasi Bulan Bhakti Gotong Royong Masyarakat	Rp 0.00	Rp 50,000,000.00
[SUB KEGIATAN] 2.13.05.1.01.0008 Fasilitasi Penyelenggaraan Ketentraman, Ketertiban dan Perlindungan Masyarakat Desa		
Jumlah Dokumen Hasil Fasilitasi Penyelenggaraan Ketentraman, Ketertiban dan Perlindungan Masyarakat Desa	Rp 50,000,000.00	Rp 50,000,000.00
[SUB KEGIATAN] 2.13.05.1.01.0009 Fasilitasi Tim Penggerak PKK dalam Penyelenggaraan Gerakan Pemberdayaan Masyarakat dan Kesejahteraan Keluarga		
Jumlah Laporan Hasil Fasilitasi Tim Penggerak PKK dalam Penyelenggaraan Gerakan Pemberdayaan Masyarakat dan Kesejahteraan Keluarga	Rp 1,000,000,000.00	Rp 1,000,000,000.00
[SUB KEGIATAN] 2.13.05.1.01.0010 Peningkatan Kesadaran Keluarga Dalam Membangun Kerja Sama Antar-Keluarga, Warga, dan Kelompok Masyarakat		
Jumlah Keluarga yang Mengikuti Peningkatan Kesadaran Keluarga Dalam Membangun Kerja Sama Antar-Keluarga, Warga, dan Kelompok Masyarakat	Rp 0.00	Rp 50,000,000.00
[SUB KEGIATAN] 2.13.05.1.01.0011 Peningkatan Kesadaran Keluarga Dalam Peningkatan Pendidikan dan Keterampilan untuk Mewujudkan Sumber Daya Manusia yang Berkualitas dan Berdaya Saing		
Jumlah Keluarga yang Mengikuti Peningkatan Kesadaran Keluarga Dalam Mewujudkan Rumah Sehat dan Layak Huni Serta Kesadaran Hukum Tentang Kepemilikan Rumah	Rp 0.00	Rp 50,000,000.00
[URUSAN] NON URUSAN		
[TUJUAN] Terwujudnya akuntabilitas kinerja Dpmd Dukcapil		
[SASARAN] Meningkatnya Capaian IKU Dpmd Dukcapil		
[PROGRAM] X.XX.01 PROGRAM PENUNJANG URUSAN PEMERINTAHAN DAERAH PROVINSI		
[KEGIATAN] X.XX.01.1.01 Perencanaan, Penganggaran, dan Evaluasi Kinerja Perangkat Daerah		
[SUB KEGIATAN] X.XX.01.1.01.0001 Penyusunan Dokumen Perencanaan Perangkat Daerah		
Jumlah Dokumen Perencanaan Perangkat Daerah	Rp 25,105,000.00	Rp 75,105,000.00
[SUB KEGIATAN] X.XX.01.1.01.0002 Koordinasi dan Penyusunan Dokumen RKA- SKPD		
Jumlah Dokumen RKA-SKPD dan Laporan Hasil Koordinasi Penyusunan Dokumen RKA-SKPD	Rp 3,500,000.00	Rp 3,500,000.00
[SUB KEGIATAN] X.XX.01.1.01.0003 Koordinasi dan Penyusunan Dokumen Perubahan RKA-SKPD		
Jumlah Dokumen Perubahan RKA-SKPD dan Laporan Hasil Koordinasi Penyusunan Dokumen Perubahan RKA-SKPD	Rp 3,500,000.00	Rp 3,500,000.00
[SUB KEGIATAN] X.XX.01.1.01.0004 Koordinasi dan Penyusunan DPA-SKPD		
Jumlah Dokumen DPA-SKPD dan Laporan Hasil Koordinasi Penyusunan Dokumen DPA-SKPD	Rp 3,500,000.00	Rp 3,500,000.00
[SUB KEGIATAN] X.XX.01.1.01.0005 Koordinasi dan Penyusunan Perubahan DPA- SKPD		
Jumlah Dokumen Perubahan DPA-SKPD dan Laporan Hasil Koordinasi Penyusunan Dokumen Perubahan DPA-SKPD	Rp 3,500,000.00	Rp 8,500,000.00
[SUB KEGIATAN] X.XX.01.1.01.0006 Koordinasi dan Penyusunan Laporan Capaian Kinerja dan Ikhtisar Realisasi Kinerja SKPD		
Jumlah Laporan Capaian Kinerja dan Ikhtisar Realisasi Kinerja SKPD dan Laporan Hasil Koordinasi Penyusunan Laporan Capaian Kinerja dan Ikhtisar Realisasi Kinerja SKPD	Rp 52,180,000.00	Rp 62,180,000.00
[SUB KEGIATAN] X.XX.01.1.01.0007 Evaluasi Kinerja Perangkat Daerah		
Jumlah Laporan Evaluasi Kinerja Perangkat Daerah	Rp 85,780,000.00	Rp 85,780,000.00
[KEGIATAN] X.XX.01.1.02 Administrasi Keuangan Perangkat Daerah		
[SUB KEGIATAN] X.XX.01.1.02.0001 Penyediaan Gaji dan Tunjangan ASN		
Jumlah Orang yang Menerima Gaji dan Tunjangan ASN	Rp 7,991,920,665.00	Rp 8,191,920,665.00
[SUB KEGIATAN] X.XX.01.1.02.0002 Penyediaan Administrasi Pelaksanaan Tugas ASN		
Jumlah Dokumen Hasil Penyediaan Administrasi Pelaksanaan Tugas ASN	Rp 527,904,000.00	Rp 527,904,000.00
[SUB KEGIATAN] X.XX.01.1.02.0003 Pelaksanaan Penatausahaan dan Pengujian/Verifikasi Keuangan SKPD		
Jumlah Dokumen Penatausahaan dan Pengujian/Verifikasi Keuangan SKPD	Rp 5,000,000.00	Rp 8,500,000.00
[SUB KEGIATAN] X.XX.01.1.02.0004 Koordinasi dan Pelaksanaan Akuntansi SKPD		
Jumlah Dokumen Hasil Koordinasi dan Pelaksanaan Akuntansi SKPD	Rp 5,000,000.00	Rp 8,500,000.00
[SUB KEGIATAN] X.XX.01.1.02.0005 Koordinasi dan Penyusunan Laporan Keuangan Akhir Tahun SKPD		
Jumlah Laporan Keuangan Akhir Tahun SKPD dan Laporan Hasil Koordinasi Penyusunan Laporan Keuangan Akhir Tahun SKPD	Rp 5,000,000.00	Rp 8,500,000.00
[SUB KEGIATAN] X.XX.01.1.02.0006 Pengelolaan dan Penyiapan Bahan Tanggapan Pemeriksaan		
Jumlah Dokumen Bahan Tanggapan Pemeriksaan dan Tindak Lanjut Pemeriksaan	Rp 5,000,000.00	Rp 8,500,000.00
[SUB KEGIATAN] X.XX.01.1.02.0007 Koordinasi dan Penyusunan Laporan Keuangan Bulanan/ Triwulanan/Semesteran SKPD		
Jumlah Laporan Keuangan Bulanan/ Triwulanan/Semesteran SKPD dan Laporan Koordinasi Penyusunan Laporan Keuangan Bulanan/Triwulanan/Semesteran SKPD	Rp 5,000,000.00	Rp 8,500,000.00
[SUB KEGIATAN] X.XX.01.1.02.0008 Penyusunan Pelaporan dan Analisis Prognosis Realisasi Anggaran		
Jumlah Dokumen Pelaporan dan Analisis Prognosis Realisasi Anggaran	Rp 5,000,000.00	Rp 8,500,000.00
[KEGIATAN] X.XX.01.1.03 Administrasi Barang Milik Daerah pada Perangkat Daerah		
[SUB KEGIATAN] X.XX.01.1.03.0001 Penyusunan Perencanaan Kebutuhan Barang Milik Daerah SKPD		
Jumlah Rencana Kebutuhan Barang Milik Daerah SKPD	Rp 14,220,000.00	Rp 14,220,000.00
[SUB KEGIATAN] X.XX.01.1.03.0002 Pengamanan Barang Milik Daerah SKPD		
Jumlah Dokumen Pengamanan Barang Milik Daerah SKPD	Rp 3,000,000.00	Rp 5,500,000.00
[SUB KEGIATAN] X.XX.01.1.03.0003 Koordinasi dan Penilaian Barang Milik Daerah SKPD		
Jumlah Laporan Hasil Penilaian Barang Milik Daerah dan Hasil Koordinasi Penilaian Barang Milik Daerah SKPD	Rp 3,000,000.00	Rp 5,500,000.00
[SUB KEGIATAN] X.XX.01.1.03.0004 Pembinaan, Pengawasan, dan Pengendalian Barang Milik Daerah pada SKPD		
Jumlah Laporan Hasil Pembinaan, Pengawasan, dan Pengendalian Barang Milik Daerah pada SKPD	Rp 3,000,000.00	Rp 5,500,000.00
[SUB KEGIATAN] X.XX.01.1.03.0005 Rekonsiliasi dan Penyusunan Laporan Barang Milik Daerah pada SKPD		
Jumlah Laporan Rekonsiliasi dan Penyusunan Laporan Barang Milik Daerah pada SKPD	Rp 3,000,000.00	Rp 5,500,000.00
[SUB KEGIATAN] X.XX.01.1.03.0006 Penatausahaan Barang Milik Daerah pada SKPD		

Sub Kegiatan	Pagu 2025	Pagu 2026
Jumlah Laporan Penatausahaan Barang Milik Daerah pada SKPD	Rp 3,000,000.00	Rp 5,500,000.00
[SUB KEGIATAN] X.XX.01.1.03.0007 Pemanfaatan Barang Milik Daerah SKPD		
Jumlah Dokumen Hasil Pemanfaatan Barang Milik Daerah SKPD	Rp 3,000,000.00	Rp 5,500,000.00
[KEGIATAN] X.XX.01.1.05 Administrasi Kepegawaian Perangkat Daerah		
[SUB KEGIATAN] X.XX.01.1.05.0001 Peningkatan Sarana dan Prasarana Disiplin Pegawai		
Jumlah Unit Peningkatan Sarana dan Prasarana Disiplin Pegawai	Rp 20,000,000.00	Rp 20,000,000.00
[SUB KEGIATAN] X.XX.01.1.05.0002 Pengadaan Pakaian Dinas Beserta Atribut Kelengkapannya		
Jumlah Paket Pakaian Dinas Beserta Atribut Kelengkapan	Rp 58,500,000.00	Rp 58,500,000.00
[SUB KEGIATAN] X.XX.01.1.05.0003 Pendataan dan Pengolahan Administrasi Kepegawaian		
Jumlah Dokumen Pendataan dan Pengolahan Administrasi Kepegawaian	Rp 3,500,000.00	Rp 3,500,000.00
[SUB KEGIATAN] X.XX.01.1.05.0004 Koordinasi dan Pelaksanaan Sistem Informasi Kepegawaian		
Jumlah Dokumen Hasil Koordinasi dan Pelaksanaaan Sistem Informasi Kepegawaian	Rp 3,500,000.00	Rp 3,500,000.00
[SUB KEGIATAN] X.XX.01.1.05.0005 Monitoring, Evaluasi, dan Penilaian Kinerja Pegawai		
Jumlah Dokumen Monitoring, Evaluasi, dan Penilaian Kinerja Pegawai	Rp 3,500,000.00	Rp 3,500,000.00
[SUB KEGIATAN] X.XX.01.1.05.0006 Pemulangan Pegawai yang Pensiun		
Jumlah Pegawai Pensiun yang Dipulangkan	Rp 0.00	Rp 3,500,000.00
[SUB KEGIATAN] X.XX.01.1.05.0007 Pemulangan Pegawai yang Meninggal dalam Melaksanakan Tugas		
Jumlah Laporan Hasil Pemulangan Pegawai yang Meninggal dalam Melaksanakan Tugas	Rp 0.00	Rp 3,500,000.00
[SUB KEGIATAN] X.XX.01.1.05.0008 Pemindahan Tugas ASN		
Jumlah ASN yang Dipindahtugaskan	Rp 3,500,000.00	Rp 3,500,000.00
[SUB KEGIATAN] X.XX.01.1.05.0009 Pendidikan dan Pelatihan Pegawai Berdasarkan Tugas dan Fungsi		
Jumlah Pegawai Berdasarkan Tugas dan Fungsi yang Mengikuti Pendidikan dan Pelatihan	Rp 11,500,000.00	Rp 4,500,000.00
[SUB KEGIATAN] X.XX.01.1.05.0010 Sosialisasi Peraturan Perundang-Undangan		
Jumlah Orang yang Mengikuti Sosialisasi Peraturan Perundang-Undangan	Rp 3,500,000.00	Rp 3,500,000.00
[SUB KEGIATAN] X.XX.01.1.05.0011 Bimbingan Teknis Implementasi Peraturan Perundang-Undangan		
Jumlah Orang yang Mengikuti Bimbingan Teknis Implementasi Peraturan Perundang-Undangan	Rp 3,500,000.00	Rp 3,500,000.00
[KEGIATAN] X.XX.01.1.06 Administrasi Umum Perangkat Daerah		
[SUB KEGIATAN] X.XX.01.1.06.0001 Penyediaan Komponen Instalasi Listrik/Penerangan Bangunan Kantor		
Jumlah Paket Komponen Instalasi Listrik/Penerangan Bangunan Kantor yang Disediakan	Rp 6,000,000.00	Rp 6,000,000.00
[SUB KEGIATAN] X.XX.01.1.06.0002 Penyediaan Peralatan dan Perlengkapan Kantor		
Jumlah Paket Peralatan dan Perlengkapan Kantor yang Disediakan	Rp 3,500,000.00	Rp 3,500,000.00
[SUB KEGIATAN] X.XX.01.1.06.0003 Penyediaan Peralatan Rumah Tangga		
Jumlah Paket Peralatan Rumah Tangga yang Disediakan	Rp 3,500,000.00	Rp 3,500,000.00
[SUB KEGIATAN] X.XX.01.1.06.0004 Penyediaan Bahan Logistik Kantor		
Jumlah Paket Bahan Logistik Kantor yang Disediakan	Rp 130,000,000.00	Rp 130,000,000.00
[SUB KEGIATAN] X.XX.01.1.06.0005 Penyediaan Barang Cetakan dan Penggandaan		
Jumlah Paket Barang Cetakan dan Penggandaan yang Disediakan	Rp 60,000,000.00	Rp 60,000,000.00
[SUB KEGIATAN] X.XX.01.1.06.0006 Penyediaan Bahan Bacaan dan Peraturan Perundang-Undangan		
Jumlah Dokumen Bahan Bacaan dan Peraturan Perundang-Undangan yang Disediakan	Rp 5,000,000.00	Rp 5,000,000.00
[SUB KEGIATAN] X.XX.01.1.06.0007 Penyediaan Bahan/Material		
Jumlah Paket Bahan/Material yang Disediakan	Rp 0.00	Rp 0.00
[SUB KEGIATAN] X.XX.01.1.06.0008 Fasilitasi Kunjungan Tamu		
Jumlah Laporan Fasilitasi Kunjungan Tamu	Rp 15,000,000.00	Rp 15,000,000.00
[SUB KEGIATAN] X.XX.01.1.06.0009 Penyelenggaraan Rapat Koordinasi dan Konsultasi SKPD		
Jumlah Laporan Penyelenggaraan Rapat Koordinasi dan Konsultasi SKPD	Rp 543,801,450.00	Rp 534,252,343.00
[SUB KEGIATAN] X.XX.01.1.06.0010 Penatausahaan Arsip Dinamis pada SKPD		
Jumlah Dokumen Penatausahaan Arsip Dinamis pada SKPD	Rp 0.00	Rp 10,000,000.00
[SUB KEGIATAN] X.XX.01.1.06.0011 Dukungan Pelaksanaan Sistem Pemerintahan Berbasis Elektronik pada SKPD		
Jumlah Dokumen Dukungan Pelaksanaan Sistem Pemerintahan Berbasis Elektronik pada SKPD	Rp 0.00	Rp 10,000,000.00
[KEGIATAN] X.XX.01.1.07 Pengadaan Barang Milik Daerah Penunjang Urusan Pemerintah Daerah		
[SUB KEGIATAN] X.XX.01.1.07.0001 Pengadaan Kendaraan Perorangan Dinas atau Kendaraan Dinas Jabatan		
Jumlah Unit Kendaraan Perorangan Dinas atau Kendaraan Dinas Jabatan yang Disediakan	Rp 25,000,000.00	Rp 25,000,000.00
[SUB KEGIATAN] X.XX.01.1.07.0002 Pengadaan Kendaraan Dinas Operasional atau Lapangan		
Jumlah Unit Kendaraan Dinas Operasional atau Lapangan yang Disediakan	Rp 300,000,000.00	Rp 300,000,000.00
[SUB KEGIATAN] X.XX.01.1.07.0003 Pengadaan Alat Besar		
Jumlah Unit Alat Besar yang Disediakan	Rp 10,000,000.00	Rp 10,000,000.00
[SUB KEGIATAN] X.XX.01.1.07.0004 Pengadaan Alat Angkutan Darat Tak Bermotor		
Jumlah Unit Alat Angkutan Darat Tak Bermotor yang Disediakan	Rp 5,500,000.00	Rp 5,500,000.00
[SUB KEGIATAN] X.XX.01.1.07.0005 Pengadaan Mebel		
Jumlah Paket Mebel yang Disediakan	Rp 75,000,000.00	Rp 75,000,000.00
[SUB KEGIATAN] X.XX.01.1.07.0006 Pengadaan Peralatan dan Mesin Lainnya		
Jumlah Unit Peralatan dan Mesin Lainnya yang Disediakan	Rp 70,000,000.00	Rp 70,000,000.00
[SUB KEGIATAN] X.XX.01.1.07.0007 Pengadaan Aset Tetap Lainnya		
Jumlah Unit Aset Tetap Lainnya yang Disediakan	Rp 3,500,000.00	Rp 3,500,000.00
[SUB KEGIATAN] X.XX.01.1.07.0008 Pengadaan Aset Tak Berwujud		
Jumlah Unit Aset Tak Berwujud yang Disediakan	Rp 3,500,000.00	Rp 3,500,000.00
[SUB KEGIATAN] X.XX.01.1.07.0009 Pengadaan Gedung Kantor atau Bangunan Lainnya		
Jumlah Unit Gedung Kantor atau Bangunan Lainnya yang Disediakan	Rp 0.00	Rp 0.00
[SUB KEGIATAN] X.XX.01.1.07.0010 Pengadaan Sarana dan Prasarana Gedung Kantor atau Bangunan Lainnya		
Jumlah Unit Sarana dan Prasarana Gedung Kantor atau Bangunan Lainnya yang Disediakan	Rp 20,400,000.00	Rp 20,400,000.00
[SUB KEGIATAN] X.XX.01.1.07.0011 Pengadaan Sarana dan Prasarana Pendukung Gedung Kantor atau Bangunan Lainnya		
Jumlah Unit Sarana dan Prasarana Pendukung Gedung Kantor atau Bangunan Lainnya yang Disediakan	Rp 22,500,000.00	Rp 22,500,000.00
[KEGIATAN] X.XX.01.1.08 Penyediaan Jasa Penunjang Urusan Pemerintahan Daerah		
[SUB KEGIATAN] X.XX.01.1.08.0001 Penyediaan Jasa Surat Menyurat		
Jumlah Laporan Penyediaan Jasa Surat Menyurat	Rp 10,000,000.00	Rp 10,000,000.00
[SUB KEGIATAN] X.XX.01.1.08.0002 Penyediaan Jasa Komunikasi, Sumber Daya Air dan Listrik		
Jumlah Laporan Penyediaan Jasa Komunikasi, Sumber Daya Air dan Listrik yang Disediakan	Rp 35,000,000.00	Rp 35,000,000.00
[SUB KEGIATAN] X.XX.01.1.08.0003 Penyediaan Jasa Peralatan dan Perlengkapan Kantor		
Jumlah Laporan Penyediaan Jasa Peralatan dan Perlengkapan Kantor yang Disediakan	Rp 25,000,000.00	Rp 25,000,000.00
[SUB KEGIATAN] X.XX.01.1.08.0004 Penyediaan Jasa Pelayanan Umum Kantor		
Jumlah Laporan Penyediaan Jasa Pelayanan Umum Kantor yang Disediakan	Rp 1,375,618,672.00	Rp 1,375,618,672.00
[KEGIATAN] X.XX.01.1.09 Pemeliharaan Barang Milik Daerah Penunjang Urusan Pemerintahan Daerah		
[SUB KEGIATAN] X.XX.01.1.09.0001 Penyediaan Jasa Pemeliharaan, Biaya Pemeliharaan dan Pajak Kendaraan Perorangan Dinas atau Kendaraan Dinas Jabatan		
Jumlah Kendaraan Perorangan Dinas atau Kendaraan Dinas Jabatan yang Dipelihara dan Dibayarkan Pajaknya	Rp 180,000,000.00	Rp 180,000,000.00
[SUB KEGIATAN] X.XX.01.1.09.0002 Penyediaan Jasa Pemeliharaan, Biaya Pemeliharaan, Pajak dan Perizinan Kendaraan Dinas Operasional atau Lapangan		
Jumlah Kendaraan Dinas Operasional atau Lapangan yang Dipelihara dan Dibayarkan Pajak dan Perizinannya	Rp 0.00	Rp 0.00
[SUB KEGIATAN] X.XX.01.1.09.0003 Penyediaan Jasa Pemeliharaan, Biaya Pemeliharaan dan Perizinan Alat Besar		
Jumlah Alat Besar yang Dipelihara dan Dibayarkan Perizinannya	Rp 0.00	Rp 0.00
[SUB KEGIATAN] X.XX.01.1.09.0004 Penyediaan Jasa Pemeliharaan, Biaya Pemeliharaan dan Perizinan Alat Angkutan Darat Tak Bermotor		
Jumlah Alat Angkutan Darat Tak Bermotor yang Dipelihara dan Dibayarkan Perizinannya	Rp 0.00	Rp 0.00
[SUB KEGIATAN] X.XX.01.1.09.0005 Pemeliharaan Mebel		
Jumlah Mebel yang Dipelihara	Rp 25,100,000.00	Rp 65,100,000.00
[SUB KEGIATAN] X.XX.01.1.09.0006 Pemeliharaan Peralatan dan Mesin Lainnya		
Jumlah Peralatan dan Mesin Lainnya yang Dipelihara	Rp 20,000,000.00	Rp 21,500,000.00
[SUB KEGIATAN] X.XX.01.1.09.0007 Pemeliharaan Aset Tetap Lainnya		
Jumlah Aset Tetap Lainnya yang Dipelihara	Rp 5,000,000.00	Rp 6,500,000.00
[SUB KEGIATAN] X.XX.01.1.09.0008 Pemeliharaan Aset Tak Berwujud		
Jumlah Aset Tak Berwujud yang Dipelihara	Rp 5,000,000.00	Rp 6,500,000.00
[SUB KEGIATAN] X.XX.01.1.09.0009 Pemeliharaan/Rehabilitasi Gedung Kantor dan Bangunan Lainnya		
Jumlah Gedung Kantor dan Bangunan Lainnya yang Dipelihara/Direhabilitasi	Rp 5,000,000.00	Rp 6,500,000.00
[SUB KEGIATAN] X.XX.01.1.09.0010 Pemeliharaan/Rehabilitasi Sarana dan Prasarana Gedung Kantor atau Bangunan Lainnya		

Sub Kegiatan	Pagu 2025	Pagu 2026
Jumlah Sarana dan Prasarana Gedung Kantor atau Bangunan Lainnya yang Dipelihara/Direhabilitasi	Rp 32,000,000.00	Rp 32,000,000.00
[SUB KEGIATAN] X.XX.01.1.09.0011 Pemeliharaan/Rehabilitasi Sarana dan Prasarana Pendukung Gedung Kantor atau Bangunan Lainnya		
Jumlah Sarana dan Prasarana Pendukung Gedung Kantor atau Bangunan Lainnya yang Dipelihara/Direhabilitasi	Rp 25,000,000.00	Rp 25,000,000.00
[SUB KEGIATAN] X.XX.01.1.09.0012 Pemeliharaan/Rehabilitasi Tanah		
Luas Tanah yang Dilakukan Pemeliharaan/Rehabilitasi	Rp 0.00	Rp 0.00
[OPD] Dinas Perhubungan		
[URUSAN] URUSAN PEMERINTAHAN BIDANG PERHUBUNGAN		
[TUJUAN] Meningkatnya Pendapatan Asli Daerah pada Dinas Perhubungan		
[SASARAN] Peningkatan Pendapatan Asli Daerah (PAD) Bidang Perhubungan		
[PROGRAM] 2.15.03 PROGRAM PENGELOLAAN PELAYARAN		
[KEGIATAN] 2.15.03.1.09 Pembangunan, Penerbitan Izin Pembangunan dan Pengoperasian Pelabuhan Pengumpan Regional		
[SUB KEGIATAN] 2.15.03.1.09.0003 Pengoperasian dan Pemeliharaan Pelabuhan Pengumpan Regional		
Jumlah Pelabuhan Pengumpan Regional yang Beroperasi dan terpelihara	Rp 1,800,000,000.00	Rp 1,800,000,000.00
[TUJUAN] Terwujudnya Pembangunan Antar Pulau dan Pesisir		
[SASARAN] Meningkatnya layananan transportasi angkutan darat		
[PROGRAM] 2.15.02 PROGRAM PENYELENGGARAAN LALU LINTAS DAN ANGKUTAN JALAN (LLAJ)		
[KEGIATAN] 2.15.02.1.02 Penyediaan Perlengkapan Jalan di Jalan Provinsi		
[SUB KEGIATAN] 2.15.02.1.02.0004 Rehabilitasi dan Pemeliharaan Perlengkapan Jalan		
Jumlah Perlengkapan Jalan yang Terehabilitasi dan terpelihara	Rp 3,000,000,000.00	Rp 3,000,000,000.00
[SUB KEGIATAN] 2.15.02.1.02.0002 Penyediaan Perlengkapan Jalan di Jalan Provinsi		
Jumlah Perlengkapan Jalan di Jalan Provinsi yang Tersedia	Rp 14,782,576,716.00	Rp 20,012,500,085.00
[KEGIATAN] 2.15.02.1.05 Pelaksanaan Manajemen dan Rekayasa Lalu Lintas untuk Jaringan Jalan Provinsi		
[SUB KEGIATAN] 2.15.02.1.05.0005 Forum Lalu Lintas dan Angkutan Jalan untuk Jaringan Jalan Provinsi		
Jumlah Laporan Forum Lalu Lintas dan Angkutan Jalan untuk Jaringan Jalan Provinsi	Rp 100,000,000.00	Rp 100,000,000.00
[SUB KEGIATAN] 2.15.02.1.05.0004 Pengawasan dan Pengendalian Efektivitas Pelaksanaan Kebijakan untuk Jalan Provinsi		
Jumlah Laporan Pengawasan dan Pengendalian Efektivitas Pelaksanaan Kebijakan untuk Jalan Provinsi	Rp 100,000,000.00	Rp 100,000,000.00
[KEGIATAN] 2.15.02.1.06 Persetujuan Hasil Analisis Dampak Lalu Lintas (Andalalin) untuk Jalan Provinsi		
[SUB KEGIATAN] 2.15.02.1.06.0004 Pengawasan Pelaksanaan Rekomendasi Andalalin		
Jumlah Laporan Rekomendasi Andalalin yang Terawasi	Rp 0.00	Rp 0.00
[SUB KEGIATAN] 2.15.02.1.06.0003 Koordinasi dan Sinkronisasi Penilaian Hasil Andalalin		
Jumlah Laporan Koordinasi dan Sinkronisasi Penilaian Hasil Andalalin	Rp 100,000,000.00	Rp 100,000,000.00
[KEGIATAN] 2.15.02.1.07 Audit dan Inspeksi Keselamatan LLAJ di Jalan		
[SUB KEGIATAN] 2.15.02.1.07.0005 Pelaksanaan Inspeksi, Audit dan Pemantauan Sistem Manajemen Keselamatan Perusahaan Angkutan Umum		
Jumlah Laporan Inspeksi, Audit dan Pemantauan Sistem Manajemen Keselamatan Perusahaan Angkutan Umum	Rp 0.00	Rp 0.00
[SUB KEGIATAN] 2.15.02.1.07.0004 Pelaksanaan Inspeksi, Audit dan Pemantauan Pemenuhan Persyaratan Penyelenggaraan Kompetensi Pengemudi Kendaraan Bermotor Provinsi		
Jumlah Laporan Inspeksi, Audit dan Pemantauan Pemenuhan Persyaratan Penyelenggaraan Kompetensi Pengemudi Kendaraan Bermotor Provinsi	Rp 350,000,000.00	Rp 350,000,000.00
[KEGIATAN] 2.15.02.1.08 Penyediaan Angkutan Umum untuk Jasa Angkutan Orang dan/atau Barang Antar Kota dalam 1 (satu) Daerah Provinsi		
[SUB KEGIATAN] 2.15.02.1.08.0002 Pengendalian dan Pengawasan Ketersediaan Angkutan Umum untuk Jasa Angkutan Orang dan/atau Barang Antar Kota dalam 1 (satu) Provinsi		
Jumlah Laporan pengendalian dan pengawasan KeTersediaan Angkutan Umum untuk Jasa Angkutan Orang dan/atau Barang Antar Kota dalam 1 (Satu) Provinsi	Rp 100,000,000.00	Rp 100,000,000.00
[KEGIATAN] 2.15.02.1.13 Penerbitan Izin Penyelenggaraan Angkutan Orang dalam Trayek Lintas Daerah Kabupaten/Kota dalam 1 (satu) Daerah Provinsi		
[SUB KEGIATAN] 2.15.02.1.13.0002 Koordinasi dan Sinkronisasi Pengawasan Pelaksanaan Izin Penyelenggaraan Angkutan Orang dalam Trayek Kewenangan Provinsi		
Jumlah Laporan Koordinasi dan Sinkronisasi Pengawasan Pelaksanaan Izin Penyelenggaraan Angkutan Orang dalam Trayek Kewenangan Provinsi	Rp 100,000,000.00	Rp 100,000,000.00
[SASARAN] Meningkatnya layananan transportasi angkutan perairan		
[PROGRAM] 2.15.03 PROGRAM PENGELOLAAN PELAYARAN		
[KEGIATAN] 2.15.03.1.01 Penerbitan Izin Usaha Angkutan Laut bagi Badan Usaha yang Berdomisili dalam Wilayah dan Beroperasi pada Lintas Pelabuhan antar Daerah Kabupaten/Kota dalam Wilayah Daerah Provinsi		
[SUB KEGIATAN] 2.15.03.1.01.0002 Koordinasi dan Sinkronisasi Pengawasan Pelaksanaan Izin Usaha Angkutan Laut Kewenangan Provinsi		
Jumlah Laporan Koordinasi dan Sinkronisasi Pengawasan Pelaksanaan Izin Usaha Angkutan Laut Kewenangan Provinsi	Rp 100,000,000.00	Rp 100,000,000.00
[KEGIATAN] 2.15.03.1.02 Penerbitan Izin Usaha Angkutan Laut Pelayaran Rakyat bagi Orang Perorangan atau Badan Usaha yang Berdomisili dan yang Beroperasi pada Lintas Pelabuhan antar Daerah Kabupaten/Kota dalam Daerah Provinsi, Pelabuhan antar Daerah Provinsi, dan Pelabuhan Internasional		
[SUB KEGIATAN] 2.15.03.1.02.0002 Koordinasi dan Sinkronisasi Pengawasan Pelaksanaan Izin Usaha Angkutan Laut Pelayaran Rakyat Kewenangan Provinsi		
Jumlah Laporan Koordinasi dan Sinkronisasi Pengawasan Pelaksanaan Izin Usaha Angkutan Laut Pelayaran Rakyat Kewenangan Provinsi	Rp 100,000,000.00	Rp 100,000,000.00
[KEGIATAN] 2.15.03.1.03 Penerbitan Izin Trayek Penyelenggaraan Angkutan Sungai dan Danau untuk Kapal yang Melayani Trayek antar Daerah Kabupaten/Kota dalam Daerah Provinsi yang Bersangkutan		
[SUB KEGIATAN] 2.15.03.1.03.0002 Koordinasi dan Sinkronisasi Pengawasan Pelaksanaan Izin Usaha Angkutan Sungai dan Danau untuk Kapal yang Melayani Trayek Kewenangan Provinsi		
Jumlah Laporan Koordinasi dan Sinkronisasi Pengawasan Pelaksanaan Izin Usaha Angkutan Sungai dan Danau untuk Kapal yang Melayani Trayek Kewenangan Provinsi	Rp 100,000,000.00	Rp 100,000,000.00
[KEGIATAN] 2.15.03.1.06 Penerbitan Izin Usaha Jasa Terkait Berupa Bongkar Muat Barang, Jasa Pengurusan Transportasi, Angkutan Perairan Pelabuhan, Penyewaan Peralatan Angkutan Laut atau Peralatan Jasa Terkait Dengan Angkutan Laut, Tally Mandiri, dan Depo Peti Kemas		
[SUB KEGIATAN] 2.15.03.1.06.0002 Koordinasi dan Sinkronisasi Pengawasan Pelaksanaan Izin Usaha Jasa Terkait Berupa Bongkar Muat Barang, Jasa Pengurusan Transportasi, Angkutan Perairan Pelabuhan, Penyewaan Peralatan Angkutan Laut atau Peralatan Jasa Terkait dengan Angkutan Laut, Tally Mandiri, dan Depo Peti Kemas		
Jumlah Laporan Koordinasi dan Sinkronisasi Pengawasan Pelaksanaan Izin Usaha Jasa Terkait Berupa Bongkar Muat Barang, Jasa Pengurusan Transportasi, Angkutan Perairan Pelabuhan, Penyewaan Peralatan Angkutan Laut atau Peralatan Jasa Terkait dengan Angkutan Laut, Tally Mandiri, dan Depo Peti Kemas	Rp 0.00	Rp 0.00
[KEGIATAN] 2.15.03.1.09 Pembangunan, Penerbitan Izin Pembangunan dan Pengoperasian Pelabuhan Pengumpan Regional		
[SUB KEGIATAN] 2.15.03.1.09.0003 Pengoperasian dan Pemeliharaan Pelabuhan Pengumpan Regional		
Jumlah Pelabuhan Pengumpan Regional yang Beroperasi dan terpelihara	Rp 10,000,000,000.00	Rp 10,000,000,000.00
[SUB KEGIATAN] 2.15.03.1.09.0002 Pembangunan Pelabuhan Pengumpan Regional		
Jumlah Pelabuhan Pengumpan Regional yang Terbangun	Rp 30,954,459,650.00	Rp 32,782,339,993.00
[SUB KEGIATAN] 2.15.03.1.09.0001 Fasilitasi Pemenuhan Persyaratan Perizinan Pembangunan dan Pengoperasian Pelabuhan Pengumpan Regional		
Jumlah Pelabuhan Pengumpan Regional yang Memenuhi Persyaratan Perizinan Pembangunan dan Pengoperasian	Rp 500,000,000.00	Rp 500,000,000.00
[KEGIATAN] 2.15.03.1.16 Penerbitan Izin Pengelolaan Terminal untuk Kepentingan Sendiri (TUKS) di dalam DLKR/DLKP Pelabuhan Pengumpan Regional		
[SUB KEGIATAN] 2.15.03.1.16.0002 Koordinasi dan Sinkronisasi Pengawasan Pelaksanaan Izin Pengelolaan Terminal untuk Kepentingan Sendiri (TUKS) di dalam DLKR/DLKP Pelabuhan Pengumpan Regional		
Jumlah Laporan Koordinasi dan Sinkronisasi Pengawasan Pelaksanaan Izin Pengelolaan Terminal untuk Kepentingan Sendiri (TUKS) di Dalam DLKR/DLKP Pelabuhan Pengumpan Regional	Rp 0.00	Rp 0.00
[URUSAN] NON URUSAN		
[TUJUAN] Meningkatkan Tata Kelola Dinas Perhubungan Provinsi Kepulauan Riau		
[SASARAN] Meningkatnya Akuntabilitas Kinerja Dinas Perhubungan		
[PROGRAM] X.XX.01 PROGRAM PENUNJANG URUSAN PEMERINTAHAN DAERAH PROVINSI		
[KEGIATAN] X.XX.01.1.01 Perencanaan, Penganggaran, dan Evaluasi Kinerja Perangkat Daerah		
[SUB KEGIATAN] X.XX.01.1.01.0007 Evaluasi Kinerja Perangkat Daerah		
Jumlah Laporan Evaluasi Kinerja Perangkat Daerah	Rp 0.00	Rp 0.00
[SUB KEGIATAN] X.XX.01.1.01.0006 Koordinasi dan Penyusunan Laporan Capaian Kinerja dan Ikhtisar Realisasi Kinerja SKPD		
Jumlah Laporan Capaian Kinerja dan Ikhtisar Realisasi Kinerja SKPD dan Laporan Hasil Koordinasi Penyusunan Laporan Capaian Kinerja dan Ikhtisar Realisasi Kinerja SKPD	Rp 250,000,000.00	Rp 400,000,000.00
[SUB KEGIATAN] X.XX.01.1.01.0002 Koordinasi dan Penyusunan Dokumen RKA- SKPD		

Sub Kegiatan	Pagu 2025	Pagu 2026
Jumlah Dokumen RKA-SKPD dan Laporan Hasil Koordinasi Penyusunan Dokumen RKA-SKPD	Rp 0.00	Rp 0.00
[SUB KEGIATAN] X.XX.01.1.01.0001 Penyusunan Dokumen Perencanaan Perangkat Daerah		
Jumlah Dokumen Perencanaan Perangkat Daerah	Rp 100,000,000.00	Rp 100,000,000.00
[KEGIATAN] X.XX.01.1.02 Administrasi Keuangan Perangkat Daerah		
[SUB KEGIATAN] X.XX.01.1.02.0007 Koordinasi dan Penyusunan Laporan Keuangan Bulanan/ Triwulanan/Semesteran SKPD		
Jumlah Laporan Keuangan Bulanan/ Triwulanan/Semesteran SKPD dan Laporan Koordinasi Penyusunan Laporan Keuangan Bulanan/Triwulanan/Semesteran SKPD	Rp 100,000,000.00	Rp 100,000,000.00
[SUB KEGIATAN] X.XX.01.1.02.0005 Koordinasi dan Penyusunan Laporan Keuangan Akhir Tahun SKPD		
Jumlah Laporan Keuangan Akhir Tahun SKPD dan Laporan Hasil Koordinasi Penyusunan Laporan Keuangan Akhir Tahun SKPD	Rp 0.00	Rp 0.00
[SUB KEGIATAN] X.XX.01.1.02.0002 Penyediaan Administrasi Pelaksanaan Tugas ASN		
Jumlah Dokumen Hasil Penyediaan Administrasi Pelaksanaan Tugas ASN	Rp 800,000,000.00	Rp 800,000,000.00
[SUB KEGIATAN] X.XX.01.1.02.0001 Penyediaan Gaji dan Tunjangan ASN		
Jumlah Orang yang Menerima Gaji dan Tunjangan ASN	Rp 10,922,560,824.00	Rp 11,132,797,649.00
[KEGIATAN] X.XX.01.1.03 Administrasi Barang Milik Daerah pada Perangkat Daerah		
[SUB KEGIATAN] X.XX.01.1.03.0004 Pembinaan, Pengawasan, dan Pengendalian Barang Milik Daerah pada SKPD		
Jumlah Laporan Hasil Pembinaan, Pengawasan, dan Pengendalian Barang Milik Daerah pada SKPD	Rp 50,000,000.00	Rp 50,000,000.00
[KEGIATAN] X.XX.01.1.04 Administrasi Pendapatan Daerah Kewenangan Perangkat Daerah		
[SUB KEGIATAN] X.XX.01.1.04.0007 Pelaporan Pengelolaan Retribusi Daerah		
Jumlah Laporan Pengelolaan Retribusi Daerah	Rp 150,000,000.00	Rp 150,000,000.00
[SUB KEGIATAN] X.XX.01.1.04.0001 Perencanaan Pengelolaan Retribusi Daerah		
Jumlah Dokumen Rencana Pengelolaan Retribusi Daerah	Rp 0.00	Rp 0.00
[KEGIATAN] X.XX.01.1.05 Administrasi Kepegawaian Perangkat Daerah		
[SUB KEGIATAN] X.XX.01.1.05.0011 Bimbingan Teknis Implementasi Peraturan Perundang-Undangan		
Jumlah Orang yang Mengikuti Bimbingan Teknis Implementasi Peraturan Perundang-Undangan	Rp 30,000,000.00	Rp 30,000,000.00
[SUB KEGIATAN] X.XX.01.1.05.0009 Pendidikan dan Pelatihan Pegawai Berdasarkan Tugas dan Fungsi		
Jumlah Pegawai Berdasarkan Tugas dan Fungsi yang Mengikuti Pendidikan dan Pelatihan	Rp 50,000,000.00	Rp 50,000,000.00
[SUB KEGIATAN] X.XX.01.1.05.0005 Monitoring, Evaluasi, dan Penilaian Kinerja Pegawai		
Jumlah Dokumen Monitoring, Evaluasi, dan Penilaian Kinerja Pegawai	Rp 75,000,000.00	Rp 75,000,000.00
[SUB KEGIATAN] X.XX.01.1.05.0002 Pengadaan Pakaian Dinas Beserta Atribut Kelengkapannya		
Jumlah Paket Pakaian Dinas Beserta Atribut Kelengkapan	Rp 200,000,000.00	Rp 0.00
[KEGIATAN] X.XX.01.1.06 Administrasi Umum Perangkat Daerah		
[SUB KEGIATAN] X.XX.01.1.06.0009 Penyelenggaraan Rapat Koordinasi dan Konsultasi SKPD		
Jumlah Laporan Penyelenggaraan Rapat Koordinasi dan Konsultasi SKPD	Rp 515,000,000.00	Rp 515,000,000.00
[SUB KEGIATAN] X.XX.01.1.06.0008 Fasilitasi Kunjungan Tamu		
Jumlah Laporan Fasilitasi Kunjungan Tamu	Rp 100,000,000.00	Rp 100,000,000.00
[SUB KEGIATAN] X.XX.01.1.06.0006 Penyediaan Bahan Bacaan dan Peraturan Perundang-Undangan		
Jumlah Dokumen Bahan Bacaan dan Peraturan Perundang-Undangan yang Disediakan	Rp 50,000,000.00	Rp 50,000,000.00
[SUB KEGIATAN] X.XX.01.1.06.0005 Penyediaan Barang Cetakan dan Penggandaan		
Jumlah Paket Barang Cetakan dan Penggandaan yang Disediakan	Rp 100,000,000.00	Rp 100,000,000.00
[SUB KEGIATAN] X.XX.01.1.06.0004 Penyediaan Bahan Logistik Kantor		
Jumlah Paket Bahan Logistik Kantor yang Disediakan	Rp 200,000,000.00	Rp 200,000,000.00
[SUB KEGIATAN] X.XX.01.1.06.0002 Penyediaan Peralatan dan Perlengkapan Kantor		
Jumlah Paket Peralatan dan Perlengkapan Kantor yang Disediakan	Rp 50,000,000.00	Rp 100,000,000.00
[SUB KEGIATAN] X.XX.01.1.06.0001 Penyediaan Komponen Instalasi Listrik/Penerangan Bangunan Kantor		
Jumlah Paket Komponen Instalasi Listrik/Penerangan Bangunan Kantor yang Disediakan	Rp 50,000,000.00	Rp 50,000,000.00
[KEGIATAN] X.XX.01.1.07 Pengadaan Barang Milik Daerah Penunjang Urusan Pemerintah Daerah		
[SUB KEGIATAN] X.XX.01.1.07.0010 Pengadaan Sarana dan Prasarana Gedung Kantor atau Bangunan Lainnya		
Jumlah Unit Sarana dan Prasarana Gedung Kantor atau Bangunan Lainnya yang Disediakan	Rp 85,000,000.00	Rp 85,000,000.00
[SUB KEGIATAN] X.XX.01.1.07.0006 Pengadaan Peralatan dan Mesin Lainnya		
Jumlah Unit Peralatan dan Mesin Lainnya yang Disediakan	Rp 50,000,000.00	Rp 50,000,000.00
[SUB KEGIATAN] X.XX.01.1.07.0005 Pengadaan Mebel		
Jumlah Paket Mebel yang Disediakan	Rp 0.00	Rp 100,000,000.00
[SUB KEGIATAN] X.XX.01.1.07.0001 Pengadaan Kendaraan Perorangan Dinas atau Kendaraan Dinas Jabatan		
Jumlah Unit Kendaraan Perorangan Dinas atau Kendaraan Dinas Jabatan yang Disediakan	Rp 0.00	Rp 100,000,000.00
[KEGIATAN] X.XX.01.1.08 Penyediaan Jasa Penunjang Urusan Pemerintahan Daerah		
[SUB KEGIATAN] X.XX.01.1.08.0004 Penyediaan Jasa Pelayanan Umum Kantor		
Jumlah Laporan Penyediaan Jasa Pelayanan Umum Kantor yang Disediakan	Rp 4,005,000,000.00	Rp 4,005,000,000.00
[SUB KEGIATAN] X.XX.01.1.08.0003 Penyediaan Jasa Peralatan dan Perlengkapan Kantor		
Jumlah Laporan Penyediaan Jasa Peralatan dan Perlengkapan Kantor yang Disediakan	Rp 192,000,000.00	Rp 192,000,000.00
[SUB KEGIATAN] X.XX.01.1.08.0002 Penyediaan Jasa Komunikasi, Sumber Daya Air dan Listrik		
Jumlah Laporan Penyediaan Jasa Komunikasi, Sumber Daya Air dan Listrik yang Disediakan	Rp 150,000,000.00	Rp 150,000,000.00
[SUB KEGIATAN] X.XX.01.1.08.0001 Penyediaan Jasa Surat Menyurat		
Jumlah Laporan Penyediaan Jasa Surat Menyurat	Rp 50,000,000.00	Rp 50,000,000.00
[KEGIATAN] X.XX.01.1.09 Pemeliharaan Barang Milik Daerah Penunjang Urusan Pemerintahan Daerah		
[SUB KEGIATAN] X.XX.01.1.09.0012 Pemeliharaan/Rehabilitasi Tanah		
Luas Tanah yang Dilakukan Pemeliharaan/Rehabilitasi	Rp 0.00	Rp 0.00
[SUB KEGIATAN] X.XX.01.1.09.0010 Pemeliharaan/Rehabilitasi Sarana dan Prasarana Gedung Kantor atau Bangunan Lainnya		
Jumlah Sarana dan Prasarana Gedung Kantor atau Bangunan Lainnya yang Dipelihara/Direhabilitasi	Rp 0.00	Rp 0.00
[SUB KEGIATAN] X.XX.01.1.09.0009 Pemeliharaan/Rehabilitasi Gedung Kantor dan Bangunan Lainnya		
Jumlah Gedung Kantor dan Bangunan Lainnya yang Dipelihara/Direhabilitasi	Rp 0.00	Rp 150,000,000.00
[SUB KEGIATAN] X.XX.01.1.09.0006 Pemeliharaan Peralatan dan Mesin Lainnya		
Jumlah Peralatan dan Mesin Lainnya yang Dipelihara	Rp 100,000,000.00	Rp 100,000,000.00
[SUB KEGIATAN] X.XX.01.1.09.0001 Penyediaan Jasa Pemeliharaan, Biaya Pemeliharaan dan Pajak Kendaraan Perorangan Dinas atau Kendaraan Dinas Jabatan		
Jumlah Kendaraan Perorangan Dinas atau Kendaraan Dinas Jabatan yang Dipelihara dan Dibayarkan Pajaknya	Rp 250,000,000.00	Rp 250,000,000.00
[OPD] Dinas Komunikasi dan Informatika		
[URUSAN] URUSAN PEMERINTAHAN BIDANG KOMUNIKASI DAN INFORMATIKA		
[TUJUAN] Terwujudnya penyelenggaraan pemerintahan berbasis teknologi informasi yang Terbuka dan Terintegrasi		
[SASARAN] Meningkatnya Keterbukaan Informasi dan Komunikasi Publik		
[PROGRAM] 2.16.02 PROGRAM PENGELOLAAN INFORMASI DAN KOMUNIKASI PUBLIK		
[KEGIATAN] 2.16.02.1.01 Pengelolaan Informasi dan Komunikasi Publik Pemerintah Daerah Provinsi		
[SUB KEGIATAN] 2.16.02.1.01.0024 Pengelolaan Media Komunikasi Publik		
Jumlah media komunikasi publik milik pemerintah daerah yang dikelola maupun pemanfaatan media berbayar sesuai kriteria/juknis	Rp 250,000,000.00	Rp 350,000,000.00
[SUB KEGIATAN] 2.16.02.1.01.0023 Monitoring Informasi Kebijakan, Opini, dan Aspirasi Publik		
Jumlah rekomendasi komunikasi terhadap isu publik yang berkembang dan usulan agenda komunikasi prioritas Pemerintah Daerah	Rp 225,400,000.00	Rp 229,400,000.00
[SUB KEGIATAN] 2.16.02.1.01.0022 Pelayanan Informasi Publik		
Jumlah permohonan Informasi Publik yang diselesaikan sesuai peraturan perundangan	Rp 512,659,336.00	Rp 512,659,336.00
[SUB KEGIATAN] 2.16.02.1.01.0021 Kemitraan Komunikasi dengan Komunitas Informasi Masyarakat		
Jumlah Komunitas Informasi yang aktif mendiseminasikan informasi dan terdaftar di Dinas Kominfo	Rp 3,625,538,857.00	Rp 3,625,538,857.00
[SUB KEGIATAN] 2.16.02.1.01.0020 Dukungan Administratif, Keuangan, dan Tata Kelola Komisi Informasi di Daerah dalam Rangka Penyelesaian Sengketa Informasi Publik		
Jumlah laporan Dukungan Administratif, Keuangan, dan Tata Kelola Komisi Informasi di Daerah yang akuntabel serta disampaikan kepada Kementerian Komunikasi dan Informatika	Rp 1,703,312,068.00	Rp 1,767,600,000.00
[SUB KEGIATAN] 2.16.02.1.01.0019 Penyusunan Strategi Komunikasi Publik		
Jumlah Strategi Komunikasi Publik yang disusun	Rp 40,000,000.00	Rp 40,000,000.00
[SUB KEGIATAN] 2.16.02.1.01.0018 Diseminasi Informasi		
Persentase khalayak yang terpapar informasi publik	Rp 1,635,000,000.00	Rp 1,700,000,000.00
[SUB KEGIATAN] 2.16.02.1.01.0017 Sosialisasi Peraturan Bidang Informasi dan Komunikasi Publik		
Persentase khalayak sasaran yang terpapar informasi terkait peraturan bidang informasi dan komunikasi publik	Rp 0.00	Rp 25,000,000.00
[SUB KEGIATAN] 2.16.02.1.01.0016 Penguatan Kapasitas Sumber Daya Manusia Komunikasi Publik		
Jumlah ASN bidang komunikasi publik yang difasilitasi mengikuti bimtek/pelatihan	Rp 0.00	Rp 75,000,000.00

Sub Kegiatan	Pagu 2025	Pagu 2026
[SUB KEGIATAN] 2.16.02.1.01.0015 Penyusunan Konten		
Jumlah Konten Informasi Publik	Rp 1,007,494,576.00	Rp 1,007,494,576.00
[SUB KEGIATAN] 2.16.02.1.01.0014 Relasi Media		
Jumlah aktivitas relasi media kepada media yang memenuhi kriteria sebagai berikut: 1. terverifikasi dewan pers, dan 2. terdaftar di Dinas Kominfo, dan 3. aktif dalam kegiatan relasi media	Rp 7,744,812,294.00	Rp 10,733,894,319.00
[SUB KEGIATAN] 2.16.02.1.01.0013 Penyediaan/Pengadaan Sarana dan Prasarana Pendukung Informasi dan Komunikasi Publik Pemerintah Daerah Provinsi		
Jumlah Sarana dan Prasarana Pendukung Informasi dan Komunikasi Publik Pemerintah Daerah Provinsi	Rp 0.00	Rp 0.00
[SUB KEGIATAN] 2.16.02.1.01.0012 Penyelenggaraan Hubungan Masyarakat, Media dan Kemitraan Komunitas		
Jumlah Dokumen Kemitraan dengan Masyarakat, Media dan Komunitas dalam Mendiseminasikan Informasi Program atau Kebijakan	Rp 0.00	Rp 0.00
[SUB KEGIATAN] 2.16.02.1.01.0011 Penguatan Tata Kelola Komisi Informasi di Daerah		
Jumlah Dokumen Hasil Penguatan Tata Kelola Komisi Informasi di Daerah	Rp 0.00	Rp 0.00
[SUB KEGIATAN] 2.16.02.1.01.0010 Penguatan Kapasitas Sumber Daya Komunikasi Publik		
Jumlah Sumber Daya Komunikasi Publik yang Meningkat Kapasitasnya	Rp 0.00	Rp 0.00
[SUB KEGIATAN] 2.16.02.1.01.0009 Manajemen Komunikasi Krisis		
Jumlah Dokumen Hasil Pelaksanaan Manajemen Komunikasi Krisis	Rp 0.00	Rp 0.00
[SUB KEGIATAN] 2.16.02.1.01.0008 Kemitraan dengan Pemangku Kepentingan		
Jumlah Dokumen Kemitraan dengan Pemangku Kepentingan	Rp 0.00	Rp 0.00
[SUB KEGIATAN] 2.16.02.1.01.0007 Layanan Hubungan Media		
Jumlah Layanan Hubungan Media	Rp 0.00	Rp 0.00
[SUB KEGIATAN] 2.16.02.1.01.0006 Pelayanan Informasi Publik		
Jumlah Dokumen Hasil Pelayanan Informasi Publik	Rp 0.00	Rp 0.00
[SUB KEGIATAN] 2.16.02.1.01.0005 Pengelolaan Media Komunikasi Publik		
Jumlah Dokumen Hasil Pelaksanaan Pengelolaan Media Komunikasi Publik	Rp 0.00	Rp 0.00
[SUB KEGIATAN] 2.16.02.1.01.0004 Pengelolaan Konten dan Perencanaan Media Komunikasi Publik		
Jumlah Dokumen Hasil Pengelolaan Konten dan Perencanaan Media Komunikasi Publik	Rp 0.00	Rp 0.00
[SUB KEGIATAN] 2.16.02.1.01.0002 Monitoring Opini dan Aspirasi Publik		
Jumlah Dokumen Hasil Monitoring Opini dan Aspirasi Publik	Rp 0.00	Rp 0.00
[SUB KEGIATAN] 2.16.02.1.01.0001 Perumusan Kebijakan Teknis Bidang Informasi dan Komunikasi Publik		
Jumlah Dokumen Hasil perumusan Kebijakan Teknis Bidang Informasi dan Komunikasi Publik	Rp 0.00	Rp 0.00
[SASARAN] Meningkatnya Layanan Publik dengan Memanfaatkan Teknologi Informasi yang Terintegrasi		
[PROGRAM] 2.16.03 PROGRAM PENGELOLAAN APLIKASI INFORMATIKA		
[KEGIATAN] 2.16.03.1.01 Pengelolaan Nama Domain yang Telah ditetapkan oleh Pemerintah Pusat dan Sub Domain di Lingkup Pemerintah Daerah Provinsi		
[SUB KEGIATAN] 2.16.03.1.01.0004 Pengelolaan Nama Domain dan Sub Domain Penyelenggaraan Pemerintah Daerah		
Jumlah Dokumen Pengelolaan Nama Domain dan Sub Domain Pemerintah Daerah	Rp 53,237,048.00	Rp 53,237,048.00
[SUB KEGIATAN] 2.16.03.1.01.0003 Penyelenggaraan Sistem Jaringan Intra Pemerintah Daerah		
Jumlah Sistem Jaringan Intra Pemerintah Daerah	Rp 0.00	Rp 0.00
[SUB KEGIATAN] 2.16.03.1.01.0002 Penatalaksanaan dan Pengawasan Nama Domain dan Sub Domain dalam Penyelenggaraan Pemerintahan Daerah Provinsi		
Jumlah Dokumen Penatalaksanaan dan Pengawasan Nama Domain dan Sub Domain dalam Penyelenggaraan Pemerintahan Daerah Provinsi	Rp 0.00	Rp 0.00
[KEGIATAN] 2.16.03.1.02 Pengelolaan E-government di Lingkup Pemerintah Daerah Provinsi		
[SUB KEGIATAN] 2.16.03.1.02.0030 Penyelenggaraan Jaringan Intra Pemerintah Daerah Provinsi		
Jumlah Perangkat Daerah di pemerintah provinsi yang terhubung dengan Jaringan Intra Pemerintah Daerah Provinsi	Rp 1,109,322,842.00	Rp 1,661,079,661.00
[SUB KEGIATAN] 2.16.03.1.02.0029 Penyelenggaraan pusat kendali Pemerintah Daerah		
Jumlah dokumen keterhubungan pusat kendali dengan Pusat Data Nasional	Rp 100,000,000.00	Rp 100,000,000.00
[SUB KEGIATAN] 2.16.03.1.02.0028 Koordinasi dan Fasilitasi Promosi Literasi SPBEdan/atau kolaborasi penyelenggaraan SPBE		
Jumlah dokumen koordinasi Fasilitasi Promosi Literasi SPBE dan/atau kolaborasi penyelenggaraan SPBE	Rp 0.00	Rp 15,000,000.00
[SUB KEGIATAN] 2.16.03.1.02.0027 Koordinasi pemanfaatan Aplikasi Umum SPBE		
Jumlah Aplikasi Umum yang telah dimanfaatkan	Rp 50,000,000.00	Rp 50,000,000.00
[SUB KEGIATAN] 2.16.03.1.02.0026 Penyediaan Akses Internet untuk Perangkat Daerah dalam rangka penyelenggaraan SPBE		
Jumlah Perangkat Daerah yang memanfaatkan akses internet yang disediakan oleh Dinas	Rp 2,020,000,000.00	Rp 2,220,000,000.00
[SUB KEGIATAN] 2.16.03.1.02.0025 Koordinasi penyusunan proses bisnis		
Jumlah dokumen proses bisnis di Dinas Kominfo	Rp 25,000,000.00	Rp 25,000,000.00
[SUB KEGIATAN] 2.16.03.1.02.0024 Fasilitasi penyelenggaraan Audit TIK sesuai kewenangan Dinas Kominfo		
Jumlah Dokumen Fasilitasi dalam rangka penyelenggaraan Audit TIK sesuai kewenangan Dinas Kominfo	Rp 25,000,000.00	Rp 25,000,000.00
[SUB KEGIATAN] 2.16.03.1.02.0023 Koordinasi pelaksanaan Manajemen SPBE		
Jumlah Dokumen Koordinasi pelaksanaan Manajemen SPBE	Rp 25,000,000.00	Rp 25,000,000.00
[SUB KEGIATAN] 2.16.03.1.02.0022 Koordinasi penyusunan rencana dan anggaran SPBE Pemerintah Daerah		
Jumlah dokumen usulan rencana dan anggaran SPBE Pemerintah Daerah yang telah dikonsultasikan dengan seluruh Perangkat Daerah dan disampaikan kepada Perangkat Daerah yang membidangi perencanaan pembangunan daerah dan Perangkat Daerah yang membidangi anggaran dan keuangan daerah	Rp 75,000,000.00	Rp 75,000,000.00
[SUB KEGIATAN] 2.16.03.1.02.0021 Koordinasi pemanfaatan Portal Pelayanan Pemerintah Daerah yang terintegrasi		
Jumlah Layanan Pemda yang memanfaatkan Portal pelayanan Pemerintah Daerah terintegrasi, yaitu Portal Pelayanan Publik, Portal Administrasi Pemerintahan, dan/atau Portal Data Nasional	Rp 30,000,000.00	Rp 20,000,000.00
[SUB KEGIATAN] 2.16.03.1.02.0020 Koordinasi Pemanfaatan Pusat Data Nasional		
Jumlah Aplikasi SPBE Pemerintah Daerah yang sudah ditempatkan di Pusat Data Nasional	Rp 150,000,000.00	Rp 165,200,000.00
[SUB KEGIATAN] 2.16.03.1.02.0019 Keterhubungan Jaringan Intra Pemerintah Daerah Kab/Kota ke Jaringan Intra Pemerintah Daerah Provinsi		
Jumlah Kab/Kota yang terhubung dengan Jaringan Intra Pemerintah Daerah Provinsi	Rp 0.00	Rp 20,000,000.00
[SUB KEGIATAN] 2.16.03.1.02.0018 Koordinasi dan Fasilitasi Penyelenggaraan Provinsi Cerdas		
Jumlah Kab/Kota di wilayah provinsi dan perangkat daerah di pemerintahan provinsi yang mendapatkan sosialisasi program Provinsi Cerdas	Rp 20,000,000.00	Rp 25,000,000.00
[SUB KEGIATAN] 2.16.03.1.02.0017 Pembangunan dan/atau Pengembangan Aplikasi Khusus yang sesuai dengan arsitektur dan peta rencana SPBE pemerintah daerah		
Jumlah aplikasi khusus yang dibangun dan/atau dikembangkan sesuai arsitektur dan peta rencana SPBE pemerintah daerah	Rp 979,225,144.00	Rp 979,225,144.00
[SUB KEGIATAN] 2.16.03.1.02.0014 Penyelenggaran Sistem Penghubung Layanan Pemerintah Daerah		
Jumlah Aplikasi SPBE yang terhubung dengan Sistem Penghubung Layanan Pemerintah Daerah	Rp 50,000,000.00	Rp 50,000,000.00
[SUB KEGIATAN] 2.16.03.1.02.0016 Fasilitasi penyelenggaraan SPBE di lingkungan Pemda		
Jumlah laporan hasil fasilitasi penyelenggaraan SPBE di lingkungan Pemda	Rp 60,271,000.00	Rp 60,271,000.00
[SUB KEGIATAN] 2.16.03.1.02.0015 Koordinasi penyusunan dan/atau reviu arsitektur dan peta rencana SPBE Pemerintah Daerah		
Jumlah dokumen arsitektur SPBE Pemerintah Daerah yang memuat 6 domain arsitektur dan peta rencana yang diusulkan	Rp 50,000,000.00	Rp 50,000,000.00
[SUB KEGIATAN] 2.16.03.1.02.0013 Koordinasi Pengelolaan Data dan Informasi		
Jumlah data dan informasi yang dipetakan berdasarkan Arsitektur SPBE pemerintah daerah	Rp 121,237,048.00	Rp 146,237,048.00
[SUB KEGIATAN] 2.16.03.1.02.0012 Monitoring, Evaluasi dan Pelaporan Pengembangan Ekosistem SPBE		
Jumlah Dokumen Monitoring, Evaluasi dan Pelaporan Penyelenggaraan SPBE	Rp 0.00	Rp 0.00
[SUB KEGIATAN] 2.16.03.1.02.0008 Penyelenggaran Sistem Penghubung Layanan Pemerintah		
Jumlah Layanan Publik Yang Terhubung Dengan Sistem Peghubung Layanan Pemerintah Daerah	Rp 0.00	Rp 0.00
[SUB KEGIATAN] 2.16.03.1.02.0007 Pengembangan Aplikasi dan Proses Bisnis Pemerintahan Berbasis Elektronik		
Jumlah Aplikasi dan Proses Bisnis Pemerintahan Berbasis Elektronik yang Dikembangkan	Rp 0.00	Rp 0.00
[SUB KEGIATAN] 2.16.03.1.02.0006 Koordinasi dan Sinkronisasi Data dan Informasi Elektronik		
Jumlah Perangkat Daerah yang menerapkan Koordinasi dan Sinkronisasi Data dan Informasi Elektronik	Rp 0.00	Rp 0.00
[SUB KEGIATAN] 2.16.03.1.02.0003 Pengelolaan Pusat Data Pemerintahan Daerah		
Jumlah Pusat Data Pemerintahan Daerah yang Dikelola	Rp 0.00	Rp 0.00
[SUB KEGIATAN] 2.16.03.1.02.0002 Sinkronisasi Pengelolaan Rencana Induk dan Anggaran Pemerintahan Berbasis Elektronik		
Jumlah Dokumen Hasil Sinkronisasi Pengelolaan Rencana Induk dan Anggaran Pemerintahan Berbasis Elektronik	Rp 0.00	Rp 0.00

Sub Kegiatan	Pagu 2025	Pagu 2026
[SUB KEGIATAN] 2.16.03.1.02.0001 Penatalaksanaan dan Pengawasan E-government dalam Penyelenggaraan Pemerintahan Daerah Provinsi		
Jumlah Dokumen Hasil Penatalaksanaan dan Pengawasan E-government dalam Penyelenggaraan Pemerintahan Daerah Provinsi	Rp 0.00	Rp 0.00
[URUSAN] URUSAN PEMERINTAHAN BIDANG STATISTIK		
[TUJUAN] Terwujudnya penyelenggaraan pemerintahan berbasis teknologi informasi yang Terbuka dan Terintegrasi		
[SASARAN] Terwujudnya Penyelenggaraan Satu Data Berbasis Elektronik yang Terintegrasi		
[PROGRAM] 2.20.02 PROGRAM PENYELENGGARAAN STATISTIK SEKTORAL		
[KEGIATAN] 2.20.02.1.01 Penyelenggaraan Statistik Sektoral di Lingkup Daerah Provinsi		
[SUB KEGIATAN] 2.20.02.1.01.0008 Peningkatan Kualitas Data Statistik Sektoral		
Persentase kegiatan statistik sektoral yang rilis tepat waktu	Rp 111,000,000.00	Rp 80,000,000.00
[SUB KEGIATAN] 2.20.02.1.01.0010 Pelaksanaan Proses Bisnis Statistik Sektoral Sesuai Standar		
Jumlah Statistik Sektoral yang sudah meminta rekomendasi dari Pembina Data Statistik	Rp 0.00	Rp 40,000,000.00
[SUB KEGIATAN] 2.20.02.1.01.0007 Pengingkatan Kapasitas Kelembagaan Statistik Sektoral		
Jumlah pegawai yang mendapatkan pelatihan di bidang statistik	Rp 0.00	Rp 65,000,000.00
[SUB KEGIATAN] 2.20.02.1.01.0011 Penyelenggaraan Statistik Sektoral yang sesuai dengan Prinsip Satu Data Indonesia		
Jumlah kegiatan statistik sektoral yang telah dilengkapi metadata	Rp 100,000,000.00	Rp 50,000,000.00
[SUB KEGIATAN] 2.20.02.1.01.0009 Peningkatan Peran Statistik Sektoral terhadap Sistem Statistik Nasional		
Persentase Perangkat Daerah yang menggunakan data Statistik untuk Perencanaan, Monitoring, dan Evaluasi Pembangunan dan/atau Penyusunan Kebijakan	Rp 108,647,647.00	Rp 108,669,732.00
[URUSAN] URUSAN PEMERINTAHAN BIDANG PERSANDIAN		
[TUJUAN] Terwujudnya penyelenggaraan pemerintahan berbasis teknologi informasi yang Terbuka dan Terintegrasi		
[SASARAN] Meningkatnya Keamanan Informasi Pemerintah Daerah		
[PROGRAM] 2.21.02 PROGRAM PENYELENGGARAAN PERSANDIAN UNTUK PENGAMANAN INFORMASI		
[KEGIATAN] 2.21.02.1.01 Penyelenggaraan Persandian untuk Pengamanan Informasi Pemerintah Daerah Provinsi		
[SUB KEGIATAN] 2.21.02.1.01.0004 Penyediaan Layanan Keamanan Informasi Pemerintah Daerah Provinsi		
Jumlah Perangkat Daerah yang Telah Menggunakan Layanan Keamanan Informasi	Rp 272,400,000.00	Rp 299,640,000.00
[SUB KEGIATAN] 2.21.02.1.01.0003 Pelaksanaan Keamanan Informasi Pemerintahan Daerah Provinsi Berbasis Elektronik dan Non Elektronik		
Jumlah Laporan Pelaksanaan Keamanan Informasi Pemerintahan Daerah Provinsi Berbasis Elektronik dan Non Elektronik	Rp 0.00	Rp 20,000,000.00
[SUB KEGIATAN] 2.21.02.1.01.0002 Pelaksanaan Analisis Kebutuhan dan Pengelolaan Sumber Daya Keamanan Informasi Pemerintah Daerah Provinsi		
Jumlah Laporan Analisis Kebutuhan dan Pengelolaan Sumber Daya Keamanan Informasi Pemerintah Daerah Provinsi	Rp 25,000,000.00	Rp 25,000,000.00
[KEGIATAN] 2.21.02.1.02 Penetapan Pola Hubungan Komunikasi Sandi antar Perangkat Daerah Provinsi		
[SUB KEGIATAN] 2.21.02.1.02.0001 Operasionalisasi Jaring Komunikasi Sandi Pemerintah Daerah Provinsi		
Jumlah Perangkat Daerah yang Terhubung dalam Jaring Komunikasi Sandi	Rp 123,534,048.00	Rp 123,534,048.00
[URUSAN] NON URUSAN		
[TUJUAN] Terwujudnya Akuntabilitas Kinerja Dinas Komunikasi dan Informatika Provinsi Kepulauan Riau		
[SASARAN] Meningkatnya Akuntabilitas Kinerja Dinas Komunikasi dan Informatika Provinsi Kepulauan Riau		
[PROGRAM] X.XX.01 PROGRAM PENUNJANG URUSAN PEMERINTAHAN DAERAH PROVINSI		
[KEGIATAN] X.XX.01.1.01 Perencanaan, Penganggaran, dan Evaluasi Kinerja Perangkat Daerah		
[SUB KEGIATAN] X.XX.01.1.01.0006 Koordinasi dan Penyusunan Laporan Capaian Kinerja dan Ikhtisar Realisasi Kinerja SKPD		
Jumlah Laporan Capaian Kinerja dan Ikhtisar Realisasi Kinerja SKPD dan Laporan Hasil Koordinasi Penyusunan Laporan Capaian Kinerja dan Ikhtisar Realisasi Kinerja SKPD	Rp 125,000,000.00	Rp 184,852,400.00
[SUB KEGIATAN] X.XX.01.1.01.0001 Penyusunan Dokumen Perencanaan Perangkat Daerah		
Jumlah Dokumen Perencanaan Perangkat Daerah	Rp 112,036,400.00	Rp 112,036,400.00
[KEGIATAN] X.XX.01.1.02 Administrasi Keuangan Perangkat Daerah		
[SUB KEGIATAN] X.XX.01.1.02.0002 Penyediaan Administrasi Pelaksanaan Tugas ASN		
Jumlah Dokumen Hasil Penyediaan Administrasi Pelaksanaan Tugas ASN	Rp 543,646,000.00	Rp 553,646,000.00
[SUB KEGIATAN] X.XX.01.1.02.0001 Penyediaan Gaji dan Tunjangan ASN		
Jumlah Orang yang Menerima Gaji dan Tunjangan ASN	Rp 9,406,715,024.00	Rp 9,622,997,235.00
[KEGIATAN] X.XX.01.1.05 Administrasi Kepegawaian Perangkat Daerah		
[SUB KEGIATAN] X.XX.01.1.05.0009 Pendidikan dan Pelatihan Pegawai Berdasarkan Tugas dan Fungsi		
Jumlah Pegawai Berdasarkan Tugas dan Fungsi yang Mengikuti Pendidikan dan Pelatihan	Rp 40,020,000.00	Rp 40,020,000.00
[SUB KEGIATAN] X.XX.01.1.05.0002 Pengadaan Pakaian Dinas Beserta Atribut Kelengkapannya		
Jumlah Paket Pakaian Dinas Beserta Atribut Kelengkapan	Rp 122,531,790.00	Rp 122,531,790.00
[KEGIATAN] X.XX.01.1.06 Administrasi Umum Perangkat Daerah		
[SUB KEGIATAN] X.XX.01.1.06.0010 Penatausahaan Arsip Dinamis pada SKPD		
Jumlah Dokumen Penatausahaan Arsip Dinamis pada SKPD	Rp 5,000,000.00	Rp 5,000,000.00
[SUB KEGIATAN] X.XX.01.1.06.0009 Penyelenggaraan Rapat Koordinasi dan Konsultasi SKPD		
Jumlah Laporan Penyelenggaraan Rapat Koordinasi dan Konsultasi SKPD	Rp 432,700,000.00	Rp 437,546,000.00
[SUB KEGIATAN] X.XX.01.1.06.0008 Fasilitasi Kunjungan Tamu		
Jumlah Laporan Fasilitasi Kunjungan Tamu	Rp 25,000,000.00	Rp 25,000,000.00
[SUB KEGIATAN] X.XX.01.1.06.0005 Penyediaan Barang Cetakan dan Penggandaan		
Jumlah Paket Barang Cetakan dan Penggandaan yang Disediakan	Rp 50,090,000.00	Rp 50,090,000.00
[SUB KEGIATAN] X.XX.01.1.06.0004 Penyediaan Bahan Logistik Kantor		
Jumlah Paket Bahan Logistik Kantor yang Disediakan	Rp 69,723,800.00	Rp 68,723,800.00
[SUB KEGIATAN] X.XX.01.1.06.0003 Penyediaan Peralatan Rumah Tangga		
Jumlah Paket Peralatan Rumah Tangga yang Disediakan	Rp 31,966,500.00	Rp 32,665,000.00
[SUB KEGIATAN] X.XX.01.1.06.0002 Penyediaan Peralatan dan Perlengkapan Kantor		
Jumlah Paket Peralatan dan Perlengkapan Kantor yang Disediakan	Rp 10,000,000.00	Rp 10,000,000.00
[SUB KEGIATAN] X.XX.01.1.06.0001 Penyediaan Komponen Instalasi Listrik/Penerangan Bangunan Kantor		
Jumlah Paket Komponen Instalasi Listrik/Penerangan Bangunan Kantor yang Disediakan	Rp 10,000,000.00	Rp 10,000,000.00
[KEGIATAN] X.XX.01.1.07 Pengadaan Barang Milik Daerah Penunjang Urusan Pemerintah Daerah		
[SUB KEGIATAN] X.XX.01.1.07.0011 Pengadaan Sarana dan Prasarana Pendukung Gedung Kantor atau Bangunan Lainnya		
Jumlah Unit Sarana dan Prasarana Pendukung Gedung Kantor atau Bangunan Lainnya yang Disediakan	Rp 10,000,000.00	Rp 10,000,000.00
[SUB KEGIATAN] X.XX.01.1.07.0006 Pengadaan Peralatan dan Mesin Lainnya		
Jumlah Unit Peralatan dan Mesin Lainnya yang Disediakan	Rp 64,000,000.00	Rp 72,000,000.00
[SUB KEGIATAN] X.XX.01.1.07.0005 Pengadaan Mebel		
Jumlah Paket Mebel yang Disediakan	Rp 25,000,000.00	Rp 29,000,000.00
[KEGIATAN] X.XX.01.1.08 Penyediaan Jasa Penunjang Urusan Pemerintahan Daerah		
[SUB KEGIATAN] X.XX.01.1.08.0004 Penyediaan Jasa Pelayanan Umum Kantor		
Jumlah Laporan Penyediaan Jasa Pelayanan Umum Kantor yang Disediakan	Rp 2,419,207,528.00	Rp 2,515,207,528.00
[SUB KEGIATAN] X.XX.01.1.08.0003 Penyediaan Jasa Peralatan dan Perlengkapan Kantor		
Jumlah Laporan Penyediaan Jasa Peralatan dan Perlengkapan Kantor yang Disediakan	Rp 50,000,000.00	Rp 50,000,000.00
[SUB KEGIATAN] X.XX.01.1.08.0002 Penyediaan Jasa Komunikasi, Sumber Daya Air dan Listrik		
Jumlah Laporan Penyediaan Jasa Komunikasi, Sumber Daya Air dan Listrik yang Disediakan	Rp 220,000,000.00	Rp 235,000,000.00
[SUB KEGIATAN] X.XX.01.1.08.0001 Penyediaan Jasa Surat Menyurat		
Jumlah Laporan Penyediaan Jasa Surat Menyurat	Rp 7,500,000.00	Rp 7,500,000.00
[KEGIATAN] X.XX.01.1.09 Pemeliharaan Barang Milik Daerah Penunjang Urusan Pemerintahan Daerah		
[SUB KEGIATAN] X.XX.01.1.09.0006 Pemeliharaan Peralatan dan Mesin Lainnya		
Jumlah Peralatan dan Mesin Lainnya yang Dipelihara	Rp 50,000,000.00	Rp 50,000,000.00
[SUB KEGIATAN] X.XX.01.1.09.0010 Pemeliharaan/Rehabilitasi Sarana dan Prasarana Gedung Kantor atau Bangunan Lainnya		
Jumlah Sarana dan Prasarana Gedung Kantor atau Bangunan Lainnya yang Dipelihara/Direhabilitasi	Rp 50,000,000.00	Rp 50,000,000.00
[SUB KEGIATAN] X.XX.01.1.09.0001 Penyediaan Jasa Pemeliharaan, Biaya Pemeliharaan dan Pajak Kendaraan Perorangan Dinas atau Kendaraan Dinas Jabatan		
Jumlah Kendaraan Perorangan Dinas atau Kendaraan Dinas Jabatan yang Dipelihara dan Dibayarkan Pajaknya	Rp 50,000,000.00	Rp 50,000,000.00
[OPD] Dinas Koperasi, Usaha Kecil dan Menengah		
[URUSAN] URUSAN PEMERINTAHAN BIDANG KOPERASI, USAHA KECIL, DAN MENENGAH		
[TUJUAN] Terwujudnya Internasionalisasi Produk-Produk UMKM dan Peningkatan Kualitas Koperasi		
[SASARAN] Meningkatnya skala usaha UMKM yang mampu melakukan ekspor produk		
[PROGRAM] 2.17.07 PROGRAM Pemberdayaan USAHA MENENGAH, USAHA KECIL, DAN USAHA MIKRO (UMKM)		

Sub Kegiatan	Pagu 2025	Pagu 2026
[KEGIATAN] 2.17.07.1.01 Pemberdayaan Usaha Kecil yang dilakukan Melalui Pendataan, Kemitraan, Kemudahan Perijinan, Penguatan Kelembagaan dan Koordinasi Dengan Para Pemangku Kepentingan		
[SUB KEGIATAN] 2.17.07.1.01.0012 Perizinan Barusaha bagi Usaha Kecil		
Jumlah Usaha Kecil yang Terfasilitasi	Rp 50,000,000.00	Rp 50,000,000.00
[SUB KEGIATAN] 2.17.07.1.01.0011 Fasilitasi Sertifikasi dan Standardisasi Usaha		
Jumlah Usaha Kecil yang terfasilitasi	Rp 350,000,000.00	Rp 350,000,000.00
[SUB KEGIATAN] 2.17.07.1.01.0010 Fasilitasi Hak Kekayaan Intelektual Usaha Kecil		
Jumlah Usaha Kecil yang terfasilitasi	Rp 10,000,000.00	Rp 10,000,000.00
[SUB KEGIATAN] 2.17.07.1.01.0009 Penyediaan Tempat Promosi dan Pengembangan Usaha Kecil pada Infrastruktur Publik		
Jumlah Usaha Kecil yang terfasilitasi	Rp 50,000,000.00	Rp 50,000,000.00
[SUB KEGIATAN] 2.17.07.1.01.0008 Pendampingan dan Bantuan Hukum bagi Usaha Kecil		
Jumlah Usaha Kecil yang Terfasilitasi	Rp 75,000,000.00	Rp 75,000,000.00
[SUB KEGIATAN] 2.17.07.1.01.0007 Pelatihan dan Pendampingan Pemanfaataan Sistem Aplikasi Pembukuan/Pencatatan Keuangan Usaha Mikro dan Usaha Kecil		
Jumlah Usaha Kecil yang Terfasilitasi	Rp 100,000,000.00	Rp 100,000,000.00
[SUB KEGIATAN] 2.17.07.1.01.0005 Penyusunan Basis Data Usaha Kecil		
Jumlah Unit Usaha Kecil Terdata	Rp 150,000,000.00	Rp 150,000,000.00
[SUB KEGIATAN] 2.17.07.1.01.0004 Fasilitasi Pengadaan Barang/Jasa Pemerintah		
Jumlah Usaha Kecil yang terfasilitasi	Rp 50,000,000.00	Rp 50,000,000.00
[SUB KEGIATAN] 2.17.07.1.01.0003 Pemulihan Usaha-Usaha Kecil		
Jumlah Usaha Kecil yang Terfasilitasi	Rp 120,000,000.00	Rp 120,000,000.00
[SUB KEGIATAN] 2.17.07.1.01.0002 Peningkatan Pemahaman dan Pengetahuan UMKM serta Kapasitas dan Kompetensi SDM UMKM dan Kewirausahaan		
Jumlah SDM yang Memahami Pengetahuan UKM dan Kewirausahaan	Rp 500,000,000.00	Rp 600,000,000.00
[SUB KEGIATAN] 2.17.07.1.01.0001 Menumbuhkembangkan UMKM untuk Menjadi Usaha yang Tangguh dan Mandiri Sehingga dapat Meningkatkan Penciptaan Lapangan Kerja, Pemerataan Pendapatan, Pertumbuhan Ekonomi, dan Pengentasan Kemiskinan		
Jumlah Unit Usaha UMKM yang Tangguh dan Mandiri Sehingga dapat Meningkatkan Penciptaan Lapangan Kerja, Pemerataan Pendapatan, Pertumbuhan Ekonomi, dan Pengentasan Kemiskinan	Rp 6,993,249,593.00	Rp 6,963,182,421.00
[PROGRAM] 2.17.08 PROGRAM PENGEMBANGAN UMKM		
[KEGIATAN] 2.17.08.1.01 Pengembangan Usaha Kecil dengan Orientasi Peningkatan Skala Usaha Menjadi Usaha Menengah		
[SUB KEGIATAN] 2.17.08.1.01.0006 Fasilitasi Inkubator Usaha Kecil		
Jumlah Usaha Kecil yang Terfasilitasi	Rp 200,000,000.00	Rp 200,000,000.00
[SUB KEGIATAN] 2.17.08.1.01.0005 Penumbuhan dan Pengembangan Kewirausahaan		
Wirausaha yang Difasilitasi	Rp 275,000,000.00	Rp 275,000,000.00
[SUB KEGIATAN] 2.17.08.1.01.0004 Fasilitasi Pengembangan Inkubasi Secara Terpadu dan Berjenjang		
Jumlah Inkubator yang Terfasilitasi	Rp 250,000,000.00	Rp 250,000,000.00
[SUB KEGIATAN] 2.17.08.1.01.0003 Pengembangan Usaha Kecil		
Jumlah Usaha Kecil yang Terfasilitasi	Rp 250,000,000.00	Rp 250,000,000.00
[SUB KEGIATAN] 2.17.08.1.01.0002 Peningkatan Pemahaman dan Pengetahuan Literasi Hukum dan Bantuan Penyelesaian Perkara bagi Pelaku UMKM		
Jumlah Pelaku UMKM yang Memahami Literasi Hukum	Rp 250,000,000.00	Rp 250,000,000.00
[SUB KEGIATAN] 2.17.08.1.01.0001 Produksi dan Pengolahan, Pemasaran, Sumber Daya Manusia, serta Desain dan Teknologi		
Jumlah Unit Usaha UMKM yang Mendapatkan Fasilitas Produksi dan Pengolahan, Pemasaran, Sumber Daya Manusia, Serta Desain dan Teknologi	Rp 5,830,461,252.00	Rp 5,642,198,519.00
[SASARAN] Meningkatnya kualitas kelembagaan koperasi		
[PROGRAM] 2.17.02 PROGRAM PELAYANAN IZIN USAHA SIMPAN PINJAM		
[KEGIATAN] 2.17.02.1.01 Penerbitan Izin Usaha Simpan Pinjam untuk Koperasi dengan Wilayah Keanggotaan Lintas Daerah Kabupaten/Kota dalam 1 (satu) Daerah Provinsi		
[SUB KEGIATAN] 2.17.02.1.01.0002 Fasilitasi Izin Usaha Simpan Pinjam untuk Koperasi Dengan Wilayah Keanggotaan Lintas Daerah Kabupaten/Kota dalam 1 (satu) Daerah Provinsi		
Jumlah Koperasi Dengan Wilayah Keanggotaan Lintas Daerah Kabupaten/Kota dalam 1 (satu) Daerah Provinsi yang Memiliki Usaha Simpan Pinjam	Rp 90,000,000.00	Rp 90,000,000.00
[KEGIATAN] 2.17.02.1.02 Penerbitan Izin Pembukaan Kantor Cabang, Cabang Pembantu dan Kantor Kas Koperasi Simpan Pinjam untuk Koperasi dengan Wilayah Keanggotaan Lintas Daerah Kabupaten/Kota dalam 1 (satu) Daerah Provinsi		
[SUB KEGIATAN] 2.17.02.1.02.0003 Fasilitasi Izin Usaha Pembukaan Kantor Cabang, Cabang Pembantu dan Kantor Kas Koperasi Simpan Pinjam untuk Koperasi dengan Wilayah Keanggotaan Lintas Daerah Kabupaten/Kota dalam 1 (satu) Daerah Provinsi		
Jumlah Koperasi Dengan Wilayah Keanggotaan Lintas Daerah Kabupaten/Kota Dalam 1 (Satu) Daerah Provinsi yang Memiliki Usaha Simpan Pinjam	Rp 90,000,000.00	Rp 90,000,000.00
[PROGRAM] 2.17.05 PROGRAM PENDIDIKAN DAN LATIHAN PERKOPERASIAN		
[KEGIATAN] 2.17.05.1.01 Pendidikan dan Latihan Perkoperasian bagi Koperasi yang Wilayah Lintas Daerah Kabupaten/Kota dalam 1 (satu) Daerah Provinsi		
[SUB KEGIATAN] 2.17.05.1.01.0001 Peningkatan Pemahaman dan Pengetahuan Perkoperasian serta Kapasitas dan Kompetensi SDM Koperasi		
Jumlah SDM yang Memahami Pengetahuan Perkoperasian	Rp 1,849,569,683.00	Rp 1,874,303,716.00
[SASARAN] Meningkatnya kualitas usaha koperasi		
[PROGRAM] 2.17.06 PROGRAM PEMBERDAYAAN DAN PERLINDUNGAN KOPERASI		
[KEGIATAN] 2.17.06.1.01 Pemberdayaan dan Perlindungan Koperasi yang Keanggotaannya Lintas Daerah Kabupaten/Kota dalam 1 (satu) Daerah Provinsi		
[SUB KEGIATAN] 2.17.06.1.01.0009 Pemberdayaan Koperasi dengan Keanggotaan Lintas Daerah Kabupaten/Kota dalam 1 (satu) Daerah Provinsi		
Koperasi dengan Keanggotaan Lintas Daerah Kabupaten/Kota dalam 1 (satu) Daerah Provinsi yang diberdayakan	Rp 2,470,000,000.00	Rp 3,180,000,000.00
[SUB KEGIATAN] 2.17.06.1.01.0008 Fasilitasi Akses Permodalan Koperasi yang Keanggotaannya Lintas Daerah Kabupaten/Kota dalam 1 (satu) Daerah Provinsi		
Jumlah Koperasi yang Difasilitasi Permodalannya	Rp 150,000,000.00	Rp 150,000,000.00
[SUB KEGIATAN] 2.17.06.1.01.0007 Fasilitasi Pelaporan Koperasi yang Keanggotaannya Lintas Daerah Kabupaten/Kota dalam 1 (satu) Daerah Provinsi		
Jumlah Koperasi yang Difasilitasi Pelaporannya	Rp 150,000,000.00	Rp 150,000,000.00
[SUB KEGIATAN] 2.17.06.1.01.0006 Fasilitasi Kemitraan Koperasi yang Keanggotaannya Lintas Daerah Kabupaten/Kota dalam 1 (satu) Daerah Provinsi		
Jumlah Koperasi yang Difasilitasi Kemitraannya	Rp 150,000,000.00	Rp 150,000,000.00
[SUB KEGIATAN] 2.17.06.1.01.0005 Pemulihan Usaha Koperasi yang Keanggotaannya Lintas Daerah Kabupaten/Kota dalam 1 (satu) Daerah Provinsi		
Jumlah Koperasi yang Dipulihkan Usahanya	Rp 400,000,000.00	Rp 600,000,000.00
[SUB KEGIATAN] 2.17.06.1.01.0004 Pembinaan dan Pendampingan Bagi Keluarga dan Kelompok Masyarakat yang Akan Membentuk Koperasi Dalam Pengembangan Ekonomi		
Pembinaan dan/atau Pendampingan yang dilaksanakan	Rp 100,000,000.00	Rp 200,000,000.00
[SUB KEGIATAN] 2.17.06.1.01.0003 Penumbuhan Kesadaran Keluarga dalam Peningkatan Taraf Hidup Keluarga Melalui Kehidupan Berkoperasi dan Pengembangan Ekonomi Lainnya		
Jumlah Keluarga yang Mengikuti Penumbuhan Kesadaran Keluarga dalam Peningkatan Taraf Hidup Keluarga Melalui Kehidupan Berkoperasi dan Pengembangan Ekonomi Lainnya	Rp 360,000,000.00	Rp 460,000,000.00
[SUB KEGIATAN] 2.17.06.1.01.0002 Peningkatan Produktivitas, Nilai Tambah, Akses Pasar, Akses Pembiayaan, Penguatan Kelembagaan, Penataan Manajemen, Standarisasi, dan Restrukturisasi Usaha		
Jumlah Unit Usaha yang Produktif, Bernilai Tambah, Memiliki Akses Pasar, Akses Pembiayaan, Penguatan Kelembagaan, Penataan Manajemen, Standarisasi, dan Restrukturisasi Usaha	Rp 2,279,805,930.00	Rp 2,210,160,761.00
[SASARAN] Meningkatnya koperasi sehat		
[PROGRAM] 2.17.03 PROGRAM PENGAWASAN DAN PEMERIKSAAN KOPERASI		
[KEGIATAN] 2.17.03.1.01 Pemeriksaan dan Pengawasan Koperasi yang Wilayah Keanggotaannya Lintas Daerah Kabupaten/Kota dalam 1 (satu) Daerah Provinsi		
[SUB KEGIATAN] 2.17.03.1.01.0003 Penguatan Tata Kelola Kelembagaan Koperasi		
Jumlah Koperasi yang Dilakukan Penguatan Tata Kelola Kelembagaan Koperasi	Rp 275,619,905.00	Rp 121,119,897.00
[KEGIATAN] 2.17.03.1.02 Pemeriksaan dan Pengawasan Koperasi Simpan Pinjam/Unit Simpan Pinjam Koperasi yang Wilayah Keanggotaannya Lintas Daerah Kabupaten/Kota dalam 1 (satu) Daerah Provinsi		
[SUB KEGIATAN] 2.17.03.1.02.0002 Pelaksanaan Pemeriksaan dan Pengawasan Koperasi yang Wilayah Keanggotaannya Lintas Daerah Kabupaten/Kota dalam 1 (satu) Daerah Provinsi		

Sub Kegiatan	Pagu 2025	Pagu 2026
Jumlah Koperasi yang Telah Dilakukan Pemeriksaan dan Pengawasan	Rp 95,619,906.00	Rp 256,640,309.00
[PROGRAM] 2.17.04 PROGRAM PENILAIAN KESEHATAN KSP/USP KOPERASI		
[KEGIATAN] 2.17.04.1.01 Penilaian Kesehatan Koperasi Simpan Pinjam/Unit Simpan Pinjam Koperasi yang Wilayah Keanggotaanya Lintas Daerah Kabupaten/Kota dalam 1 (satu) Daerah Provinsi		
[SUB KEGIATAN] 2.17.04.1.01.0003 Penilaian Kesehatan Koperasi Meliputi Tata Kelola, Profil Risiko, Kinerja Keuangan, dan Permodalan		
Jumlah Koperasi yang Diberikan Penilaian Kesehatan	Rp 214,159,874.00	Rp 218,506,804.00
[URUSAN] NON URUSAN		
[TUJUAN] Meningkatnya Kualitas Tata Kelola Dinas Koperasi, Usaha Kecil dan Menengah		
[SASARAN] Meningkatnya akuntabilitas Kinerja Dinas Koperasi, Usaha Kecil dan Menengah		
[PROGRAM] X.XX.01 PROGRAM PENUNJANG URUSAN PEMERINTAHAN DAERAH PROVINSI		
[KEGIATAN] X.XX.01.1.01 Perencanaan, Penganggaran, dan Evaluasi Kinerja Perangkat Daerah		
[SUB KEGIATAN] X.XX.01.1.01.0007 Evaluasi Kinerja Perangkat Daerah		
Jumlah Laporan Evaluasi Kinerja Perangkat Daerah	Rp 100,000,000.00	Rp 100,000,000.00
[SUB KEGIATAN] X.XX.01.1.01.0006 Koordinasi dan Penyusunan Laporan Capaian Kinerja dan Ikhtisar Realisasi Kinerja SKPD		
Jumlah Laporan Capaian Kinerja dan Ikhtisar Realisasi Kinerja SKPD dan Laporan Hasil Koordinasi Penyusunan Laporan Capaian Kinerja dan Ikhtisar Realisasi Kinerja SKPD	Rp 150,000,000.00	Rp 175,000,000.00
[SUB KEGIATAN] X.XX.01.1.01.0002 Koordinasi dan Penyusunan Dokumen RKA- SKPD		
Jumlah Dokumen RKA-SKPD dan Laporan Hasil Koordinasi Penyusunan Dokumen RKA-SKPD	Rp 100,000,000.00	Rp 100,000,000.00
[SUB KEGIATAN] X.XX.01.1.01.0001 Penyusunan Dokumen Perencanaan Perangkat Daerah		
Jumlah Dokumen Perencanaan Perangkat Daerah	Rp 250,000,000.00	Rp 350,000,000.00
[KEGIATAN] X.XX.01.1.02 Administrasi Keuangan Perangkat Daerah		
[SUB KEGIATAN] X.XX.01.1.02.0007 Koordinasi dan Penyusunan Laporan Keuangan Bulanan/ Triwulanan/Semesteran SKPD		
Jumlah Laporan Keuangan Bulanan/ Triwulanan/Semesteran SKPD dan Laporan Koordinasi Penyusunan Laporan Keuangan Bulanan/Triwulanan/Semesteran SKPD	Rp 225,000,000.00	Rp 257,850,636.00
[SUB KEGIATAN] X.XX.01.1.02.0002 Penyediaan Administrasi Pelaksanaan Tugas ASN		
Jumlah Dokumen Hasil Penyediaan Administrasi Pelaksanaan Tugas ASN	Rp 676,990,169.00	Rp 717,609,579.00
[SUB KEGIATAN] X.XX.01.1.02.0001 Penyediaan Gaji dan Tunjangan ASN		
Jumlah Orang yang Menerima Gaji dan Tunjangan ASN	Rp 7,878,404,626.00	Rp 8,276,908,904.00
[KEGIATAN] X.XX.01.1.03 Administrasi Barang Milik Daerah pada Perangkat Daerah		
[SUB KEGIATAN] X.XX.01.1.03.0005 Rekonsiliasi dan Penyusunan Laporan Barang Milik Daerah pada SKPD		
Jumlah Laporan Rekonsiliasi dan Penyusunan Laporan Barang Milik Daerah pada SKPD	Rp 10,000,000.00	Rp 10,000,000.00
[SUB KEGIATAN] X.XX.01.1.03.0001 Penyusunan Perencanaan Kebutuhan Barang Milik Daerah SKPD		
Jumlah Rencana Kebutuhan Barang Milik Daerah SKPD	Rp 10,000,000.00	Rp 10,000,000.00
[KEGIATAN] X.XX.01.1.05 Administrasi Kepegawaian Perangkat Daerah		
[SUB KEGIATAN] X.XX.01.1.05.0009 Pendidikan dan Pelatihan Pegawai Berdasarkan Tugas dan Fungsi		
Jumlah Pegawai Berdasarkan Tugas dan Fungsi yang Mengikuti Pendidikan dan Pelatihan	Rp 250,000,000.00	Rp 250,000,000.00
[SUB KEGIATAN] X.XX.01.1.05.0002 Pengadaan Pakaian Dinas Beserta Atribut Kelengkapannya		
Jumlah Paket Pakaian Dinas Beserta Atribut Kelengkapan	Rp 56,642,600.00	Rp 56,642,600.00
[KEGIATAN] X.XX.01.1.06 Administrasi Umum Perangkat Daerah		
[SUB KEGIATAN] X.XX.01.1.06.0011 Dukungan Pelaksanaan Sistem Pemerintahan Berbasis Elektronik pada SKPD		
Jumlah Dokumen Dukungan Pelaksanaan Sistem Pemerintahan Berbasis Elektronik pada SKPD	Rp 150,000,000.00	Rp 150,000,000.00
[SUB KEGIATAN] X.XX.01.1.06.0010 Penatausahaan Arsip Dinamis pada SKPD		
Jumlah Dokumen Penatausahaan Arsip Dinamis pada SKPD	Rp 50,000,000.00	Rp 75,000,000.00
[SUB KEGIATAN] X.XX.01.1.06.0009 Penyelenggaraan Rapat Koordinasi dan Konsultasi SKPD		
Jumlah Laporan Penyelenggaraan Rapat Koordinasi dan Konsultasi SKPD	Rp 600,000,000.00	Rp 600,000,000.00
[SUB KEGIATAN] X.XX.01.1.06.0008 Fasilitasi Kunjungan Tamu		
Jumlah Laporan Fasilitasi Kunjungan Tamu	Rp 125,000,000.00	Rp 125,000,000.00
[SUB KEGIATAN] X.XX.01.1.06.0005 Penyediaan Barang Cetakan dan Penggandaan		
Jumlah Paket Barang Cetakan dan Penggandaan yang Disediakan	Rp 72,829,159.00	Rp 175,000,000.00
[SUB KEGIATAN] X.XX.01.1.06.0004 Penyediaan Bahan Logistik Kantor		
Jumlah Paket Bahan Logistik Kantor yang Disediakan	Rp 100,000,000.00	Rp 100,000,000.00
[SUB KEGIATAN] X.XX.01.1.06.0003 Penyediaan Peralatan Rumah Tangga		
Jumlah Paket Peralatan Rumah Tangga yang Disediakan	Rp 15,210,000.00	Rp 15,210,000.00
[SUB KEGIATAN] X.XX.01.1.06.0002 Penyediaan Peralatan dan Perlengkapan Kantor		
Jumlah Paket Peralatan dan Perlengkapan Kantor yang Disediakan	Rp 72,246,700.00	Rp 72,246,700.00
[SUB KEGIATAN] X.XX.01.1.06.0001 Penyediaan Komponen Instalasi Listrik/Penerangan Bangunan Kantor		
Jumlah Paket Komponen Instalasi Listrik/Penerangan Bangunan Kantor yang Disediakan	Rp 10,000,000.00	Rp 10,000,000.00
[KEGIATAN] X.XX.01.1.07 Pengadaan Barang Milik Daerah Penunjang Urusan Pemerintah Daerah		
[SUB KEGIATAN] X.XX.01.1.07.0011 Pengadaan Sarana dan Prasarana Pendukung Gedung Kantor atau Bangunan Lainnya		
Jumlah Unit Sarana dan Prasarana Pendukung Gedung Kantor atau Bangunan Lainnya yang Disediakan	Rp 0.00	Rp 300,000,000.00
[SUB KEGIATAN] X.XX.01.1.07.0009 Pengadaan Gedung Kantor atau Bangunan Lainnya		
Jumlah Unit Gedung Kantor atau Bangunan Lainnya yang Disediakan	Rp 39,000,000.00	Rp 39,000,000.00
[SUB KEGIATAN] X.XX.01.1.07.0005 Pengadaan Mebel		
Jumlah Paket Mebel yang Disediakan	Rp 0.00	Rp 510,000,000.00
[SUB KEGIATAN] X.XX.01.1.07.0002 Pengadaan Kendaraan Dinas Operasional atau Lapangan		
Jumlah Unit Kendaraan Dinas Operasional atau Lapangan yang Disediakan	Rp 60,000,000.00	Rp 60,000,000.00
[SUB KEGIATAN] X.XX.01.1.07.0001 Pengadaan Kendaraan Perorangan Dinas atau Kendaraan Dinas Jabatan		
Jumlah Unit Kendaraan Perorangan Dinas atau Kendaraan Dinas Jabatan yang Disediakan	Rp 600,000,000.00	Rp 600,000,000.00
[KEGIATAN] X.XX.01.1.08 Penyediaan Jasa Penunjang Urusan Pemerintahan Daerah		
[SUB KEGIATAN] X.XX.01.1.08.0004 Penyediaan Jasa Pelayanan Umum Kantor		
Jumlah Laporan Penyediaan Jasa Pelayanan Umum Kantor yang Disediakan	Rp 1,875,065,000.00	Rp 1,987,568,900.00
[SUB KEGIATAN] X.XX.01.1.08.0003 Penyediaan Jasa Peralatan dan Perlengkapan Kantor		
Jumlah Laporan Penyediaan Jasa Peralatan dan Perlengkapan Kantor yang Disediakan	Rp 75,000,000.00	Rp 48,000,000.00
[SUB KEGIATAN] X.XX.01.1.08.0002 Penyediaan Jasa Komunikasi, Sumber Daya Air dan Listrik		
Jumlah Laporan Penyediaan Jasa Komunikasi, Sumber Daya Air dan Listrik yang Disediakan	Rp 86,696,500.00	Rp 18,000,000.00
[SUB KEGIATAN] X.XX.01.1.08.0001 Penyediaan Jasa Surat Menyurat		
Jumlah Laporan Penyediaan Jasa Surat Menyurat	Rp 25,000,000.00	Rp 25,000,000.00
[KEGIATAN] X.XX.01.1.09 Pemeliharaan Barang Milik Daerah Penunjang Urusan Pemerintahan Daerah		
[SUB KEGIATAN] X.XX.01.1.09.0009 Pemeliharaan/Rehabilitasi Gedung Kantor dan Bangunan Lainnya		
Jumlah Gedung Kantor dan Bangunan Lainnya yang Dipelihara/Direhabilitasi	Rp 225,000,000.00	Rp 120,000,000.00
[SUB KEGIATAN] X.XX.01.1.09.0006 Pemeliharaan Peralatan dan Mesin Lainnya		
Jumlah Peralatan dan Mesin Lainnya yang Dipelihara	Rp 225,000,000.00	Rp 120,000,000.00
[SUB KEGIATAN] X.XX.01.1.09.0001 Penyediaan Jasa Pemeliharaan, Biaya Pemeliharaan dan Pajak Kendaraan Perorangan Dinas atau Kendaraan Dinas Jabatan		
Jumlah Kendaraan Perorangan Dinas atau Kendaraan Dinas Jabatan yang Dipelihara dan Dibayarkan Pajaknya	Rp 200,000,000.00	Rp 146,775,000.00
[OPD] Dinas Penanaman Modal dan PTSP		
[URUSAN] URUSAN PEMERINTAHAN BIDANG PENANAMAN MODAL		
[TUJUAN] Terwujudnya Peningkatan Pertumbuhan Ekonomi Melalui Investasi		
[SASARAN] Meningkatnya Realisasi Penanaman Modal		
[PROGRAM] 2.18.02 PROGRAM PENGEMBANGAN IKLIM PENANAMAN MODAL		
[KEGIATAN] 2.18.02.1.01 Penetapan Pemberian Fasilitas/Insentif dibidang Penanaman Modal yang Menjadi Kewenangan Daerah Provinsi		
[SUB KEGIATAN] 2.18.02.1.01.0003 Fasilitasi Kemitraan yang dilakukan oleh Pemerintah Provinsi		
Jumlah Kesepakatan Kemitraan antara Usaha Besar (PMA/PMDN) dengan UMKM di daerah	Rp 74,207,206.00	Rp 70,000,000.00
[SUB KEGIATAN] 2.18.02.1.01.0001 Penetapan Kebijakan Daerah dalam Pemberian Fasilitas/Insentif dan Kemudahan Penanaman Modal		
Jumlah Peraturan Daerah/Provinsi Dalam Pemberian Fasilitas/Insentif dan Kemudahan Penanaman Modal	Rp 600,000,000.00	Rp 300,000,000.00
[KEGIATAN] 2.18.02.1.02 Pembuatan Peta Potensi Investasi Provinsi		
[SUB KEGIATAN] 2.18.02.1.02.0005 Penyusunan Peta Potensi Investasi Provinsi		
Jumlah Dokumen Peta Potensi Investasi Provinsi	Rp 300,000,000.00	Rp 312,176,537.00
[SUB KEGIATAN] 2.18.02.1.02.0003 Pemutakhiran data potensi investasi daerah pada Sistem PIR (Potensi Investasi Regional)		
Jumlah daerah yang telah dilaksanakan pemutakhiran data potensi investasi	Rp 75,000,000.00	Rp 70,000,000.00

Sub Kegiatan	Pagu 2025	Pagu 2026
[SUB KEGIATAN] 2.18.02.1.02.0001 Penyusunan Rencana Umum Penanaman Modal Daerah Provinsi		
Jumlah Peraturan Daerah (Perda) Rencana Umum Penanaman Modal Daerah Provinsi	Rp 0.00	Rp 135,000,000.00
[PROGRAM] 2.18.03 PROGRAM PROMOSI PENANAMAN MODAL		
[KEGIATAN] 2.18.03.1.01 Penyelenggaraan Promosi Penanaman Modal yang Menjadi Kewenangan Daerah Provinsi		
[SUB KEGIATAN] 2.18.03.1.01.0003 Penyusunan Strategi Promosi Penanaman Modal Kewenangan Provinsi		
Jumlah Dokumen Strategi Promosi Penanaman Modal Kewenangan Provinsi	Rp 721,518,987.00	Rp 953,600,482.00
[SUB KEGIATAN] 2.18.03.1.01.0002 Pelaksanaan Kegiatan Promosi Penanaman Modal Kewenangan Provinsi		
Jumlah Dokumen Hasil Kegiatan Promosi Penanaman Modal Provinsi	Rp 1,504,877,732.00	Rp 2,090,000,156.00
[PROGRAM] 2.18.05 PROGRAM PENGENDALIAN PELAKSANAAN PENANAMAN MODAL		
[KEGIATAN] 2.18.05.1.01 Pengendalian Pelaksanaan Penanaman Modal yang Menjadi Kewenangan Daerah Provinsi		
[SUB KEGIATAN] 2.18.05.1.01.0006 Bimbingan Teknis kepada Pelaku Usaha		
Jumlah Pelaku Usaha yang Mengikuti Bimbingan Teknis/ Sosialisasi Implementasi Perizinan Berusaha Berbasis Risiko dan Pengawasan Perizinan Berusaha Berbasis Risiko	Rp 560,000,000.00	Rp 505,350,000.00
[SUB KEGIATAN] 2.18.05.1.01.0005 Penyelesaian Permasalahan dan Hambatan yang dihadapi Pelaku Usaha dalam merealisasikan Kegiatan Usahanya		
Jumlah Penyelesaian Permasalahan dan Hambatan yang dihadapi Pelaku Usaha dalam merealisasikan Kegiatan Usahanya	Rp 206,199,055.00	Rp 170,000,000.00
[SUB KEGIATAN] 2.18.05.1.01.0004 Pengawasan Penanaman Modal		
Jumlah Kegiatan Usaha dari Pelaku Usaha yang Telah Dianalisa dan Diverifikasi Data, Profil dan Informasi Kegiatan Usaha dari Pelaku DIlakukan Inspeksi Lapangan ; serta DIlakukan Evaluasi Penilaian Kepatuhan Pelaksanaan Perizinan Berusaha	Rp 290,000,000.00	Rp 327,184,021.00
[PROGRAM] 2.18.06 PROGRAM PENGELOLAAN DATA DAN SISTEM INFORMASI PENANAMAN MODAL		
[KEGIATAN] 2.18.06.1.01 Urusan Pengelolaan Data dan Informasi Perizinan dan Non Perizinan Penanaman Modal yang Terintegrasi pada Tingkat Daerah Provinsi		
[SUB KEGIATAN] 2.18.06.1.01.0002 Pengolahan, Penyajian dan Pemanfaatan Data dan Informasi Perizinan Berbasis Sistem Pelayanan Perizinan Berusaha Terintegrasi secara Elektronik		
Jumlah Data dan Informasi Perizinan Berbasis Sistem Pelayanan Perizinan Berusaha Terintegrasi secara Elektronik yang Diolah, Dikaji dan Dimanfaatkan	Rp 205,487,773.00	Rp 203,312,247.00
[SASARAN] Meningkatnya Kualitas Layanan PTSP		
[PROGRAM] 2.18.04 PROGRAM PELAYANAN PENANAMAN MODAL		
[KEGIATAN] 2.18.04.1.01 Penanaman Modal yang Ruang Lingkupnya Lintas Daerah Kabupaten/Kota		
[SUB KEGIATAN] 2.18.04.1.01.0007 Pemantauan, Analisis, Evaluasi, dan Pelaporan di Bidang Perizinan Berusaha Berbasis Risiko		
Jumlah Kegiatan Usaha yang Mendapat Pemantauan, Analisis, Evaluasi, dan Pelaporan di Bidang Perizinan Berusaha Berbasis Risiko Lintas Daerah	Rp 450,000,000.00	Rp 300,000,000.00
[SUB KEGIATAN] 2.18.04.1.01.0006 Penyediaan Pelayanan Perizinan Berusaha melalui Sistem Perizinan Berusaha Berbasis Risiko Terintegrasi secara Elektronik		
Jumlah Pelaku Usaha yang Mendapatkan Pelayanan Perizinan Berusaha melalui Sistem Perizinan Berusaha Berbasis Risiko Terintegrasi secara Elektronik	Rp 550,000,000.00	Rp 375,000,000.00
[KEGIATAN] 2.18.04.1.02 Penanaman Modal yang Menurut Ketentuan Peraturan Perundangan-Undangan Menjadi Kewenangan Daerah Provinsi		
[SUB KEGIATAN] 2.18.04.1.02.0008 Pemantauan, Analisis, Evaluasi, dan Pelaporan di Bidang Perizinan Berusaha Berbasis Risiko		
Evaluasi, dan Pelaporan di Bidang Perizinan Berusaha Berbasis Risiko Lintas Daerah Kabupaten/Kota bagi Kegiatan Usaha dari Pelaku Usaha	Rp 450,000,000.00	Rp 300,000,000.00
[SUB KEGIATAN] 2.18.04.1.02.0007 Penyediaan Pelayanan Perizinan Berusaha melalui Sistem Perizinan Berusaha Berbasis Risiko Terintegrasi secara Elektronik		
Tersedianya Pelayanan Perizinan Berusaha melalui Sistem Perizinan Berusaha Berbasis Risiko Terintegrasi secara Elektronik	Rp 500,812,523.00	Rp 375,000,000.00
[SUB KEGIATAN] 2.18.04.1.02.0006 Penyediaan dan pengelolaan Layanan Konsultasi Perizinan Berusaha Berbasis Risiko		
Jumlah Pelaku Usaha yang Memperoleh Layanan Konsultasi Perizinan Berusaha melalui Sistem Perizinan Berusaha Berbasis Risiko Terintegrasi secara Elektronik	Rp 300,000,000.00	Rp 300,000,000.00
[SUB KEGIATAN] 2.18.04.1.02.0005 Koordinasi dan Sinkronisasi Penetapan Pemberian Fasilitas/Insentif Daerah		
Jumlah Kegiatan Koordinasi dan Sinkronisasi Penentapan Pemberian Fasilitas/Insentif yang menjadi Kewenangan Provinsi	Rp 250,000,000.00	Rp 230,525,198.00
[URUSAN] NON URUSAN		
[TUJUAN] Terwujudnya Tata Kelola Dinas Penanaman Modal dan Pelayanan Terpadu Satu Pintu Yang Bersih, Kuat dan Antisipatif		
[SASARAN] Meningkatnya Kualitas Tata Kelola Dinas Penanaman Modal dan Pelayanan Terpadu Satu Pintu		
[PROGRAM] X.XX.01 PROGRAM PENUNJANG URUSAN PEMERINTAHAN DAERAH PROVINSI		
[KEGIATAN] X.XX.01.1.01 Perencanaan, Penganggaran, dan Evaluasi Kinerja Perangkat Daerah		
[SUB KEGIATAN] X.XX.01.1.01.0007 Evaluasi Kinerja Perangkat Daerah		
Jumlah Laporan Evaluasi Kinerja Perangkat Daerah	Rp 286,474,096.00	Rp 286,474,096.00
[SUB KEGIATAN] X.XX.01.1.01.0006 Koordinasi dan Penyusunan Laporan Capaian Kinerja dan Ikhtisar Realisasi Kinerja SKPD		
Jumlah Laporan Capaian Kinerja dan Ikhtisar Realisasi Kinerja SKPD dan Laporan Hasil Koordinasi Penyusunan Laporan Capaian Kinerja dan Ikhtisar Realisasi Kinerja SKPD	Rp 65,000,000.00	Rp 60,000,000.00
[SUB KEGIATAN] X.XX.01.1.01.0001 Penyusunan Dokumen Perencanaan Perangkat Daerah		
Jumlah Dokumen Perencanaan Perangkat Daerah	Rp 70,000,000.00	Rp 70,000,000.00
[KEGIATAN] X.XX.01.1.02 Administrasi Keuangan Perangkat Daerah		
[SUB KEGIATAN] X.XX.01.1.02.0005 Koordinasi dan Penyusunan Laporan Keuangan Akhir Tahun SKPD		
Jumlah Laporan Keuangan Akhir Tahun SKPD dan Laporan Hasil Koordinasi Penyusunan Laporan Keuangan Akhir Tahun SKPD	Rp 81,474,096.00	Rp 86,474,096.00
[SUB KEGIATAN] X.XX.01.1.02.0002 Penyediaan Administrasi Pelaksanaan Tugas ASN		
Jumlah Dokumen Hasil Penyediaan Administrasi Pelaksanaan Tugas ASN	Rp 492,310,000.00	Rp 492,310,000.00
[SUB KEGIATAN] X.XX.01.1.02.0001 Penyediaan Gaji dan Tunjangan ASN		
Jumlah Orang yang Menerima Gaji dan Tunjangan ASN	Rp 9,945,702,442.00	Rp 10,037,139,295.00
[KEGIATAN] X.XX.01.1.03 Administrasi Barang Milik Daerah pada Perangkat Daerah		
[SUB KEGIATAN] X.XX.01.1.03.0002 Pengamanan Barang Milik Daerah SKPD		
Jumlah Dokumen Pengamanan Barang Milik Daerah SKPD	Rp 33,237,048.00	Rp 33,237,048.00
[KEGIATAN] X.XX.01.1.05 Administrasi Kepegawaian Perangkat Daerah		
[SUB KEGIATAN] X.XX.01.1.05.0009 Pendidikan dan Pelatihan Pegawai Berdasarkan Tugas dan Fungsi		
Jumlah Pegawai Berdasarkan Tugas dan Fungsi yang Mengikuti Pendidikan dan Pelatihan	Rp 60,000,000.00	Rp 50,000,000.00
[SUB KEGIATAN] X.XX.01.1.05.0002 Pengadaan Pakaian Dinas Beserta Atribut Kelengkapannya		
Jumlah Paket Pakaian Dinas Beserta Atribut Kelengkapan	Rp 200,000,000.00	Rp 190,000,000.00
[KEGIATAN] X.XX.01.1.06 Administrasi Umum Perangkat Daerah		
[SUB KEGIATAN] X.XX.01.1.06.0009 Penyelenggaraan Rapat Koordinasi dan Konsultasi SKPD		
Jumlah Laporan Penyelenggaraan Rapat Koordinasi dan Konsultasi SKPD	Rp 450,000,000.00	Rp 425,000,000.00
[SUB KEGIATAN] X.XX.01.1.06.0008 Fasilitasi Kunjungan Tamu		
Jumlah Laporan Fasilitasi Kunjungan Tamu	Rp 16,000,000.00	Rp 20,000,000.00
[SUB KEGIATAN] X.XX.01.1.06.0006 Penyediaan Bahan Bacaan dan Peraturan Perundang-Undangan		
Jumlah Dokumen Bahan Bacaan dan Peraturan Perundang-Undangan yang Disediakan	Rp 27,000,000.00	Rp 27,000,000.00
[SUB KEGIATAN] X.XX.01.1.06.0005 Penyediaan Barang Cetakan dan Penggandaan		
Jumlah Paket Barang Cetakan dan Penggandaan yang Disediakan	Rp 15,000,000.00	Rp 18,000,000.00
[SUB KEGIATAN] X.XX.01.1.06.0004 Penyediaan Bahan Logistik Kantor		
Jumlah Paket Bahan Logistik Kantor yang Disediakan	Rp 50,000,000.00	Rp 60,000,000.00
[SUB KEGIATAN] X.XX.01.1.06.0003 Penyediaan Peralatan Rumah Tangga		
Jumlah Paket Peralatan Rumah Tangga yang Disediakan	Rp 50,000,000.00	Rp 50,000,000.00
[SUB KEGIATAN] X.XX.01.1.06.0002 Penyediaan Peralatan dan Perlengkapan Kantor		
Jumlah Paket Peralatan dan Perlengkapan Kantor yang Disediakan	Rp 50,000,000.00	Rp 60,000,000.00
[SUB KEGIATAN] X.XX.01.1.06.0001 Penyediaan Komponen Instalasi Listrik/Penerangan Bangunan Kantor		
Jumlah Paket Komponen Instalasi Listrik/Penerangan Bangunan Kantor yang Disediakan	Rp 7,500,000.00	Rp 8,000,000.00
[KEGIATAN] X.XX.01.1.07 Pengadaan Barang Milik Daerah Penunjang Urusan Pemerintah Daerah		
[SUB KEGIATAN] X.XX.01.1.07.0011 Pengadaan Sarana dan Prasarana Pendukung Gedung Kantor atau Bangunan Lainnya		
Jumlah Unit Sarana dan Prasarana Pendukung Gedung Kantor atau Bangunan Lainnya yang Disediakan	Rp 80,000,000.00	Rp 80,000,000.00
[SUB KEGIATAN] X.XX.01.1.07.0002 Pengadaan Kendaraan Dinas Operasional atau Lapangan		
Jumlah Unit Kendaraan Dinas Operasional atau Lapangan yang Disediakan	Rp 300,000,000.00	Rp 350,000,000.00
[KEGIATAN] X.XX.01.1.08 Penyediaan Jasa Penunjang Urusan Pemerintahan Daerah		
[SUB KEGIATAN] X.XX.01.1.08.0004 Penyediaan Jasa Pelayanan Umum Kantor		
Jumlah Laporan Penyediaan Jasa Pelayanan Umum Kantor yang Disediakan	Rp 968,718,536.00	Rp 968,718,536.00

Sub Kegiatan	Pagu 2025	Pagu 2026
[SUB KEGIATAN] X.XX.01.1.08.0003 Penyediaan Jasa Peralatan dan Perlengkapan Kantor		
Jumlah Laporan Penyediaan Jasa Peralatan dan Perlengkapan Kantor yang Disediakan	Rp 80,000,000.00	Rp 80,000,000.00
[SUB KEGIATAN] X.XX.01.1.08.0002 Penyediaan Jasa Komunikasi, Sumber Daya Air dan Listrik		
Jumlah Laporan Penyediaan Jasa Komunikasi, Sumber Daya Air dan Listrik yang Disediakan	Rp 210,041,025.00	Rp 260,000,000.00
[SUB KEGIATAN] X.XX.01.1.08.0001 Penyediaan Jasa Surat Menyurat		
Jumlah Laporan Penyediaan Jasa Surat Menyurat	Rp 0.00	Rp 0.00
[KEGIATAN] X.XX.01.1.09 Pemeliharaan Barang Milik Daerah Penunjang Urusan Pemerintahan Daerah		
[SUB KEGIATAN] X.XX.01.1.09.0009 Pemeliharaan/Rehabilitasi Gedung Kantor dan Bangunan Lainnya		
Jumlah Gedung Kantor dan Bangunan Lainnya yang Dipelihara/Direhabilitasi	Rp 33,237,048.00	Rp 33,237,048.00
[SUB KEGIATAN] X.XX.01.1.09.0006 Pemeliharaan Peralatan dan Mesin Lainnya		
Jumlah Peralatan dan Mesin Lainnya yang Dipelihara	Rp 6,000,000.00	Rp 7,000,000.00
[SUB KEGIATAN] X.XX.01.1.09.0001 Penyediaan Jasa Pemeliharaan, Biaya Pemeliharaan dan Pajak Kendaraan Perorangan Dinas atau Kendaraan Dinas Jabatan		
Jumlah Kendaraan Perorangan Dinas atau Kendaraan Dinas Jabatan yang Dipelihara dan Dibayarkan Pajaknya	Rp 105,500,000.00	Rp 115,000,000.00
[OPD] Dinas Kepemudaan dan Olahraga		
[URUSAN] URUSAN PEMERINTAHAN BIDANG KEPEMUDAAN DAN OLAHRAGA		
[TUJUAN] Kualitas Daya Saing Pemuda dan Prestasi Olahraga		
[SASARAN] Meningkatkan Kualitas Pemuda		
[PROGRAM] 2.19.02 PROGRAM PENGEMBANGAN KAPASITAS DAYA SAING KEPEMUDAAN		
[KEGIATAN] 2.19.02.1.01 Penyadaran, Pemberdayaan, dan Pengembangan Pemuda dan Kepemudaan Kewenangan Provinsi		
[SUB KEGIATAN] 2.19.02.1.01.0015 Koordinasi, Sinkronisasi, dan Penyelenggaraan Pengembangan Kewirausahaan Pemuda Bagi Wirausaha Muda Tingkat Provinsi		
Jumlah Wirausaha Muda Tingkat Provinsi Yang Difasilitasi Pengembangan Kewirausahaan Pemuda	Rp 1,000,000,000.00	Rp 1,000,000,000.00
[SUB KEGIATAN] 2.19.02.1.01.0013 Koordinasi, Sinkronisasi dan Penyelenggaraan Pengembangan Kepeloporan Pemuda bagi Pemuda Pelopor Tingkat Provinsi		
Jumlah Pemuda Pelopor Tingkat Provinsi Dari Seluruh Kabupaten/Kota Yang difasilitasi dalam Pengembangan Kepeloporan Pemuda	Rp 1,000,000,000.00	Rp 1,000,000,000.00
[SUB KEGIATAN] 2.19.02.1.01.0012 Koordinasi, Sinkronisasi dan Penyelenggaraan Pengembangan kepemimpinan pemuda tingkat provinsi		
Persentase efektifitas penyelenggaraan koordinasi dan sinkronisasi pengembangan kepemimpinan pemuda	Rp 1,000,000,000.00	Rp 1,000,000,000.00
[SUB KEGIATAN] 2.19.02.1.01.0011 Pelaksanaan Koordinasi Strategis Lintas Sektor Penyelenggaraan Pelayanan Kepemudaan melalui pembentukan tim koordinasi provinsi Penyelenggaraan Pelayanan Kepemudaan serta penyusunan dan implementasi Rencana Aksi Daerah/RAD Tingkat Provinsi		
Jumlah dokumen hasil Pelaksanaan Koordinasi Strategis Lintas Sektor Penyelenggaraan Pelayanan Kepemudaan di provinsi	Rp 500,000,000.00	Rp 500,000,000.00
[SUB KEGIATAN] 2.19.02.1.01.0010 Pemberian Penghargaan Kepemudaan bagi yang berprestasi dan/atau berjasa dalam memajukan potensi pemuda		
Jumlah yang menerima penghargaan pemuda	Rp 500,000,000.00	Rp 500,000,000.00
[SUB KEGIATAN] 2.19.02.1.01.0005 Perencanaan, Pengadaan, Pemanfaatan, Pemeliharaan, dan Pengawasan Prasarana dan Sarana Kepemudaan Provinsi		
Jumlah Sarana dan Prasarana Kepemudaan Provinsi yang Terkelola dan Termanfaatkan	Rp 12,565,831,252.00	Rp 13,354,665,643.00
[SUB KEGIATAN] 2.19.02.1.01.0003 Koordinasi, Sinkronisasi dan Penyelenggaraan Peningkatan Kapasitas Daya Saing Pemuda Kader Provinsi		
Jumlah Pemuda Kader Provinsi dari Seluruh Kabupaten/Kota yang Ditingkatkan Kapasitas Daya Saingnya	Rp 1,000,000,000.00	Rp 696,004,200.00
[KEGIATAN] 2.19.02.1.02 Pemberdayaan dan Pengembangan Organisasi Kepemudaan Tingkat Daerah Provinsi		
[SUB KEGIATAN] 2.19.02.1.02.0004 Koordinasi, sinkronisasi, dan penyelenggaran pengembangan manajemen kelembagaan organisasi kepemudaan tingkat provinsi		
Jumlah organisasi kepemudaan yang difasilitasi dalam pengembangan manajemen kelembagaan organisasi kepemudaan tingkat provinsi	Rp 1,000,000,000.00	Rp 1,000,000,000.00
[SUB KEGIATAN] 2.19.02.1.02.0003 Koordinasi, Sinkronisasi, dan penyelenggaraan Pemberdayaan organisasi kepemudaan melalui kemitraan berbasis peneguhan kemandirian ekonomi pemuda		
Persentase organisasi kepemudaan yang diberdayakan melalui kemitraan berbasis peneguhan kemandirian ekonomi pemuda	Rp 0.00	Rp 0.00
[PROGRAM] 2.19.04 PROGRAM PENGEMBANGAN KAPASITAS KEPRAMUKAAN		
[KEGIATAN] 2.19.04.1.01 Pembinaan dan Pengembangan Organisasi Kepramukaan		
[SUB KEGIATAN] 2.19.04.1.01.0002 Peningkatan Kapasitas Organisasi Kepramukaan Provinsi		
Jumlah Organisasi Kepramukaan Provinsi yang Meningkat Kapasitasnya	Rp 1,563,537,084.00	Rp 1,778,669,632.00
[SASARAN] Meningkatkan Prestasi Olahraga		
[PROGRAM] 2.19.03 PROGRAM PENGEMBANGAN DAYA SAING KEOLAHRAGAAN		
[KEGIATAN] 2.19.03.1.01 Pembinaan dan Pengembangan Olahraga Pendidikan pada Jenjang Pendidikan yang Menjadi Kewenangan Daerah Provinsi		
[SUB KEGIATAN] 2.19.03.1.01.0004 Koordinasi dan sinkronisasi penyediaan prasarana olahraga melalui perencanaan, pengadaan, pemanfaatan, pemeliharaan, dan pengawasan Prasarana Olahraga di tingkat provinsi		
Jumlah prasarana olahraga di tingkat provinsi yang tersedia	Rp 700,000,000.00	Rp 700,000,000.00
[SUB KEGIATAN] 2.19.03.1.01.0002 Koordinasi, Sinkronisasi dan Pelaksanaan Pemberdayaan Perkumpulan Olahraga dan Penyelenggaraan Kompetisi oleh Satuan Pendidikan Menengah dan Khusus		
Jumlah Dokumen Hasil Penyelenggaraan Kompetisi Olahraga oleh Perkumpulan Olahraga dan Satuan Pendidikan Menengah dan Khusus	Rp 510,000,000.00	Rp 600,000,000.00
[SUB KEGIATAN] 2.19.03.1.01.0001 Koordinasi, Sinkronisasi dan Pelaksanaan Pembentukan dan Pengembangan Pusat Pembinaan dan Pelatihan Olahraga serta Sekolah Olahraga yang Diselenggarakan oleh Masyarakat dan Dunia Usaha		
Jumlah Pusat Pembinaan dan Pelatihan Olahraga serta Sekolah Olahraga yang Diselenggarakan oleh Masyarakat dan Dunia Usaha yang Dikembangkan	Rp 2,200,000,000.00	Rp 3,500,000,000.00
[KEGIATAN] 2.19.03.1.02 Penyelenggaraan Kejuaraan Olahraga		
[SUB KEGIATAN] 2.19.03.1.02.0006 Penyelenggaraan Pekan dan Kejuaraan Olahraga Tingkat Nasional dan Provinsi		
Jumlah Pekan dan Kejuaraan Olahraga Tingkat Nasional dan Provinsi yang terselenggara	Rp 6,280,000,000.00	Rp 6,500,000,000.00
[SUB KEGIATAN] 2.19.03.1.02.0005 Penyelenggaraan Pekan dan Kejuaraan Paralimpik Pelajar Tingkat Provinsi		
Jumlah Pekan dan Kejuaraan Paralimpik Pelajar Tingkat Provinsi	Rp 500,000,000.00	Rp 500,000,000.00
[SUB KEGIATAN] 2.19.03.1.02.0004 Keikutsertaan anggota kontingen provinsi dalam Penyelenggaraan pekan dan kejuaraan olahraga		
Jumlah anggota kontingen provinsi yang ikut serta dalam Penyelenggaraan pekan dan kejuaraan olahraga	Rp 1,400,000,000.00	Rp 2,000,000,000.00
[KEGIATAN] 2.19.03.1.03 Pembinaan dan Pengembangan Olahraga Prestasi Tingkat Nasional		
[SUB KEGIATAN] 2.19.03.1.03.0008 Penyediaan data Keolahragaan terpadu di provinsi		
Jumlah dokumen penyediaan data Keolahragaan terpadu di provinsi	Rp 100,000,000.00	Rp 100,000,000.00
[SUB KEGIATAN] 2.19.03.1.03.0007 Pemusatan Latihan Daerah yang terintegrasi dengan pengembangan Ilmu Pengetahuan dan Teknologi Keolahragaan (Sport Science)		
Jumlah Pemusatan Latihan Daerah yang terintegrasi dengan pengembangan Ilmu Pengetahuan dan Teknologi Keolahragaan (Sport Science)	Rp 150,000,000.00	Rp 150,000,000.00
[SUB KEGIATAN] 2.19.03.1.03.0006 Pemberian Penghargaan olahraga bagi yang berprestasi dan/atau berjasa dalam memajukan Olahraga		
Jumlah penerima Penghargaan olahraga	Rp 1,000,000,000.00	Rp 1,000,000,000.00
[KEGIATAN] 2.19.03.1.04 Pembinaan dan Pengembangan Organisasi Olahraga		
[SUB KEGIATAN] 2.19.03.1.04.0005 Pelaksanaan Standar nasional pengelolaan Organisasi Keolahragaan di provinsi		
Jumlah dokumen pelaksanaan Standar nasional pengelolaan Organisasi Keolahragaan di provinsi	Rp 210,000,000.00	Rp 250,000,000.00
[SUB KEGIATAN] 2.19.03.1.04.0003 Peningkatan Kerja Sama Organisasi Keolahragaan Provinsi dengan Lembaga Terkait		
Jumlah Dokumen Hasil Peningkatan Kerja Sama Organisasi Keolahragaan Provinsi dengan Lembaga Terkait	Rp 2,940,496,352.00	Rp 2,069,920,437.00
[URUSAN] NON URUSAN		
[TUJUAN] Mewujudkan Akuntabilitas Kinerja Dinas Kepemudaan dan Olahraga		
[SASARAN] Meningkatnya Akuntabilitas Kinerja Dinas Kepemudaan Dan Olahraga		
[PROGRAM] X.XX.01 PROGRAM PENUNJANG URUSAN PEMERINTAHAN DAERAH PROVINSI		
[KEGIATAN] X.XX.01.1.01 Perencanaan, Penganggaran, dan Evaluasi Kinerja Perangkat Daerah		
[SUB KEGIATAN] X.XX.01.1.01.0007 Evaluasi Kinerja Perangkat Daerah		
Jumlah Laporan Evaluasi Kinerja Perangkat Daerah	Rp 81,851,620.00	Rp 81,851,620.00
[SUB KEGIATAN] X.XX.01.1.01.0006 Koordinasi dan Penyusunan Laporan Capaian Kinerja dan Ikhtisar Realisasi Kinerja SKPD		
Jumlah Laporan Capaian Kinerja dan Ikhtisar Realisasi Kinerja SKPD dan Laporan Hasil Koordinasi Penyusunan Laporan Capaian Kinerja dan Ikhtisar Realisasi Kinerja SKPD	Rp 67,092,000.00	Rp 67,092,000.00
[SUB KEGIATAN] X.XX.01.1.01.0001 Penyusunan Dokumen Perencanaan Perangkat Daerah		
Jumlah Dokumen Perencanaan Perangkat Daerah	Rp 40,000,000.00	Rp 45,000,000.00
[KEGIATAN] X.XX.01.1.02 Administrasi Keuangan Perangkat Daerah		

Sub Kegiatan	Pagu 2025	Pagu 2026
[SUB KEGIATAN] X.XX.01.1.02.0005 Koordinasi dan Penyusunan Laporan Keuangan Akhir Tahun SKPD		
Jumlah Laporan Keuangan Akhir Tahun SKPD dan Laporan Hasil Koordinasi Penyusunan Laporan Keuangan Akhir Tahun SKPD	Rp 27,036,000.00	Rp 27,036,000.00
[SUB KEGIATAN] X.XX.01.1.02.0002 Penyediaan Administrasi Pelaksanaan Tugas ASN		
Jumlah Dokumen Hasil Penyediaan Administrasi Pelaksanaan Tugas ASN	Rp 906,893,772.00	Rp 906,893,772.00
[SUB KEGIATAN] X.XX.01.1.02.0001 Penyediaan Gaji dan Tunjangan ASN		
Jumlah Orang yang Menerima Gaji dan Tunjangan ASN	Rp 8,720,121,016.00	Rp 8,763,067,818.00
[KEGIATAN] X.XX.01.1.03 Administrasi Barang Milik Daerah pada Perangkat Daerah		
[SUB KEGIATAN] X.XX.01.1.03.0002 Pengamanan Barang Milik Daerah SKPD		
Jumlah Dokumen Pengamanan Barang Milik Daerah SKPD	Rp 299,133,432.00	Rp 299,133,432.00
[KEGIATAN] X.XX.01.1.05 Administrasi Kepegawaian Perangkat Daerah		
[SUB KEGIATAN] X.XX.01.1.05.0009 Pendidikan dan Pelatihan Pegawai Berdasarkan Tugas dan Fungsi		
Jumlah Pegawai Berdasarkan Tugas dan Fungsi yang Mengikuti Pendidikan dan Pelatihan	Rp 20,000,000.00	Rp 20,000,000.00
[SUB KEGIATAN] X.XX.01.1.05.0002 Pengadaan Pakaian Dinas Beserta Atribut Kelengkapannya		
Jumlah Paket Pakaian Dinas Beserta Atribut Kelengkapan	Rp 50,000,000.00	Rp 50,000,000.00
[KEGIATAN] X.XX.01.1.06 Administrasi Umum Perangkat Daerah		
[SUB KEGIATAN] X.XX.01.1.06.0011 Dukungan Pelaksanaan Sistem Pemerintahan Berbasis Elektronik pada SKPD		
Jumlah Dokumen Dukungan Pelaksanaan Sistem Pemerintahan Berbasis Elektronik pada SKPD	Rp 145,000,000.00	Rp 145,000,000.00
[SUB KEGIATAN] X.XX.01.1.06.0009 Penyelenggaraan Rapat Koordinasi dan Konsultasi SKPD		
Jumlah Laporan Penyelenggaraan Rapat Koordinasi dan Konsultasi SKPD	Rp 350,000,000.00	Rp 381,143,689.00
[SUB KEGIATAN] X.XX.01.1.06.0008 Fasilitasi Kunjungan Tamu		
Jumlah Laporan Fasilitasi Kunjungan Tamu	Rp 36,632,000.00	Rp 36,632,000.00
[SUB KEGIATAN] X.XX.01.1.06.0006 Penyediaan Bahan Bacaan dan Peraturan Perundang-Undangan		
Jumlah Dokumen Bahan Bacaan dan Peraturan Perundang-Undangan yang Disediakan	Rp 10,000,000.00	Rp 10,000,000.00
[SUB KEGIATAN] X.XX.01.1.06.0005 Penyediaan Barang Cetakan dan Penggandaan		
Jumlah Paket Barang Cetakan dan Penggandaan yang Disediakan	Rp 200,000,000.00	Rp 200,000,000.00
[SUB KEGIATAN] X.XX.01.1.06.0004 Penyediaan Bahan Logistik Kantor		
Jumlah Paket Bahan Logistik Kantor yang Disediakan	Rp 50,000,000.00	Rp 50,000,000.00
[SUB KEGIATAN] X.XX.01.1.06.0003 Penyediaan Peralatan Rumah Tangga		
Jumlah Paket Peralatan Rumah Tangga yang Disediakan	Rp 36,978,000.00	Rp 36,978,000.00
[SUB KEGIATAN] X.XX.01.1.06.0002 Penyediaan Peralatan dan Perlengkapan Kantor		
Jumlah Paket Peralatan dan Perlengkapan Kantor yang Disediakan	Rp 80,000,000.00	Rp 80,000,000.00
[KEGIATAN] X.XX.01.1.07 Pengadaan Barang Milik Daerah Penunjang Urusan Pemerintah Daerah		
[SUB KEGIATAN] X.XX.01.1.07.0010 Pengadaan Sarana dan Prasarana Gedung Kantor atau Bangunan Lainnya		
Jumlah Unit Sarana dan Prasarana Gedung Kantor atau Bangunan Lainnya yang Disediakan	Rp 138,089,419.00	Rp 500,000,000.00
[SUB KEGIATAN] X.XX.01.1.07.0001 Pengadaan Kendaraan Perorangan Dinas atau Kendaraan Dinas Jabatan		
Jumlah Unit Kendaraan Perorangan Dinas atau Kendaraan Dinas Jabatan yang Disediakan	Rp 400,000,000.00	Rp 500,000,000.00
[SUB KEGIATAN] X.XX.01.1.07.0005 Pengadaan Mebel		
Jumlah Paket Mebel yang Disediakan	Rp 200,000,000.00	Rp 200,000,000.00
[KEGIATAN] X.XX.01.1.08 Penyediaan Jasa Penunjang Urusan Pemerintahan Daerah		
[SUB KEGIATAN] X.XX.01.1.08.0004 Penyediaan Jasa Pelayanan Umum Kantor		
Jumlah Laporan Penyediaan Jasa Pelayanan Umum Kantor yang Disediakan	Rp 2,835,300,000.00	Rp 2,835,300,000.00
[SUB KEGIATAN] X.XX.01.1.08.0003 Penyediaan Jasa Peralatan dan Perlengkapan Kantor		
Jumlah Laporan Penyediaan Jasa Peralatan dan Perlengkapan Kantor yang Disediakan	Rp 50,000,000.00	Rp 50,000,000.00
[SUB KEGIATAN] X.XX.01.1.08.0002 Penyediaan Jasa Komunikasi, Sumber Daya Air dan Listrik		
Jumlah Laporan Penyediaan Jasa Komunikasi, Sumber Daya Air dan Listrik yang Disediakan	Rp 230,000,000.00	Rp 230,000,000.00
[SUB KEGIATAN] X.XX.01.1.08.0001 Penyediaan Jasa Surat Menyurat		
Jumlah Laporan Penyediaan Jasa Surat Menyurat	Rp 5,000,000.00	Rp 5,000,000.00
[KEGIATAN] X.XX.01.1.09 Pemeliharaan Barang Milik Daerah Penunjang Urusan Pemerintahan Daerah		
[SUB KEGIATAN] X.XX.01.1.09.0010 Pemeliharaan/Rehabilitasi Sarana dan Prasarana Gedung Kantor atau Bangunan Lainnya		
Jumlah Sarana dan Prasarana Gedung Kantor atau Bangunan Lainnya yang Dipelihara/Direhabilitasi	Rp 82,220,635.00	Rp 20,000,000.00
[SUB KEGIATAN] X.XX.01.1.09.0007 Pemeliharaan Aset Tetap Lainnya		
Jumlah Aset Tetap Lainnya yang Dipelihara	Rp 98,000,000.00	Rp 80,000,000.00
[SUB KEGIATAN] X.XX.01.1.09.0001 Penyediaan Jasa Pemeliharaan, Biaya Pemeliharaan dan Pajak Kendaraan Perorangan Dinas atau Kendaraan Dinas Jabatan		
Jumlah Kendaraan Perorangan Dinas atau Kendaraan Dinas Jabatan yang Dipelihara dan Dibayarkan Pajaknya	Rp 200,000,000.00	Rp 200,000,000.00
[OPD] Dinas Kebudayaan		
[URUSAN] URUSAN PEMERINTAHAN BIDANG KEBUDAYAAN		
[TUJUAN] Peningkatan Pengembangan Pelestarian Budaya Melayu		
[SASARAN] Meningkatnya Pembinaan dan Pemanfaatan Budaya Kearifan Lokal		
[PROGRAM] 2.22.03 PROGRAM PENGEMBANGAN KESENIAN TRADISIONAL		
[KEGIATAN] 2.22.03.1.01 Pembinaan Kesenian yang Masyarakat Pelakunya Lintas Daerah Kabupaten/Kota		
[SUB KEGIATAN] 2.22.03.1.01.0003 Peningkatan Kapasitas Tata Kelola Lembaga Kesenian Tradisional		
Jumlah Lembaga Kesenian Tradisional yang Ditingkatkan Kapasitasnya	Rp 5,195,828,848.00	Rp 5,290,384,644.00
[SUB KEGIATAN] 2.22.03.1.01.0002 Standardisasi dan Sertifikasi Sumber Daya Manusia Kesenian Tradisional sesuai dengan Kebutuhan dan Tuntutan		
Jumlah Sumber Daya Manusia Kesenian Tradisonal yang Mengikuti Proses Standarisasi	Rp 81,082,318.00	Rp 99,749,936.00
[SUB KEGIATAN] 2.22.03.1.01.0001 Peningkatan Pendidikan dan Pelatihan Sumber Daya Manusia Kesenian Tradisional		
Jumlah Sumber Daya Manusia Kesenian Tradisional yang Mendapat Pendidikan dan Pelatihan (Ditingkatkan Kompetensinya)	Rp 287,749,978.00	Rp 275,526,564.00
[SASARAN] Menigkatnya Potensi Pengembangan dan Pengelolaan Kebudayaan Melayu		
[PROGRAM] 2.22.02 PROGRAM PENGEMBANGAN KEBUDAYAAN		
[KEGIATAN] 2.22.02.1.01 Pengelolaan Kebudayaan yang Masyarakat Pelakunya Lintas Daerah Kabupaten/Kota dalam 1 (satu) Daerah Provinsi		
[SUB KEGIATAN] 2.22.02.1.01.0002 Pembinaan Sumber Daya Manusia, Lembaga, dan Pranata Kebudayaan		
Jumlah Peserta Pembinaan Sumber Daya Manusia, Lembaga, dan Pranata Kebudayaan	Rp 297,356,523.00	Rp 279,144,297.00
[SUB KEGIATAN] 2.22.02.1.01.0001 Pelindungan, Pengembangan, Pemanfaatan Objek Pemajuan Kebudayaan		
Jumlah Objek Pemajuan Kebudayaan yang Dilindungi, Dikembangkan dan Dimanfaatkan	Rp 3,557,356,523.00	Rp 4,250,000,000.00
[KEGIATAN] 2.22.02.1.02 Pelestarian Kesenian Tradisional yang Masyarakat Pelakunya Lintas Kabupaten/Kota dalam Daerah Provinsi		
[SUB KEGIATAN] 2.22.02.1.02.0002 Pembinaan Sumber Daya Manusia, Lembaga, dan Pranata Tradisional		
Jumlah Laporan Hasil Pembinaan Sumber Daya Manusia, Lembaga, dan Pranata Tradisional	Rp 178,237,683.00	Rp 292,762,865.00
[SUB KEGIATAN] 2.22.02.1.02.0001 Pelindungan, Pengembangan, Pemanfaatan Objek Pemajuan Tradisi Budaya		
Jumlah Objek Pemajuan Tradisi Budaya yang Dilakukan Pelindungan, Pengembangan dan Pemanfaatan	Rp 5,175,506,329.00	Rp 7,527,628,650.00
[SUB KEGIATAN] 2.22.02.1.02.0003 Pemberian Penghargaan Kepada Pihak yang Berprestasi atau Berkontribusi Luar Biasa Sesuai Dengan Prestasi dan Kontribusinya dalam Pemajuan Kebudayaan		
Jumlah Orang/Lembaga yang Diberi Penghargaan untuk Mereka yang Berjasa dalam Pemajuan Kebudayaan	Rp 195,586,953.00	Rp 209,951,506.00
[KEGIATAN] 2.22.02.1.03 Pembinaan Lembaga Adat yang Penganutnya Lintas Daerah Kabupaten/Kota dalam 1 (satu) Daerah Provinsi		
[SUB KEGIATAN] 2.22.02.1.03.0003 Penyediaan Sarana dan Prasarana Pembinaan Lembaga Adat		
Jumlah Sarana dan Prasarana Lembaga Adat yang Disediakan/Difasilitasi	Rp 428,237,683.00	Rp 458,269,194.00
[SUB KEGIATAN] 2.22.02.1.03.0002 Pembinaan Sumber Daya Manusia, Lembaga, dan Pranata Adat		
Jumlah Sumber Daya Manusia, Lembaga, dan Pranata Adat yang Dibina	Rp 178,237,683.00	Rp 292,762,865.00
[SUB KEGIATAN] 2.22.02.1.03.0001 Pelindungan, Pengembangan, Pemanfaatan Objek Pemajuan Lembaga Adat		
Jumlah Objek Pemajuan Lembaga Adat yang telah Dilakukan Pelindungan, Pengembangan dan Pemanfaatan	Rp 2,538,224,000.00	Rp 2,238,224,000.00
[PROGRAM] 2.22.04 PROGRAM PEMBINAAN SEJARAH		
[KEGIATAN] 2.22.04.1.01 Pembinaan Sejarah Lokal Provinsi		
[SUB KEGIATAN] 2.22.04.1.01.0004 Fasilitasi Peningkatan Penulisan Sejarah Lokal		
Jumlah Penulisan Sejarah Lokal Jumlah Dokumen Hasil Penulisan Sejarah Lokal	Rp 237,436,888.00	Rp 250,000,000.00
[SUB KEGIATAN] 2.22.04.1.01.0003 Peningkatan Akses Masyarakat terhadap Data dan Informasi Sejarah		
Jumlah Dokumen Data dan Informasi Sejarah yang dapat diakses Masyarakat	Rp 71,000,000.00	Rp 70,690,636.00
[SUB KEGIATAN] 2.22.04.1.01.0002 Penyediaan Sarana dan Prasarana Pembinaan Sejarah		
Jumlah Sarana dan Prasarana Pembinaan Sejarah	Rp 10,000,000.00	Rp 0.00
[SUB KEGIATAN] 2.22.04.1.01.0001 Pemberdayaan Sumber Daya Manusia dan Lembaga Sejarah Lokal Provinsi		
Jumlah Sumber Daya Manusia dan Lembaga Sejarah Lokal Provinsi yang Diberdayakan	Rp 185,000,000.00	Rp 195,000,000.00

Sub Kegiatan	Pagu 2025	Pagu 2026
[PROGRAM] 2.22.05 PROGRAM PELESTARIAN DAN PENGELOLAAN CAGAR BUDAYA		
[KEGIATAN] 2.22.05.1.01 Penetapan Cagar Budaya Peringkat Provinsi		
[SUB KEGIATAN] 2.22.05.1.01.0002 Penetapan Cagar Budaya		
Jumlah Objek Cagar Budaya yang Ditetapkan	Rp 250,000,000.00	Rp 250,000,000.00
[SUB KEGIATAN] 2.22.05.1.01.0001 Pendaftaran Objek Diduga Cagar Budaya		
Jumlah Objek Diduga Cagar Budaya yang Didaftarkan	Rp 225,425,363.00	Rp 225,397,540.00
[KEGIATAN] 2.22.05.1.02 Pengelolaan Cagar Budaya Peringkat Provinsi		
[SUB KEGIATAN] 2.22.05.1.02.0004 Pembinaan dan Peningkatan Kapasitas Tenaga Pelestari Cagar Budaya		
Jumlah Tenaga Pelestari Cagar Budaya yang Dibina dan Ditingkatkan Kapasitasnya	Rp 650,000,000.00	Rp 650,000,000.00
[SUB KEGIATAN] 2.22.05.1.02.0003 Pemanfaatan Cagar Budaya		
Jumlah Objek Cagar Budaya yang Dimanfaatkan	Rp 69,500,000.00	Rp 54,500,000.00
[SUB KEGIATAN] 2.22.05.1.02.0002 Pengembangan Cagar Budaya		
Jumlah Objek Cagar Budaya yang Dikembangkan	Rp 170,000,000.00	Rp 175,000,000.00
[SUB KEGIATAN] 2.22.05.1.02.0001 Pelindungan Cagar Budaya		
Jumlah Objek Cagar Budaya yang Diregistrasi	Rp 890,500,000.00	Rp 890,500,000.00
[KEGIATAN] 2.22.05.1.03 Penerbitan Izin Membawa Cagar Budaya Ke Luar Daerah Provinsi		
[SUB KEGIATAN] 2.22.05.1.03.0001 Penerbitan Izin membawa Cagar Budaya Ke Luar Daerah Provinsi		
Jumlah Objek Cagar Budaya yang Mendapatkan Perizinan ke Luar Daerah Provinsi	Rp 7,000,000.00	Rp 7,000,000.00
[PROGRAM] 2.22.06 PROGRAM PENGELOLAAN PERMUSEUMAN		
[KEGIATAN] 2.22.06.1.01 Pengelolaan Museum Provinsi		
[SUB KEGIATAN] 2.22.06.1.01.0004 Penyediaan dan Pemeliharaan Sarana dan Prasarana Museum		
Jumlah Sarana dan Prasarana Museum yang Tersedia	Rp 445,045,013.00	Rp 499,129,505.00
[SUB KEGIATAN] 2.22.06.1.01.0003 Peningkatan Pelayanan dan Akses Masyarakat terhadap Museum		
Jumlah Pelayanan dan Akses Masyarakat terhadap Museum	Rp 85,000,000.00	Rp 150,000,000.00
[SUB KEGIATAN] 2.22.06.1.01.0001 Pelindungan, Pengembangan, dan Pemanfataan Koleksi Secara Terpadu		
Jumlah Koleksi Museum yang Dilakukan Pelindungan, Pengembangan, dan Pemanfataan	Rp 125,000,000.00	Rp 120,000,000.00
[URUSAN] NON URUSAN		
[TUJUAN] Meningkatnya akuntabilitas kinerja instansi Dinas Kebudayaan		
[SASARAN] Meningkatnya Tingkat Kelancaran Pelayanan Administrasi Kantor		
[PROGRAM] X.XX.01 PROGRAM PENUNJANG URUSAN PEMERINTAHAN DAERAH PROVINSI		
[KEGIATAN] X.XX.01.1.01 Perencanaan, Penganggaran, dan Evaluasi Kinerja Perangkat Daerah		
[SUB KEGIATAN] X.XX.01.1.01.0001 Penyusunan Dokumen Perencanaan Perangkat Daerah		
Jumlah Dokumen Perencanaan Perangkat Daerah	Rp 85,000,000.00	Rp 0.00
[SUB KEGIATAN] X.XX.01.1.01.0007 Evaluasi Kinerja Perangkat Daerah		
Jumlah Laporan Evaluasi Kinerja Perangkat Daerah	Rp 65,000,000.00	Rp 65,000,000.00
[SUB KEGIATAN] X.XX.01.1.01.0003 Koordinasi dan Penyusunan Dokumen Perubahan RKA-SKPD		
Jumlah Dokumen Perubahan RKA-SKPD dan Laporan Hasil Koordinasi Penyusunan Dokumen Perubahan RKA-SKPD	Rp 10,000,000.00	Rp 10,000,000.00
[SUB KEGIATAN] X.XX.01.1.01.0006 Koordinasi dan Penyusunan Laporan Capaian Kinerja dan Ikhtisar Realisasi Kinerja SKPD		
Jumlah Laporan Capaian Kinerja dan Ikhtisar Realisasi Kinerja SKPD dan Laporan Hasil Koordinasi Penyusunan Laporan Capaian Kinerja dan Ikhtisar Realisasi Kinerja SKPD	Rp 190,000,000.00	Rp 250,000,000.00
[KEGIATAN] X.XX.01.1.02 Administrasi Keuangan Perangkat Daerah		
[SUB KEGIATAN] X.XX.01.1.02.0002 Penyediaan Administrasi Pelaksanaan Tugas ASN		
Jumlah Dokumen Hasil Penyediaan Administrasi Pelaksanaan Tugas ASN	Rp 532,960,000.00	Rp 552,960,000.00
[SUB KEGIATAN] X.XX.01.1.02.0001 Penyediaan Gaji dan Tunjangan ASN		
Jumlah Orang yang Menerima Gaji dan Tunjangan ASN	Rp 8,573,211,093.00	Rp 8,933,478,508.00
[KEGIATAN] X.XX.01.1.05 Administrasi Kepegawaian Perangkat Daerah		
[SUB KEGIATAN] X.XX.01.1.05.0009 Pendidikan dan Pelatihan Pegawai Berdasarkan Tugas dan Fungsi		
Jumlah Pegawai Berdasarkan Tugas dan Fungsi yang Mengikuti Pendidikan dan Pelatihan	Rp 75,000,000.00	Rp 75,000,000.00
[SUB KEGIATAN] X.XX.01.1.05.0002 Pengadaan Pakaian Dinas Beserta Atribut Kelengkapannya		
Jumlah Paket Pakaian Dinas Beserta Atribut Kelengkapan	Rp 0.00	Rp 0.00
[KEGIATAN] X.XX.01.1.06 Administrasi Umum Perangkat Daerah		
[SUB KEGIATAN] X.XX.01.1.06.0011 Dukungan Pelaksanaan Sistem Pemerintahan Berbasis Elektronik pada SKPD		
Jumlah Dokumen Dukungan Pelaksanaan Sistem Pemerintahan Berbasis Elektronik pada SKPD	Rp 30,400,000.00	Rp 30,400,000.00
[SUB KEGIATAN] X.XX.01.1.06.0009 Penyelenggaraan Rapat Koordinasi dan Konsultasi SKPD		
Jumlah Laporan Penyelenggaraan Rapat Koordinasi dan Konsultasi SKPD	Rp 375,000,000.00	Rp 375,000,000.00
[SUB KEGIATAN] X.XX.01.1.06.0006 Penyediaan Bahan Bacaan dan Peraturan Perundang-Undangan		
Jumlah Dokumen Bahan Bacaan dan Peraturan Perundang-Undangan yang Disediakan	Rp 40,000,000.00	Rp 40,000,000.00
[SUB KEGIATAN] X.XX.01.1.06.0005 Penyediaan Barang Cetakan dan Penggandaan		
Jumlah Paket Barang Cetakan dan Penggandaan yang Disediakan	Rp 35,000,000.00	Rp 35,000,000.00
[SUB KEGIATAN] X.XX.01.1.06.0004 Penyediaan Bahan Logistik Kantor		
Jumlah Paket Bahan Logistik Kantor yang Disediakan	Rp 375,000,000.00	Rp 375,000,000.00
[SUB KEGIATAN] X.XX.01.1.06.0003 Penyediaan Peralatan Rumah Tangga		
Jumlah Paket Peralatan Rumah Tangga yang Disediakan	Rp 35,000,000.00	Rp 35,000,000.00
[SUB KEGIATAN] X.XX.01.1.06.0002 Penyediaan Peralatan dan Perlengkapan Kantor		
Jumlah Paket Peralatan dan Perlengkapan Kantor yang Disediakan	Rp 30,000,000.00	Rp 30,000,000.00
[SUB KEGIATAN] X.XX.01.1.06.0001 Penyediaan Komponen Instalasi Listrik/Penerangan Bangunan Kantor		
Jumlah Paket Komponen Instalasi Listrik/Penerangan Bangunan Kantor yang Disediakan	Rp 35,000,000.00	Rp 35,000,000.00
[KEGIATAN] X.XX.01.1.07 Pengadaan Barang Milik Daerah Penunjang Urusan Pemerintah Daerah		
[SUB KEGIATAN] X.XX.01.1.07.0006 Pengadaan Peralatan dan Mesin Lainnya		
Jumlah Unit Peralatan dan Mesin Lainnya yang Disediakan	Rp 279,264,856.00	Rp 300,000,000.00
[SUB KEGIATAN] X.XX.01.1.07.0005 Pengadaan Mebel		
Jumlah Paket Mebel yang Disediakan	Rp 125,000,000.00	Rp 127,416,032.00
[SUB KEGIATAN] X.XX.01.1.07.0002 Pengadaan Kendaraan Dinas Operasional atau Lapangan		
Jumlah Unit Kendaraan Dinas Operasional atau Lapangan yang Disediakan	Rp 0.00	Rp 0.00
[KEGIATAN] X.XX.01.1.08 Penyediaan Jasa Penunjang Urusan Pemerintahan Daerah		
[SUB KEGIATAN] X.XX.01.1.08.0004 Penyediaan Jasa Pelayanan Umum Kantor		
Jumlah Laporan Penyediaan Jasa Pelayanan Umum Kantor yang Disediakan	Rp 1,217,289,152.00	Rp 1,217,289,152.00
[SUB KEGIATAN] X.XX.01.1.08.0003 Penyediaan Jasa Peralatan dan Perlengkapan Kantor		
Jumlah Laporan Penyediaan Jasa Peralatan dan Perlengkapan Kantor yang Disediakan	Rp 30,000,000.00	Rp 30,000,000.00
[SUB KEGIATAN] X.XX.01.1.08.0002 Penyediaan Jasa Komunikasi, Sumber Daya Air dan Listrik		
Jumlah Laporan Penyediaan Jasa Komunikasi, Sumber Daya Air dan Listrik yang Disediakan	Rp 450,000,000.00	Rp 450,000,000.00
[SUB KEGIATAN] X.XX.01.1.08.0001 Penyediaan Jasa Surat Menyurat		
Jumlah Laporan Penyediaan Jasa Surat Menyurat	Rp 135,000,000.00	Rp 135,000,000.00
[KEGIATAN] X.XX.01.1.09 Pemeliharaan Barang Milik Daerah Penunjang Urusan Pemerintahan Daerah		
[SUB KEGIATAN] X.XX.01.1.09.0010 Pemeliharaan/Rehabilitasi Sarana dan Prasarana Gedung Kantor atau Bangunan Lainnya		
Jumlah Sarana dan Prasarana Gedung Kantor atau Bangunan Lainnya yang Dipelihara/Direhabilitasi	Rp 60,000,000.00	Rp 70,000,000.00
[SUB KEGIATAN] X.XX.01.1.09.0009 Pemeliharaan/Rehabilitasi Gedung Kantor dan Bangunan Lainnya		
Jumlah Gedung Kantor dan Bangunan Lainnya yang Dipelihara/Direhabilitasi	Rp 135,000,000.00	Rp 135,000,000.00
[SUB KEGIATAN] X.XX.01.1.09.0006 Pemeliharaan Peralatan dan Mesin Lainnya		
Jumlah Peralatan dan Mesin Lainnya yang Dipelihara	Rp 42,062,950.00	Rp 45,000,000.00
[SUB KEGIATAN] X.XX.01.1.09.0002 Penyediaan Jasa Pemeliharaan, Biaya Pemeliharaan, Pajak dan Perizinan Kendaraan Dinas Operasional atau Lapangan		
Jumlah Kendaraan Dinas Operasional atau Lapangan yang Dipelihara dan Dibayarkan Pajak dan Perizinannya	Rp 85,000,000.00	Rp 85,000,000.00
[OPD] Dinas Perpustakaan Daerah dan Kearsipan		
[URUSAN] URUSAN PEMERINTAHAN BIDANG PERPUSTAKAAN		
[TUJUAN] Meningkatkan Budaya Literasi masyarakat		
[SASARAN] Meningkatnya Kegemaran Membaca Masyarakat		
[PROGRAM] 2.23.02 PROGRAM PEMBINAAN PERPUSTAKAAN		
[KEGIATAN] 2.23.02.1.01 Pengelolaan Perpustakaan Tingkat Daerah Provinsi		
[SUB KEGIATAN] 2.23.02.1.01.0016 Penyusunan Data dan Informasi Perpustakaan		
Jumlah Data dan informasi Perpustakaan	Rp 177,936,417.00	Rp 232,243,628.00
[SUB KEGIATAN] 2.23.02.1.01.0015 Pengembangan dan Pemeliharaan Layanan Perpustakaan Elektronik		
Jumlah perpustakaan elektronik yang dikembangkan dan dipelihara dengan Manajemen Layanan TIK	Rp 300,000,000.00	Rp 500,000,000.00

Sub Kegiatan	Pagu 2025	Pagu 2026
[SUB KEGIATAN] 2.23.02.1.01.0009 Pengelolaan dan Pengembangan Bahan Pustaka		
Jumlah Bahan Perpustakaan yang Dikelola dan Dikembangkan untuk Mewujudkan Keberagaman Koleksi Perpustakaan	Rp 300,000,000.00	Rp 500,000,000.00
[SUB KEGIATAN] 2.23.02.1.01.0008 Pengembangan Perpustakaan Deposit		
Jumlah Perpustakaan Deposit yang Dikembangkan	Rp 177,936,417.00	Rp 232,243,628.00
[SUB KEGIATAN] 2.23.02.1.01.0007 Pengembangan Layanan Perpustakaan Rujukan Tingkat Daerah Provinsi		
Jumlah Layanan Perpustakaan Rujukan Tingkat Daerah Provinsi yang Dikembangkan Melalui Peningkatan Koleksi	Rp 177,936,417.00	Rp 232,243,628.00
[SUB KEGIATAN] 2.23.02.1.01.0006 Peningkatan Kapasitas Tenaga Perpustakaan dan Pustakawan Tingkat Daerah Provinsi		
Jumlah tenaga perpustakaan yang Ditingkatkan Kapasitasnya dan Mendapat sertifikasi Tenaga Perpustakaan dan Pustakawan Tingkat Daerah Provinsi	Rp 177,936,417.00	Rp 232,243,628.00
[SUB KEGIATAN] 2.23.02.1.01.0005 Pembinaan Perpustakaan Khusus Tingkat Provinsi		
Jumlah Perpustakaan khusus yang Dibina sesuai kewenangan provinsi dalam mewujdukan standar nasional perpustakaan	Rp 177,936,417.00	Rp 232,243,628.00
[SUB KEGIATAN] 2.23.02.1.01.0004 Pembinaan Perpustakaan pada Satuan Pendidikan Menengah dan Pendidikan Khusus di Seluruh Wilayah Provinsi sesuai dengan Standar Nasional Perpustakaan		
Jumlah Perpustakaan pada satuan Pendidikan menengah atas dan Pendidikan khsus yang Dibina sesuai kewenangan Provinsi dalam mewujudkan Standar Nasional Perpustakaan	Rp 177,936,417.00	Rp 232,243,628.00
[SUB KEGIATAN] 2.23.02.1.01.0003 Pengembangan Kekhasan Koleksi Perpustakaan Daerah Tingkat Provinsi		
Jumlah koleksi perpustakaan khas daerah tingkat provinsi yang Dikembangkan	Rp 177,936,417.00	Rp 232,243,628.00
[SUB KEGIATAN] 2.23.02.1.01.0002 Pengembangan Perpustakaan di Tingkat Daerah Provinsi		
Jumlah perpustakaan yang Dikembangkan dalam mewujudkan standar nasional perpustakaan di wilayah provinsi sesuai kewenangannya	Rp 177,936,421.00	Rp 232,243,632.00
[KEGIATAN] 2.23.02.1.02 Pembudayaan Gemar Membaca Tingkat Daerah Provinsi		
[SUB KEGIATAN] 2.23.02.1.02.0006 Pemilihan Duta Baca/Bunda Baca/Bunda Literasi Tingkat Daerah Provinsi		
Jumlah Duta Baca/Bunda Baca/Bunda Literasi Tingkat Daerah Provinsi yang dipilih dan didukung kegiatannya	Rp 77,936,875,075.00	Rp 82,243,624.00
[SUB KEGIATAN] 2.23.02.1.02.0004 Pengembangan Literasi Berbasis Inklusi Sosial		
Jumlah Layanan Perpustakaan Berbasis Inklusi Sosial di Wilayah Provinsi yang Dikembangkan	Rp 177,936,417.00	Rp 182,243,628.00
[SUB KEGIATAN] 2.23.02.1.02.0003 Pemberian Penghargaan Gerakan Budaya Gemar Membaca		
Jumlah orang yang Mendapatkan Penghargaan Gerakan Budaya Gemar Membaca	Rp 177,936,417.00	Rp 182,243,628.00
[SUB KEGIATAN] 2.23.02.1.02.0002 Pembangunan dan Pemeliharaan Sarana Perpustakaan di Tempat-Tempat Umum yang Menjadi Kewenangan Daerah Provinsi		
Jumlah Perpustakaan yang Dibangun di Tempat-Tempat Umum yang Menjadi Kewenangan Daerah Provinsi	Rp 100,000,000.00	Rp 100,000,000.00
[SUB KEGIATAN] 2.23.02.1.02.0001 Sosialisasi Budaya Baca dan Literasi pada Satuan Pendidikan Tingkat Menengah dan Pendidikan Khusus serta Masyarakat		
Jumlah Lokus Pembudayaan Kegemaran Membaca dan Literasi pada Pendidikan Tingkat Menengah dan Pendidikan Khusus	Rp 177,936,417.00	Rp 182,243,628.00
[SASARAN] Meningkatnya Pembangunan Literasi Masyarakat		
[PROGRAM] 2.23.03 PROGRAM PELESTARIAN KOLEKSI NASIONAL DAN NASKAH KUNO		
[KEGIATAN] 2.23.03.1.01 Pelestarian Karya Cetak dan Karya Rekam Koleksi Daerah di Daerah Provinsi		
[SUB KEGIATAN] 2.23.03.1.01.0002 Pemberian Penghargaan kepada Penerbit dan Produsen Karya Rekam yang Aktif dalam Melaksanakan Serah Simpan Karya Cetak dan Karya Rekam		
Jumlah Penerima Penghargaan Kepada Penerbit dan Produsen Karya Rekam yang Aktif Dalam Melaksanakan Serah Simpan Karya Cetak dan Karya Rekam	Rp 164,746,887.00	Rp 167,055,517.00
[SUB KEGIATAN] 2.23.03.1.01.0001 Penghimpunan dan Pengelolaan Serah Simpan Karya Cetak dan Karya Rekam		
Jumlah Koleksi KCKR yang Dihimpun dan Dikelola Serta Kepatuhan Serah Simpan KCKR	Rp 164,746,884.00	Rp 167,055,517.00
[KEGIATAN] 2.23.03.1.02 Penerbitan Katalog Induk Daerah dan Bibliografi Daerah		
[SUB KEGIATAN] 2.23.03.1.02.0002 Penerbitan Bibliografi Daerah		
Jumlah Bibliografi Daerah yang Diterbitkan	Rp 164,746,884.00	Rp 167,055,517.00
[SUB KEGIATAN] 2.23.03.1.02.0001 Penerbitan Katalog Induk Daerah		
Jumlah Dokumen KID dan Literatur Sekunder Lainnya yang Diterbitkan	Rp 164,746,884.00	Rp 167,055,517.00
[KEGIATAN] 2.23.03.1.03 Pelestarian Naskah Kuno Milik Daerah Provinsi		
[SUB KEGIATAN] 2.23.03.1.03.0002 Pengembangan, Pengolahan dan Pengalihmediaan Naskah Kuno yang dimiliki oleh Masyarakat untuk Dilestarikan dan Didayagunakan		
Jumlah Naskah Kunah yang Dilakukan Pengembangan yang Dimiliki Oleh Masyarakat untuk Dilestarikan dan Didayagunakan	Rp 264,746,884.00	Rp 367,055,517.00
[SUB KEGIATAN] 2.23.03.1.03.0001 Peningkatan Peran serta Masyarakat dalam Penyimpanan, Perawatan, Pelestarian, dan Pendaftaran Naskah Kuno		
Jumlah Masyarakat yang Berperan dalam Pelestarian Naskah Kuno dan Pendaftaran Naskah Kuno	Rp 164,746,884.00	Rp 167,055,517.00
[KEGIATAN] 2.23.03.1.04 Pengembangan Koleksi Budaya Etnis Nusantara yang ditemukan oleh Pemerintah Daerah Provinsi		
[SUB KEGIATAN] 2.23.03.1.04.0002 Pengolahan dan Penyiangan Koleksi Budaya Etnis Nusantara		
Jumlah Koleksi Budaya Etnis Nusantara yang Diolah dan Dilakukan penyiangan oleh Perpustakaan Daerah Tingkat Provinsi	Rp 164,746,884.00	Rp 167,055,517.00
[SUB KEGIATAN] 2.23.03.1.04.0001 Seleksi dan Pengadaan Koleksi Budaya Etnis Nusantara		
Jumlah Koleksi Budaya Etnis Nusantara yang Diseleksi dan Dilakukan Pengadaan Oleh Perpustakaan Daerah Tingkat Provinsi	Rp 164,746,884.00	Rp 167,055,517.00
[URUSAN] URUSAN PEMERINTAHAN BIDANG KEARSIPAN		
[TUJUAN] Mewujudkan penyelenggaraan kearsipan yang sesuai prinsip, kaidah dan standar		
[SASARAN] Terwujudnya Ketersediaan Arsip sebagai Bahan Akuntabilitas Kinerja		
[PROGRAM] 2.24.02 PROGRAM PENGELOLAAN ARSIP		
[KEGIATAN] 2.24.02.1.01 Pengelolaan Arsip Dinamis Provinsi		
[SUB KEGIATAN] 2.24.02.1.01.0006 Penciptaan dan Pemeliharaan Arsip Dinamis		
Jumlah Daftar Arsip Dinamis	Rp 210,000,000.00	Rp 275,000,000.00
[SUB KEGIATAN] 2.24.02.1.01.0004 Penyusutan Arsip Dinamis		
Jumlah arsip dinamis yang telah disusutkan	Rp 210,000,000.00	Rp 275,000,000.00
[SUB KEGIATAN] 2.24.02.1.01.0003 Pengawasan Arsip Dinamis Kewenangan Provinsi		
Jumlah Laporan Hasil Pengawasan Arsip Dinamis Kewenangan Provinsi	Rp 120,000,000.00	Rp 400,000,000.00
[KEGIATAN] 2.24.02.1.02 Pengelolaan Arsip Statis Daerah Provinsi		
[SUB KEGIATAN] 2.24.02.1.02.0005 Akuisisi Arsip Statis		
Jumlah Arsip Statis yang dilakukan Akuisisi	Rp 198,408,376.00	Rp 335,000,000.00
[SUB KEGIATAN] 2.24.02.1.02.0001 Pengumpulan dan Penyampaian Salinan Otentik Naskah Asli Arsip Terjaga kepada ANRI		
Jumlah Salinan Otentik Naskah Asli Arsip Terjaga yang dikumpulkan dan Disampaikan Kepada ANRI	Rp 0.00	Rp 215,000,000.00
[KEGIATAN] 2.24.02.1.03 Pengelolaan Simpul Jaringan dalam Sistem Informasi Kearsipan Nasional Tingkat Provinsi		
[SUB KEGIATAN] 2.24.02.1.03.0002 Pemberdayaan Kapasitas Unit Kearsipan dan Lembaga Kearsipan Daerah Provinsi		
Jumlah Laporan Hasil Pemberdayaan Kapasitas Unit Kearsipan dan Lembaga Kearsipan Daerah Provinsi	Rp 215,000,000.00	Rp 280,000,000.00
[SUB KEGIATAN] 2.24.02.1.03.0001 Penyediaan Informasi, Akses dan Layanan Kearsipan Tingkat Daerah Provinsi Melalui JIKN		
Jumlah Layanan Penyediaan Informasi, Akses dan Layanan Kearsipan Tingkat Daerah Provinsi Melalui JIKN	Rp 200,000,000.00	Rp 308,638,359.00
[SASARAN] Terwujudnya Keberadaan dan Keutuhan Arsip sebagai Bahan Pertanggungjawaban Pembangunan Daerah		
[PROGRAM] 2.24.03 PROGRAM PERLINDUNGAN DAN PENYELAMATAN ARSIP		
[KEGIATAN] 2.24.03.1.01 Pemusnahan Arsip dilingkungan Pemerintah Daerah Provinsi yang Memiliki Retensi di Bawah 10 Tahun		
[SUB KEGIATAN] 2.24.03.1.01.0002 Pelaksaan Pemusnahan Arsip yang Memiliki Retensi Di Bawah 10 Tahun		
Jumlah Arsip yang Memiliki Retensi di Bawah 10 Tahun yang Dimusnahkan	Rp 201,223,707.00	Rp 256,000,000.00
[SUB KEGIATAN] 2.24.03.1.01.0001 Penilaian, Penetapan dan Pelaksanaan Pemusnahan Arsip yang Memiliki Retensi di Bawah 10 (Sepuluh) Tahun		
Jumlah Arsip yang dilakukan Penilaian, Penetapan dan Pelaksanaan Pemusnahan Arsip yang Memiliki Retensi di Bawah 10 (Sepuluh) Tahun	Rp 205,000,000.00	Rp 209,464,246.00
[KEGIATAN] 2.24.03.1.02 Perlindungan dan Penyelamatan Arsip Akibat Bencana yang Berskala Provinsi		
[SUB KEGIATAN] 2.24.03.1.02.0002 Pemulihan dan Penyimpanan Arsip Akibat Bencana		
Jumlah Arsip yang dilakukan Pemulihan dan Penyimpanan Akibat Bencana	Rp 0.00	Rp 210,000,000.00
[SUB KEGIATAN] 2.24.03.1.02.0001 Evakuasi, Identifikasi, Pemulihan dan Penyimpanan Akibat Bencana		
Jumlah Arsip yang dilakukan Evakuasi, Identifikasi, Pemulihan dan Penyimpanan Akibat Bencana	Rp 0.00	Rp 0.00
[KEGIATAN] 2.24.03.1.03 Penyelamatan Arsip Perangkat Daerah Provinsi yang digabung dan/atau dibubarkan, dan Pemekaran Daerah Kabupaten/Kota		
[SUB KEGIATAN] 2.24.03.1.03.0003 Pendampingan Penyelamatan Arsip bagi Pemekaran Lintas Kabupaten/Kota		
Jumlah Daftar Arsip yang Dilakukan Pendampingan Penyelamatan bagi Pemekaran Lintas Kabupaten/Kota	Rp 164,000,000.00	Rp 214,000,000.00
[SUB KEGIATAN] 2.24.03.1.03.0002 Pendataan, Penyusunan Daftar dan Penilaian serta Penyerahan Atau Pemusnahan Arsip bagi Pembubaran Perangkat Daerah Provinsi		
Jumlah Daftar Arsip yang Dilakukan Pendataan, Penyusunan Daftar dan Penilaian serta Penyerahan Atau Pemusnahan Arsip bagi Pembubaran Perangkat Daerah Provinsi	Rp 164,000,000.00	Rp 214,000,000.00
[SUB KEGIATAN] 2.24.03.1.03.0001 Pendataan, Penyusunan Daftar dan Penilaian serta Penyerahan Atau Pemusnahan Arsip bagi Penggabungan Perangkat Daerah Provinsi		

Sub Kegiatan	Pagu 2025	Pagu 2026
Jumlah Daftar Arsip yang Dilakukan Pendataan, Penyusunan dan Penilaian serta Penyerahan Atau Pemusnahan Arsip bagi Penggabungan Perangkat Daerah Provinsi	Rp 0.00	Rp 0.00
[KEGIATAN] 2.24.03.1.04 Autentifikasi Arsip Statis dan Arsip Hasil Alih Media yang Dikelola oleh Lembaga Kearsipan Provinsi		
[SUB KEGIATAN] 2.24.03.1.04.0002 Penilaian dan Penetapan Hasil Alih Media Sesuai Persyaratan Penjaminan Keabsahan Arsip		
Jumlah Daftar Arsip yang dilakukan Penilaian dan Penetapan Alih Media Sesuai Persyaratan Penjaminan Keabsahan Arsip	Rp 171,847,999.00	Rp 221,847,999.00
[SUB KEGIATAN] 2.24.03.1.04.0001 Penilaian dan Penetapan Autentisitas Arsip Sesuai Persyaratan Penjaminan Keabsahan Arsip		
Jumlah Daftar Autentisitas Arsip yang Dinilai dan Ditetapkan Sesuai Persyaratan Penjaminan Keabsahan Arsip	Rp 160,000,000.00	Rp 210,000,000.00
[KEGIATAN] 2.24.03.1.05 Pencarian Arsip Statis Provinsi yang Dinyatakan Hilang		
[SUB KEGIATAN] 2.24.03.1.05.0003 Penetapan dan Pengumuman Daftar Pencarian Arsip (DPA)		
Jumlah Daftar Pencarian Arsip (DPA) yang Dilakukan Penetapan dan Pengumuman	Rp 0.00	Rp 0.00
[SUB KEGIATAN] 2.24.03.1.05.0002 Evaluasi dan Penetapan Hasil Alih Media yang dinyatakan Hilang		
Jumlah Daftar Arsip yang Dilakukan Penilaian dan Penetapan Hasil Alih Media yang Dinyatakan Hilang	Rp 165,000,000.00	Rp 215,000,000.00
[SUB KEGIATAN] 2.24.03.1.05.0001 Penilaian dan Penetapan Autentisitas Arsip Statis yang Dinyatakan Hilang		
Jumlah Daftar Autentisitas Statis Arsip yang Dinyatakan Hilang Berdasarkan Penilaian dan penetapan	Rp 163,000,000.00	Rp 213,000,000.00
[PROGRAM] 2.24.04 PROGRAM PERIZINAN PENGGUNAAN ARSIP		
[KEGIATAN] 2.24.04.1.01 Pelayanan Izin Penggunaan Arsip yang Bersifat Tertutup di Daerah Provinsi		
[SUB KEGIATAN] 2.24.04.1.01.0003 Penyusunan dan Penerapan SOP Penggunaan Arsip yang Bersifat Tertutup dan/atau dikecualikan		
Jumlah SOP Penggunaan Arsip yang Bersifat Tertutup yang Disusun dan ditetapkanJumlah SOP Penggunaan Arsip yang Bersifat Tertutup yang Disusun dan ditetapkan dan/atau dikecualikan	Rp 192,809,952.00	Rp 250,365,391.00
[SUB KEGIATAN] 2.24.04.1.01.0002 Penyediaan Daftar dan Penetapan Izin Penggunaan Arsip yang Bersifat Tertutup		
Jumlah Daftar Arsip Hasil Penyediaan dan Penetapan Izin Penggunaan Arsip yang Bersifat Tertutup	Rp 192,809,953.00	Rp 200,365,392.00
[URUSAN] NON URUSAN		
[TUJUAN] Peningkatan Kapasitas Tata Kelola Pemerintahan		
[SASARAN] Meningkatnya Kelancaran Pelayanan Administrasi Kantor Dinas Perpustakaan dan Kearsipan		
[PROGRAM] X.XX.01 PROGRAM PENUNJANG URUSAN PEMERINTAHAN DAERAH PROVINSI		
[KEGIATAN] X.XX.01.1.01 Perencanaan, Penganggaran, dan Evaluasi Kinerja Perangkat Daerah		
[SUB KEGIATAN] X.XX.01.1.01.0006 Koordinasi dan Penyusunan Laporan Capaian Kinerja dan Ikhtisar Realisasi Kinerja SKPD		
Jumlah Laporan Capaian Kinerja dan Ikhtisar Realisasi Kinerja SKPD dan Laporan Hasil Koordinasi Penyusunan Laporan Capaian Kinerja dan Ikhtisar Realisasi Kinerja SKPD	Rp 150,000,000.00	Rp 200,000,000.00
[SUB KEGIATAN] X.XX.01.1.01.0001 Penyusunan Dokumen Perencanaan Perangkat Daerah		
Jumlah Dokumen Perencanaan Perangkat Daerah	Rp 150,000,000.00	Rp 200,000,000.00
[KEGIATAN] X.XX.01.1.02 Administrasi Keuangan Perangkat Daerah		
[SUB KEGIATAN] X.XX.01.1.02.0005 Koordinasi dan Penyusunan Laporan Keuangan Akhir Tahun SKPD		
Jumlah Laporan Keuangan Akhir Tahun SKPD dan Laporan Hasil Koordinasi Penyusunan Laporan Keuangan Akhir Tahun SKPD	Rp 50,000,000.00	Rp 75,000,000.00
[SUB KEGIATAN] X.XX.01.1.02.0002 Penyediaan Administrasi Pelaksanaan Tugas ASN		
Jumlah Dokumen Hasil Penyediaan Administrasi Pelaksanaan Tugas ASN	Rp 500,000,000.00	Rp 500,000,000.00
[SUB KEGIATAN] X.XX.01.1.02.0001 Penyediaan Gaji dan Tunjangan ASN		
Jumlah Orang yang Menerima Gaji dan Tunjangan ASN	Rp 12,866,135,553.00	Rp 13,368,466,079.00
[KEGIATAN] X.XX.01.1.03 Administrasi Barang Milik Daerah pada Perangkat Daerah		
[SUB KEGIATAN] X.XX.01.1.03.0006 Penatausahaan Barang Milik Daerah pada SKPD		
Jumlah Laporan Penatausahaan Barang Milik Daerah pada SKPD	Rp 30,000,000.00	Rp 50,000,000.00
[KEGIATAN] X.XX.01.1.05 Administrasi Kepegawaian Perangkat Daerah		
[SUB KEGIATAN] X.XX.01.1.05.0011 Bimbingan Teknis Implementasi Peraturan Perundang-Undangan		
Jumlah Orang yang Mengikuti Bimbingan Teknis Implementasi Peraturan Perundang-Undangan	Rp 0.00	Rp 0.00
[SUB KEGIATAN] X.XX.01.1.05.0009 Pendidikan dan Pelatihan Pegawai Berdasarkan Tugas dan Fungsi		
Jumlah Pegawai Berdasarkan Tugas dan Fungsi yang Mengikuti Pendidikan dan Pelatihan	Rp 110,000,000.00	Rp 160,000,000.00
[SUB KEGIATAN] X.XX.01.1.05.0005 Monitoring, Evaluasi, dan Penilaian Kinerja Pegawai		
Jumlah Dokumen Monitoring, Evaluasi, dan Penilaian Kinerja Pegawai	Rp 0.00	Rp 0.00
[SUB KEGIATAN] X.XX.01.1.05.0003 Pendataan dan Pengolahan Administrasi Kepegawaian		
Jumlah Dokumen Pendataan dan Pengolahan Administrasi Kepegawaian	Rp 20,000,000.00	Rp 25,000,000.00
[SUB KEGIATAN] X.XX.01.1.05.0002 Pengadaan Pakaian Dinas Beserta Atribut Kelengkapannya		
Jumlah Paket Pakaian Dinas Beserta Atribut Kelengkapan	Rp 200,000,000.00	Rp 255,000,000.00
[KEGIATAN] X.XX.01.1.06 Administrasi Umum Perangkat Daerah		
[SUB KEGIATAN] X.XX.01.1.06.0010 Penatausahaan Arsip Dinamis pada SKPD		
Jumlah Dokumen Penatausahaan Arsip Dinamis pada SKPD	Rp 70,000,000.00	Rp 150,000,000.00
[SUB KEGIATAN] X.XX.01.1.06.0009 Penyelenggaraan Rapat Koordinasi dan Konsultasi SKPD		
Jumlah Laporan Penyelenggaraan Rapat Koordinasi dan Konsultasi SKPD	Rp 475,000,000.00	Rp 575,000,000.00
[SUB KEGIATAN] X.XX.01.1.06.0008 Fasilitasi Kunjungan Tamu		
Jumlah Laporan Fasilitasi Kunjungan Tamu	Rp 50,000,000.00	Rp 85,000,000.00
[SUB KEGIATAN] X.XX.01.1.06.0006 Penyediaan Bahan Bacaan dan Peraturan Perundang-Undangan		
Jumlah Dokumen Bahan Bacaan dan Peraturan Perundang-Undangan yang Disediakan	Rp 59,250,000.00	Rp 90,500,000.00
[SUB KEGIATAN] X.XX.01.1.06.0005 Penyediaan Barang Cetakan dan Penggandaan		
Jumlah Paket Barang Cetakan dan Penggandaan yang Disediakan	Rp 65,000,000.00	Rp 97,500,000.00
[SUB KEGIATAN] X.XX.01.1.06.0004 Penyediaan Bahan Logistik Kantor		
Jumlah Paket Bahan Logistik Kantor yang Disediakan	Rp 445,000,000.00	Rp 565,000,000.00
[SUB KEGIATAN] X.XX.01.1.06.0002 Penyediaan Peralatan dan Perlengkapan Kantor		
Jumlah Paket Peralatan dan Perlengkapan Kantor yang Disediakan	Rp 350,000,000.00	Rp 410,000,000.00
[SUB KEGIATAN] X.XX.01.1.06.0001 Penyediaan Komponen Instalasi Listrik/Penerangan Bangunan Kantor		
Jumlah Paket Komponen Instalasi Listrik/Penerangan Bangunan Kantor yang Disediakan	Rp 40,000,000.00	Rp 46,000,000.00
[KEGIATAN] X.XX.01.1.07 Pengadaan Barang Milik Daerah Penunjang Urusan Pemerintah Daerah		
[SUB KEGIATAN] X.XX.01.1.07.0006 Pengadaan Peralatan dan Mesin Lainnya		
Jumlah Unit Peralatan dan Mesin Lainnya yang Disediakan	Rp 0.00	Rp 15,000,000.00
[SUB KEGIATAN] X.XX.01.1.07.0005 Pengadaan Mebel		
Jumlah Paket Mebel yang Disediakan	Rp 150,000,000.00	Rp 320,000,000.00
[KEGIATAN] X.XX.01.1.08 Penyediaan Jasa Penunjang Urusan Pemerintahan Daerah		
[SUB KEGIATAN] X.XX.01.1.08.0004 Penyediaan Jasa Pelayanan Umum Kantor		
Jumlah Laporan Penyediaan Jasa Pelayanan Umum Kantor yang Disediakan	Rp 4,379,705,241.00	Rp 4,379,705,241.00
[SUB KEGIATAN] X.XX.01.1.08.0002 Penyediaan Jasa Komunikasi, Sumber Daya Air dan Listrik		
Jumlah Laporan Penyediaan Jasa Komunikasi, Sumber Daya Air dan Listrik yang Disediakan	Rp 1,020,000,000.00	Rp 1,025,000,000.00
[SUB KEGIATAN] X.XX.01.1.08.0001 Penyediaan Jasa Surat Menyurat		
Jumlah Laporan Penyediaan Jasa Surat Menyurat	Rp 6,750,000.00	Rp 9,000,000.00
[KEGIATAN] X.XX.01.1.09 Pemeliharaan Barang Milik Daerah Penunjang Urusan Pemerintahan Daerah		
[SUB KEGIATAN] X.XX.01.1.09.0010 Pemeliharaan/Rehabilitasi Sarana dan Prasarana Gedung Kantor atau Bangunan Lainnya		
Jumlah Sarana dan Prasarana Gedung Kantor atau Bangunan Lainnya yang Dipelihara/Direhabilitasi	Rp 165,000,000.00	Rp 280,000,000.00
[SUB KEGIATAN] X.XX.01.1.09.0009 Pemeliharaan/Rehabilitasi Gedung Kantor dan Bangunan Lainnya		
Jumlah Gedung Kantor dan Bangunan Lainnya yang Dipelihara/Direhabilitasi	Rp 220,000,000.00	Rp 330,000,000.00
[SUB KEGIATAN] X.XX.01.1.09.0001 Penyediaan Jasa Pemeliharaan, Biaya Pemeliharaan dan Pajak Kendaraan Perorangan Dinas atau Kendaraan Dinas Jabatan		
Jumlah Kendaraan Perorangan Dinas atau Kendaraan Dinas Jabatan yang Dipelihara dan Dibayarkan Pajaknya	Rp 53,500,000.00	Rp 120,000,000.00
[OPD] Dinas Kelautan dan Perikanan		
[URUSAN] URUSAN PEMERINTAHAN BIDANG KELAUTAN DAN PERIKANAN		
[TUJUAN] Optimalisasi Potensi Perikanan		
[SASARAN] Meningkatkan produksi perikanan budidaya dan perikanan tangkap serta meningkatkan kapasitas nelayan terkait teknologi kelautan perikanan		
[PROGRAM] 3.25.03 PROGRAM PENGELOLAAN PERIKANAN TANGKAP		
[KEGIATAN] 3.25.03.1.01 Pengelolaan Penangkapan Ikan di Wilayah Laut Sampai Dengan 12 Mil		
[SUB KEGIATAN] 3.25.03.1.01.0003 Penjaminan Ketersediaan Sarana Usaha Perikanan Tangkap		
Jumlah Sarana Usaha Perikanan Tangkap yang Tersedia di Wilayah Laut sampai dengan 12 Mil	Rp 0.00	Rp 0.00
[SUB KEGIATAN] 3.25.03.1.01.0010 Penyediaan Sarana Usaha Perikanan Tangkap		
Jumlah Sarana Usaha Perikanan Tangkap yang Tersedia di Wilayah Laut sampai dengan 12 Mil	Rp 13,696,916,455.00	Rp 13,611,372,756.00

Sub Kegiatan	Pagu 2025	Pagu 2026
[SUB KEGIATAN] 3.25.03.1.01.0002 Penyediaan Prasarana Usaha Perikanan Tangkap		
Jumlah Prasarana Usaha Perikanan Tangkap yang Tersedia di Wilayah Laut sampai dengan 12 Mil	Rp 8,196,943,683.00	Rp 8,500,000,000.00
[SUB KEGIATAN] 3.25.03.1.01.0001 Penyediaan Data dan Informasi Sumber Daya Ikan		
Jumlah data dan Informasi Sumber Daya Ikan yang Tersedia di Wilayah Laut sampai dengan 12 Mil	Rp 200,000,000.00	Rp 200,000,000.00
[KEGIATAN] 3.25.03.1.03 Penerbitan Izin Usaha Perikanan Tangkap untuk Kapal Perikanan Berukuran di atas 10 GT sampai dengan 30 GT		
[SUB KEGIATAN] 3.25.03.1.03.0002 Penerbitan Rekomendasi Izin Usaha Perikanan Tangkap untuk Kapal Perikanan Berukuran di Atas 10 GT sampai dengan 30 GT		
Jumlah Rekomendasi Perizinan Usaha Perikanan Tangkap yang Diterbitkan	Rp 0.00	Rp 0.00
[SUB KEGIATAN] 3.25.03.1.03.0004 Rekomendasi Perizinan Berusaha Subsektor Penangkapan dan Pengangkutan Ikan untuk kapal ukuran diatas 5 GT - 30 GT dan beroperasi sampai dengan 12 mil		
Tingkat Penyelesaian Rekomendasi Perizinan Berusaha Subsektor Penangkapan dan Pengangkutan Ikan untuk kapal ukuran diatas 5 GT - 30 GT dan beroperasi sampai dengan 12 mil	Rp 150,000,000.00	Rp 150,000,000.00
[KEGIATAN] 3.25.03.1.05 Penerbitan Tanda Daftar Kapal Perikanan Berukuran sampai dengan 10 GT di Laut, Sungai, Danau, Waduk, Rawa, dan Genangan Air Lainnya yang dapat Diusahakan Lintas Kabupaten/Kota dalam 1 (Satu) Daerah Provinsi		
[SUB KEGIATAN] 3.25.03.1.05.0002 Penerbitan Tanda Daftar Kapal Perikanan Berukuran sampai dengan 10 GT		
Jumlah Tanda Daftar Kapal Perikanan Berukuran sampai dengan 10 GT yang Diterbitkan	Rp 0.00	Rp 0.00
[SUB KEGIATAN] 3.25.03.1.05.0004 Penetapan Persyaratan dan Prosedur Penerbitan Bukti Pencatatan Kapal Perikanan Berukuran sampai dengan 5 GT		
Jumlah Persyaratan dan Prosedur Penerbitan Bukti Pencatatan Kapal Perikanan Berukuran sampai dengan 5 GT yang ditetapkan	Rp 202,512,617.00	Rp 200,000,000.00
[SUB KEGIATAN] 3.25.03.1.05.0003 Penerbitan Bukti Pencatatan Kapal Perikanan Berukuran sampai dengan 5 GT		
Jumlah Bukti Pencatatan Kapal Perikanan Berukuran sampai dengan 5 GT yang diterbitkan	Rp 600,000,000.00	Rp 600,000,000.00
[KEGIATAN] 3.25.03.1.06 Penetapan Lokasi Pembangunan serta Pengelolaan Pelabuhan Perikanan Provinsi		
[SUB KEGIATAN] 3.25.03.1.06.0001 Penentuan Lokasi Pembangunan Pelabuhan Perikanan		
Jumlah Lokasi Pembangunan Pelabuhan Perikanan	Rp 150,000,000.00	Rp 200,000,000.00
[SUB KEGIATAN] 3.25.03.1.06.0002 Penyediaan Sarana dan Prasarana Pelabuhan Perikanan		
Jumlah Sarana dan Prasarana Pelabuhan Perikanan yang Tersedia	Rp 2,000,000,000.00	Rp 2,000,000,000.00
[SUB KEGIATAN] 3.25.03.1.06.0003 Pelaksanaan Fungsi Pemerintahan dan Pengusahaan Pelabuhan Perikanan		
Fungsi Pemerintahan dan Pengusahaan Pelabuhan Perikanan yang Terlaksana	Rp 250,000,000.00	Rp 425,000,000.00
[KEGIATAN] 3.25.03.1.07 Penerbitan Izin Pengadaan Kapal Penangkap Ikan dan Kapal Pengangkut Ikan dengan Ukuran di atas 10 GT sampai dengan 30 GT		
[SUB KEGIATAN] 3.25.03.1.07.0003 Penerbitan surat rekomendasi Persetujuan Pengadaan Kapal Perikanan (PPKP)		
Jumlah Rekomendasi Persetujuan Pengadaan Kapal Perikanan (PPKP) yang Diterbitkan	Rp 150,000,000.00	Rp 150,000,000.00
[KEGIATAN] 3.25.03.1.08 Penerbitan Izin Pengadaan Kapal Penangkap Ikan dan Kapal Pengangkut Ikan dengan Ukuran sampai dengan 10 GT di Laut, Sungai, danau, Waduk, Rawa, dan Genangan Air Lainnya yang dapat Diusahakan Lintas Kabupaten/Kota dalam 1 (Satu) Daerah Provinsi		
[SUB KEGIATAN] 3.25.03.1.08.0003 Penerbitan surat rekomendasi Persetujuan Pengadaan Kapal Perikanan (PPKP)		
Jumlah Rekomendasi Persetujuan Pengadaan Kapal Perikanan (PPKP) yang Diterbitkan yang Menjadi Kewenangan Provinsi	Rp 50,000,000.00	Rp 80,000,000.00
[KEGIATAN] 3.25.03.1.09 Pendaftaran Kapal Perikanan di atas 10 GT sampai dengan 30 GT		
[SUB KEGIATAN] 3.25.03.1.09.0003 Penerbitan surat rekomendasi Buku Kapal Perikanan (BKP)		
Jumlah Rekomendasi Buku Kapal Perikanan (BKP) yang Diterbitkan	Rp 100,000,000.00	Rp 100,000,000.00
[KEGIATAN] 3.25.03.1.10 Pendaftaran Kapal Perikanan Berukuran sampai dengan 10 GT yang Beroperasi di Laut, Sungai, Danau, Waduk, Rawa, dan Genangan Air Lainnya yang dapat diusahakan Lintas Kabupaten/Kota dalam 1 (Satu) Daerah Provinsi		
[SUB KEGIATAN] 3.25.03.1.10.0002 Penerbitan Pendaftaran Kapal Perikanan dengan Ukuran sampai dengan 10 GT		
Jumlah Rekomendasi Buku Kapal Perikanan (BKP) yang Diterbitkan	Rp 0.00	Rp 0.00
[SUB KEGIATAN] 3.25.03.1.10.0003 Penerbitan surat rekomendasi Buku Kapal Perikanan (BKP)		
Jumlah Rekomendasi Buku Kapal Perikanan (BKP) yang Diterbitkan	Rp 50,000,000.00	Rp 80,000,000.00
[PROGRAM] 3.25.04 PROGRAM PENGELOLAAN PERIKANAN BUDIDAYA		
[KEGIATAN] 3.25.04.1.03 Penerbitan Izin Kapal Pengangkut Hasil Pembudidayaan Ikan Berukuran sampai dengan 30 GT yang Beroperasi di Wilayah Administrasinya, serta Tidak Menggunakan Modal Asing dan/atau Tenaga Kerja Asing		
[SUB KEGIATAN] 3.25.04.1.03.0002 Penerbitan Rekomendasi Izin Kapal Pengangkut Hasil Pembudidayaan Ikan Berukuran sampai dengan 30 GT		
Jumlah Rekomendasi Izin Kapal Pengangkut Hasil Pembudidayaan Ikan yang menjadi Kewenangan Provinsi yang Diterbitkan	Rp 10,000,000.00	Rp 10,000,000.00
[SUB KEGIATAN] 3.25.04.1.03.0001 Penetapan Persyaratan dan Prosedur Izin Kapal Pengangkut Hasil Pembudidayaan Ikan Berukuran sampai dengan 30 GT		
Jumlah Rekomendasi Persyaratan dan Prosedur Izin Kapal Pengangkut Hasil Pembudidayaan Ikan yang menjadi Kewenangan Provinsi yang Diterbitkan	Rp 10,000,000.00	Rp 10,000,000.00
[KEGIATAN] 3.25.04.1.04 Penerbitan Tanda Daftar bagi Pembudi Daya Ikan Kecil (TDPIK) di Laut dan Lintas Daerah Kabupaten/Kota dalam 1 (Satu) Daerah Provinsi		
[SUB KEGIATAN] 3.25.04.1.04.0002 Penerbitan Tanda Daftar bagi Pembudi Daya Ikan Kecil (TDPIK) di Laut dan Lintas Daerah Kabupaten/Kota dalam 1 (Satu) Daerah Provinsi		
Jumlah Rekomendasi Perizinan Berusaha Skala Mikro dan Kecil di Laut dan Lintas Daerah Kabupaten/Kota dalam 1 (Satu) Daerah Provinsi	Rp 150,000,000.00	Rp 150,000,000.00
[SUB KEGIATAN] 3.25.04.1.04.0001 Penetapan Persyaratan dan Prosedur Penerbitan Tanda Daftar bagi Pembudi Daya Ikan Kecil (TDPIK) di Laut dan Lintas Daerah Kabupaten/Kota dalam 1 (Satu) Daerah Provinsi		
Jumlah Rekomendasi Persyaratan dan Prosedur Perizinan Berusaha Skala Mikro dan Kecil bagi Pembudi Daya Ikan Kecil di Laut dan Lintas Daerah Kabupaten/Kota dalam 1 (Satu) Daerah Provinsi	Rp 0.00	Rp 0.00
[KEGIATAN] 3.25.04.1.05 Pengelolaan Pembudidayaan Ikan di Laut		
[SUB KEGIATAN] 3.25.04.1.05.0006 Pengelolaan Kesehatan Ikan dan Lingkungan Budidaya di Laut dan Lintas Daerah Kabupaten/Kota		
Jumlah Hasil Ikan dan Lingkungan yang Teruji Sehat	Rp 0.00	Rp 0.00
[SUB KEGIATAN] 3.25.04.1.05.0008 Pengembangan, Pemanfaatan dan Perlindungan Lahan untuk Pembudidayaan Ikan Lintas Daerah Kabupaten/Kota dalam 1 (Satu) Daerah Provinsi		
Luas Lahan untuk Pembudidayaan Ikan Lintas Daerah Kabupaten/Kota dalam 1 (Satu) Daerah Provinsi yang Ditetapkan untuk Dikembangkan, Dimanfaatkan, dan Dilindungi	Rp 0.00	Rp 0.00
[SUB KEGIATAN] 3.25.04.1.05.0012 Pengembangan, Pemanfaatan dan Perlindungan Lahan untuk Pembudidayaan Ikan Lintas Daerah Kabupaten/Kota dalam 1 (Satu) Daerah Provinsi		
Jumlah Usulan Dokumen Pemanfaatan dan Perlindungan Lahan Pembudidayaan Ikan	Rp 700,000,000.00	Rp 700,000,000.00
[SUB KEGIATAN] 3.25.04.1.05.0007 Pembinaan dan Pemantauan Pembudidayaan Ikan di Laut dan di Kawasan Konservasi yang Dikelola oleh Pemerintah Daerah Provinsi		
Jumlah Pembudidaya	Rp 400,000,000.00	Rp 400,000,000.00
[SUB KEGIATAN] 3.25.04.1.05.0013 Monitoring Kesehatan Ikan dan Lingkungan Budidaya di Laut dan Lintas Daerah Kabupaten/Kota		
Dokumen Hasil Pelaksanaan Monitoring Kesehatan Ikan dan Lingkungan Budidaya di Laut dan Lintas Daerah Kabupaten/Kota	Rp 1,500,000,000.00	Rp 1,500,000,000.00
[SUB KEGIATAN] 3.25.04.1.05.0004 Penjaminan Ketersediaan Sarana Pembudidayaan Ikan di Laut		
Jumlah Sarana Pembudidayaan Ikan di Laut	Rp 6,000,000,000.00	Rp 6,500,000,000.00
[SUB KEGIATAN] 3.25.04.1.05.0002 Penyediaan Prasarana Pembudidayaan Ikan di Laut		
Jumlah Prasarana Pembudidayaan Ikan di Laut	Rp 7,014,889,169.00	Rp 7,734,778,162.00
[SUB KEGIATAN] 3.25.04.1.05.0001 Penyediaan Data dan Informasi Pembudidayaan Ikan di Laut dan Lintas Daerah Kabupaten/Kota		
Jumlah Data dan Informasi Pembudidayaan Ikan di Laut dan Lintas Daerah Kabupaten/Kota	Rp 100,000,000.00	Rp 100,000,000.00
[KEGIATAN] 3.25.04.1.06 Pengelolaan Pembudidayaan Ikan di Perairan Darat		
[SUB KEGIATAN] 3.25.04.1.06.0003 Penyediaan Sarana Pembudidayaan Ikan di Air Payau dan Air Tawar Lintas Daerah Kabupaten/Kota		
Jumlah Sarana Pembudidayaan Ikan di Air Payau dan Air Tawar Lintas Daerah Kabupaten/Kota	Rp 150,000,000.00	Rp 150,000,000.00
[SUB KEGIATAN] 3.25.04.1.06.0004 Penyediaan Prasarana Pembudidayaan Ikan di Air Payau dan Air Tawar Lintas Daerah Kabupaten/Kota		
Jumlah Prasarana Pembudidayaan Ikan di Air Payau dan Air Tawar Lintas Daerah Kabupaten/Kota	Rp 150,000,000.00	Rp 150,000,000.00
[SASARAN] Meningkatkan daya saing dan pemasaran produk hasil perikanan		
[PROGRAM] 3.25.06 PROGRAM PENGOLAHAN DAN PEMASARAN HASIL PERIKANAN		
[KEGIATAN] 3.25.06.1.01 Penerbitan Izin Usaha Pemasaran dan Pengolahan Hasil Perikanan Lintas Daerah Kabupaten/Kota dalam 1 (Satu) Daerah Provinsi		
[SUB KEGIATAN] 3.25.06.1.01.0007 Penerbitan Rekomendasi Perizinan Berusaha Untuk Menunjang Kegiatan Usaha Subsektor Pengolahan Ikan dan Subsektor Pemasaran Ikan Skala Usaha Menengah dan Besar		

Sub Kegiatan	Pagu 2025	Pagu 2026
Jumlah Rekomendasi Perizinan Berusaha Untuk Menunjang Kegiatan Usaha Subsektor Pengolahan Ikan dan Subsektor Pemasaran Ikan Skala Usaha Menengah dan Besar	Rp 370,000,000.00	Rp 475,000,000.00
[SUB KEGIATAN] 3.25.06.1.01.0004 Penyediaan Data dan Informasi Usaha Pemasaran dan Pengolahan Hasil Perikanan Lintas Daerah Kabupaten/Kota dalam 1 (Satu) Daerah Provinsi		
Jumlah Data dan Informasi Usaha Subsektor Pengolahan Ikan, Subsektor Pemasaran Ikan, dan Usaha Jasa Pasca Panen Penangkapan Ikan berdasarkan skala usaha dan risiko	Rp 30,000,000.00	Rp 50,000,000.00
[KEGIATAN] 3.25.06.1.02 Pembinaan Mutu dan Keamanan Hasil Perikanan bagi Usaha Pengolahan dan Pemasaran Skala Menengah dan Besar		
[SUB KEGIATAN] 3.25.06.1.02.0002 Pelaksanaan Bimbingan, Fasilitasi, Pemantauan, dan Evaluasi Terhadap Mutu dan Keamanan Hasil Perikanan dalam rangka Menghasilkan Produk yang Aman untuk Dikonsumsi atau Digunakan, dan Berdaya Saing		
Jumlah Unit Usaha yang Diberikan Pembinaan, Fasilitasi, Pemantauan, dan Evaluasi Terhadap Mutu dan Keamanan Hasil Perikanan, dan Daya Saing serta Pemberdayaan Usaha dalam Rangka Menghasilkan Produk yang Aman dan Bermutu untuk Dikonsumsi atau Digunakan, dan Berdaya Saing	Rp 0.00	Rp 0.00
[SUB KEGIATAN] 3.25.06.1.02.0001 Pelaksanaan Bimbingan dan Penerapan Persyaratan atau Standar Pada Usaha Pengolahan dan Pemasaran Skala Menengah dan Besar		
Jumlah Unit Usaha Pengolahan dan Pemasaran Hasil Perikanan yang Mendapatkan Pembinaan Terhadap Penerapan Persyaratan Perizinan Berusaha pada Usaha Pengolahan dan Pemasaran Hasil Perikanan Sesuai Skala Usaha dan Risiko	Rp 0.00	Rp 0.00
[SUB KEGIATAN] 3.25.06.1.02.0003 Pelaksanaan Pembinaan, Fasilitasi, Pemantauan, dan Evaluasi terhadap Mutu dan Keamanan Hasil Perikanan, dan Daya Saing serta Pemberdayaan Usaha dalam rangka Menghasilkan Produk yang Aman dan Bermutu untuk dikonsumsi atau digunakan, dan Berdaya Saing		
Jumlah Pembinaan, Fasilitasi, Pemantauan, dan Evaluasi terhadap Mutu dan Keamanan Hasil Perikanan, dan Daya Saing serta Pemberdayaan Usaha dalam rangka Menghasilkan Produk yang Aman dan Bermutu untuk dikonsumsi atau digunakan, dan Berdaya Saing	Rp 725,000,000.00	Rp 725,000,000.00
[SUB KEGIATAN] 3.25.06.1.02.0004 Pelaksanaan Bimbingan dan Penerapan Persyaratan atau Standar Pada Usaha Pengolahan dan Pemasaran Skala Menengah dan Besar		
Kegiatan yang diberikan kepada unit usaha berupa pembinaan, fasilitasi, pemantauan, dan evaluasi terhadap mutu dan keamanan hasil perikanan yang berdaya saing serta pemberdayaan usaha dalam rangka menghasilkan produk yang aman dan bermutu untuk dikonsumsi atau digunakan, dan berdaya saing berdasarkan skala usaha dan risiko	Rp 630,000,000.00	Rp 750,000,000.00
[KEGIATAN] 3.25.06.1.03 Penyediaan dan Penyaluran Bahan Baku Industri Pengolahan Ikan Lintas Daerah Kabupaten/Kota dalam 1 (Satu) Daerah Provinsi		
[SUB KEGIATAN] 3.25.06.1.03.0002 Pemberian Insentif dan Fasilitasi bagi Pelaku Usaha Perikanan Lintas Daerah Kabupaten/Kota dalam 1 (Satu) Daerah Provinsi		
Jumlah Unit Usaha Perikanan Lintas Daerah Kabupaten/Kota dalam 1 (Satu) Daerah Provinsi yang Diberikan Insentif dan Fasilitasi	Rp 1,823,387,429.00	Rp 2,756,624,684.00
[SUB KEGIATAN] 3.25.06.1.03.0001 Pemetaaan dan Pemantauan Kebutuhan Bahan Baku Usaha Pengolahan/Distribusi Ikan Lintas Daerah Kabupaten/Kota dalam 1 (Satu) Daerah Provinsi		
Jumlah Dokumen Hasil Pemetaan dan Pemantauan Kebutuhan Bahan Baku Usaha Pengolahan/Distribusi Ikan Lintas Daerah Kabupaten/Kota dalam 1 (Satu) Daerah Provinsi	Rp 0.00	Rp 0.00
[SASARAN] Mengoptimalkan Pengelolaan dan Pengawasan sumber daya kelautan dan perikanan		
[PROGRAM] 3.25.02 PROGRAM PENGELOLAAN KELAUTAN, PESISIR DAN PULAU-PULAU KECIL		
[KEGIATAN] 3.25.02.1.01 Pengelolaan Ruang Laut Sampai Dengan 12 Mil di Luar Minyak dan Gas Bumi		
[SUB KEGIATAN] 3.25.02.1.01.0002 Pengelolaan Kawasan Konservasi di Wilayah Pesisir dan Pulau-Pulau Kecil Berdasarkan Penetapan dari Pemerintah Pusat		
	Rp 0.00	Rp 0.00
[SUB KEGIATAN] 3.25.02.1.01.0004 Mitigasi Bencana Wilayah Pesisir dan Pulau-Pulau Kecil		
Jumlah Masyarakat Pesisir dan Pulau-Pulau Kecil yang Memperoleh Informasi Terkait Mitigasi Bencana Melalui Program Mitigasi Bencana Wilayah Pesisir dan Pulau- Pulau Kecil	Rp 250,000,000.00	Rp 250,000,000.00
[SUB KEGIATAN] 3.25.02.1.01.0003 Rehabilitasi Wilayah Perairan Pesisir dan Pulau-Pulau Kecil		
Luasan Wilayah Perairan Pesisir dan Pulau- Pulau Kecil yang Direhabilitasi	Rp 500,000,000.00	Rp 500,000,000.00
[SUB KEGIATAN] 3.25.02.1.01.0002 Pengelolaan Kawasan Konservasi di Wilayah Pesisir dan Pulau-Pulau Kecil Berdasarkan Penetapan dari Pemerintah Pusat		
Luasan Kawasan Konservasi di Wilayah Pesisir dan Pulau-Pulau Kecil yang Terkelola	Rp 1,172,507,205.00	Rp 950,000,000.00
[SUB KEGIATAN] 3.25.02.1.01.0005 Penyusunan Materi Teknis Perairan Pesisir dan Pulau-pulau Kecil/Dokumen Final RZWP-3-K/		
Dokumen Materi Teknis Muatan Perairan Pesisir pada RTRW Provinsi/Dokumen Final RZWP-3-K	Rp 500,000,000.00	Rp 618,032,376.00
[KEGIATAN] 3.25.02.1.02 Penerbitan Izin Pemanfaatan Ruang Laut di Bawah 12 Mil di Luar Minyak dan Gas Bumi		
[SUB KEGIATAN] 3.25.02.1.02.0002 Penerbitan Rekomendasi Izin Lokasi dan Izin Pengelolaan Ruang Laut di Bawah 12 Mil di Luar Minyak dan Gas Bumi		
Jumlah Rekomendasi Perizinan Pemanfaatan Ruang Laut yang Menjadi Kewenangan Provinsi yang Diterbitkan	Rp 0.00	Rp 0.00
[SUB KEGIATAN] 3.25.02.1.02.0007 Pengelolaan Perizinan Berusaha Sektor Kelautan dan Perikanan		
Jumlah Dokumen Pertimbangan Teknis Pengelolaan Perizinan Berusaha Sektor Kelautan dan Perikanan	Rp 1,100,000,000.00	Rp 375,000,000.00
[SUB KEGIATAN] 3.25.02.1.02.0004 Penerbitan Rekomendasi Izin Pelaksanaan Reklamasi di Perairan Pesisir		
Jumlah Rekomendasi Perizinan dalam Pelaksanaan Reklamasi di Perairan Pesisir yang Diterbitkan	Rp 0.00	Rp 0.00
[SUB KEGIATAN] 3.25.02.1.02.0006 Pencatatan dan Pengadministrasian Perizinan Berusaha Pemanfaatan Sumber daya Pesisir dan Laut sebagai database perizinan berusaha		
Jumlah database perizinan Berusaha yang dicatat atau didokumentasikan	Rp 100,000,000.00	Rp 100,000,000.00
[KEGIATAN] 3.25.02.1.03 Pemberdayaan Masyarakat Pesisir dan Pulau-Pulau Kecil		
[SUB KEGIATAN] 3.25.02.1.03.0003 Pelibatan Masyarakat dalam Penyusunan Perencanaan, Pelaksanaan, dan Pengawasan Pengelolaan Pesisir dan Pulau-Pulau Kecil		
Jumlah Masyarakat yang Terlibat dalam Penyusunan Perencanaan, Pelaksanaan, dan Pengawasan Pengelolaan Pesisir dan Pulau-Pulau Kecil	Rp 0.00	Rp 0.00
[SUB KEGIATAN] 3.25.02.1.03.0002 Penguatan dan Pengembangan Kelembagaan Masyarakat Pesisir dan Pulau-Pulau Kecil		
Jumlah Kelompok Masyarakat yang Mengikuti Penguatan dan Pengembangan Kelembagaan Masyarakat Pesisir dan Pulau-Pulau Kecil	Rp 275,000,000.00	Rp 425,000,000.00
[SUB KEGIATAN] 3.25.02.1.03.0001 Pengembangan Kapasitas Masyarakat Pesisir dan Pulau-Pulau Kecil		
Jumlah Masyarakat Pesisir dan Pulau-Pulau Kecil yang Meningkat Kapasitasnya	Rp 2,750,000,000.00	Rp 2,107,568,987.00
[PROGRAM] 3.25.05 PROGRAM PENGAWASAN SUMBER DAYA KELAUTAN DAN PERIKANAN		
[KEGIATAN] 3.25.05.1.01 Pengawasan Sumber Daya Kelautan dan Perikanan sampai dengan 12 Mil		
[SUB KEGIATAN] 3.25.05.1.01.0004 Penumbuhan dan Pengembangan Kelompok Masyarakat Pengawas (POKMASWAS)		
Jumlah Kelompok Masyarakat Pengawas (POKMASWAS) yang Terdaftar dan Aktif	Rp 0.00	Rp 0.00
[SUB KEGIATAN] 3.25.05.1.01.0002 Pengawasan Usaha Perikanan Tangkap sampai dengan 12 Mil		
Jumlah Dokumen Hasil Pengawasan Usaha Perikanan Tangkap sampai dengan 12 Mil	Rp 0.00	Rp 0.00
[SUB KEGIATAN] 3.25.05.1.01.0001 Pengawasan Pemanfaatan Ruang Laut sampai dengan 12 Mil		
Jumlah Dokumen Hasil Pengawasan Pemanfaatan Ruang Laut sampai dengan 12 Mil	Rp 0.00	Rp 0.00
[SUB KEGIATAN] 3.25.05.1.01.0010 Operasi Kapal Pengawas Kelautan dan Perikanan		
Jumlah hari operasi Kapal Pengawas Kelautan dan Perikanan	Rp 1,000,000,000.00	Rp 1,000,000,000.00
[SUB KEGIATAN] 3.25.05.1.01.0014 Pengawasan Usaha penangkapan ikan dan/atau usaha pengangkutan ikan sampai dengan 12 Mil sesuai kewenangan provinsi		
Jumlah pelaku usaha penangkapan ikan dan/atau usaha pengangkutan ikan sampai dengan 12 mil yang diperiksa kepatuhannya sesuai kewenangan provinsi	Rp 2,608,194,741.00	Rp 2,925,994,308.00
[SUB KEGIATAN] 3.25.05.1.01.0016 Pengawasan usaha pemanfaatan sumber daya kelautan kewenangan provinsi		
Jumlah Pelaku usaha pemanfaatan sumber daya kelautan yang diperiksa kepatuhannya sesuai kewenangan provinsi	Rp 1,845,000,000.00	Rp 2,147,982,091.00
[SUB KEGIATAN] 3.25.05.1.01.0017 Penumbuhan dan Pengembangan Kelompok Masyarakat Pengawas (POKMASWAS)		
Jumlah POKMASWAS yang ditumbuhkan, dan dikembangkan	Rp 900,000,000.00	Rp 955,000,000.00
[URUSAN] NON URUSAN		
[TUJUAN] Peningkatan Kapasitas Tata Kelola Pemerintahan		
[SASARAN] Meningkatnya kualitas pengawasan, perencanaan, pengelolaan, dan keuangan pembangunan yang terpadu dan akuntabel		
[PROGRAM] X.XX.01 PROGRAM PENUNJANG URUSAN PEMERINTAHAN DAERAH PROVINSI		
[KEGIATAN] X.XX.01.1.01 Perencanaan, Penganggaran, dan Evaluasi Kinerja Perangkat Daerah		
[SUB KEGIATAN] X.XX.01.1.01.0007 Evaluasi Kinerja Perangkat Daerah		
Jumlah Laporan Evaluasi Kinerja Perangkat Daerah	Rp 180,000,000.00	Rp 180,000,000.00
[SUB KEGIATAN] X.XX.01.1.01.0006 Koordinasi dan Penyusunan Laporan Capaian Kinerja dan Ikhtisar Realisasi Kinerja SKPD		
Jumlah Laporan Capaian Kinerja dan Ikhtisar Realisasi Kinerja SKPD dan Laporan Hasil Koordinasi Penyusunan Laporan Capaian Kinerja dan Ikhtisar Realisasi Kinerja SKPD	Rp 99,000,000.00	Rp 99,000,000.00

Sub Kegiatan	Pagu 2025	Pagu 2026
[SUB KEGIATAN] X.XX.01.1.01.0002 Koordinasi dan Penyusunan Dokumen RKA- SKPD		
Jumlah Dokumen RKA-SKPD dan Laporan Hasil Koordinasi Penyusunan Dokumen RKA-SKPD	Rp 0.00	Rp 0.00
[SUB KEGIATAN] X.XX.01.1.01.0001 Penyusunan Dokumen Perencanaan Perangkat Daerah		
Jumlah Dokumen Perencanaan Perangkat Daerah	Rp 250,000,000.00	Rp 248,063,000.00
[KEGIATAN] X.XX.01.1.02 Administrasi Keuangan Perangkat Daerah		
[SUB KEGIATAN] X.XX.01.1.02.0005 Koordinasi dan Penyusunan Laporan Keuangan Akhir Tahun SKPD		
Jumlah Laporan Keuangan Akhir Tahun SKPD dan Laporan Hasil Koordinasi Penyusunan Laporan Keuangan Akhir Tahun SKPD	Rp 10,000,000.00	Rp 11,000,000.00
[SUB KEGIATAN] X.XX.01.1.02.0004 Koordinasi dan Pelaksanaan Akuntansi SKPD		
Jumlah Dokumen Hasil Koordinasi dan Pelaksanaan Akuntansi SKPD	Rp 10,000,000.00	Rp 11,000,000.00
[SUB KEGIATAN] X.XX.01.1.02.0002 Penyediaan Administrasi Pelaksanaan Tugas ASN		
Jumlah Dokumen Hasil Penyediaan Administrasi Pelaksanaan Tugas ASN	Rp 1,500,000,000.00	Rp 1,500,000,000.00
[SUB KEGIATAN] X.XX.01.1.02.0001 Penyediaan Gaji dan Tunjangan ASN		
Jumlah Orang yang Menerima Gaji dan Tunjangan ASN	Rp 22,136,709,913.00	Rp 22,582,861,753.00
[KEGIATAN] X.XX.01.1.03 Administrasi Barang Milik Daerah pada Perangkat Daerah		
[SUB KEGIATAN] X.XX.01.1.03.0006 Penatausahaan Barang Milik Daerah pada SKPD		
Jumlah Laporan Penatausahaan Barang Milik Daerah pada SKPD	Rp 10,000,000.00	Rp 10,000,000.00
[SUB KEGIATAN] X.XX.01.1.03.0004 Pembinaan, Pengawasan, dan Pengendalian Barang Milik Daerah pada SKPD		
Jumlah Laporan Hasil Pembinaan, Pengawasan, dan Pengendalian Barang Milik Daerah pada SKPD	Rp 15,000,000.00	Rp 15,000,000.00
[SUB KEGIATAN] X.XX.01.1.03.0002 Pengamanan Barang Milik Daerah SKPD		
Jumlah Dokumen Pengamanan Barang Milik Daerah SKPD	Rp 85,000,000.00	Rp 87,000,000.00
[KEGIATAN] X.XX.01.1.05 Administrasi Kepegawaian Perangkat Daerah		
[SUB KEGIATAN] X.XX.01.1.05.0010 Sosialisasi Peraturan Perundang-Undangan		
Jumlah Orang yang Mengikuti Sosialisasi Peraturan Perundang-Undangan	Rp 150,000,000.00	Rp 91,288,718.00
[SUB KEGIATAN] X.XX.01.1.05.0009 Pendidikan dan Pelatihan Pegawai Berdasarkan Tugas dan Fungsi		
Jumlah Pegawai Berdasarkan Tugas dan Fungsi yang Mengikuti Pendidikan dan Pelatihan	Rp 300,000,000.00	Rp 300,000,000.00
[SUB KEGIATAN] X.XX.01.1.05.0003 Pendataan dan Pengolahan Administrasi Kepegawaian		
Jumlah Dokumen Pendataan dan Pengolahan Administrasi Kepegawaian	Rp 50,000,000.00	Rp 50,000,000.00
[SUB KEGIATAN] X.XX.01.1.05.0002 Pengadaan Pakaian Dinas Beserta Atribut Kelengkapannya		
Jumlah Paket Pakaian Dinas Beserta Atribut Kelengkapan	Rp 158,552,983.00	Rp 100,000,000.00
[KEGIATAN] X.XX.01.1.06 Administrasi Umum Perangkat Daerah		
[SUB KEGIATAN] X.XX.01.1.06.0010 Penatausahaan Arsip Dinamis pada SKPD		
Jumlah Dokumen Penatausahaan Arsip Dinamis pada SKPD	Rp 130,000,000.00	Rp 130,000,000.00
[SUB KEGIATAN] X.XX.01.1.06.0009 Penyelenggaraan Rapat Koordinasi dan Konsultasi SKPD		
Jumlah Laporan Penyelenggaraan Rapat Koordinasi dan Konsultasi SKPD	Rp 1,598,563,291.00	Rp 1,835,617,266.00
[SUB KEGIATAN] X.XX.01.1.06.0008 Fasilitasi Kunjungan Tamu		
Jumlah Laporan Fasilitasi Kunjungan Tamu	Rp 105,000,000.00	Rp 200,000,000.00
[SUB KEGIATAN] X.XX.01.1.06.0006 Penyediaan Bahan Bacaan dan Peraturan Perundang-Undangan		
Jumlah Dokumen Bahan Bacaan dan Peraturan Perundang-Undangan yang Disediakan	Rp 150,000,000.00	Rp 200,000,000.00
[SUB KEGIATAN] X.XX.01.1.06.0005 Penyediaan Barang Cetakan dan Penggandaan		
Jumlah Paket Barang Cetakan dan Penggandaan yang Disediakan	Rp 68,000,000.00	Rp 100,000,000.00
[SUB KEGIATAN] X.XX.01.1.06.0004 Penyediaan Bahan Logistik Kantor		
Jumlah Paket Bahan Logistik Kantor yang Disediakan	Rp 190,000,000.00	Rp 240,000,000.00
[SUB KEGIATAN] X.XX.01.1.06.0003 Penyediaan Peralatan Rumah Tangga		
Jumlah Paket Peralatan Rumah Tangga yang Disediakan	Rp 170,000,000.00	Rp 190,000,000.00
[SUB KEGIATAN] X.XX.01.1.06.0001 Penyediaan Komponen Instalasi Listrik/Penerangan Bangunan Kantor		
Jumlah Paket Komponen Instalasi Listrik/Penerangan Bangunan Kantor yang Disediakan	Rp 175,000,000.00	Rp 180,000,000.00
[KEGIATAN] X.XX.01.1.07 Pengadaan Barang Milik Daerah Penunjang Urusan Pemerintah Daerah		
[SUB KEGIATAN] X.XX.01.1.07.0011 Pengadaan Sarana dan Prasarana Pendukung Gedung Kantor atau Bangunan Lainnya		
Jumlah Unit Sarana dan Prasarana Pendukung Gedung Kantor atau Bangunan Lainnya yang Disediakan	Rp 420,000,000.00	Rp 500,000,000.00
[SUB KEGIATAN] X.XX.01.1.07.0010 Pengadaan Sarana dan Prasarana Gedung Kantor atau Bangunan Lainnya		
Jumlah Unit Sarana dan Prasarana Gedung Kantor atau Bangunan Lainnya yang Disediakan	Rp 310,000,000.00	Rp 500,000,000.00
[SUB KEGIATAN] X.XX.01.1.07.0009 Pengadaan Gedung Kantor atau Bangunan Lainnya		
Jumlah Unit Gedung Kantor atau Bangunan Lainnya yang Disediakan	Rp 50,000,000.00	Rp 200,000,000.00
[SUB KEGIATAN] X.XX.01.1.07.0006 Pengadaan Peralatan dan Mesin Lainnya		
Jumlah Unit Peralatan dan Mesin Lainnya yang Disediakan	Rp 1,010,000,000.00	Rp 710,000,000.00
[SUB KEGIATAN] X.XX.01.1.07.0005 Pengadaan Mebel		
Jumlah Paket Mebel yang Disediakan	Rp 800,000,000.00	Rp 800,000,000.00
[SUB KEGIATAN] X.XX.01.1.07.0002 Pengadaan Kendaraan Dinas Operasional atau Lapangan		
Jumlah Unit Kendaraan Dinas Operasional atau Lapangan yang Disediakan	Rp 1,640,000,000.00	Rp 1,750,000,000.00
[SUB KEGIATAN] X.XX.01.1.07.0001 Pengadaan Kendaraan Perorangan Dinas atau Kendaraan Dinas Jabatan		
Jumlah Unit Kendaraan Perorangan Dinas atau Kendaraan Dinas Jabatan yang Disediakan	Rp 138,000,000.00	Rp 140,000,000.00
[KEGIATAN] X.XX.01.1.08 Penyediaan Jasa Penunjang Urusan Pemerintahan Daerah		
[SUB KEGIATAN] X.XX.01.1.08.0004 Penyediaan Jasa Pelayanan Umum Kantor		
Jumlah Laporan Penyediaan Jasa Pelayanan Umum Kantor yang Disediakan	Rp 6,350,000,000.00	Rp 6,325,000,000.00
[SUB KEGIATAN] X.XX.01.1.08.0003 Penyediaan Jasa Peralatan dan Perlengkapan Kantor		
Jumlah Laporan Penyediaan Jasa Peralatan dan Perlengkapan Kantor yang Disediakan	Rp 840,000,000.00	Rp 840,000,000.00
[SUB KEGIATAN] X.XX.01.1.08.0002 Penyediaan Jasa Komunikasi, Sumber Daya Air dan Listrik		
Jumlah Laporan Penyediaan Jasa Komunikasi, Sumber Daya Air dan Listrik yang Disediakan	Rp 1,224,318,235.00	Rp 1,227,946,025.00
[SUB KEGIATAN] X.XX.01.1.08.0001 Penyediaan Jasa Surat Menyurat		
Jumlah Laporan Penyediaan Jasa Surat Menyurat	Rp 52,000,000.00	Rp 100,000,000.00
[KEGIATAN] X.XX.01.1.09 Pemeliharaan Barang Milik Daerah Penunjang Urusan Pemerintahan Daerah		
[SUB KEGIATAN] X.XX.01.1.09.0011 Pemeliharaan/Rehabilitasi Sarana dan Prasarana Pendukung Gedung Kantor atau Bangunan Lainnya		
Jumlah Sarana dan Prasarana Pendukung Gedung Kantor atau Bangunan Lainnya yang Dipelihara/Direhabilitasi	Rp 320,000,000.00	Rp 320,000,000.00
[SUB KEGIATAN] X.XX.01.1.09.0010 Pemeliharaan/Rehabilitasi Sarana dan Prasarana Gedung Kantor atau Bangunan Lainnya		
Jumlah Sarana dan Prasarana Gedung Kantor atau Bangunan Lainnya yang Dipelihara/Direhabilitasi	Rp 490,000,000.00	Rp 440,000,000.00
[SUB KEGIATAN] X.XX.01.1.09.0009 Pemeliharaan/Rehabilitasi Gedung Kantor dan Bangunan Lainnya		
Jumlah Gedung Kantor dan Bangunan Lainnya yang Dipelihara/Direhabilitasi	Rp 320,000,000.00	Rp 220,000,000.00
[SUB KEGIATAN] X.XX.01.1.09.0008 Pemeliharaan Aset Tak Berwujud		
Jumlah Aset Tak Berwujud yang Dipelihara	Rp 50,000,000.00	Rp 50,000,000.00
[SUB KEGIATAN] X.XX.01.1.09.0006 Pemeliharaan Peralatan dan Mesin Lainnya		
Jumlah Peralatan dan Mesin Lainnya yang Dipelihara	Rp 110,000,000.00	Rp 110,000,000.00
[SUB KEGIATAN] X.XX.01.1.09.0002 Penyediaan Jasa Pemeliharaan, Biaya Pemeliharaan, Pajak dan Perizinan Kendaraan Dinas Operasional atau Lapangan		
Jumlah Kendaraan Dinas Operasional atau Lapangan yang Dipelihara dan Dibayarkan Pajak dan Perizinannya	Rp 210,000,000.00	Rp 140,000,000.00
[SUB KEGIATAN] X.XX.01.1.09.0001 Penyediaan Jasa Pemeliharaan, Biaya Pemeliharaan dan Pajak Kendaraan Perorangan Dinas atau Kendaraan Dinas Jabatan		
Jumlah Kendaraan Perorangan Dinas atau Kendaraan Dinas Jabatan yang Dipelihara dan Dibayarkan Pajaknya	Rp 260,000,000.00	Rp 190,000,000.00
[OPD] Dinas Pariwisata		
[URUSAN] URUSAN PEMERINTAHAN BIDANG PARIWISATA		
[TUJUAN] 1. Mewujudkan Kepulauan Riau sebagai Destinasi Wisata Yang Berdaya Saing Tinggi di Pasar Nasional dan Internasional Secara Berkelanjutan Serta Mampu Mendorong Pembangunan Daerah Dan Kesejahteraan Masyarakat		
[SASARAN] Peningkatan Pembangunan Sektor Pariwisata		
[PROGRAM] 3.26.02 PROGRAM PENINGKATAN DAYA TARIK DESTINASI PARIWISATA		
[KEGIATAN] 3.26.02.1.01 Pengelolaan Daya Tarik Wisata Provinsi		
[SUB KEGIATAN] 3.26.02.1.01.0006 Perencanaan Daya Tarik Wisata Provinsi		
Jumlah Dokumen Perencanaan Pengembangan Daya Tarik Wisata Provinsi yang sah dan legal ditetapkan Kepala Daerah	Rp 600,000,000.00	Rp 600,000,000.00
[SUB KEGIATAN] 3.26.02.1.01.0005 Pengadaan, Pemeliharaan, Rehabilitasi Sarana dan Prasarana dalam Daya Tarik Wisata Provinsi		
Jumlah Lokasi Daya Tarik Wisata Provinsi yang dilakukan Pengadaan, Pemeliharaan, Rehabilitasi Sarana dan Prasarana dalam Daya Tarik Wisata Provinsi	Rp 500,000,000.00	Rp 1,789,275,729.00
[SUB KEGIATAN] 3.26.02.1.01.0008 Peningkatan Kapasitas SDM Pengelola Daya Tarik Wisata Provinsi		
Jumlah Pengelola Daya Tarik Wisata yang ditingkatkan kapasitasnya	Rp 3,000,000,000.00	Rp 3,700,000,000.00

Sub Kegiatan	Pagu 2025	Pagu 2026
[SUB KEGIATAN] 3.26.02.1.01.0007 Monitoring dan Evaluasi Pengelolaan Daya Tarik Wisata Provinsi		
Jumlah Laporan hasil pelaksanaan Monitoring dan evaluasi Pengelolaan Daya Tarik Wisata Provinsi	Rp 300,000,000.00	Rp 400,000,000.00
[KEGIATAN] 3.26.02.1.02 Pengelolaan Kawasan Strategis Pariwisata Provinsi		
[SUB KEGIATAN] 3.26.02.1.02.0009 Peningkatan Kapasitas SDM Pengelola Kawasan Strategis Pariwisata Provinsi		
Jumlah Orang Pengelola Pariwisata Strategis Provinsi yang Dikembangkan	Rp 3,000,000,000.00	Rp 3,748,000,000.00
[SUB KEGIATAN] 3.26.02.1.02.0008 Monitoring dan Evaluasi Pengelolaan Kawasan Strategis Pariwisata Provinsi		
Jumlah Laporan Hasil Pelaksanaan Monitoring dan Evaluasi Pengelolaan Kawasan Strategis Pariwisata Provinsi	Rp 600,000,000.00	Rp 650,000,000.00
[SUB KEGIATAN] 3.26.02.1.02.0007 Penerapan Destinasi Pariwisata Berkelanjutan dalam Pengelolaan Kawasan Strategis Pariwisata Provinsi		
Jumlah Lokasi yang Menerapkan Destinasi Pariwisata Berkelanjutan dalam Pengelolaan Kawasan Strategis Pariwisata Provinsi	Rp 600,000,000.00	Rp 0.00
[SUB KEGIATAN] 3.26.02.1.02.0004 Pengadaan/Pemeliharaan/Rehabilitasi Sarana dan Prasarana dalam Pengelolaan Kawasan Strategis Pariwisata Provinsi		
Jumlah Sarana dan Prasarana yang Tersedia dan Terpelihara dalam Pengelolaan Kawasan Strategis Pariwisata Provinsi	Rp 2,343,449,883.00	Rp 3,350,660,304.00
[SUB KEGIATAN] 3.26.02.1.02.0002 Perencanaan Kawasan Strategis Pariwisata Provinsi		
Tersedianya Dokumen Perencanaan Kawasan Strategis Pariwisata Provinsi	Rp 500,000,000.00	Rp 500,000,000.00
[KEGIATAN] 3.26.02.1.03 Pengelolaan Destinasi Pariwisata Provinsi		
[SUB KEGIATAN] 3.26.02.1.03.0012 Monitoring dan Evaluasi Pengelolaan Destinasi Pariwisata Provinsi		
Jumlah Laporan Hasil Monitoring dan Evaluasi Pengelolaan Destinasi Pariwisata Provinsi	Rp 300,000,000.00	Rp 300,000,000.00
[SUB KEGIATAN] 3.26.02.1.03.0010 Peningkatan Kapasitas SDM Pengelola Destinasi Pariwisata Provinsi		
Jumlah Orang Pengelola Pariwisata Strategis Provinsi yang Dikembangkan	Rp 3,000,000,000.00	Rp 3,756,012,658.00
[SUB KEGIATAN] 3.26.02.1.03.0009 Penyusunan Rencana Induk Pembangunan Kepariwisataan Daerah Provinsi		
Jumlah Dokumen Rencana Induk Pembangunan Kepariwisataan Daerah Provinsi	Rp 1,000,000,000.00	Rp 0.00
[SUB KEGIATAN] 3.26.02.1.03.0004 Pengadaan/Pemeliharaan/Rehabilitasi Sarana dan Prasarana dalam Pengelolaan Destinasi Pariwisata Provinsi		
Jumlah Sarana dan Prasarana Pengelolaan Destinasi Pariwisata Provinsi yang Tersedia dan Terpelihara	Rp 700,000,000.00	Rp 2,000,000,000.00
[SUB KEGIATAN] 3.26.02.1.03.0002 Perencanaan Destinasi Pariwisata Provinsi		
Jumlah Dokumen Perencanaan Destinasi Pariwisata Provinsi	Rp 300,000,000.00	Rp 0.00
[SUB KEGIATAN] 3.26.02.1.03.0001 Penetapan Destinasi Pariwisata Provinsi		
Jumlah Destinasi Pariwisata Provinsi yang Ditetapkan	Rp 500,000,000.00	Rp 0.00
[KEGIATAN] 3.26.02.1.04 Penetapan Tanda Daftar Usaha Pariwisata Lintas Daerah Kabupaten/Kota dalam 1 (Satu) Daerah Provinsi		
[SUB KEGIATAN] 3.26.02.1.04.0013 Kesediaaan pelaku usaha memenuhi standar usaha pariwisata		
Jumlah usaha yang bersedia memenuhi standar usaha	Rp 450,000,000.00	Rp 500,000,000.00
[SUB KEGIATAN] 3.26.02.1.04.0009 Fasilitasi Pendampingan Penerbitan Perizinan Berusaha Berbasis Risiko Sektor Pariwisata dan Ekonomi Kreatif (Tingkat Risiko Menengah Tinggi)		
Jumlah Industri/Usaha Pariwisata dan Ekonomi Kreatif yang Memperoleh Perizinan Berusaha Berbasis Risiko (Tingkat Menengah Tinggi)	Rp 500,000,000.00	Rp 500,000,000.00
[SUB KEGIATAN] 3.26.02.1.04.0008 Pembinaan dan Pengawasan Kepatuhan Usaha Pariwisata yang telah tersertifikasi CHSE (berdasarkan Permenpar No 13 tahun 2020 dan SNI 9042:2021) dalam melaksanakan Standar		
Jumlah usaha pariwisata yang telah terseftifikasi CHSE yang dibina dan diawasi	Rp 850,000,000.00	Rp 975,000,000.00
[SUB KEGIATAN] 3.26.02.1.04.0006 Pembinaan dan Pengawasan untuk memastikan Kepatuhan Pelaku Usaha Melaksanakan Standar Usaha Risiko Menengah Rendah		
Jumlah usaha yang dibina dan diawasi	Rp 778,194,535.00	Rp 975,000,000.00
[PROGRAM] 3.26.03 PROGRAM PEMASARAN PARIWISATA		
[KEGIATAN] 3.26.03.1.01 Pemasaran Pariwisata Dalam dan Luar Negeri Daya Tarik, Destinasi dan Kawasan Strategis Pariwisata Provinsi		
[SUB KEGIATAN] 3.26.03.1.01.0006 Fasilitasi Kegiatan Pemasaran Pariwisata Baik Dalam dan Luar Negeri		
Jumlah Kegiatan Pemasaran Pariwisata Baik Dalam dan Luar Negeri	Rp 2,100,000,000.00	Rp 2,200,000,000.00
[SUB KEGIATAN] 3.26.03.1.01.0005 Monitoring dan Evaluasi Pengembangan Pemasaran Pariwisata		
Jumlah Dokumen Hasil Monitoring dan Evaluasi Pengembangan Pemasaran Pariwisata	Rp 380,000,000.00	Rp 450,000,000.00
[SUB KEGIATAN] 3.26.03.1.01.0001 Penguatan Promosi Melalui Media Cetak, Elektronik, dan Media Lainnya Baik Dalam dan Luar Negeri		
Jumlah Dokumen Hasil Penguatan Promosi Melalui Media Cetak, Elektronik, dan Media Lainnya Baik Dalam dan Luar Negeri	Rp 1,800,995,275.00	Rp 1,817,706,520.00
[PROGRAM] 3.26.04 PROGRAM PENGEMBANGAN EKONOMI KREATIF MELALUI PEMANFAATAN DAN PERLINDUNGAN HAK KEKAYAAN INTELEKTUAL		
[KEGIATAN] 3.26.04.1.01 Penyediaan Sarana dan Prasarana Kota Kreatif		
[SUB KEGIATAN] 3.26.04.1.01.0006 Perluasan Pasar Produk Kreatif Baik di Pasar Ekspor maupun Pasar Domestik		
Jumlah dokumen promosi yang dilakukan dalam rangka Perluasan Akses Pasar Produk Kreatif Baik Pasar Ekspor dan Pasar Domestik	Rp 150,000,000.00	Rp 150,000,000.00
[SUB KEGIATAN] 3.26.04.1.01.0005 Koordinasi dan Sinkronisasi Peningkatan Usaha Kreatif Terutama bagi Usaha Pemula		
Jumlah Laporan Hasil Koordinasi dan Sinkronissi Peningkatan Usaha Kreatif Terutama bagi Usaha Pemula	Rp 150,000,000.00	Rp 150,000,000.00
[SUB KEGIATAN] 3.26.04.1.01.0004 Koordinasi dan Sinkronisasi Usaha Kreatif Sepanjang Rantai Produksi dengan Menyediakan Akses ke Sumber Permodalan atau Pasokan SDM Produksi dan Pasar		
Jumlah Laporan Hasil Koordinasi dan Sinkronisasi Usaha Kreatif Sepanjang Rantai Produksi dengan Menyediakan Akses ke Sumber Permodalan atau Pasokan SDM Produksi dan Pasar	Rp 150,000,000.00	Rp 150,000,000.00
[SUB KEGIATAN] 3.26.04.1.01.0003 Koordinasi dan Sinkronisasi Pengembangan Ruang Kreasi dan Jaringan Orang Kreatif		
Jumlah Laporan Hasil Koordinasi dan Sinkronisasi Pengembangan Ruang Kreasi dan Jaringan Orang Kreatif	Rp 150,000,000.00	Rp 150,000,000.00
[KEGIATAN] 3.26.04.1.02 Pengembangan Ekosistem Ekonomi Kreatif		
[SUB KEGIATAN] 3.26.04.1.02.0008 Perlindungan Hasil Kreativitas		
Jumlah Dokumen Perlindungan Hasil Kreativitas yang Berupa Kekayaan Intelektual Pelaku Ekonomi Kreatif	Rp 100,000,000.00	Rp 100,000,000.00
[SUB KEGIATAN] 3.26.04.1.02.0016 Formulasi Kebijakan Pengembangan Ekonomi Kreatif Daerah		
Jumlah Formulasi Kebijakan untuk mendukung pengembangan ekonomi kreatif daerah	Rp 0.00	Rp 100,000,000.00
[SUB KEGIATAN] 3.26.04.1.02.0015 Penguatan Kelembagaan Ekonomi Kreatif Daerah		
Jumlah lembaga/asosiasi yang mendapatkan penguatan kelembagaan ekonomi kreatif daerah	Rp 150,000,000.00	Rp 150,000,000.00
[SUB KEGIATAN] 3.26.04.1.02.0011 Pengembangan Sistem Pemasaran Berbasis Kekayaan Intelektual		
Jumlah Dokumen Hasil Pengembangan Sistem Pemasaran Ekonomi Kreatif berbasis kekayaan intelektual	Rp 100,000,000.00	Rp 100,000,000.00
[SUB KEGIATAN] 3.26.04.1.02.0019 Penyediaan Infrastruktur Ekonomi Kreatif		
Jumlah Infrastruktur Ekonomi Kreatif	Rp 300,000,000.00	Rp 250,000,000.00
[SUB KEGIATAN] 3.26.04.1.02.0014 Pendukungan Pemasaran Ekonomi Kreatif		
Jumlah terlaksanakanya pendukungan pemasaran ekonomi kreatif	Rp 270,000,000.00	Rp 270,000,000.00
[SUB KEGIATAN] 3.26.04.1.02.0010 Monitoring dan Evaluasi Pengembangan Ekosistem Ekonomi Kreatif		
Jumlah Dokumen Hasi Monitoring dan Evaluasi Pengembangan Ekosistem Ekonomi Kreatif	Rp 180,541,682.00	Rp 210,525,198.00
[SUB KEGIATAN] 3.26.04.1.02.0018 Fasilitasi Pendaftaran Kekayaan Intelektual		
Jumlah produk Hasil Pencatatan atas Hak Cipta dan Hak Terkait, Pendaftaran Hak Kekayaan Industri kepada Pelaku Ekonomi Kreatif	Rp 300,000,000.00	Rp 300,000,000.00
[SUB KEGIATAN] 3.26.04.1.02.0005 Pengembangan Sistem Pemasaran		
Jumlah Dokumen Hasil Pengembangan Sistem Pemasaran Ekonomi Kreatif	Rp 100,000,000.00	Rp 100,000,000.00
[PROGRAM] 3.26.05 PROGRAM PENGEMBANGAN SUMBER DAYA PARIWISATA DAN EKONOMI KREATIF		
[KEGIATAN] 3.26.05.1.01 Pelaksanaan Peningkatan Kapasitas Sumber Daya Manusia Pariwisata dan Ekonomi Kreatif Tingkat Lanjutan		
[SUB KEGIATAN] 3.26.05.1.01.0018 Monitoring dan Evaluasi Pengembangan Sumber Daya Pariwisata dan Ekonomi Kreatif		
Jumlah Laporan Hasil Monitoring dan Evaluasi Pengembangan Sumber Daya Pariwisata dan Ekonomi Kreatif	Rp 200,000,000.00	Rp 200,000,000.00
[SUB KEGIATAN] 3.26.05.1.01.0017 Pengembangan Kompetensi Sumber Daya Manusia Ekonomi Kreatif		
Jumlah SDM Ekonomi Kreatif yang mendapat Fasilitasi Pengembangan Kompetensi Sumber Daya Manusia Ekonomi Kreatif	Rp 200,000,000.00	Rp 200,000,000.00
[SUB KEGIATAN] 3.26.05.1.01.0016 Pengembangan Kapasitas SDM Pariwisata Berbasis SKKNI		
Jumlah SDM Pariwisata yang Dikembangkan Kapasitasnya Berdasarkan pada SKKNI	Rp 450,000,000.00	Rp 450,000,000.00
[SUB KEGIATAN] 3.26.05.1.01.0015 Diklat Teknis Kepariwisataan Tingkat Lanjutan bagi Pemerintah Daerah		
Jumlah Orang (aparatur pemerintah daerah) yang mendapatkan diklat teknis kepariwisataan	Rp 125,000,000.00	Rp 125,000,000.00
[SUB KEGIATAN] 3.26.05.1.01.0014 Pemberdayaan dan Pembinaan Masyarakat untuk Pengembangan Pariwisata		
Jumlah Masyarakat yang memperoleh Pemberdayaan dan Pembinaan Masyarakat untuk pengembangan Pariwisata	Rp 100,000,000.00	Rp 100,000,000.00
[SUB KEGIATAN] 3.26.05.1.01.0008 Fasilitasi Proses Kreasi, Produksi, Distribusi Konsumsi, dan Konservasi Ekonomi Kreatif		
Jumlah Laporan Hasil Fasilitasi Proses Kreasi, Produksi, Distribusi Konsumsi, dan Konservasi Ekonomi Kreatif	Rp 100,000,000.00	Rp 100,000,000.00
[SUB KEGIATAN] 3.26.05.1.01.0004 Fasilitasi Sertifikasi Kompetensi bagi Tenaga Kerja Bidang Pariwisata		
Jumlah Orang yang Mengikuti Fasilitasi Sertifikasi Kompetensi bagi Tenaga Kerja Bidang Pariwisata	Rp 320,000,000.00	Rp 400,000,000.00
[KEGIATAN] 3.26.05.1.02 Pengembangan Kapasitas Pelaku Ekonomi Kreatif		

Sub Kegiatan	Pagu 2025	Pagu 2026
[SUB KEGIATAN] 3.26.05.1.02.0007 Fasilitasi Sertifikasi Kompetensi Profesi Subsektor Ekonomi Kreatif		
Jumlah Orang yang di fasilitasi sertifikasi Kompetensi Subsektor Ekonomi Kreatif	Rp 250,000,000.00	Rp 250,000,000.00
[SUB KEGIATAN] 3.26.05.1.02.0005 Pelatihan Asesor Kompetensi/Workplace Assesor (WPA) Subsektor Ekonomi Kreatif		
Jumlah Orang yang Mengikuti Pelatihan Asesor Kompetensi/Workplace Assesor (WPA) Subsektor Ekonomi Kreatif	Rp 155,541,682.00	Rp 155,525,198.00
[SUB KEGIATAN] 3.26.05.1.02.0001 Pelatihan, Bimbingan Teknis, dan Pendampingan Ekonomi Kreatif		
Jumlah Orang yang mengikuti Pelatihan, Bimbingan Teknis, dan Pendampingan Ekonomi Kreatif	Rp 200,000,000.00	Rp 200,000,000.00
[URUSAN] NON URUSAN		
[TUJUAN] Meningkatnya Kualitas Tata Kelola Dinas Pariwisata		
[SASARAN] Meningkatnya Kualitas Kinerja Dinas Pariwisata		
[PROGRAM] X.XX.01 PROGRAM PENUNJANG URUSAN PEMERINTAHAN DAERAH PROVINSI		
[KEGIATAN] X.XX.01.1.01 Perencanaan, Penganggaran, dan Evaluasi Kinerja Perangkat Daerah		
[SUB KEGIATAN] X.XX.01.1.01.0007 Evaluasi Kinerja Perangkat Daerah		
Jumlah Laporan Evaluasi Kinerja Perangkat Daerah	Rp 45,000,000.00	Rp 45,000,000.00
[SUB KEGIATAN] X.XX.01.1.01.0006 Koordinasi dan Penyusunan Laporan Capaian Kinerja dan Ikhtisar Realisasi Kinerja SKPD		
Jumlah Laporan Capaian Kinerja dan Ikhtisar Realisasi Kinerja SKPD dan Laporan Hasil Koordinasi Penyusunan Laporan Capaian Kinerja dan Ikhtisar Realisasi Kinerja SKPD	Rp 30,570,000.00	Rp 30,570,000.00
[SUB KEGIATAN] X.XX.01.1.01.0001 Penyusunan Dokumen Perencanaan Perangkat Daerah		
Jumlah Dokumen Perencanaan Perangkat Daerah	Rp 229,430,000.00	Rp 229,430,000.00
[KEGIATAN] X.XX.01.1.02 Administrasi Keuangan Perangkat Daerah		
[SUB KEGIATAN] X.XX.01.1.02.0005 Koordinasi dan Penyusunan Laporan Keuangan Akhir Tahun SKPD		
Jumlah Laporan Keuangan Akhir Tahun SKPD dan Laporan Hasil Koordinasi Penyusunan Laporan Keuangan Akhir Tahun SKPD	Rp 10,000,000.00	Rp 10,000,000.00
[SUB KEGIATAN] X.XX.01.1.02.0002 Penyediaan Administrasi Pelaksanaan Tugas ASN		
Jumlah Dokumen Hasil Penyediaan Administrasi Pelaksanaan Tugas ASN	Rp 518,712,000.00	Rp 518,712,000.00
[SUB KEGIATAN] X.XX.01.1.02.0001 Penyediaan Gaji dan Tunjangan ASN		
Jumlah Orang yang Menerima Gaji dan Tunjangan ASN	Rp 9,777,940,163.00	Rp 10,220,569,627.00
[KEGIATAN] X.XX.01.1.05 Administrasi Kepegawaian Perangkat Daerah		
[SUB KEGIATAN] X.XX.01.1.05.0002 Pengadaan Pakaian Dinas Beserta Atribut Kelengkapannya		
Jumlah Paket Pakaian Dinas Beserta Atribut Kelengkapan	Rp 206,550,000.00	Rp 0.00
[KEGIATAN] X.XX.01.1.06 Administrasi Umum Perangkat Daerah		
[SUB KEGIATAN] X.XX.01.1.06.0009 Penyelenggaraan Rapat Koordinasi dan Konsultasi SKPD		
Jumlah Laporan Penyelenggaraan Rapat Koordinasi dan Konsultasi SKPD	Rp 526,862,400.00	Rp 609,788,239.00
[SUB KEGIATAN] X.XX.01.1.06.0005 Penyediaan Barang Cetakan dan Penggandaan		
Jumlah Paket Barang Cetakan dan Penggandaan yang Disediakan	Rp 114,402,000.00	Rp 114,402,000.00
[SUB KEGIATAN] X.XX.01.1.06.0004 Penyediaan Bahan Logistik Kantor		
Jumlah Paket Bahan Logistik Kantor yang Disediakan	Rp 150,500,000.00	Rp 150,500,000.00
[KEGIATAN] X.XX.01.1.07 Pengadaan Barang Milik Daerah Penunjang Urusan Pemerintah Daerah		
[SUB KEGIATAN] X.XX.01.1.07.0006 Pengadaan Peralatan dan Mesin Lainnya		
Jumlah Unit Peralatan dan Mesin Lainnya yang Disediakan	Rp 0.00	Rp 73,000,000.00
[KEGIATAN] X.XX.01.1.08 Penyediaan Jasa Penunjang Urusan Pemerintahan Daerah		
[SUB KEGIATAN] X.XX.01.1.08.0004 Penyediaan Jasa Pelayanan Umum Kantor		
Jumlah Laporan Penyediaan Jasa Pelayanan Umum Kantor yang Disediakan	Rp 1,325,416,489.00	Rp 1,325,416,489.00
[SUB KEGIATAN] X.XX.01.1.08.0002 Penyediaan Jasa Komunikasi, Sumber Daya Air dan Listrik		
Jumlah Laporan Penyediaan Jasa Komunikasi, Sumber Daya Air dan Listrik yang Disediakan	Rp 52,200,000.00	Rp 60,000,000.00
[SUB KEGIATAN] X.XX.01.1.08.0001 Penyediaan Jasa Surat Menyurat		
Jumlah Laporan Penyediaan Jasa Surat Menyurat	Rp 4,500,000.00	Rp 4,500,000.00
[KEGIATAN] X.XX.01.1.09 Pemeliharaan Barang Milik Daerah Penunjang Urusan Pemerintahan Daerah		
[SUB KEGIATAN] X.XX.01.1.09.0006 Pemeliharaan Peralatan dan Mesin Lainnya		
Jumlah Peralatan dan Mesin Lainnya yang Dipelihara	Rp 50,790,000.00	Rp 50,790,000.00
[SUB KEGIATAN] X.XX.01.1.09.0002 Penyediaan Jasa Pemeliharaan, Biaya Pemeliharaan, Pajak dan Perizinan Kendaraan Dinas Operasional atau Lapangan		
Jumlah Kendaraan Dinas Operasional atau Lapangan yang Dipelihara dan Dibayarkan Pajak dan Perizinannya	Rp 174,036,400.00	Rp 174,036,400.00
[SUB KEGIATAN] X.XX.01.1.09.0001 Penyediaan Jasa Pemeliharaan, Biaya Pemeliharaan dan Pajak Kendaraan Perorangan Dinas atau Kendaraan Dinas Jabatan		
Jumlah Kendaraan Perorangan Dinas atau Kendaraan Dinas Jabatan yang Dipelihara dan Dibayarkan Pajaknya	Rp 109,934,000.00	Rp 109,934,000.00
[OPD] Dinas Energi dan Sumber Daya Mineral		
[URUSAN] URUSAN PEMERINTAHAN BIDANG ENERGI DAN SUMBER DAYA MINERAL		
[TUJUAN] Meningkatkan pemenuhan kebutuhan energi listrik bagi masyarakat		
[SASARAN] Meningkatnya desa/kelurahan dan rumah tangga berlistrik		
[PROGRAM] 3.29.06 PROGRAM PENGELOLAAN KETENAGALISTRIKAN		
[KEGIATAN] 3.29.06.1.01 Penatausahaan Izin Usaha Penyediaan Tenaga Listrik Non Badan Usaha Milik Negara dan Penjualan Tenaga Listrik serta Penyewaan Jaringan kepada Penyedia Tenaga Listrik dalam Daerah Provinsi		
[SUB KEGIATAN] 3.29.06.1.01.0003 Pengendalian dan Pengawasan Pelaksanaan Perizinan Usaha Penyediaan Tenaga Listrik Non Badan Usaha Milik Negara dan Penjualan Tenaga Listrik serta Penyewaan Jaringan kepada Penyedia Tenaga Listrik dalam Daerah Provinsi		
Jumlah laporan Hasil Pengendalian dan Pengawasan Pelaksanaan Perizinan Usaha Penyediaan Tenaga Listrik Non Badan Usaha Milik Negara dan Penjualan Tenaga Listrik serta Penyewaan Jaringan kepada Penyedia Tenaga Listrik dalam Daerah Provinsi	Rp 220,000,000.00	Rp 220,000,000.00
[SUB KEGIATAN] 3.29.06.1.01.0002 Penyusunan Rekomendasi Perizinan dan Informasi Izin Usaha Penyediaan Tenaga Listrik Non Badan Usaha Milik Negara dan Penjualan Tenaga Listrik serta Penyewaan Jaringan kepada Penyedia Tenaga Listrik dalam Daerah Provinsi		
Jumlah surat Rekomendasi Perizinan dan Informasi Izin Usaha Penyediaan Tenaga Listrik Non Badan Usaha Milik Negara dan Penjualan Tenaga Listrik serta Penyewaan Jaringan kepada Penyedia Tenaga Listrik dalam Daerah Provinsi	Rp 200,000,000.00	Rp 200,000,000.00
[KEGIATAN] 3.29.06.1.02 Penatausahaan Izin Operasi yang Fasilitas Instalasinya dalam Daerah Provinsi		
[SUB KEGIATAN] 3.29.06.1.02.0003 Pengendalian dan Pengawasan Pelaksanaan Perizinan Operasi yang Fasilitas Instalasinya dalam Daerah Provinsi		
Jumlah Laporan Hasil Pengendalian dan Pengawasan Pelaksanaan Perizinan Operasi yang Fasilitas Instalasinya dalam Daerah Provinsi	Rp 150,000,000.00	Rp 150,000,000.00
[SUB KEGIATAN] 3.29.06.1.02.0001 Penetapan Prosedur dan Persyaratan Izin Operasi yang Fasilitas Instalasinya dalam Daerah Provinsi		
Jumlah Prosedur dan Persyaratan Izin Operasi yang Fasilitas Instalasinya dalam Daerah Provinsi yang Ditetapkan	Rp 200,000,000.00	Rp 200,000,000.00
[KEGIATAN] 3.29.06.1.04 Persetujuan Harga Jual Tenaga Listrik dan Sewa Jaringan Tenaga Listrik, Rencana Usaha Penyediaan Tenaga Listrik, Penjualan Kelebihan Tenaga Listrik dari Pemegang Izin yang Ditetapkan oleh Daerah Provinsi		
[SUB KEGIATAN] 3.29.06.1.04.0003 Pengendalian dan Pengawasan Pelaksanaan Harga Jual Tenaga Listrik dan Sewa Jaringan Tenaga Listrik, Rencana Usaha Penyediaan Tenaga Listrik, Penjualan Kelebihan Tenaga Listrik dari Pemegang Izin yang Ditetapkan oleh Daerah Provinsi		
Jumlah Laporan Hasil Pengendalian dan Pengawasan Pelaksanaan Harga Jual Tenaga Listrik dan Sewa Jaringan Tenaga Listrik, Rencana Usaha Penyediaan Tenaga Listrik, Penjualan Kelebihan Tenaga Listrik dari Pemegang Izin yang Ditetapkan oleh Daerah Provinsi	Rp 50,000,000.00	Rp 50,000,000.00
[SUB KEGIATAN] 3.29.06.1.04.0002 Penentuan dan Penetapan Harga Jual Tenaga Listrik dan Sewa Jaringan Tenaga Listrik, Rencana Usaha Penyediaan Tenaga Listrik, Penjualan Kelebihan Tenaga Listrik dari Pemegang Izin yang Ditetapkan oleh Daerah Provinsi		
Jumlah Pemberian Rekomendasi Persetujuan Harga Jual Tenaga Listrik dan Sewa Jaringan Tenaga Listrik, Rencana Usaha Penyediaan Tenaga Listrik, Penjualan Kelebihan Tenaga Listrik dari Pemegang Izin yang Ditetapkan oleh Daerah Provinsi	Rp 50,000,000.00	Rp 50,000,000.00
[SUB KEGIATAN] 3.29.06.1.04.0001 Pengumpulan dan Pengolahan Data dan Informasi Harga Jual Tenaga Listrik dan Sewa Jaringan Tenaga Listrik, Rencana Usaha Penyediaan Tenaga Listrik, Penjualan Kelebihan Tenaga Listrik dari Pemegang Izin yang Ditetapkan oleh Daerah Provinsi		
Jumlah Dokumen Data dan Informasi Terkait Harga Jual Tenaga Listrik dan Sewa Jaringan Tenaga Listrik, Rencana Usaha Penyediaan Tenaga Listrik, Penjualan Kelebihan Tenaga Listrik dari Pemegang Izin yang Ditetapkan oleh Daerah Provinsi	Rp 50,000,000.00	Rp 50,000,000.00
[KEGIATAN] 3.29.06.1.05 Penatausahaan Izin Usaha Jasa Penunjang Tenaga Listrik bagi Badan Usaha Dalam Negeri/Mayoritas Sahamnya Dimiliki oleh Penanam Modal Dalam Negeri		
[SUB KEGIATAN] 3.29.06.1.05.0003 Pengendalian dan Pengawasan Pelaksanaan Perizinan Usaha Jasa Penunjang Tenaga Listrik bagi Badan Usaha Dalam Negeri/Mayoritas Sahamnya Dimiliki oleh Penanam Modal Dalam Negeri		
Jumlah laporan hasil Pengendalian dan Pengawasan Pelaksanaan Perizinan Usaha Jasa Penunjang Tenaga Listrik bagi Badan Usaha dalam Negeri/Mayoritas Sahamnya Dimiliki oleh Penanam Modal Dalam Negeri	Rp 200,000,000.00	Rp 200,000,000.00

Sub Kegiatan	Pagu 2025	Pagu 2026
[SUB KEGIATAN] 3.29.06.1.05.0002 Penyusunan Rekomendasi Perizinan dan Informasi Izin Usaha Jasa Penunjang Tenaga Listrik bagi Badan Usaha Dalam Negeri/Mayoritas Sahamnya Dimiliki oleh Penanam Modal Dalam Negeri		
Jumlah surat Rekomendasi Perizinan dan Informasi Izin Usaha Jasa Penunjang Tenaga Listrik bagi Badan Usaha dalam Negeri/Mayoritas Sahamnya Dimiliki Oleh Penanam Modal dalam Negeri	Rp 180,000,000.00	Rp 180,000,000.00
[KEGIATAN] 3.29.06.1.06 Penganggaran untuk Kelompok Masyarakat Tidak Mampu, Pembangunan Sarana Penyediaan Tenaga Listrik Belum Berkembang, Daerah Terpencil dan Perdesaan		
[SUB KEGIATAN] 3.29.06.1.06.0007 Pengendalian dan Pengawasan Pembangunan Sarana Penyediaan Tenaga Listrik Belum Berkembang, Daerah Terpencil dan Perdesaan		
Jumlah Laporan Hasil Pengendalian dan Pengawasan Pembangunan Sarana Penyediaan Tenaga Listrik Belum Berkembang, Daerah Terpencil dan Perdesaan	Rp 300,000,000.00	Rp 300,000,000.00
[SUB KEGIATAN] 3.29.06.1.06.0006 Pembangunan Sarana Penyediaan Tenaga Listrik Belum Berkembang, Daerah Terpencil dan Perdesaan		
Jumlah Sarana yang Terbangun dalam Penyediaan Tenaga Listrik Belum Berkembang, Daerah Terpencil dan Perdesaan	Rp 11,420,874,898.00	Rp 11,596,925,572.00
[SUB KEGIATAN] 3.29.06.1.06.0004 Pengumpulan dan Pengolahan Data dan Informasi Sasaran Pembangunan Sarana Penyediaan Tenaga Listrik Belum Berkembang, Daerah Terpencil dan Perdesaan		
Jumlah Dokumen yang Terkumpul Terkait Data dan Informasi Sasaran Pembangunan Sarana Penyediaan Tenaga Listrik Belum Berkembang, Daerah Terpencil dan Perdesaan	Rp 200,000,000.00	Rp 200,000,000.00
[SUB KEGIATAN] 3.29.06.1.06.0002 Penetapan Penerima Manfaat dari Kelompok Masyarakat Tidak Mampu		
Jumlah Penerima Manfaat Dari Kelompok Masyarakat Tidak Mampu	Rp 2,402,600,000.00	Rp 2,402,600,000.00
[SASARAN] Meningkatnya pemanfaatan sumber energi baru terbarukan		
[PROGRAM] 3.29.05 PROGRAM PENGELOLAAN ENERGI BARU TERBARUKAN		
[KEGIATAN] 3.29.05.1.05 Pengelolaan penyediaan Biomassa dan/atau Biogas dalam wilayah provinsi		
[SUB KEGIATAN] 3.29.05.1.05.0006 Penyusunan dan pemutakhiran data potensi biogas		
Jumlah dokumen data potensi biogas	Rp 50,000,000.00	Rp 50,000,000.00
[SUB KEGIATAN] 3.29.05.1.05.0001 Penyusunan dan pemuktahiran data potensi biomassa		
jumlah dokumen data potensi biomassa	Rp 80,000,000.00	Rp 80,000,000.00
[KEGIATAN] 3.29.05.1.06 Pengelolaan pemanfaatan Biomassa dan/atau Biogas sebagai bahan bakar dalam wilayah provinsi		
[SUB KEGIATAN] 3.29.05.1.06.0004 Pembinaan dan pengawasan pemanfaatan biomassa dan biogas (kapasitas terpasang, investasi, TKDN, SNI, produksi dan distribusi bahan bakar biomassa dan biogas)		
Jumlah laporan pelaksanaan pembinaan dan pengawasan pemanfaatan biomassa dan biogas (kapasitas terpasang, investasi, TKDN, SNI, produksi dan distribusi bahan bakar biomassa dan biogas)	Rp 50,000,000.00	Rp 50,000,000.00
[KEGIATAN] 3.29.05.1.07 Pengelolaan aneka energi baru terbarukan berupa sinar matahari, angin, aliran dan terjunan air, gerakan dan perbedaan suhu lapisan laut dalam wilayah provinsi		
[SUB KEGIATAN] 3.29.05.1.07.0010 Penyusunan dan pemutakhiran data potensi aneka EBT di daerah		
Jumlah dokumen data potensi aneka EBT di daerah	Rp 100,000,000.00	Rp 151,656,354.00
[SUB KEGIATAN] 3.29.05.1.07.0009 Pemeliharaan infrastruktur aneka EBT		
Jumlah unit infrastruktur aneka EBT yang dipelihara	Rp 1,000,000,000.00	Rp 1,000,000,000.00
[SUB KEGIATAN] 3.29.05.1.07.0008 Pengoperasian infrastruktur aneka EBT		
Jumlah personil yang dibiayai untuk mengoperasionalkan infrastruktur aneka EBT	Rp 650,000,000.00	Rp 650,000,000.00
[SUB KEGIATAN] 3.29.05.1.07.0007 Pelaksanaan kegiatan pemanfaatan aneka EBT		
Jumlah hasil kegiatan pemanfaatan aneka EBT	Rp 5,718,372,359.00	Rp 6,818,372,359.00
[SUB KEGIATAN] 3.29.05.1.07.0006 Perencanaan kegiatan pemanfaatan aneka EBT		
Jumlah rencana kegiatan pemanfaatan aneka EBT	Rp 100,000,000.00	Rp 250,000,000.00
[SUB KEGIATAN] 3.29.05.1.07.0005 Revitalisasi infrastruktur aneka EBT		
Jumlah infrastruktur aneka EBT yang terevitalisasi	Rp 1,000,000,000.00	Rp 1,100,000,000.00
[SUB KEGIATAN] 3.29.05.1.07.0003 Pemberian bimbingan teknis pemanfaatan aneka EBT		
Jumlah laporan pelaksanaan bimbingan teknis pemanfaatan aneka EBT	Rp 250,000,000.00	Rp 250,000,000.00
[SUB KEGIATAN] 3.29.05.1.07.0002 Pembinaan dan pengawasan aneka EBT (kapasitas terpasang, investasi) di daerah		
Jumlah laporan pelaksanaan pembinaan dan pengawasan aneka EBT (kapasitas terpasang, investasi) di daerah	Rp 100,000,000.00	Rp 100,000,000.00
[KEGIATAN] 3.29.05.1.08 Pengelolaan Konservasi Energi terhadap kegiatan yang izin usahanya dikeluarkan oleh daerah provinsi		
[SUB KEGIATAN] 3.29.05.1.08.0005 Monitoring dan evaluasi pelaksanaan konservasi energi pada kegiatan yang izin usahanya dikeluarkan oleh daerah provinsi		
Jumlah laporan pelaksanaan monitoring dan evaluasi pelaksanaan konservasi energi pada kegiatan yang izin usahanya dikeluarkan oleh daerah provinsi	Rp 50,000,000.00	Rp 50,000,000.00
[SUB KEGIATAN] 3.29.05.1.08.0004 Bimbingan teknis konservasi energi terhadap pelaku usaha yang izin usahanya dikeluarkan oleh daerah provinsi		
Jumlah laporan pelaksanaan bimbingan teknis konservasi energi terhadap pelaku usaha yang izin usahanya dikeluarkan oleh daerah provinsi	Rp 50,000,000.00	Rp 50,000,000.00
[KEGIATAN] 3.29.05.1.10 Pembinaan dan pengawasan pelaksanaan Konservasi Energi yang dilakukan oleh pemangku kepentingan di tingkat daerah provinsi		
[SUB KEGIATAN] 3.29.05.1.10.0005 Sosialisasi konservasi energi kepada perangkat daerah provinsi dan kabupaten/kota		
Jumlah laporan pelaksanaan sosialisasi konservasi energi kepada perangkat daerah provinsi dan kabupaten/kota	Rp 125,000,000.00	Rp 125,000,000.00
[SUB KEGIATAN] 3.29.05.1.10.0003 Sosialisasi konservasi energi kepada masyarakat		
Jumlah laporan pelaksanaan sosialisasi konservasi energi kepada masyarakat	Rp 125,000,000.00	Rp 125,000,000.00
[SUB KEGIATAN] 3.29.05.1.10.0002 Monitoring dan evaluasi pelaksanaan konservasi energi kepada perangkat daerah provinsi dan kabupaten/kota		
Jumlah laporan pelaksanaan monitoring dan evaluasi pelaksanaan konservasi energi kepada perangkat daerah provinsi dan kabupaten/kota	Rp 50,000,000.00	Rp 50,000,000.00
[SUB KEGIATAN] 3.29.05.1.10.0001 Bimbingan teknis konservasi energi kepada perangkat daerah provinsi dan kabupaten/kota		
Jumlah laporan pelaksanaan bimbingan teknis konservasi energi kepada perangkat daerah provinsi dan kabupaten/kota	Rp 50,000,000.00	Rp 50,000,000.00
[TUJUAN] Pengelolaan air tanah dan sumber daya mineral secara berkelanjutan		
[SASARAN] Meningkatnya pemanfaatkan air tanah yang berkelanjutan		
[PROGRAM] 3.29.02 PROGRAM PENGELOLAAN ASPEK KEGEOLOGIAN		
[KEGIATAN] 3.29.02.1.01 Penetapan Zona Konservasi Air Tanah pada Cekungan Air Tanah dalam Daerah Provinsi		
[SUB KEGIATAN] 3.29.02.1.01.0003 Pengendalian dan Pengawasan Pemanfaatan Zona Konservasi Air Tanah pada Cekungan Air Tanah		
Jumlah Laporan Hasil Pengendalian dan Pengawasan Pemanfaatan Zona Air Tanah pada Cekungan Air Tanah dalam Daerah Provinsi	Rp 1,700,000,000.00	Rp 1,700,000,000.00
[SUB KEGIATAN] 3.29.02.1.01.0002 Penentuan dan Penetapan Zona Konservasi Air Tanah pada Cekungan Air Tanah		
Jumlah Zona Konservasi Air Tanah yang Ditetapkan dalam Daerah Provinsi	Rp 650,000,000.00	Rp 800,000,000.00
[SUB KEGIATAN] 3.29.02.1.01.0001 Pengumpulan dan Pengolahan Data Zona Konservasi Air Tanah pada Cekungan Air Tanah		
Jumlah Dokumen Terkait Data Zona Konservasi Air Tanah pada Cekungan Air Tanah dalam Daerah Provinsi	Rp 3,320,000,000.00	Rp 3,874,050,633.00
[KEGIATAN] 3.29.02.1.03 Penetapan Nilai Perolehan Air Tanah dalam Daerah Provinsi		
[SUB KEGIATAN] 3.29.02.1.03.0003 Pengendalian dan Pengawasan Pemanfaatan Air Tanah		
Jumlah Laporan Hasil Pengendalian dan Pengawasan Implementasi Nilai Perolehan Air Tanah dalam Daerah Provinsi	Rp 1,000,000,000.00	Rp 1,000,000,000.00
[SUB KEGIATAN] 3.29.02.1.03.0002 Penghitungan, Perumusan dan Penetapan Nilai Perolehan Air Tanah		
Jumlah Laporan Hasil Penghitungan, Perumusan dan Penetapan Nilai Perolehan Air Tanah dalam Daerah Provinsi	Rp 380,778,217.00	Rp 391,072,454.00
[SUB KEGIATAN] 3.29.02.1.03.0001 Pengumpulan dan Pengolahan Data dan Informasi Nilai Perolehan Air Tanah		
Jumlah Dokumen Data dan Informasi Nilai Perolehan Air Tanah dalam Daerah Provinsi yang Terkumpul	Rp 700,000,000.00	Rp 500,000,000.00
[TUJUAN] Mewujudkan tata kelola sektor pertambangan sesuai dengan kaidah pertambangan yang baik (good mining practice)		
[SASARAN] Meningkatnya Ketaatan Pelaku Usaha Pertambangan terhadap kewajiban administrasi dan teknis		
[SASARAN] Meningkatnya PAD Sektor Pertambangan Mineral		
[PROGRAM] 3.29.03 PROGRAM PENGELOLAAN MINERAL DAN BATUBARA		
[KEGIATAN] 3.29.03.1.04 Penatausahaan Izin Pertambangan Rakyat untuk Komoditas Mineral Logam, Batubara, Mineral Bukan Logam, dan Batuan dalam Wilayah Pertambangan Rakyat		
[SUB KEGIATAN] 3.29.03.1.04.0006 Pencatatan dan Pengumpulan Iuran Pertambangan Rakyat		
Tersedianya Pencatatan dan Pengumpulan Iuran Pertambangan Rakyat	Rp 50,000,000.00	Rp 50,000,000.00
[SUB KEGIATAN] 3.29.03.1.04.0004 Pengendalian dan Pengawasan Pelaksanaan Perizinan Usaha Pertambangan Rakyat untuk Komoditas Mineral Logam, Batubara, Mineral Bukan Logam, dan Batuan dalam Wilayah Pertambangan Rakyat		
Jumlah Laporan Hasil Pembinaan dan Pengawasan Pelaksanaan Perizinan Usaha Pertambangan Rakyat untuk Komoditas Mineral Logam, Mineral Bukan Logam, dan Batuan dalam Wilayah Pertambangan Rakyat	Rp 100,000,000.00	Rp 100,000,000.00
[SUB KEGIATAN] 3.29.03.1.04.0003 Penyusunan dan Perumusan Rekomendasi Perizinan dan Informasi Izin Pertambangan Rakyat untuk Komoditas Mineral Logam, Batubara, Mineral Bukan Logam, dan Batuan dalam Wilayah Pertambangan Rakyat		

Sub Kegiatan	Pagu 2025	Pagu 2026
Jumlah Dokumen Rekomendasi Perizinan dan Informasi Izin Pertambangan Rakyat untuk Komoditas Mineral Logam, Mineral Bukan Logam, dan Batuan dalam Wilayah Pertambangan Rakyat	Rp 100,000,000.00	Rp 100,000,000.00
[KEGIATAN] 3.29.03.1.12 Penatausahaan Izin Usaha Pertambangan Mineral Bukan Logam Jenis Tertentu dalam rangka Penanaman Modal Dalam Negeri pada Wilayah Izin Usaha Pertambangan Daerah yang Berada Dalam 1 (Satu) Daerah Provinsi Termasuk Wilayah Laut sampai dengan 12 Mil Laut		
[SUB KEGIATAN] 3.29.03.1.12.0003 Pembinaan dan Pengawasan Pelaksanaan Perizinan Usaha Pertambangan Mineral Bukan Logam Jenis Tertentu dalam rangka Penanaman Modal Dalam Negeri pada Wilayah Izin Usaha Pertambangan Daerah yang Berada Dalam 1 (Satu) Daerah Provinsi Termasuk Wilayah Laut sampai dengan 12 Mil Laut		
Jumlah Laporan Hasil Pembinaan dan Pengawasan Pelaksanaan Perizinan Usaha Pertambangan Mineral Bukan Logam Jenis Tertentu dalam Rangka Penanaman Modal Dalam Negeri pada Wilayah Izin Usaha Pertambangan Daerah yang Berada dalam 1 (Satu) Daerah Provinsi Termasuk Wilayah Laut sampai dengan 12 Mil Laut	Rp 50,000,000.00	Rp 100,000,000.00
[SUB KEGIATAN] 3.29.03.1.12.0002 Penyusunan Rekomendasi Perizinan dan Informasi Izin Usaha Pertambangan Mineral Bukan Logam Jenis Tertentu dalam rangka Penanaman Modal Dalam Negeri pada Wilayah Izin Usaha Pertambangan Daerah yang Berada Dalam 1 (Satu) Daerah Provinsi Termasuk Wilayah Laut sampai dengan 12 Mil Laut		
Jumlah Dokumen Rekomendasi Perizinan dan Informasi Izin Usaha Pertambangan Mineral Bukan Logam Jenis Tertentu dalam Rangka Penanaman Modal Dalam Negeri pada Wilayah Izin Usaha Pertambangan Daerah yang Berada dalam 1 (Satu) Daerah Provinsi Termasuk Wilayah Laut sampai dengan 12 Mil Laut	Rp 50,000,000.00	Rp 50,000,000.00
[KEGIATAN] 3.29.03.1.13 Penatausahaan Izin Usaha Pertambangan Batuan dalam rangka Penanaman Modal Dalam Negeri pada Wilayah Izin Usaha Pertambangan Daerah yang Berada Dalam 1 (Satu) Daerah Provinsi Termasuk Wilayah Laut sampai dengan 12 Mil Laut		
[SUB KEGIATAN] 3.29.03.1.13.0003 Pembinaan dan Pengawasan Pelaksanaan Perizinan Usaha Pertambangan Batuan dalam rangka Penanaman Modal Dalam Negeri pada Wilayah Izin Usaha Pertambangan Daerah yang Berada Dalam 1 (Satu) Daerah Provinsi Termasuk Wilayah Laut sampai dengan 12 Mil Laut		
Jumlah Laporan Hasil Pembinaan dan Pengawasan Pelaksanaan Perizinan Usaha Pertambangan Batuan dalam Rangka Penanaman Modal Dalam Negeri pada Wilayah Izin Usaha Pertambangan Daerah yang Berada dalam 1 (Satu) Daerah Provinsi Termasuk Wilayah Laut sampai dengan 12 Mil Laut	Rp 50,000,000.00	Rp 100,000,000.00
[SUB KEGIATAN] 3.29.03.1.13.0002 Penyusunan Rekomendasi Perizinan dan Informasi Izin Usaha Pertambangan Batuan dalam rangka Penanaman Modal Dalam Negeri pada Wilayah Izin Usaha Pertambangan Daerah yang Berada Dalam 1 (Satu) Daerah Provinsi Termasuk Wilayah Laut sampai dengan 12 Mil Laut		
Jumlah Dokumen Rekomendasi Perizinan dan Informasi Izin Usaha Pertambangan Batuan dalam Rangka Penanaman Modal Dalam Negeri pada Wilayah Izin Usaha Pertambangan Daerah yang Berada dalam 1 (Satu) Daerah Provinsi Termasuk Wilayah Laut sampai dengan 12 Mil Laut	Rp 50,000,000.00	Rp 50,000,000.00
[KEGIATAN] 3.29.03.1.14 Penatausahaan Pemberian Surat Izin Pengelolaan Batuan (SIPB)		
[SUB KEGIATAN] 3.29.03.1.14.0002 Pengendalian dan Pengawasan Pelaksanaan Surat Izin Pengelolaan Batuan (SIPB)		
Jumlah Laporan Hasil Pengendalian dan Pengawasan Pelaksanaan Surat Izin Pengelolaan Batuan (SIPB)	Rp 50,000,000.00	Rp 50,000,000.00
[SUB KEGIATAN] 3.29.03.1.14.0001 Penyusunan dan Perumusan Rekomendasi Surat Izin Pengelolaan Batuan (SIPB)		
Jumlah Dokumen Rekomendasi Surat Izin Pengelolaan Batuan (SIPB)	Rp 50,000,000.00	Rp 50,000,000.00
[KEGIATAN] 3.29.03.1.15 Penetapan Harga Patokan Mineral Bukan Logam Jenis Tertentu		
[SUB KEGIATAN] 3.29.03.1.15.0003 Pengendalian dan Pengawasan Pelaksanaan Harga Patokan Mineral Bukan Logam Jenis Tertentu		
Jumlah Laporan Hasil Pengendalian dan Pengawasan Pelaksanaan Harga Patokan Mineral Bukan Logam Jenis Tertentu	Rp 50,000,000.00	Rp 100,000,000.00
[SUB KEGIATAN] 3.29.03.1.15.0002 Penentuan dan Penetapan Harga Patokan Mineral Bukan Logam Jenis Tertentu		
Jumlah Dokumen Harga Patokan Mineral Bukan Logam Jenis Tertentu yang Telah Ditentukan dan Ditetapkan	Rp 50,000,000.00	Rp 50,000,000.00
[KEGIATAN] 3.29.03.1.16 Penetapan Harga Patokan Batuan		
[SUB KEGIATAN] 3.29.03.1.16.0003 Pengendalian dan Pengawasan Pelaksanaan Harga Patokan Batuan		
Jumlah Laporan Hasil Pengendalian dan Pengawasan Pelaksanaan Harga Patokan Mineral Bukan Logam	Rp 50,000,000.00	Rp 100,000,000.00
[SUB KEGIATAN] 3.29.03.1.16.0002 Penentuan dan Penetapan Harga Patokan Batuan		
Jumlah Dokumen Harga Patokan Mineral Bukan Logam yang Telah Ditentukan dan Ditetapkan	Rp 50,000,000.00	Rp 50,000,000.00
[KEGIATAN] 3.29.03.1.24 Pembinaan dan Pengawasan Pelaksanaan Izin Usaha Pertambangan		
[SUB KEGIATAN] 3.29.03.1.24.0007 Pelaksanaan pengawasan atas kaidah teknik Pertambangan yang baik dan tata kelola pengusahaan Pertambangan		
Jumlah laporan hasil pengawasan atas kaidah teknik Pertambangan yang baik dan tata kelola pengusahaan Pertambangan	Rp 80,000,000.00	Rp 80,000,000.00
[SUB KEGIATAN] 3.29.03.1.24.0002 Pengawasan Pelaksanaan Izin Usaha Pertambangan		
Jumlah Izin Usaha Pertambangan Hasil Pengawasan	Rp 85,000,000.00	Rp 85,000,000.00
[SUB KEGIATAN] 3.29.03.1.24.0001 Pembinaan Pelaksanaan Izin Usaha Pertambangan		
Jumlah Laporan Hasil Pembinaan Pelaksanaan Izin Usaha Pertambangan	Rp 85,000,000.00	Rp 85,000,000.00
[URUSAN] NON URUSAN		
[TUJUAN] Meningkatkan kualitas tata kelola Dinas Energi dan Sumber Daya Mineral		
[SASARAN] Meningkatnya Akuntabilitas Kinerja Dinas Energi dan Sumber Daya Mineral		
[PROGRAM] X.XX.01 PROGRAM PENUNJANG URUSAN PEMERINTAHAN DAERAH PROVINSI		
[KEGIATAN] X.XX.01.1.01 Perencanaan, Penganggaran, dan Evaluasi Kinerja Perangkat Daerah		
[SUB KEGIATAN] X.XX.01.1.01.0007 Evaluasi Kinerja Perangkat Daerah		
Jumlah Laporan Evaluasi Kinerja Perangkat Daerah	Rp 150,000,000.00	Rp 200,000,000.00
[SUB KEGIATAN] X.XX.01.1.01.0006 Koordinasi dan Penyusunan Laporan Capaian Kinerja dan Ikhtisar Realisasi Kinerja SKPD		
Jumlah Laporan Capaian Kinerja dan Ikhtisar Realisasi Kinerja SKPD dan Laporan Hasil Koordinasi Penyusunan Laporan Capaian Kinerja dan Ikhtisar Realisasi Kinerja SKPD	Rp 150,000,000.00	Rp 200,000,000.00
[SUB KEGIATAN] X.XX.01.1.01.0001 Penyusunan Dokumen Perencanaan Perangkat Daerah		
Jumlah Dokumen Perencanaan Perangkat Daerah	Rp 100,000,000.00	Rp 50,000,000.00
[KEGIATAN] X.XX.01.1.02 Administrasi Keuangan Perangkat Daerah		
[SUB KEGIATAN] X.XX.01.1.02.0007 Koordinasi dan Penyusunan Laporan Keuangan Bulanan/ Triwulanan/Semesteran SKPD		
Jumlah Laporan Keuangan Bulanan/ Triwulanan/Semesteran SKPD dan Laporan Koordinasi Penyusunan Laporan Keuangan Bulanan/Triwulanan/Semesteran SKPD	Rp 150,000,000.00	Rp 150,000,000.00
[SUB KEGIATAN] X.XX.01.1.02.0005 Koordinasi dan Penyusunan Laporan Keuangan Akhir Tahun SKPD		
Jumlah Laporan Keuangan Akhir Tahun SKPD dan Laporan Hasil Koordinasi Penyusunan Laporan Keuangan Akhir Tahun SKPD	Rp 4,500,000.00	Rp 4,500,000.00
[SUB KEGIATAN] X.XX.01.1.02.0002 Penyediaan Administrasi Pelaksanaan Tugas ASN		
Jumlah Dokumen Hasil Penyediaan Administrasi Pelaksanaan Tugas ASN	Rp 410,700,000.00	Rp 410,700,000.00
[SUB KEGIATAN] X.XX.01.1.02.0001 Penyediaan Gaji dan Tunjangan ASN		
Jumlah Orang yang Menerima Gaji dan Tunjangan ASN	Rp 9,367,993,657.00	Rp 9,367,993,657.00
[KEGIATAN] X.XX.01.1.05 Administrasi Kepegawaian Perangkat Daerah		
[SUB KEGIATAN] X.XX.01.1.05.0009 Pendidikan dan Pelatihan Pegawai Berdasarkan Tugas dan Fungsi		
Jumlah Pegawai Berdasarkan Tugas dan Fungsi yang Mengikuti Pendidikan dan Pelatihan	Rp 50,000,000.00	Rp 50,000,000.00
[SUB KEGIATAN] X.XX.01.1.05.0005 Monitoring, Evaluasi, dan Penilaian Kinerja Pegawai		
Jumlah Dokumen Monitoring, Evaluasi, dan Penilaian Kinerja Pegawai	Rp 150,000,000.00	Rp 150,000,000.00
[SUB KEGIATAN] X.XX.01.1.05.0002 Pengadaan Pakaian Dinas Beserta Atribut Kelengkapannya		
Jumlah Paket Pakaian Dinas Beserta Atribut Kelengkapan	Rp 70,000,000.00	Rp 70,000,000.00
[KEGIATAN] X.XX.01.1.06 Administrasi Umum Perangkat Daerah		
[SUB KEGIATAN] X.XX.01.1.06.0009 Penyelenggaraan Rapat Koordinasi dan Konsultasi SKPD		
Jumlah Laporan Penyelenggaraan Rapat Koordinasi dan Konsultasi SKPD	Rp 811,474,704.00	Rp 808,122,909.00
[SUB KEGIATAN] X.XX.01.1.06.0005 Penyediaan Barang Cetakan dan Penggandaan		
Jumlah Paket Barang Cetakan dan Penggandaan yang Disediakan	Rp 52,000,000.00	Rp 120,000,000.00
[SUB KEGIATAN] X.XX.01.1.06.0004 Penyediaan Bahan Logistik Kantor		
Jumlah Paket Bahan Logistik Kantor yang Disediakan	Rp 75,000,000.00	Rp 120,000,000.00
[SUB KEGIATAN] X.XX.01.1.06.0003 Penyediaan Peralatan Rumah Tangga		
Jumlah Paket Peralatan Rumah Tangga yang Disediakan	Rp 20,000,000.00	Rp 32,851,846.00
[SUB KEGIATAN] X.XX.01.1.06.0002 Penyediaan Peralatan dan Perlengkapan Kantor		
Jumlah Paket Peralatan dan Perlengkapan Kantor yang Disediakan	Rp 80,000,000.00	Rp 100,000,000.00
[KEGIATAN] X.XX.01.1.07 Pengadaan Barang Milik Daerah Penunjang Urusan Pemerintah Daerah		
[SUB KEGIATAN] X.XX.01.1.07.0005 Pengadaan Mebel		
Jumlah Paket Mebel yang Disediakan	Rp 0.00	Rp 70,000,000.00
[KEGIATAN] X.XX.01.1.08 Penyediaan Jasa Penunjang Urusan Pemerintahan Daerah		
[SUB KEGIATAN] X.XX.01.1.08.0004 Penyediaan Jasa Pelayanan Umum Kantor		
Jumlah Laporan Penyediaan Jasa Pelayanan Umum Kantor yang Disediakan	Rp 1,300,000,000.00	Rp 1,300,000,000.00
[SUB KEGIATAN] X.XX.01.1.08.0002 Penyediaan Jasa Komunikasi, Sumber Daya Air dan Listrik		
Jumlah Laporan Penyediaan Jasa Komunikasi, Sumber Daya Air dan Listrik yang Disediakan	Rp 40,000,000.00	Rp 40,000,000.00
[KEGIATAN] X.XX.01.1.09 Pemeliharaan Barang Milik Daerah Penunjang Urusan Pemerintahan Daerah		

Sub Kegiatan	Pagu 2025	Pagu 2026
[SUB KEGIATAN] X.XX.01.1.09.0011 Pemeliharaan/Rehabilitasi Sarana dan Prasarana Pendukung Gedung Kantor atau Bangunan Lainnya		
Jumlah Sarana dan Prasarana Pendukung Gedung Kantor atau Bangunan Lainnya yang Dipelihara/Direhabilitasi	Rp 200,000,000.00	Rp 200,000,000.00
[SUB KEGIATAN] X.XX.01.1.09.0010 Pemeliharaan/Rehabilitasi Sarana dan Prasarana Gedung Kantor atau Bangunan Lainnya		
Jumlah Sarana dan Prasarana Gedung Kantor atau Bangunan Lainnya yang Dipelihara/Direhabilitasi	Rp 25,000,000.00	Rp 25,000,000.00
[SUB KEGIATAN] X.XX.01.1.09.0006 Pemeliharaan Peralatan dan Mesin Lainnya		
Jumlah Peralatan dan Mesin Lainnya yang Dipelihara	Rp 50,000,000.00	Rp 150,000,000.00
[SUB KEGIATAN] X.XX.01.1.09.0002 Penyediaan Jasa Pemeliharaan, Biaya Pemeliharaan, Pajak dan Perizinan Kendaraan Dinas Operasional atau Lapangan		
Jumlah Kendaraan Dinas Operasional atau Lapangan yang Dipelihara dan Dibayarkan Pajak dan Perizinannya	Rp 160,000,000.00	Rp 200,000,000.00
[OPD] Dinas Perindustrian dan Perdagangan		
[URUSAN] URUSAN PEMERINTAHAN BIDANG PERDAGANGAN		
[TUJUAN] Terwujudnya Penguatan Industri Dan Perdagangan		
[SASARAN] Peningkatan Kinerja Sektor Industri dan Perdagangan		
[PROGRAM] 3.30.02 PROGRAM PERIZINAN DAN PENDAFTARAN PERUSAHAAN		
[KEGIATAN] 3.30.02.1.01 Penerbitan Surat Izin Usaha Perdagangan Minuman Beralkohol Toko Bebas Bea dan Rekomendasi Penerbitan Surat Izin Usaha Perdagangan Minuman Beralkohol (SIUP-MB) bagi Distributor		
[SUB KEGIATAN] 3.30.02.1.01.0001 Fasilitasi Pemenuhan Komitmen SIUP-MB Toko Bebas Bea dan Rekomendasi SIUP-MB bagi Distributor melalui Sistem Pelayanan Perizinan Berusaha Terintegrasi Secara Elektronik		
Jumlah SIUP-MB Toko Bebas Bea dan Surat Rekomendasi SIUP-MB bagi Distributor yang Diterbitkan melalui Sistem Pelayanan Perizinan Berusaha Terintegrasi Secara Elektronik	Rp 1,000,000,000.00	Rp 1,000,000,000.00
[PROGRAM] 3.30.03 PROGRAM PENINGKATAN SARANA DISTRIBUSI PERDAGANGAN		
[KEGIATAN] 3.30.03.1.01 Pembangunan dan Pengelolaan Pusat Distribusi Regional dan Pusat Distribusi Provinsi serta Pasar Lelang Komoditas		
[SUB KEGIATAN] 3.30.03.1.01.0002 Pembinaan dan Pengendalian Pusat Distribusi Regional dan Pusat Distribusi Provinsi		
Jumlah Laporan Penyelenggaraan Pusat Distribusi Regional dan Pusat Distribusi Provinsi	Rp 1,500,000,000.00	Rp 1,500,000,000.00
[SUB KEGIATAN] 3.30.03.1.01.0001 Penyediaan Sarana dan Prasarana Pusat Distribusi Regional dan Pusat Distribusi Provinsi		
Jumlah Sarana dan Prasarana Pusat Distribusi Regional dan Pusat Distribusi Provinsi	Rp 3,500,000,000.00	Rp 3,500,000,000.00
[PROGRAM] 3.30.04 PROGRAM STABILISASI HARGA BARANG Kebutuhan POKOK DAN BARANG PENTING		
[KEGIATAN] 3.30.04.1.02 Pengendalian Harga, Informasi Ketersediaan Stok Barang Kebutuhan Pokok dan Barang Penting pada Pelaku Usaha Distribusi Barang Lintas Kabupaten/Kota yang Terintegrasi dalam Sistem Informasi Perdagangan		
[SUB KEGIATAN] 3.30.04.1.02.0002 Operasi Pasar dalam rangka Stabilisasi Harga Pangan Pokok yang Dampaknya Beberapa Daerah Kabupaten/Kota dalam 1 (satu) Daerah Provinsi		
Jumlah Laporan Pelaksanaan Operasi Pasar dalam Rangka Stabilisasi Harga Pangan Pokok yang Dampaknya Beberapa Daerah Kabupaten/Kota dalam 1 (Satu) Daerah Provinsi	Rp 4,500,000,000.00	Rp 5,022,978,071.00
[SUB KEGIATAN] 3.30.04.1.02.0001 Pemantauan Harga dan Stok Barang Kebutuhan Pokok dan Barang Penting pada Pelaku Usaha Distribusi Barang Lintas Kabupaten/Kota		
Jumlah Laporan Pemantauan Harga dan Stok Barang Kebutuhan Pokok dan Barang Penting pada Pelaku Usaha Distribusi Barang Lintas Kabupaten/Kota	Rp 500,000,000.00	Rp 500,000,000.00
[PROGRAM] 3.30.05 PROGRAM PENGEMBANGAN EKSPOR		
[KEGIATAN] 3.30.05.1.01 Penyelenggaraan Promosi Dagang melalui Pameran Dagang dan Misi Dagang bagi Produk Ekspor Unggulan yang terdapat pada lebih dari 1 (satu) Daerah Kabupaten/Kota dalam Provinsi		
[SUB KEGIATAN] 3.30.05.1.01.0004 Peningkatan Citra Produk Ekspor		
Jumlah Produk Unggulan Ekspor Daerah yang Disusun menjadi Materi Promosi	Rp 750,000,000.00	Rp 750,000,000.00
[SUB KEGIATAN] 3.30.05.1.01.0003 Misi Dagang bagi Produk Ekspor Unggulan		
Jumlah Pelaku Usaha yang Difasilitasi dalam Misi Dagang Produk Ekspor Unggulan	Rp 750,000,000.00	Rp 750,000,000.00
[SUB KEGIATAN] 3.30.05.1.01.0002 Pameran Dagang Lokal		
Jumlah Pelaku Usaha yang Berorientasi Ekspor pada Pameran Dagang Lokal	Rp 750,000,000.00	Rp 750,000,000.00
[SUB KEGIATAN] 3.30.05.1.01.0001 Pameran Dagang Internasional/Nasional		
Jumlah Pelaku Usaha yang Difasilitasi dalam Pameran Dagang	Rp 750,000,000.00	Rp 750,000,000.00
[PROGRAM] 3.30.06 PROGRAM STANDARDISASI DAN PERLINDUNGAN KONSUMEN		
[KEGIATAN] 3.30.06.1.01 Pelaksanaan Perlindungan Konsumen di Seluruh Daerah Kabupaten/Kota		
[SUB KEGIATAN] 3.30.06.1.01.0001 Pemberdayaan Konsumen dan Kelembagaan Perlindungan Konsumen		
Jumah Badan Penyelesaian Sengketa Konsumen (BPSK) yang Aktif	Rp 1,148,861,517.00	Rp 1,148,861,517.00
[KEGIATAN] 3.30.06.1.03 Pelaksanaan Pengawasan Barang Beredar dan/atau Jasa di Seluruh Daerah Kabupaten/Kota		
[SUB KEGIATAN] 3.30.06.1.03.0003 Peningkatan Kapasitas dan Pelaksanaan Pengawasan Barang Beredar dan/atau Jasa serta Kegiatan Perdagangan sesuai Parameter Ketentuan Perlindungan Konsumen dan Tertib Niaga		
Jumlah Laporan Hasil Pengawasan Barang Beredar dan Jasa serta Kegiatan Perdagangan yang Diawasi	Rp 1,000,000,000.00	Rp 1,000,000,000.00
[PROGRAM] 3.30.07 PROGRAM PENGGUNAAN DAN PEMASARAN PRODUK DALAM NEGERI		
[KEGIATAN] 3.30.07.1.03 Pelaksanaan Peningkatan Penggunaan Produk Dalam Negeri		
[SUB KEGIATAN] 3.30.07.1.03.0002 Sosialisasi Peningkatan Penggunaan Produk Dalam Negeri		
Jumlah Laporan Sosialisasi Peningkatan Penggunaan Produk Dalam Negeri	Rp 1,500,000,000.00	Rp 1,500,000,000.00
[URUSAN] URUSAN PEMERINTAHAN BIDANG PERINDUSTRIAN		
[TUJUAN] Terwujudnya Penguatan Industri Dan Perdagangan		
[SASARAN] Peningkatan Kinerja Sektor Industri dan Perdagangan		
[PROGRAM] 3.31.02 PROGRAM Perencanaan DAN PEMBANGUNAN INDUSTRI		
[KEGIATAN] 3.31.02.1.01 Penyusunan, Penerapan, dan Evaluasi Rencana Pembangunan Industri Provinsi		
[SUB KEGIATAN] 3.31.02.1.01.0006 Evaluasi terhadap Pelaksanaan Rencana Pembangunan Industri		
Jumlah Dokumen Evaluasi Pelaksanaan Rencana Pembangunan Industri	Rp 500,000,000.00	Rp 500,000,000.00
[SUB KEGIATAN] 3.31.02.1.01.0005 Koordinasi, Sinkronisasi, dan Pelaksanaan Pemberdayaan Industri dan Peran Serta Masyarakat		
Jumlah Dokumen Hasil Koordinasi, Sinkronisasi, dan Pelaksanaan Pemberdayaan Industri dan Peran Serta Masyarakat	Rp 1,500,000,000.00	Rp 1,500,000,000.00
[SUB KEGIATAN] 3.31.02.1.01.0004 Koordinasi, Sinkronisasi, dan Pelaksanaan Pembangunan Sarana dan Prasarana Industri		
Jumlah Dokumen Hasil Koordinasi, Sinkronisasi, dan Pelaksanaan Pembangunan Sarana dan Prasarana Industri	Rp 1,500,000,000.00	Rp 1,500,000,000.00
[SUB KEGIATAN] 3.31.02.1.01.0003 Koordinasi, Sinkronisasi, dan Pelaksanaan Pembangunan Sumber Daya Industri		
Jumlah Dokumen Hasil Koordinasi, Sinkronisasi, dan Pelaksanaan Pembangunan Sumber Daya Industri	Rp 500,000,000.00	Rp 500,000,000.00
[SUB KEGIATAN] 3.31.02.1.01.0002 Koordinasi, Sinkronisasi, dan Pelaksanaan Kebijakan Percepatan Pengembangan, Penyebaran dan Perwilayahan Industri		
Jumlah Dokumen Hasil Koordinasi, Sinkronisasi dan Pelaksanaan Kebijakan Percepatan, Pengembangan, Penyebaran dan Perwilayahan Industri	Rp 500,000,000.00	Rp 500,000,000.00
[SUB KEGIATAN] 3.31.02.1.01.0001 Penyusunan Rencana Pembangunan Industri Provinsi		
Jumlah Dokumen Rencana Pembangunan Industri	Rp 500,000,000.00	Rp 500,000,000.00
[PROGRAM] 3.31.03 PROGRAM PENGENDALIAN IZIN USAHA INDUSTRI		
[KEGIATAN] 3.31.03.1.01 Penerbitan Izin Usaha Industri (IUI), Izin Perluasan Usaha Industri (IPUI), Izin Usaha Kawasan Industri (IUKI), dan Izin Perluasan Kawasan Industri (IPKI) Kewenangan Provinsi		
[SUB KEGIATAN] 3.31.03.1.01.0003 Koordinasi dan Sinkronisasi Pengawasan terhadap Perizinan Berusaha sektor perindustrian yang menjadi kewenangan Provinsi		
-Jumlah dokumen hasil Koordinasi dan Sinkronisasi Pengawasan terhadap Perizinan Berusaha industri dengan skala usaha Industri Kecil dan Industri Menengah yang lokasinya lintas Kab./Kota, dan Industri Besar sepanjang merupakan Penanaman Modal Dalam Negeri dan selain bidang usaha tertentu yang menjadi kewenangan pemerintah pusat	Rp 1,000,000,000.00	Rp 1,000,000,000.00
[PROGRAM] 3.31.04 PROGRAM PENGELOLAAN SISTEM INFORMASI INDUSTRI NASIONAL		
[KEGIATAN] 3.31.04.1.01 Penyediaan Informasi Industri untuk IUI, IPUI, IUKI, dan IPKI Kewenangan Provinsi Berbasis Sistem Informasi Industri Nasional (SIINas)		
[SUB KEGIATAN] 3.31.04.1.01.0001 Fasilitasi Pengumpulan, Pengolahan dan Analisis Data Industri, Data Kawasan Industri serta Data Lain Lingkup Provinsi Melalui Sistem Informasi Industri Nasional (SIINas)		
Jumlah Dokumen Hasil Fasilitasi Pengumpulan, Pengolahan dan Analisis Data Industri, Data Kawasan Industri serta Data Lain Lingkup Provinsi Melalui Sistem Informasi Industri Nasional (SIINas)	Rp 1,000,000,000.00	Rp 1,000,000,000.00
[URUSAN] NON URUSAN		
[TUJUAN] Meningkatnya kualitas Tata Kelola Dinas Perindustrian dan Perdagangan		
[SASARAN] Meningkatnya Kualitas Kinerja Dinas Perindustrian dan Perdagangan		
[PROGRAM] X.XX.01 PROGRAM PENUNJANG URUSAN PEMERINTAHAN DAERAH PROVINSI		
[KEGIATAN] X.XX.01.1.01 Perencanaan, Penganggaran, dan Evaluasi Kinerja Perangkat Daerah		
[SUB KEGIATAN] X.XX.01.1.01.0007 Evaluasi Kinerja Perangkat Daerah		
Jumlah Laporan Evaluasi Kinerja Perangkat Daerah	Rp 350,000,000.00	Rp 400,000,000.00

Sub Kegiatan	Pagu 2025	Pagu 2026
[SUB KEGIATAN] X.XX.01.1.01.0006 Koordinasi dan Penyusunan Laporan Capaian Kinerja dan Ikhtisar Realisasi Kinerja SKPD		
Jumlah Laporan Capaian Kinerja dan Ikhtisar Realisasi Kinerja SKPD dan Laporan Hasil Koordinasi Penyusunan Laporan Capaian Kinerja dan Ikhtisar Realisasi Kinerja SKPD	Rp 100,000,000.00	Rp 100,000,000.00
[SUB KEGIATAN] X.XX.01.1.01.0001 Penyusunan Dokumen Perencanaan Perangkat Daerah		
Jumlah Dokumen Perencanaan Perangkat Daerah	Rp 150,000,000.00	Rp 150,000,000.00
[KEGIATAN] X.XX.01.1.02 Administrasi Keuangan Perangkat Daerah		
[SUB KEGIATAN] X.XX.01.1.02.0002 Penyediaan Administrasi Pelaksanaan Tugas ASN		
Jumlah Dokumen Hasil Penyediaan Administrasi Pelaksanaan Tugas ASN	Rp 469,208,000.00	Rp 469,208,000.00
[SUB KEGIATAN] X.XX.01.1.02.0001 Penyediaan Gaji dan Tunjangan ASN		
Jumlah Orang yang Menerima Gaji dan Tunjangan ASN	Rp 9,598,834,320.00	Rp 9,249,065,880.00
[KEGIATAN] X.XX.01.1.05 Administrasi Kepegawaian Perangkat Daerah		
[SUB KEGIATAN] X.XX.01.1.05.0003 Pendataan dan Pengolahan Administrasi Kepegawaian		
Jumlah Dokumen Pendataan dan Pengolahan Administrasi Kepegawaian	Rp 75,000,000.00	Rp 125,000,000.00
[SUB KEGIATAN] X.XX.01.1.05.0004 Koordinasi dan Pelaksanaan Sistem Informasi Kepegawaian		
Jumlah Dokumen Hasil Koordinasi dan Pelaksanaaan Sistem Informasi Kepegawaian	Rp 75,000,000.00	Rp 125,000,000.00
[SUB KEGIATAN] X.XX.01.1.05.0002 Pengadaan Pakaian Dinas Beserta Atribut Kelengkapannya		
Jumlah Paket Pakaian Dinas Beserta Atribut Kelengkapan	Rp 200,000,000.00	Rp 300,000,000.00
[KEGIATAN] X.XX.01.1.06 Administrasi Umum Perangkat Daerah		
[SUB KEGIATAN] X.XX.01.1.06.0011 Dukungan Pelaksanaan Sistem Pemerintahan Berbasis Elektronik pada SKPD		
Jumlah Dokumen Dukungan Pelaksanaan Sistem Pemerintahan Berbasis Elektronik pada SKPD	Rp 100,000,000.00	Rp 200,000,000.00
[SUB KEGIATAN] X.XX.01.1.06.0010 Penatausahaan Arsip Dinamis pada SKPD		
Jumlah Dokumen Penatausahaan Arsip Dinamis pada SKPD	Rp 150,000,000.00	Rp 150,000,000.00
[SUB KEGIATAN] X.XX.01.1.06.0009 Penyelenggaraan Rapat Koordinasi dan Konsultasi SKPD		
Jumlah Laporan Penyelenggaraan Rapat Koordinasi dan Konsultasi SKPD	Rp 700,000,000.00	Rp 800,000,000.00
[SUB KEGIATAN] X.XX.01.1.06.0005 Penyediaan Barang Cetakan dan Penggandaan		
Jumlah Paket Barang Cetakan dan Penggandaan yang Disediakan	Rp 100,000,000.00	Rp 200,000,000.00
[SUB KEGIATAN] X.XX.01.1.06.0002 Penyediaan Peralatan dan Perlengkapan Kantor		
Jumlah Paket Peralatan dan Perlengkapan Kantor yang Disediakan	Rp 311,000,000.00	Rp 211,131,626.00
[SUB KEGIATAN] X.XX.01.1.06.0004 Penyediaan Bahan Logistik Kantor		
Jumlah Paket Bahan Logistik Kantor yang Disediakan	Rp 100,000,000.00	Rp 200,000,000.00
[KEGIATAN] X.XX.01.1.08 Penyediaan Jasa Penunjang Urusan Pemerintahan Daerah		
[SUB KEGIATAN] X.XX.01.1.08.0004 Penyediaan Jasa Pelayanan Umum Kantor		
Jumlah Laporan Penyediaan Jasa Pelayanan Umum Kantor yang Disediakan	Rp 3,290,081,362.00	Rp 3,290,081,362.00
[SUB KEGIATAN] X.XX.01.1.08.0003 Penyediaan Jasa Peralatan dan Perlengkapan Kantor		
Jumlah Laporan Penyediaan Jasa Peralatan dan Perlengkapan Kantor yang Disediakan	Rp 309,649,167.00	Rp 309,649,167.00
[SUB KEGIATAN] X.XX.01.1.08.0002 Penyediaan Jasa Komunikasi, Sumber Daya Air dan Listrik		
Jumlah Laporan Penyediaan Jasa Komunikasi, Sumber Daya Air dan Listrik yang Disediakan	Rp 100,000,000.00	Rp 100,000,000.00
[KEGIATAN] X.XX.01.1.09 Pemeliharaan Barang Milik Daerah Penunjang Urusan Pemerintahan Daerah		
[SUB KEGIATAN] X.XX.01.1.09.0006 Pemeliharaan Peralatan dan Mesin Lainnya		
Jumlah Peralatan dan Mesin Lainnya yang Dipelihara	Rp 200,000,000.00	Rp 300,000,000.00
[SUB KEGIATAN] X.XX.01.1.09.0002 Penyediaan Jasa Pemeliharaan, Biaya Pemeliharaan, Pajak dan Perizinan Kendaraan Dinas Operasional atau Lapangan		
Jumlah Kendaraan Dinas Operasional atau Lapangan yang Dipelihara dan Dibayarkan Pajak dan Perizinannya	Rp 200,000,000.00	Rp 300,000,000.00
[SUB KEGIATAN] X.XX.01.1.09.0001 Penyediaan Jasa Pemeliharaan, Biaya Pemeliharaan dan Pajak Kendaraan Perorangan Dinas atau Kendaraan Dinas Jabatan		
Jumlah Kendaraan Perorangan Dinas atau Kendaraan Dinas Jabatan yang Dipelihara dan Dibayarkan Pajaknya	Rp 100,000,000.00	Rp 200,000,000.00
[OPD] Sekretariat Daerah		
[URUSAN] SEKRETARIAT DAERAH		
[TUJUAN] Terwujudnya Peningkatan Kualitas Kebijakan Daerah Dan Koordinasi Pelaksanaan Tugas Perangkat Daerah		
[SASARAN] Menigkatnya Implementasi Kebijakan Di Bidang Perekonomian Dan Administrasi Pembangunan		
[PROGRAM] 4.01.06 PROGRAM PEREKONOMIAN DAN PEMBANGUNAN		
[KEGIATAN] 4.01.06.1.01 Pengelolaan Kebijakan dan Koordinasi Perekonomian		
[SUB KEGIATAN] 4.01.06.1.01.0002 Fasilitasi Pengelolaan Kebijakan Ekonomi Mikro		
Jumlah Dokumen Hasil Pengelolaan Kebijakan Ekonomi Mikro	Rp 163,001,870.00	Rp 163,001,870.00
[SUB KEGIATAN] 4.01.06.1.01.0001 Fasilitasi Pengelolaan Kebijakan Ekonomi Makro		
Jumlah Dokumen Hasil Pengelolaan Kebijakan Ekonomi Makro	Rp 158,729,775.00	Rp 158,729,775.00
[KEGIATAN] 4.01.06.1.02 Pengelolaan Kebijakan dan Koordinasi Sumber Daya Alam		
[SUB KEGIATAN] 4.01.06.1.02.0003 Koordinasi, Sinkronisasi dan Evaluasi Kebijakan Energi dan Air		
Jumlah Dokumen Hasil Koordinasi, Sinkronisasi dan Evaluasi Kebijakan Energi dan Air	Rp 133,212,850.00	Rp 133,212,850.00
[SUB KEGIATAN] 4.01.06.1.02.0002 Koordinasi, Sinkronisasi dan Evaluasi Kebijakan Pertambangan dan Lingkungan Hidup		
Jumlah Dokumen Hasil Koordinasi, Sinkronisasi dan Evaluasi Kebijakan Pertambangan dan Lingkungan Hidup	Rp 134,101,600.00	Rp 134,101,600.00
[SUB KEGIATAN] 4.01.06.1.02.0001 Koordinasi, Sinkronisasi dan Evaluasi Kebijakan Pertanian, Kehutanan, Kelautan, dan Perikanan		
Jumlah Dokumen Hasil Koordinasi, Sinkronisasi dan Evaluasi Kebijakan Pertanian, Kehutanan, Kelautan, dan Perikanan	Rp 133,214,400.00	Rp 133,214,400.00
[KEGIATAN] 4.01.06.1.03 Pengelolaan Kebijakan dan Koordinasi BUMD dan BLUD		
[SUB KEGIATAN] 4.01.06.1.03.0005 Koordinasi, Sinkronisasi dan Evaluasi Kebijakan Pendirian BLUD		
Jumlah Dokumen Hasil Koordinasi, Sinkronisasi dan Evaluasi Kebijakan Pendirian BLUD	Rp 132,400,100.00	Rp 147,431,913.00
[SUB KEGIATAN] 4.01.06.1.03.0004 Koordinasi, Sinkronisasi, Monitoring dan Evaluasi Kebijakan Pengelolaan Badan Layanan Umum Daerah		
Jumlah Dokumen Hasil Koordinasi, Sinkronisasi, Monitoring, dan Evaluasi Kebijakan Pengelolaan Badan Layanan Umum Daerah	Rp 132,400,100.00	Rp 132,400,100.00
[SUB KEGIATAN] 4.01.06.1.03.0003 Koordinasi, Sinkronisasi dan Evaluasi Kebijakan Pendirian BUMD		
Jumlah Dokumen Hasil Koordinasi, Sinkronisasi dan Evaluasi Kebijakan Pendirian BUMD	Rp 132,400,100.00	Rp 132,400,100.00
[SUB KEGIATAN] 4.01.06.1.03.0002 Koordinasi, Sinkronisasi, Monitoring dan Evaluasi Kebijakan Pengelolaan Badan Usaha Milik Daerah Air Minum, Limbah dan Sanitasi		
Jumlah Dokumen Hasil Koordinasi, Sinkronisasi, Monitoring, dan Evaluasi Kebijakan Pengelolaan Badan Usaha Milik Daerah Air Minum, Limbah dan Sanitasi	Rp 132,017,109.00	Rp 132,017,109.00
[SUB KEGIATAN] 4.01.06.1.03.0001 Koordinasi, Sinkronisasi, Monitoring, dan Evaluasi Kebijakan Pengelolaan Badan Usaha Milik Daerah Jasa Keuangan dan Aneka Usaha		
Jumlah Dokumen Hasil Koordinasi, Sinkronisasi, Monitoring, dan Evaluasi Kebijakan Pengelolaan Badan Usaha Milik Daerah Jasa Keuangan dan Aneka Usaha	Rp 163,485,235.00	Rp 164,485,235.00
[PROGRAM] 4.01.08 PROGRAM KEBIJAKAN ADMINISTRASI PEMBANGUNAN		
[KEGIATAN] 4.01.08.1.01 Pengendalian Administrasi Pelaksanaan Pembangunan Daerah		
[SUB KEGIATAN] 4.01.08.1.01.0003 Pengendalian Administrasi Pelaksanaan Pembangunan Wilayah		
Jumlah Laporan Hasil Pengendalian Administrasi Pelaksanaan Pembangunan Wilayah	Rp 153,587,301.00	Rp 173,587,301.00
[SUB KEGIATAN] 4.01.08.1.01.0002 Pengendalian Administrasi Pelaksanaan Pembangunan APBN		
Jumlah Laporan Hasil Pengendalian Administrasi Pelaksanaan Pembangunan APBN	Rp 95,000,000.00	Rp 135,000,000.00
[SUB KEGIATAN] 4.01.08.1.01.0001 Pengendalian Administrasi Pelaksanaan Pembangunan APBD		
Jumlah Laporan Hasil Pengendalian Administrasi Pelaksanaan Pembangunan APBD	Rp 125,000,000.00	Rp 165,000,000.00
[KEGIATAN] 4.01.08.1.02 Pelaporan Pelaksanaan Pembangunan Daerah		
[SUB KEGIATAN] 4.01.08.1.02.0003 Fasilitasi Perumusan Kebijakan Teknis Pembangunan Daerah		
Jumlah Dokumen Hasil Fasilitasi Perumusan Kebijakan Teknis Pembangunan Daerah	Rp 128,500,000.00	Rp 148,500,000.00
[SUB KEGIATAN] 4.01.08.1.02.0002 Pelaporan Pelaksanaan Pembangunan Daerah		
Jumlah Laporan Hasil Pelaksanaan Pembangunan Daerah	Rp 65,500,000.00	Rp 135,177,504.00
[SUB KEGIATAN] 4.01.08.1.02.0001 Analisis Capaian Kinerja Pembangunan Daerah		
Jumlah Dokumen Hasil Analisis Capaian Kinerja Pembangunan Daerah yang Disediakan	Rp 66,000,000.00	Rp 136,000,000.00
[SASARAN] Menigkatnya Efektivitas Tata Kelola Di Bidang Pemerintahan Dan Otonomi Daerah		
[PROGRAM] 4.01.03 PROGRAM PEMERINTAHAN DAN OTONOMI DAERAH		
[KEGIATAN] 4.01.03.1.01 Pelaksanaan Tugas Pemerintahan		
[SUB KEGIATAN] 4.01.03.1.01.0003 Fasilitasi Penataan Wilayah		
Jumlah Dokumen Hasil Fasilitasi Penataan Wilayah	Rp 100,000,000.00	Rp 150,000,000.00
[SUB KEGIATAN] 4.01.03.1.01.0002 Fasilitasi Pelaksanaan Pemerintahan Umum		
Jumlah Dokumen Hasil Koordinasi Pelaksanaan Pemerintahan Umum	Rp 540,667,568.00	Rp 551,085,302.00
[SUB KEGIATAN] 4.01.03.1.01.0001 Pengelolaan Administrasi Kebijakan Pemerintahan		
Jumlah Dokumen Hasil Pengelolaan Administrasi Kebijakan Pemerintahan	Rp 47,097,600.00	Rp 50,000,000.00

Sub Kegiatan	Pagu 2025	Pagu 2026
[KEGIATAN] 4.01.03.1.02 Pelaksanaan Otonomi Daerah		
[SUB KEGIATAN] 4.01.03.1.02.0003 Evaluasi dan Penyelenggaraan Pemerintahan		
Jumlah Laporan Hasil Evaluasi dan Penyelenggaraan Pemerintahan	Rp 500,000,000.00	Rp 550,000,000.00
[SUB KEGIATAN] 4.01.03.1.02.0002 Pengembangan Otonomi dan Penataan Urusan		
Jumlah Dokumen Hasil Pengembangan Otonomi dan Penataan Urusan yang Dilaksanakan	Rp 75,838,000.00	Rp 100,000,000.00
[SUB KEGIATAN] 4.01.03.1.02.0001 Fasilitasi Administrasi Kepala Daerah dan DPRD		
Jumlah Dokumen Hasil Fasilitasi Administrasi Kepala Daerah dan DPRD	Rp 90,000,000.00	Rp 90,000,000.00
[KEGIATAN] 4.01.03.1.03 Fasilitasi Kerja Sama Daerah		
[SUB KEGIATAN] 4.01.03.1.03.0003 Evaluasi Pelaksanaan Kerja Sama		
Jumlah Kerja Sama yang Dievaluasi	Rp 150,000,000.00	Rp 150,000,000.00
[SUB KEGIATAN] 4.01.03.1.03.0002 Fasilitasi Kerja Sama Badan Usaha/Swasta		
Jumlah Kerja Sama Badan Usaha/Swasta yang Difasilitasi	Rp 150,000,000.00	Rp 170,000,000.00
[SUB KEGIATAN] 4.01.03.1.03.0001 Fasilitasi Kerja Sama Antar Pemerintah		
Jumlah Kerja Sama Antar Pemerintah yang Difasilitasi	Rp 450,000,000.00	Rp 550,000,000.00
[SASARAN] Meningkatnya efektivitas tata kelola di bidang fasilitasi dan koordinasi hukum		
[PROGRAM] 4.01.05 PROGRAM FASILITASI DAN KOORDINASI HUKUM		
[KEGIATAN] 4.01.05.1.01 Fasilitasi Penyusunan Perundang-Undangan		
[SUB KEGIATAN] 4.01.05.1.01.0004 Fasilitasi dan Evaluasi Produk Hukum Kabupaten/Kota		
Jumlah Produk Hukum Kabupaten/Kota yang Difasilitasi dan Dievaluasi	Rp 430,000,000.00	Rp 482,279,161.00
[SUB KEGIATAN] 4.01.05.1.01.0003 Pendokumentasian Produk Hukum dan Naskah Hukum Lainnya		
Jumlah Produk Hukum yang Didokumentasi dan Dikelola Informasi Hukumnya	Rp 200,000,000.00	Rp 250,000,000.00
[SUB KEGIATAN] 4.01.05.1.01.0002 Fasilitasi Penyusunan Produk Hukum Penetapan		
Jumlah Produk Hukum Penetapan yang Disusun	Rp 250,000,000.00	Rp 300,000,000.00
[SUB KEGIATAN] 4.01.05.1.01.0001 Fasilitasi Penyusunan Produk Hukum Pengaturan		
Jumlah Produk Hukum Pengaturan yang Disusun	Rp 420,000,000.00	Rp 530,000,000.00
[KEGIATAN] 4.01.05.1.02 Fasilitasi Bantuan Hukum		
[SUB KEGIATAN] 4.01.05.1.02.0002 Fasilitasi Penyelesaian Masalah Non Litigasi dan HAM		
Jumlah Masalah Non Litigasi dan HAM yang Diselesaikan	Rp 400,000,000.00	Rp 400,000,000.00
[SUB KEGIATAN] 4.01.05.1.02.0001 Fasilitasi Penyelesaian Masalah Hukum		
Jumlah Masalah Hukum yang Diselesaikan	Rp 413,137,990.00	Rp 413,138,020.00
[SASARAN] Meningkatnya capaian pelaksanaan pembangunan daerah melalui penerapan E-Procurement dalam pengadaan barang dan jasa		
[PROGRAM] 4.01.07 PROGRAM KEBIJAKAN DAN PELAYANAN PENGADAAN BARANG DAN JASA		
[KEGIATAN] 4.01.07.1.01 Pengelolaan Pengadaan Barang dan Jasa		
[SUB KEGIATAN] 4.01.07.1.01.0003 Pemantauan dan Evaluasi Pengadaan Barang dan Jasa		
Jumlah Laporan Hasil Pemantauan dan Evaluasi Pengadaan Barang dan Jasa	Rp 350,000,000.00	Rp 200,000,000.00
[SUB KEGIATAN] 4.01.07.1.01.0002 Pelaksanaan Pengadaan Barang dan Jasa		
Jumlah Laporan Hasil Pelaksanaan Pengadaan Barang dan Jasa	Rp 200,000,000.00	Rp 200,000,000.00
[SUB KEGIATAN] 4.01.07.1.01.0001 Pengelolaan Strategi Pengadaan Barang dan Jasa		
Jumlah Laporan Hasil Strategi Pengadaan Barang dan Jasa	Rp 200,000,000.00	Rp 200,000,000.00
[KEGIATAN] 4.01.07.1.02 Pengelolaan Layanan Pengadaan Secara Elektronik		
[SUB KEGIATAN] 4.01.07.1.02.0003 Pengelolaan Informasi Pengadaan Barang dan Jasa		
Jumlah Laporan Pengelolaan Informasi Pengadaan Barang dan Jasa	Rp 150,000,000.00	Rp 150,000,000.00
[SUB KEGIATAN] 4.01.07.1.02.0002 Pengembangan Sistem Informasi Pengadaan Barang dan Jasa		
Jumlah Laporan Pengembangan Sistem Informasi Pengadaan Barang dan Jasa	Rp 250,000,000.00	Rp 350,000,000.00
[SUB KEGIATAN] 4.01.07.1.02.0001 Pengelolaan Sistem Pengadaan Secara Elektronik		
Jumlah Laporan Pengelolaan Sistem Pengadaan Secara Elektronik	Rp 250,000,000.00	Rp 350,000,000.00
[KEGIATAN] 4.01.07.1.03 Pembinaan dan Advokasi Pengadaan Barang dan Jasa		
[SUB KEGIATAN] 4.01.07.1.03.0003 Pendampingan, Konsultasi, dan/atau Bimbingan Teknis Pengadaan Barang dan Jasa		
Jumlah Dokumen Hasil Pelaksanaan Pendampingan, Konsultasi, dan/atau Bimbingan Teknis Pengadaan Barang dan Jasa	Rp 215,715,206.00	Rp 252,676,237.00
[SUB KEGIATAN] 4.01.07.1.03.0002 Pembinaan Kelembagaan Pengadaan Barang dan Jasa		
Jumlah Dokumen Hasil Penataan Kelembagaan Pengadaan Barang dan Jasa	Rp 200,000,000.00	Rp 250,000,000.00
[SUB KEGIATAN] 4.01.07.1.03.0001 Pembinaan Sumber Daya Manusia Pengadaan Barang dan Jasa		
Jumlah O+A2922:I2929rang yang Mengikuti Pembinaan Sumber Daya Manusia Pengadaan Barang dan Jasa	Rp 350,000,000.00	Rp 350,000,000.00
[SASARAN] Meningkatnya hasil evaluasi Penilaian Mandiri Pelaksanaan Reformasi Birokrasi dilingkungan Pemprov Kepri		
[PROGRAM] 4.01.02 PROGRAM PENATAAN ORGANISASI		
[KEGIATAN] 4.01.02.1.01 Fasilitasi Kelembagaan dan Analisis Jabatan		
[SUB KEGIATAN] 4.01.02.1.01.0003 Penataan Analisis Jabatan		
Jumlah Dokumen Hasil Pelaksanaan Analisis Jabatan, Analisis Beban Kerja, dan Evaluasi Jabatan	Rp 310,000,000.00	Rp 343,000,000.00
[SUB KEGIATAN] 4.01.02.1.01.0002 Fasilitasi Penataan Kelembagaan Kabupaten/Kota		
Jumlah Dokumen Hasil Fasilitasi Penataan Kelembagaan Kabupaten/Kota	Rp 162,172,545.00	Rp 197,970,542.00
[SUB KEGIATAN] 4.01.02.1.01.0001 Fasilitasi Penataan Kelembagaan Provinsi		
Jumlah Dokumen Hasil Penataan Kelembagaan Kabupaten/Kota	Rp 241,132,000.00	Rp 274,132,000.00
[KEGIATAN] 4.01.02.1.02 Fasilitasi Reformasi Birokrasi dan Akuntabilitas Kinerja		
[SUB KEGIATAN] 4.01.02.1.02.0005 Fasilitasi Peningkatan Pelayanan Publik		
Jumlah Dokumen Hasil Fasilitasi Peningkatan Pelayanan Publik	Rp 315,000,000.00	Rp 348,000,000.00
[SUB KEGIATAN] 4.01.02.1.02.0004 Pengelolaan Tatalaksana Pemerintahan		
Jumlah Dokumen Hasil Pengelolaan Tata Laksana Pemerintahan	Rp 280,000,000.00	Rp 313,000,000.00
[SUB KEGIATAN] 4.01.02.1.02.0003 Evaluasi Pelaksanaan Budaya Kerja		
Jumlah Laporan Hasil Evaluasi Pelaksanaan Budaya Kerja	Rp 255,000,000.00	Rp 288,000,000.00
[SUB KEGIATAN] 4.01.02.1.02.0002 Monitoring dan Evaluasi Akuntabilitas Kinerja		
Jumlah Dokumen Hasil Monitoring dan Evaluasi Akuntabilitas Kinerja	Rp 235,242,000.00	Rp 268,242,000.00
[SUB KEGIATAN] 4.01.02.1.02.0001 Pembinaan Pelaksanaan Reformasi Birokrasi		
Jumlah Dokumen Hasil Pelaksanaan Reformasi Birokrasi	Rp 320,000,000.00	Rp 353,000,000.00
[SASARAN] Meningkatnya efektivitas tata kelola di bidang kesejahteraan rakyat		
[PROGRAM] 4.01.04 PROGRAM KESEJAHTERAAN RAKYAT		
[KEGIATAN] 4.01.04.1.01 Fasilitasi Pembinaan Mental Spiritual		
[SUB KEGIATAN] 4.01.04.1.01.0002 Fasilitasi Kelembagaan Bina Spiritual		
Jumlah Lembaga Bina Spiritual yang Difasilitasi	Rp 37,562,626,581.00	Rp 39,562,626,581.00
[SUB KEGIATAN] 4.01.04.1.01.0001 Pengelolaan Sarana dan Prasarana Spiritual		
Jumlah Sarana dan Prasarana Spiritual yang Dikelola	Rp 105,724,546,913.00	Rp 109,118,422,461.00
[KEGIATAN] 4.01.04.1.02 Fasilitasi Pengembangan Kesejahteraan Rakyat Pelayanan Dasar		
[SUB KEGIATAN] 4.01.04.1.02.0003 Fasilitasi, Koordinasi dan Sinkronisasi, Evaluasi dan Capaian Kinerja Kebijakan Kesejahteraan Rakyat Bidang Sosial		
Jumlah Dokumen Hasil Fasilitasi, Koordinasi, Sinkronisasi, Evaluasi, dan Capaian Kinerja Kebijakan Kesejahteraan Rakyat Bidang Sosial	Rp 360,277,588.00	Rp 390,277,588.00
[SUB KEGIATAN] 4.01.04.1.02.0002 Fasilitasi, Koordinasi dan Sinkronisasi, Evaluasi dan Capaian Kinerja Kebijakan Kesejahteraan Rakyat Bidang Kesehatan		
Jumlah Dokumen Hasil Fasilitasi, Koordinasi, Sinkronisasi, Evaluasi, dan Capaian Kinerja Kebijakan Kesejahteraan Rakyat Bidang Kesehatan	Rp 360,277,588.00	Rp 390,277,588.00
[SUB KEGIATAN] 4.01.04.1.02.0001 Fasilitasi, Koordinasi, Sinkronisasi, Evaluasi dan Capaian Kinerja Kebijakan Kesejahteraan Rakyat Bidang Pendidikan		
Jumlah Dokumen Hasil Fasilitasi, Koordinasi, Sinkronisasi, Evaluasi, dan Capaian Kinerja Kebijakan Kesejahteraan Rakyat Bidang Pendidikan	Rp 21,098,158,705.00	Rp 22,098,158,705.00
[KEGIATAN] 4.01.04.1.03 Fasilitasi Pengembangan Kesejahteraan Rakyat Non Pelayanan Dasar		
[SUB KEGIATAN] 4.01.04.1.03.0003 Koordinasi dan Sinkronisasi Kebijakan Kesejahteraan Rakyat Bidang Komunikasi, Informatika, Statistik, Persandian, dan Perhubungan		
Jumlah Dokumen Hasil Koordinasi dan Sinkronisasi Kebijakan Kesejahteraan Rakyat Bidang Komunikasi, Informatika, Statistik, Persandian, dan Perhubungan	Rp 360,277,588.00	Rp 390,277,588.00
[SUB KEGIATAN] 4.01.04.1.03.0002 Koordinasi dan Sinkronisasi Kebijakan Kesejahteraan Rakyat Bidang Pemberdayaan Perempuan dan Perlindungan Anak, Pengendalian Penduduk dan Keluarga Berencana, Administrasi Kependudukan dan Pencatatan Sipil, Pemberdayaan Masyarakat dan Desa, Transmigrasi dan Tenaga Kerja		
Jumlah Dokumen Hasil Koordinasi dan Sinkronisasi Kebijakan Kesejahteraan Rakyat Bidang Pemberdayaan Perempuan dan Perlindungan Anak, Pengendalian Penduduk dan Keluarga Berencana, Administrasi Kependudukan dan Pencatatan Sipil, Pemberdayaan Masyarakat dan Desa, Transmigrasi dan Tenaga Kerja	Rp 360,277,588.00	Rp 390,277,588.00

Sub Kegiatan	Pagu 2025	Pagu 2026
[SUB KEGIATAN] 4.01.04.1.03.0001 Koordinasi dan Sinkronisasi Kebijakan Kesejahteraan Rakyat Bidang Kepemudaan, Olahraga, Kebudayaan, dan Pariwisata		
Jumlah Dokumen Hasil Koordinasi dan Sinkronisasi Kebijakan Kesejahteraan Rakyat Bidang Kepemudaan, Olahraga, Kebudayaan, dan Pariwisata	Rp 360,277,588.00	Rp 390,277,588.00
[URUSAN] NON URUSAN		
[TUJUAN] Terwujudnya Peningkatan Kualitas Kebijakan Daerah Dan Koordinasi Pelaksanaan Tugas Perangkat Daerah		
[SASARAN] Meningkatnya pelayanan terhadap pimpinan daerah dan pelaksanaan administrasi umum perangkat daerah		
[PROGRAM] X.XX.01 PROGRAM PENUNJANG URUSAN PEMERINTAHAN DAERAH PROVINSI		
[KEGIATAN] X.XX.01.1.01 Perencanaan, Penganggaran, dan Evaluasi Kinerja Perangkat Daerah		
[SUB KEGIATAN] X.XX.01.1.01.0006 Koordinasi dan Penyusunan Laporan Capaian Kinerja dan Ikhtisar Realisasi Kinerja SKPD		
Jumlah Laporan Capaian Kinerja dan Ikhtisar Realisasi Kinerja SKPD dan Laporan Hasil Koordinasi Penyusunan Laporan Capaian Kinerja dan Ikhtisar Realisasi Kinerja SKPD	Rp 244,574,769.00	Rp 261,205,854.00
[KEGIATAN] X.XX.01.1.02 Administrasi Keuangan Perangkat Daerah		
[SUB KEGIATAN] X.XX.01.1.02.0007 Koordinasi dan Penyusunan Laporan Keuangan Bulanan/ Triwulanan/Semesteran SKPD		
Jumlah Laporan Keuangan Bulanan/ Triwulanan/Semesteran SKPD dan Laporan Koordinasi Penyusunan Laporan Keuangan Bulanan/Triwulanan/Semesteran SKPD	Rp 113,325,680.00	Rp 121,031,826.00
[SUB KEGIATAN] X.XX.01.1.02.0006 Pengelolaan dan Penyiapan Bahan Tanggapan Pemeriksaan		
Jumlah Dokumen Bahan Tanggapan Pemeriksaan dan Tindak Lanjut Pemeriksaan	Rp 67,600,000.00	Rp 72,196,800.00
[SUB KEGIATAN] X.XX.01.1.02.0005 Koordinasi dan Penyusunan Laporan Keuangan Akhir Tahun SKPD		
Jumlah Laporan Keuangan Akhir Tahun SKPD dan Laporan Hasil Koordinasi Penyusunan Laporan Keuangan Akhir Tahun SKPD	Rp 67,600,000.00	Rp 72,196,800.00
[SUB KEGIATAN] X.XX.01.1.02.0004 Koordinasi dan Pelaksanaan Akuntansi SKPD		
Jumlah Dokumen Hasil Koordinasi dan Pelaksanaan Akuntansi SKPD	Rp 246,000,659.00	Rp 262,728,705.00
[SUB KEGIATAN] X.XX.01.1.02.0003 Pelaksanaan Penatausahaan dan Pengujian/Verifikasi Keuangan SKPD		
Jumlah Dokumen Penatausahaan dan Pengujian/Verifikasi Keuangan SKPD	Rp 624,227,489.00	Rp 666,674,959.00
[SUB KEGIATAN] X.XX.01.1.02.0002 Penyediaan Administrasi Pelaksanaan Tugas ASN		
Jumlah Dokumen Hasil Penyediaan Administrasi Pelaksanaan Tugas ASN	Rp 3,772,429,120.00	Rp 4,015,354,300.00
[SUB KEGIATAN] X.XX.01.1.02.0001 Penyediaan Gaji dan Tunjangan ASN		
Jumlah Orang yang Menerima Gaji dan Tunjangan ASN	Rp 73,797,568,756.00	Rp 80,446,988,637.00
[KEGIATAN] X.XX.01.1.03 Administrasi Barang Milik Daerah pada Perangkat Daerah		
[SUB KEGIATAN] X.XX.01.1.03.0006 Penatausahaan Barang Milik Daerah pada SKPD		
Jumlah Laporan Penatausahaan Barang Milik Daerah pada SKPD	Rp 681,527,699.00	Rp 727,871,583.00
[SUB KEGIATAN] X.XX.01.1.03.0005 Rekonsiliasi dan Penyusunan Laporan Barang Milik Daerah pada SKPD		
Jumlah Laporan Rekonsiliasi dan Penyusunan Laporan Barang Milik Daerah pada SKPD	Rp 66,848,080.00	Rp 71,393,749.00
[SUB KEGIATAN] X.XX.01.1.03.0004 Pembinaan, Pengawasan, dan Pengendalian Barang Milik Daerah pada SKPD		
Jumlah Laporan Hasil Pembinaan, Pengawasan, dan Pengendalian Barang Milik Daerah pada SKPD	Rp 169,986,440.00	Rp 181,545,518.00
[SUB KEGIATAN] X.XX.01.1.03.0002 Pengamanan Barang Milik Daerah SKPD		
Jumlah Dokumen Pengamanan Barang Milik Daerah SKPD	Rp 936,150,829.00	Rp 986,209,086.00
[SUB KEGIATAN] X.XX.01.1.03.0001 Penyusunan Perencanaan Kebutuhan Barang Milik Daerah SKPD		
Jumlah Rencana Kebutuhan Barang Milik Daerah SKPD	Rp 55,002,480.00	Rp 58,742,649.00
[KEGIATAN] X.XX.01.1.05 Administrasi Kepegawaian Perangkat Daerah		
[SUB KEGIATAN] X.XX.01.1.05.0002 Pengadaan Pakaian Dinas Beserta Atribut Kelengkapannya		
Jumlah Paket Pakaian Dinas Beserta Atribut Kelengkapan	Rp 200,000,000.00	Rp 300,000,000.00
[SUB KEGIATAN] X.XX.01.1.05.0009 Pendidikan dan Pelatihan Pegawai Berdasarkan Tugas dan Fungsi		
Jumlah Pegawai Berdasarkan Tugas dan Fungsi yang Mengikuti Pendidikan dan Pelatihan	Rp 400,273,000.00	Rp 416,294,000.00
[SUB KEGIATAN] X.XX.01.1.05.0010 Sosialisasi Peraturan Perundang-Undangan		
Jumlah Orang yang Mengikuti Sosialisasi Peraturan Perundang-Undangan	Rp 253,744,970.00	Rp 270,999,628.00
[SUB KEGIATAN] X.XX.01.1.05.0001 Peningkatan Sarana dan Prasarana Disiplin Pegawai		
Jumlah Unit Peningkatan Sarana dan Prasarana Disiplin Pegawai	Rp 0.00	Rp 0.00
[SUB KEGIATAN] X.XX.01.1.05.0011 Bimbingan Teknis Implementasi Peraturan Perundang-Undangan		
Jumlah Orang yang Mengikuti Bimbingan Teknis Implementasi Peraturan Perundang-Undangan	Rp 262,171,984.00	Rp 273,199,679.00
[SUB KEGIATAN] X.XX.01.1.05.0009 Pendidikan dan Pelatihan Pegawai Berdasarkan Tugas dan Fungsi		
Jumlah Pegawai Berdasarkan Tugas dan Fungsi yang Mengikuti Pendidikan dan Pelatihan	Rp 350,194,720.00	Rp 360,407,961.00
[SUB KEGIATAN] X.XX.01.1.05.0003 Pendataan dan Pengolahan Administrasi Kepegawaian		
Jumlah Dokumen Pendataan dan Pengolahan Administrasi Kepegawaian	Rp 216,489,061.00	Rp 231,210,318.00
[SUB KEGIATAN] X.XX.01.1.05.0002 Pengadaan Pakaian Dinas Beserta Atribut Kelengkapannya		
Jumlah Paket Pakaian Dinas Beserta Atribut Kelengkapan	Rp 581,237,059.00	Rp 607,161,179.00
[KEGIATAN] X.XX.01.1.06 Administrasi Umum Perangkat Daerah		
[SUB KEGIATAN] X.XX.01.1.06.0002 Penyediaan Peralatan dan Perlengkapan Kantor		
Jumlah Paket Peralatan dan Perlengkapan Kantor yang Disediakan	Rp 83,000,000.00	Rp 85,000,000.00
[SUB KEGIATAN] X.XX.01.1.06.0002 Penyediaan Peralatan dan Perlengkapan Kantor		
Jumlah Paket Peralatan dan Perlengkapan Kantor yang Disediakan	Rp 7,289,614,130.00	Rp 7,649,307,891.00
[SUB KEGIATAN] X.XX.01.1.06.0008 Fasilitasi Kunjungan Tamu		
Jumlah Laporan Fasilitasi Kunjungan Tamu	Rp 15,730,970,291.00	Rp 16,892,676,271.00
[SUB KEGIATAN] X.XX.01.1.06.0006 Penyediaan Bahan Bacaan dan Peraturan Perundang-Undangan		
Jumlah Dokumen Bahan Bacaan dan Peraturan Perundang-Undangan yang Disediakan	Rp 116,370,954.00	Rp 124,284,179.00
[SUB KEGIATAN] X.XX.01.1.06.0011 Dukungan Pelaksanaan Sistem Pemerintahan Berbasis Elektronik pada SKPD		
Jumlah Dokumen Dukungan Pelaksanaan Sistem Pemerintahan Berbasis Elektronik pada SKPD	Rp 308,000,000.00	Rp 322,144,000.00
[SUB KEGIATAN] X.XX.01.1.06.0010 Penatausahaan Arsip Dinamis pada SKPD		
Jumlah Dokumen Penatausahaan Arsip Dinamis pada SKPD	Rp 640,321,070.00	Rp 670,262,903.00
[SUB KEGIATAN] X.XX.01.1.06.0009 Penyelenggaraan Rapat Koordinasi dan Konsultasi SKPD		
Jumlah Laporan Penyelenggaraan Rapat Koordinasi dan Konsultasi SKPD	Rp 2,515,409,673.00	Rp 2,652,457,531.00
[SUB KEGIATAN] X.XX.01.1.06.0005 Penyediaan Barang Cetakan dan Penggandaan		
Jumlah Paket Barang Cetakan dan Penggandaan yang Disediakan	Rp 560,866,276.00	Rp 592,205,183.00
[SUB KEGIATAN] X.XX.01.1.06.0004 Penyediaan Bahan Logistik Kantor		
Jumlah Paket Bahan Logistik Kantor yang Disediakan	Rp 14,189,280,699.00	Rp 14,848,151,787.00
[SUB KEGIATAN] X.XX.01.1.06.0003 Penyediaan Peralatan Rumah Tangga		
Jumlah Paket Peralatan Rumah Tangga yang Disediakan	Rp 1,698,894,660.00	Rp 1,746,419,497.00
[KEGIATAN] X.XX.01.1.07 Pengadaan Barang Milik Daerah Penunjang Urusan Pemerintah Daerah		
[SUB KEGIATAN] X.XX.01.1.07.0005 Pengadaan Mebel		
Jumlah Paket Mebel yang Disediakan	Rp 2,498,791,095.00	Rp 2,508,779,006.00
[SUB KEGIATAN] X.XX.01.1.07.0002 Pengadaan Kendaraan Dinas Operasional atau Lapangan		
Jumlah Unit Kendaraan Dinas Operasional atau Lapangan yang Disediakan	Rp 23,338,140,360.00	Rp 23,549,102,523.00
[SUB KEGIATAN] X.XX.01.1.07.0001 Pengadaan Kendaraan Perorangan Dinas atau Kendaraan Dinas Jabatan		
Jumlah Unit Kendaraan Perorangan Dinas atau Kendaraan Dinas Jabatan yang Disediakan	Rp 2,500,000,000.00	Rp 2,500,000,000.00
[KEGIATAN] X.XX.01.1.08 Penyediaan Jasa Penunjang Urusan Pemerintahan Daerah		
[SUB KEGIATAN] X.XX.01.1.08.0004 Penyediaan Jasa Pelayanan Umum Kantor		
Jumlah Laporan Penyediaan Jasa Pelayanan Umum Kantor yang Disediakan	Rp 23,879,847,228.00	Rp 24,823,839,590.00
[SUB KEGIATAN] X.XX.01.1.08.0003 Penyediaan Jasa Peralatan dan Perlengkapan Kantor		
Jumlah Laporan Penyediaan Jasa Peralatan dan Perlengkapan Kantor yang Disediakan	Rp 10,487,051,999.00	Rp 10,756,663,559.00
[SUB KEGIATAN] X.XX.01.1.08.0002 Penyediaan Jasa Komunikasi, Sumber Daya Air dan Listrik		
Jumlah Laporan Penyediaan Jasa Komunikasi, Sumber Daya Air dan Listrik yang Disediakan	Rp 11,478,629,752.00	Rp 12,123,176,575.00
[SUB KEGIATAN] X.XX.01.1.08.0001 Penyediaan Jasa Surat Menyurat		
Jumlah Laporan Penyediaan Jasa Surat Menyurat	Rp 840,248,679.00	Rp 897,385,589.00
[KEGIATAN] X.XX.01.1.09 Pemeliharaan Barang Milik Daerah Penunjang Urusan Pemerintahan Daerah		
[SUB KEGIATAN] X.XX.01.1.09.0007 Pemeliharaan Aset Tetap Lainnya		
Jumlah Aset Tetap Lainnya yang Dipelihara	Rp 1,399,168,838.00	Rp 1,460,312,319.00
[SUB KEGIATAN] X.XX.01.1.09.0005 Pemeliharaan Mebel		
Jumlah Mebel yang Dipelihara	Rp 1,209,465,460.00	Rp 1,223,709,111.00
[SUB KEGIATAN] X.XX.01.1.09.0002 Penyediaan Jasa Pemeliharaan, Biaya Pemeliharaan, Pajak dan Perizinan Kendaraan Dinas Operasional atau Lapangan		
Jumlah Kendaraan Dinas Operasional atau Lapangan yang Dipelihara dan Dibayarkan Pajak dan Perizinannya	Rp 8,847,094,165.00	Rp 9,812,696,568.00
[SUB KEGIATAN] X.XX.01.1.09.0009 Pemeliharaan/Rehabilitasi Gedung Kantor dan Bangunan Lainnya		
Jumlah Gedung Kantor dan Bangunan Lainnya yang Dipelihara/Direhabilitasi	Rp 12,624,164,562.00	Rp 13,506,607,752.00

Sub Kegiatan	Pagu 2025	Pagu 2026
[SUB KEGIATAN] X.XX.01.1.09.0006 Pemeliharaan Peralatan dan Mesin Lainnya		
Jumlah Peralatan dan Mesin Lainnya yang Dipelihara	Rp 7,400,913,912.00	Rp 7,768,176,058.00
[SUB KEGIATAN] X.XX.01.1.09.0001 Penyediaan Jasa Pemeliharaan, Biaya Pemeliharaan dan Pajak Kendaraan Perorangan Dinas atau Kendaraan Dinas Jabatan		
Jumlah Kendaraan Perorangan Dinas atau Kendaraan Dinas Jabatan yang Dipelihara dan Dibayarkan Pajaknya	Rp 775,470,005.00	Rp 828,201,966.00
[KEGIATAN] X.XX.01.1.11 Administrasi Keuangan dan Operasional Kepala Daerah dan Wakil Kepala Daerah		
[SUB KEGIATAN] X.XX.01.1.11.0004 Penyediaan Dana Penunjang Operasional Kepala Daerah dan Wakil Kepala Daerah		
Jumlah Orang yang Menerima Dana Penunjang Operasional Kepala Daerah dan Wakil Kepala Daerah	Rp 6,000,000,000.00	Rp 6,000,000,000.00
[SUB KEGIATAN] X.XX.01.1.11.0003 Pelaksanaan Medical Check Up Kepala Daerah dan Wakil Kepala Daerah		
Jumlah Orang yang Mengikuti Medical Check Up Kepala Daerah dan Wakil Kepala Daerah	Rp 142,112,050.00	Rp 143,533,170.00
[SUB KEGIATAN] X.XX.01.1.11.0002 Penyediaan Pakaian Dinas dan Atribut Kelengkapan Kepala Daerah dan Wakil Kepala Daerah		
Jumlah Paket Pakaian Dinas dan Atribut Kelengkapan Kepala Daerah dan Wakil Kepala Daerah yang Disediakan	Rp 487,299,844.00	Rp 506,836,233.00
[SUB KEGIATAN] X.XX.01.1.11.0001 Penyediaan Gaji dan Tunjangan Kepala Daerah dan Wakil Kepala Daerah		
Jumlah Orang yang Menerima Gaji dan Tunjangan Kepala Daerah dan Wakil Kepala Daerah	Rp 378,941,250.00	Rp 401,309,255.00
[KEGIATAN] X.XX.01.1.12 Fasilitasi Kerumahtanggaan Sekretariat Daerah		
[SUB KEGIATAN] X.XX.01.1.12.0003 Penyediaan Kebutuhan Rumah Tangga Sekretariat Daerah		
Jumlah Paket Kebutuhan Rumah Tangga Sekretariat Daerah yang Disediakan	Rp 2,206,946,826.00	Rp 2,323,019,210.00
[SUB KEGIATAN] X.XX.01.1.12.0002 Penyediaan Kebutuhan Rumah Tangga Wakil Kepala Daerah		
Jumlah Paket Kebutuhan Rumah Tangga Wakil Kepala Daerah yang Disediakan	Rp 2,954,884,781.00	Rp 3,121,816,947.00
[SUB KEGIATAN] X.XX.01.1.12.0001 Penyediaan Kebutuhan Rumah Tangga Kepala Daerah		
Jumlah Paket Kebutuhan Rumah Tangga Kepala Daerah yang Disediakan	Rp 4,638,082,394.00	Rp 4,865,259,577.00
[KEGIATAN] X.XX.01.1.13 Fasilitasi Materi dan Komunikasi Pimpinan		
[SUB KEGIATAN] X.XX.01.1.13.0002 Fasilitasi Komunikasi Pimpinan		
Jumlah Laporan Hasil Fasilitasi Komunikasi Pimpinan	Rp 1,899,238,342.00	Rp 1,994,386,544.00
[SASARAN] Meningkatnya layanan keprotokolan dan penyiapan materi serta dokumentasi pimpinan		
[PROGRAM] X.XX.01 PROGRAM PENUNJANG URUSAN PEMERINTAHAN DAERAH PROVINSI		
[KEGIATAN] X.XX.01.1.01 Perencanaan, Penganggaran, dan Evaluasi Kinerja Perangkat Daerah		
[SUB KEGIATAN] X.XX.01.1.01.0007 Evaluasi Kinerja Perangkat Daerah		
Jumlah Laporan Evaluasi Kinerja Perangkat Daerah	Rp 208,228,300.00	Rp 258,228,300.00
[SUB KEGIATAN] X.XX.01.1.01.0006 Koordinasi dan Penyusunan Laporan Capaian Kinerja dan Ikhtisar Realisasi Kinerja SKPD		
Jumlah Laporan Capaian Kinerja dan Ikhtisar Realisasi Kinerja SKPD dan Laporan Hasil Koordinasi Penyusunan Laporan Capaian Kinerja dan Ikhtisar Realisasi Kinerja SKPD	Rp 35,000,000.00	Rp 45,000,000.00
[SUB KEGIATAN] X.XX.01.1.01.0001 Penyusunan Dokumen Perencanaan Perangkat Daerah		
Jumlah Dokumen Perencanaan Perangkat Daerah	Rp 452,466,700.00	Rp 502,466,700.00
[KEGIATAN] X.XX.01.1.05 Administrasi Kepegawaian Perangkat Daerah		
[SUB KEGIATAN] X.XX.01.1.05.0011 Bimbingan Teknis Implementasi Peraturan Perundang-Undangan		
Jumlah Orang yang Mengikuti Bimbingan Teknis Implementasi Peraturan Perundang-Undangan	Rp 150,000,000.00	Rp 180,000,000.00
[SUB KEGIATAN] X.XX.01.1.05.0009 Pendidikan dan Pelatihan Pegawai Berdasarkan Tugas dan Fungsi		
Jumlah Pegawai Berdasarkan Tugas dan Fungsi yang Mengikuti Pendidikan dan Pelatihan	Rp 350,000,000.00	Rp 400,000,000.00
[SUB KEGIATAN] X.XX.01.1.05.0003 Pendataan dan Pengolahan Administrasi Kepegawaian		
Jumlah Dokumen Pendataan dan Pengolahan Administrasi Kepegawaian	Rp 200,000,000.00	Rp 215,000,000.00
[SUB KEGIATAN] X.XX.01.1.05.0002 Pengadaan Pakaian Dinas Beserta Atribut Kelengkapannya		
Jumlah Paket Pakaian Dinas Beserta Atribut Kelengkapan	Rp 350,000,000.00	Rp 400,000,000.00
[KEGIATAN] X.XX.01.1.06 Administrasi Umum Perangkat Daerah		
[SUB KEGIATAN] X.XX.01.1.06.0011 Dukungan Pelaksanaan Sistem Pemerintahan Berbasis Elektronik pada SKPD		
Jumlah Dokumen Dukungan Pelaksanaan Sistem Pemerintahan Berbasis Elektronik pada SKPD	Rp 350,000,000.00	Rp 400,000,000.00
[SUB KEGIATAN] X.XX.01.1.06.0010 Penatausahaan Arsip Dinamis pada SKPD		
Jumlah Dokumen Penatausahaan Arsip Dinamis pada SKPD	Rp 175,000,000.00	Rp 200,000,000.00
[SUB KEGIATAN] X.XX.01.1.06.0009 Penyelenggaraan Rapat Koordinasi dan Konsultasi SKPD		
Jumlah Laporan Penyelenggaraan Rapat Koordinasi dan Konsultasi SKPD	Rp 1,291,771,700.00	Rp 1,391,771,700.00
[SUB KEGIATAN] X.XX.01.1.06.0005 Penyediaan Barang Cetakan dan Penggandaan		
Jumlah Paket Barang Cetakan dan Penggandaan yang Disediakan	Rp 300,000,000.00	Rp 345,000,000.00
[SUB KEGIATAN] X.XX.01.1.06.0004 Penyediaan Bahan Logistik Kantor		
Jumlah Paket Bahan Logistik Kantor yang Disediakan	Rp 161,690,000.00	Rp 211,690,000.00
[SUB KEGIATAN] X.XX.01.1.06.0003 Penyediaan Peralatan Rumah Tangga		
Jumlah Paket Peralatan Rumah Tangga yang Disediakan	Rp 282,460,000.00	Rp 332,460,000.00
[KEGIATAN] X.XX.01.1.07 Pengadaan Barang Milik Daerah Penunjang Urusan Pemerintah Daerah		
[SUB KEGIATAN] X.XX.01.1.07.0006 Pengadaan Peralatan dan Mesin Lainnya		
Jumlah Unit Peralatan dan Mesin Lainnya yang Disediakan	Rp 350,000,000.00	Rp 425,000,000.00
[SUB KEGIATAN] X.XX.01.1.07.0001 Pengadaan Kendaraan Perorangan Dinas atau Kendaraan Dinas Jabatan		
Jumlah Unit Kendaraan Perorangan Dinas atau Kendaraan Dinas Jabatan yang Disediakan	Rp 4,200,000,000.00	Rp 4,048,556,988.00
[KEGIATAN] X.XX.01.1.08 Penyediaan Jasa Penunjang Urusan Pemerintahan Daerah		
[SUB KEGIATAN] X.XX.01.1.08.0004 Penyediaan Jasa Pelayanan Umum Kantor		
Jumlah Laporan Penyediaan Jasa Pelayanan Umum Kantor yang Disediakan	Rp 3,294,937,247.00	Rp 3,294,937,247.00
[SUB KEGIATAN] X.XX.01.1.08.0003 Penyediaan Jasa Peralatan dan Perlengkapan Kantor		
Jumlah Laporan Penyediaan Jasa Peralatan dan Perlengkapan Kantor yang Disediakan	Rp 300,000,000.00	Rp 350,000,000.00
[SUB KEGIATAN] X.XX.01.1.08.0002 Penyediaan Jasa Komunikasi, Sumber Daya Air dan Listrik		
Jumlah Laporan Penyediaan Jasa Komunikasi, Sumber Daya Air dan Listrik yang Disediakan	Rp 200,000,000.00	Rp 215,000,000.00
[SUB KEGIATAN] X.XX.01.1.08.0001 Penyediaan Jasa Surat Menyurat		
Jumlah Laporan Penyediaan Jasa Surat Menyurat	Rp 85,000,000.00	Rp 90,000,000.00
[KEGIATAN] X.XX.01.1.09 Pemeliharaan Barang Milik Daerah Penunjang Urusan Pemerintahan Daerah		
[SUB KEGIATAN] X.XX.01.1.09.0006 Pemeliharaan Peralatan dan Mesin Lainnya		
Jumlah Peralatan dan Mesin Lainnya yang Dipelihara	Rp 34,500,000.00	Rp 44,500,000.00
[SUB KEGIATAN] X.XX.01.1.09.0001 Penyediaan Jasa Pemeliharaan, Biaya Pemeliharaan dan Pajak Kendaraan Perorangan Dinas atau Kendaraan Dinas Jabatan		
Jumlah Kendaraan Perorangan Dinas atau Kendaraan Dinas Jabatan yang Dipelihara dan Dibayarkan Pajaknya	Rp 148,201,400.00	Rp 148,201,400.00
[SUB KEGIATAN] X.XX.01.1.09.0009 Pemeliharaan/Rehabilitasi Gedung Kantor dan Bangunan Lainnya		
Jumlah Gedung Kantor dan Bangunan Lainnya yang Dipelihara/Direhabilitasi	Rp 250,000,000.00	Rp 300,000,000.00
[SUB KEGIATAN] X.XX.01.1.09.0006 Pemeliharaan Peralatan dan Mesin Lainnya		
Jumlah Peralatan dan Mesin Lainnya yang Dipelihara	Rp 150,000,000.00	Rp 175,000,000.00
[SUB KEGIATAN] X.XX.01.1.09.0001 Penyediaan Jasa Pemeliharaan, Biaya Pemeliharaan dan Pajak Kendaraan Perorangan Dinas atau Kendaraan Dinas Jabatan		
Jumlah Kendaraan Perorangan Dinas atau Kendaraan Dinas Jabatan yang Dipelihara dan Dibayarkan Pajaknya	Rp 234,122,900.00	Rp 234,122,900.00
[KEGIATAN] X.XX.01.1.13 Fasilitasi Materi dan Komunikasi Pimpinan		
[SUB KEGIATAN] X.XX.01.1.13.0003 Pengelolaan Dokumentasi Pimpinan		
Jumlah Laporan Pengelolaan Dokumentasi Pimpinan	Rp 2,096,122,217.00	Rp 2,246,122,217.00
[SUB KEGIATAN] X.XX.01.1.13.0002 Fasilitasi Komunikasi Pimpinan		
Jumlah Laporan Hasil Fasilitasi Komunikasi Pimpinan	Rp 2,072,065,376.00	Rp 2,122,065,376.00
[SUB KEGIATAN] X.XX.01.1.13.0001 Penyiapan Materi Pimpinan		
Jumlah Dokumen Materi Pimpinan yang Disiapkan	Rp 401,906,800.00	Rp 371,906,800.00
[KEGIATAN] X.XX.01.1.14 Fasilitasi Keprotokolan		
[SUB KEGIATAN] X.XX.01.1.14.0003 Pengelolaan Hubungan Keprotokolan		
Jumlah Laporan Pengelolaan Hubungan Keprotokolan	Rp 1,347,037,613.00	Rp 1,407,924,269.00
[SUB KEGIATAN] X.XX.01.1.14.0002 Fasilitasi Kunjungan Tamu Kepala Daerah dan Wakil Kepala Daerah		
Jumlah Laporan Hasil Fasilitasi Kunjungan Tamu Kepala Daerah dan Wakil Kepala Daerah	Rp 3,037,988,296.00	Rp 3,187,988,296.00
[SUB KEGIATAN] X.XX.01.1.14.0001 Fasilitasi dan Koordinasi Pelaksanaan Acara		
Jumlah Laporan Hasil Fasilitasi dan Koordinasi Pelaksanaan Acara	Rp 3,350,856,607.00	Rp 3,580,856,607.00
[SASARAN] Menigkatnya Implementasi Kebijakan Di Bidang Perekonomian Dan Administrasi Pembangunan		
[PROGRAM] X.XX.01 PROGRAM PENUNJANG URUSAN PEMERINTAHAN DAERAH PROVINSI		
[KEGIATAN] X.XX.01.1.01 Perencanaan, Penganggaran, dan Evaluasi Kinerja Perangkat Daerah		
[SUB KEGIATAN] X.XX.01.1.01.0006 Koordinasi dan Penyusunan Laporan Capaian Kinerja dan Ikhtisar Realisasi Kinerja SKPD		

Sub Kegiatan	Pagu 2025	Pagu 2026
Jumlah Laporan Capaian Kinerja dan Ikhtisar Realisasi Kinerja SKPD dan Laporan Hasil Koordinasi Penyusunan Laporan Capaian Kinerja dan Ikhtisar Realisasi Kinerja SKPD	Rp 273,888,710.00	Rp 273,888,710.00
[SUB KEGIATAN] X.XX.01.1.01.0004 Koordinasi dan Penyusunan DPA-SKPD		
Jumlah Dokumen DPA-SKPD dan Laporan Hasil Koordinasi Penyusunan Dokumen DPA-SKPD	Rp 217,455,848.00	Rp 217,455,848.00
[KEGIATAN] X.XX.01.1.05 Administrasi Kepegawaian Perangkat Daerah		
[SUB KEGIATAN] X.XX.01.1.05.0010 Sosialisasi Peraturan Perundang-Undangan		
Jumlah Orang yang Mengikuti Sosialisasi Peraturan Perundang-Undangan	Rp 166,537,200.00	Rp 166,537,200.00
[SUB KEGIATAN] X.XX.01.1.05.0009 Pendidikan dan Pelatihan Pegawai Berdasarkan Tugas dan Fungsi		
Jumlah Pegawai Berdasarkan Tugas dan Fungsi yang Mengikuti Pendidikan dan Pelatihan	Rp 190,220,750.00	Rp 190,220,750.00
[SUB KEGIATAN] X.XX.01.1.05.0002 Pengadaan Pakaian Dinas Beserta Atribut Kelengkapannya		
Jumlah Paket Pakaian Dinas Beserta Atribut Kelengkapan	Rp 170,630,000.00	Rp 170,630,000.00
[KEGIATAN] X.XX.01.1.06 Administrasi Umum Perangkat Daerah		
[SUB KEGIATAN] X.XX.01.1.06.0009 Penyelenggaraan Rapat Koordinasi dan Konsultasi SKPD		
Jumlah Laporan Penyelenggaraan Rapat Koordinasi dan Konsultasi SKPD	Rp 1,874,040,000.00	Rp 1,874,040,000.00
[SUB KEGIATAN] X.XX.01.1.06.0006 Penyediaan Bahan Bacaan dan Peraturan Perundang-Undangan		
Jumlah Dokumen Bahan Bacaan dan Peraturan Perundang-Undangan yang Disediakan	Rp 133,373,900.00	Rp 133,373,900.00
[SUB KEGIATAN] X.XX.01.1.06.0005 Penyediaan Barang Cetakan dan Penggandaan		
Jumlah Paket Barang Cetakan dan Penggandaan yang Disediakan	Rp 34,908,700.00	Rp 34,908,700.00
[SUB KEGIATAN] X.XX.01.1.06.0004 Penyediaan Bahan Logistik Kantor		
Jumlah Paket Bahan Logistik Kantor yang Disediakan	Rp 100,525,879.00	Rp 103,373,900.00
[SUB KEGIATAN] X.XX.01.1.06.0003 Penyediaan Peralatan Rumah Tangga		
Jumlah Paket Peralatan Rumah Tangga yang Disediakan	Rp 110,676,000.00	Rp 110,676,000.00
[KEGIATAN] X.XX.01.1.07 Pengadaan Barang Milik Daerah Penunjang Urusan Pemerintah Daerah		
[SUB KEGIATAN] X.XX.01.1.07.0006 Pengadaan Peralatan dan Mesin Lainnya		
Jumlah Unit Peralatan dan Mesin Lainnya yang Disediakan	Rp 50,056,000.00	Rp 50,056,000.00
[SUB KEGIATAN] X.XX.01.1.07.0005 Pengadaan Mebel		
Jumlah Paket Mebel yang Disediakan	Rp 59,780,000.00	Rp 59,780,000.00
[KEGIATAN] X.XX.01.1.08 Penyediaan Jasa Penunjang Urusan Pemerintahan Daerah		
[SUB KEGIATAN] X.XX.01.1.08.0004 Penyediaan Jasa Pelayanan Umum Kantor		
Jumlah Laporan Penyediaan Jasa Pelayanan Umum Kantor yang Disediakan	Rp 875,634,628.00	Rp 875,634,628.00
[SUB KEGIATAN] X.XX.01.1.08.0003 Penyediaan Jasa Peralatan dan Perlengkapan Kantor		
Jumlah Laporan Penyediaan Jasa Peralatan dan Perlengkapan Kantor yang Disediakan	Rp 96,000,000.00	Rp 96,000,000.00
[SUB KEGIATAN] X.XX.01.1.08.0002 Penyediaan Jasa Komunikasi, Sumber Daya Air dan Listrik		
Jumlah Laporan Penyediaan Jasa Komunikasi, Sumber Daya Air dan Listrik yang Disediakan	Rp 42,000,000.00	Rp 42,000,000.00
[SUB KEGIATAN] X.XX.01.1.08.0001 Penyediaan Jasa Surat Menyurat		
Jumlah Laporan Penyediaan Jasa Surat Menyurat	Rp 2,000,000.00	Rp 2,000,000.00
[KEGIATAN] X.XX.01.1.09 Pemeliharaan Barang Milik Daerah Penunjang Urusan Pemerintahan Daerah		
[SUB KEGIATAN] X.XX.01.1.09.0006 Pemeliharaan Peralatan dan Mesin Lainnya		
Jumlah Peralatan dan Mesin Lainnya yang Dipelihara	Rp 34,500,000.00	Rp 44,500,000.00
[SUB KEGIATAN] X.XX.01.1.09.0001 Penyediaan Jasa Pemeliharaan, Biaya Pemeliharaan dan Pajak Kendaraan Perorangan Dinas atau Kendaraan Dinas Jabatan		
Jumlah Kendaraan Perorangan Dinas atau Kendaraan Dinas Jabatan yang Dipelihara dan Dibayarkan Pajaknya	Rp 148,201,400.00	Rp 148,201,400.00
[KEGIATAN] X.XX.01.1.13 Fasilitasi Materi dan Komunikasi Pimpinan		
[SUB KEGIATAN] X.XX.01.1.13.0002 Fasilitasi Komunikasi Pimpinan		
Jumlah Laporan Hasil Fasilitasi Komunikasi Pimpinan	Rp 1,055,588,008.00	Rp 1,295,862,585.00
[SASARAN] Menigkatnya Efektivitas Tata Kelola Di Bidang Pemerintahan Dan Otonomi Daerah		
[PROGRAM] X.XX.01 PROGRAM PENUNJANG URUSAN PEMERINTAHAN DAERAH PROVINSI		
[KEGIATAN] X.XX.01.1.01 Perencanaan, Penganggaran, dan Evaluasi Kinerja Perangkat Daerah		
[SUB KEGIATAN] X.XX.01.1.01.0006 Koordinasi dan Penyusunan Laporan Capaian Kinerja dan Ikhtisar Realisasi Kinerja SKPD		
Jumlah Laporan Capaian Kinerja dan Ikhtisar Realisasi Kinerja SKPD dan Laporan Hasil Koordinasi Penyusunan Laporan Capaian Kinerja dan Ikhtisar Realisasi Kinerja SKPD	Rp 100,000,000.00	Rp 100,000,000.00
[SUB KEGIATAN] X.XX.01.1.01.0004 Koordinasi dan Penyusunan DPA-SKPD		
Jumlah Dokumen DPA-SKPD dan Laporan Hasil Koordinasi Penyusunan Dokumen DPA-SKPD	Rp 0.00	Rp 0.00
[KEGIATAN] X.XX.01.1.05 Administrasi Kepegawaian Perangkat Daerah		
[SUB KEGIATAN] X.XX.01.1.05.0009 Pendidikan dan Pelatihan Pegawai Berdasarkan Tugas dan Fungsi		
Jumlah Pegawai Berdasarkan Tugas dan Fungsi yang Mengikuti Pendidikan dan Pelatihan	Rp 50,000,000.00	Rp 50,000,000.00
[SUB KEGIATAN] X.XX.01.1.05.0002 Pengadaan Pakaian Dinas Beserta Atribut Kelengkapannya		
Jumlah Paket Pakaian Dinas Beserta Atribut Kelengkapan	Rp 1,000,000.00	Rp 1,000,000.00
[KEGIATAN] X.XX.01.1.06 Administrasi Umum Perangkat Daerah		
[SUB KEGIATAN] X.XX.01.1.06.0001 Penyediaan Komponen Instalasi Listrik/Penerangan Bangunan Kantor		
Jumlah Paket Komponen Instalasi Listrik/Penerangan Bangunan Kantor yang Disediakan	Rp 2,000,000.00	Rp 2,000,000.00
[SUB KEGIATAN] X.XX.01.1.06.0002 Penyediaan Peralatan dan Perlengkapan Kantor		
Jumlah Paket Peralatan dan Perlengkapan Kantor yang Disediakan	Rp 83,000,000.00	Rp 85,000,000.00
[SUB KEGIATAN] X.XX.01.1.06.0003 Penyediaan Peralatan Rumah Tangga		
Jumlah Paket Peralatan Rumah Tangga yang Disediakan	Rp 30,000,000.00	Rp 31,000,000.00
[SUB KEGIATAN] X.XX.01.1.06.0004 Penyediaan Bahan Logistik Kantor		
Jumlah Paket Bahan Logistik Kantor yang Disediakan	Rp 30,000,000.00	Rp 31,000,000.00
[SUB KEGIATAN] X.XX.01.1.06.0005 Penyediaan Barang Cetakan dan Penggandaan		
Jumlah Paket Barang Cetakan dan Penggandaan yang Disediakan	Rp 16,500,000.00	Rp 16,500,000.00
[SUB KEGIATAN] X.XX.01.1.06.0006 Penyediaan Bahan Bacaan dan Peraturan Perundang-Undangan		
Jumlah Dokumen Bahan Bacaan dan Peraturan Perundang-Undangan yang Disediakan	Rp 20,000,000.00	Rp 20,000,000.00
[SUB KEGIATAN] X.XX.01.1.06.0008 Fasilitasi Kunjungan Tamu		
Jumlah Laporan Fasilitasi Kunjungan Tamu	Rp 16,500,000.00	Rp 17,000,000.00
[SUB KEGIATAN] X.XX.01.1.06.0009 Penyelenggaraan Rapat Koordinasi dan Konsultasi SKPD		
Jumlah Laporan Penyelenggaraan Rapat Koordinasi dan Konsultasi SKPD	Rp 400,000,000.00	Rp 400,000,000.00
[KEGIATAN] X.XX.01.1.07 Pengadaan Barang Milik Daerah Penunjang Urusan Pemerintah Daerah		
[SUB KEGIATAN] X.XX.01.1.07.0006 Pengadaan Peralatan dan Mesin Lainnya		
Jumlah Unit Peralatan dan Mesin Lainnya yang Disediakan	Rp 53,000,000.00	Rp 55,000,000.00
[SUB KEGIATAN] X.XX.01.1.07.0005 Pengadaan Mebel		
Jumlah Paket Mebel yang Disediakan	Rp 50,000,000.00	Rp 50,000,000.00
[KEGIATAN] X.XX.01.1.08 Penyediaan Jasa Penunjang Urusan Pemerintahan Daerah		
[SUB KEGIATAN] X.XX.01.1.08.0004 Penyediaan Jasa Pelayanan Umum Kantor		
Jumlah Laporan Penyediaan Jasa Pelayanan Umum Kantor yang Disediakan	Rp 925,000,000.00	Rp 925,000,000.00
[SUB KEGIATAN] X.XX.01.1.08.0003 Penyediaan Jasa Peralatan dan Perlengkapan Kantor		
Jumlah Laporan Penyediaan Jasa Peralatan dan Perlengkapan Kantor yang Disediakan	Rp 48,000,000.00	Rp 48,000,000.00
[SUB KEGIATAN] X.XX.01.1.08.0002 Penyediaan Jasa Komunikasi, Sumber Daya Air dan Listrik		
Jumlah Laporan Penyediaan Jasa Komunikasi, Sumber Daya Air dan Listrik yang Disediakan	Rp 3,500,000.00	Rp 3,500,000.00
[SUB KEGIATAN] X.XX.01.1.08.0001 Penyediaan Jasa Surat Menyurat		
Jumlah Laporan Penyediaan Jasa Surat Menyurat	Rp 1,500,000.00	Rp 1,500,000.00
[KEGIATAN] X.XX.01.1.09 Pemeliharaan Barang Milik Daerah Penunjang Urusan Pemerintahan Daerah		
[SUB KEGIATAN] X.XX.01.1.09.0007 Pemeliharaan Aset Tetap Lainnya		
Jumlah Aset Tetap Lainnya yang Dipelihara	Rp 0.00	Rp 0.00
[SUB KEGIATAN] X.XX.01.1.09.0009 Pemeliharaan/Rehabilitasi Gedung Kantor dan Bangunan Lainnya		
Jumlah Gedung Kantor dan Bangunan Lainnya yang Dipelihara/Direhabilitasi	Rp 2,430,151,105.00	Rp 2,430,151,105.00
[SUB KEGIATAN] X.XX.01.1.09.0006 Pemeliharaan Peralatan dan Mesin Lainnya		
Jumlah Peralatan dan Mesin Lainnya yang Dipelihara	Rp 10,400,000.00	Rp 11,000,000.00
[SUB KEGIATAN] X.XX.01.1.09.0001 Penyediaan Jasa Pemeliharaan, Biaya Pemeliharaan dan Pajak Kendaraan Perorangan Dinas atau Kendaraan Dinas Jabatan		
Jumlah Kendaraan Perorangan Dinas atau Kendaraan Dinas Jabatan yang Dipelihara dan Dibayarkan Pajaknya	Rp 311,981,600.00	Rp 311,981,600.00
[KEGIATAN] X.XX.01.1.13 Fasilitasi Materi dan Komunikasi Pimpinan		
[SUB KEGIATAN] X.XX.01.1.13.0002 Fasilitasi Komunikasi Pimpinan		
Jumlah Laporan Hasil Fasilitasi Komunikasi Pimpinan	Rp 105,117,879.00	Rp 299,042,843.00
[SASARAN] Meningkatnya efektivitas tata kelola di bidang fasilitasi dan koordinasi hukum		
[PROGRAM] X.XX.01 PROGRAM PENUNJANG URUSAN PEMERINTAHAN DAERAH PROVINSI		

Sub Kegiatan	Pagu 2025	Pagu 2026
[KEGIATAN] X.XX.01.1.01 Perencanaan, Penganggaran, dan Evaluasi Kinerja Perangkat Daerah		
[SUB KEGIATAN] X.XX.01.1.01.0006 Koordinasi dan Penyusunan Laporan Capaian Kinerja dan Ikhtisar Realisasi Kinerja SKPD		
Jumlah Laporan Capaian Kinerja dan Ikhtisar Realisasi Kinerja SKPD dan Laporan Hasil Koordinasi Penyusunan Laporan Capaian Kinerja dan Ikhtisar Realisasi Kinerja SKPD	Rp 150,000,000.00	Rp 150,000,000.00
[KEGIATAN] X.XX.01.1.06 Administrasi Umum Perangkat Daerah		
[SUB KEGIATAN] X.XX.01.1.06.0009 Penyelenggaraan Rapat Koordinasi dan Konsultasi SKPD		
Jumlah Laporan Penyelenggaraan Rapat Koordinasi dan Konsultasi SKPD	Rp 600,000,000.00	Rp 600,000,000.00
[SUB KEGIATAN] X.XX.01.1.06.0008 Fasilitasi Kunjungan Tamu		
Jumlah Laporan Fasilitasi Kunjungan Tamu	Rp 150,000,000.00	Rp 150,000,000.00
[SUB KEGIATAN] X.XX.01.1.06.0005 Penyediaan Barang Cetakan dan Penggandaan		
Jumlah Paket Barang Cetakan dan Penggandaan yang Disediakan	Rp 150,000,000.00	Rp 180,000,000.00
[SUB KEGIATAN] X.XX.01.1.06.0004 Penyediaan Bahan Logistik Kantor		
Jumlah Paket Bahan Logistik Kantor yang Disediakan	Rp 125,000,000.00	Rp 175,000,000.00
[SUB KEGIATAN] X.XX.01.1.06.0002 Penyediaan Peralatan dan Perlengkapan Kantor		
Jumlah Paket Peralatan dan Perlengkapan Kantor yang Disediakan	Rp 300,000,000.00	Rp 350,000,000.00
[KEGIATAN] X.XX.01.1.07 Pengadaan Barang Milik Daerah Penunjang Urusan Pemerintah Daerah		
[SUB KEGIATAN] X.XX.01.1.07.0005 Pengadaan Mebel		
Jumlah Paket Mebel yang Disediakan	Rp 300,000,000.00	Rp 300,000,000.00
[KEGIATAN] X.XX.01.1.08 Penyediaan Jasa Penunjang Urusan Pemerintahan Daerah		
[SUB KEGIATAN] X.XX.01.1.08.0004 Penyediaan Jasa Pelayanan Umum Kantor		
Jumlah Laporan Penyediaan Jasa Pelayanan Umum Kantor yang Disediakan	Rp 542,480,000.00	Rp 586,480,000.00
[SUB KEGIATAN] X.XX.01.1.08.0002 Penyediaan Jasa Komunikasi, Sumber Daya Air dan Listrik		
Jumlah Laporan Penyediaan Jasa Komunikasi, Sumber Daya Air dan Listrik yang Disediakan	Rp 71,091,332.00	Rp 81,686,653.00
[SUB KEGIATAN] X.XX.01.1.08.0001 Penyediaan Jasa Surat Menyurat		
Jumlah Laporan Penyediaan Jasa Surat Menyurat	Rp 50,000,000.00	Rp 100,000,000.00
[KEGIATAN] X.XX.01.1.09 Pemeliharaan Barang Milik Daerah Penunjang Urusan Pemerintahan Daerah		
[SUB KEGIATAN] X.XX.01.1.09.0006 Pemeliharaan Peralatan dan Mesin Lainnya		
Jumlah Peralatan dan Mesin Lainnya yang Dipelihara	Rp 110,000,000.00	Rp 110,000,000.00
[SUB KEGIATAN] X.XX.01.1.09.0002 Penyediaan Jasa Pemeliharaan, Biaya Pemeliharaan, Pajak dan Perizinan Kendaraan Dinas Operasional atau Lapangan		
Jumlah Kendaraan Dinas Operasional atau Lapangan yang Dipelihara dan Dibayarkan Pajak dan Perizinannya	Rp 300,000,000.00	Rp 300,000,000.00
[SASARAN] Meningkatnya capaian pelaksanaan pembangunan daerah melalui penerapan E-Procurement dalam pengadaan barang dan jasa		
[PROGRAM] X.XX.01 PROGRAM PENUNJANG URUSAN PEMERINTAHAN DAERAH PROVINSI		
[KEGIATAN] X.XX.01.1.01 Perencanaan, Penganggaran, dan Evaluasi Kinerja Perangkat Daerah		
[SUB KEGIATAN] X.XX.01.1.01.0006 Koordinasi dan Penyusunan Laporan Capaian Kinerja dan Ikhtisar Realisasi Kinerja SKPD		
Jumlah Laporan Capaian Kinerja dan Ikhtisar Realisasi Kinerja SKPD dan Laporan Hasil Koordinasi Penyusunan Laporan Capaian Kinerja dan Ikhtisar Realisasi Kinerja SKPD	Rp 150,000,000.00	Rp 200,000,000.00
[KEGIATAN] X.XX.01.1.05 Administrasi Kepegawaian Perangkat Daerah		
[SUB KEGIATAN] X.XX.01.1.05.0011 Bimbingan Teknis Implementasi Peraturan Perundang-Undangan		
Jumlah Orang yang Mengikuti Bimbingan Teknis Implementasi Peraturan Perundang-Undangan	Rp 75,000,000.00	Rp 80,000,000.00
[SUB KEGIATAN] X.XX.01.1.05.0010 Sosialisasi Peraturan Perundang-Undangan		
Jumlah Orang yang Mengikuti Sosialisasi Peraturan Perundang-Undangan	Rp 75,000,000.00	Rp 80,000,000.00
[SUB KEGIATAN] X.XX.01.1.05.0009 Pendidikan dan Pelatihan Pegawai Berdasarkan Tugas dan Fungsi		
Jumlah Pegawai Berdasarkan Tugas dan Fungsi yang Mengikuti Pendidikan dan Pelatihan	Rp 157,500,000.00	Rp 160,000,000.00
[SUB KEGIATAN] X.XX.01.1.05.0002 Pengadaan Pakaian Dinas Beserta Atribut Kelengkapannya		
Jumlah Paket Pakaian Dinas Beserta Atribut Kelengkapan	Rp 200,000,000.00	Rp 300,000,000.00
[KEGIATAN] X.XX.01.1.06 Administrasi Umum Perangkat Daerah		
[SUB KEGIATAN] X.XX.01.1.06.0003 Penyediaan Peralatan Rumah Tangga		
Jumlah Paket Peralatan Rumah Tangga yang Disediakan	Rp 30,000,000.00	Rp 31,000,000.00
[SUB KEGIATAN] X.XX.01.1.06.0009 Penyelenggaraan Rapat Koordinasi dan Konsultasi SKPD		
Jumlah Laporan Penyelenggaraan Rapat Koordinasi dan Konsultasi SKPD	Rp 800,000,000.00	Rp 1.07
[SUB KEGIATAN] X.XX.01.1.06.0008 Fasilitasi Kunjungan Tamu		
Jumlah Laporan Fasilitasi Kunjungan Tamu	Rp 30,000,000.00	Rp 30,000,000.00
[SUB KEGIATAN] X.XX.01.1.06.0006 Penyediaan Bahan Bacaan dan Peraturan Perundang-Undangan		
Jumlah Dokumen Bahan Bacaan dan Peraturan Perundang-Undangan yang Disediakan	Rp 7,000,000.00	Rp 7,000,000.00
[SUB KEGIATAN] X.XX.01.1.06.0005 Penyediaan Barang Cetakan dan Penggandaan		
Jumlah Paket Barang Cetakan dan Penggandaan yang Disediakan	Rp 5,000,000.00	Rp 5,000,000.00
[SUB KEGIATAN] X.XX.01.1.06.0004 Penyediaan Bahan Logistik Kantor		
Jumlah Paket Bahan Logistik Kantor yang Disediakan	Rp 200,000,000.00	Rp 200,000,000.00
[SUB KEGIATAN] X.XX.01.1.06.0003 Penyediaan Peralatan Rumah Tangga		
Jumlah Paket Peralatan Rumah Tangga yang Disediakan	Rp 100,000,000.00	Rp 150,000,000.00
[SUB KEGIATAN] X.XX.01.1.06.0002 Penyediaan Peralatan dan Perlengkapan Kantor		
Jumlah Paket Peralatan dan Perlengkapan Kantor yang Disediakan	Rp 120,000,000.00	Rp 150,000,000.00
[SUB KEGIATAN] X.XX.01.1.06.0001 Penyediaan Komponen Instalasi Listrik/Penerangan Bangunan Kantor		
Jumlah Paket Komponen Instalasi Listrik/Penerangan Bangunan Kantor yang Disediakan	Rp 50,000,000.00	Rp 5,000,000.00
[KEGIATAN] X.XX.01.1.07 Pengadaan Barang Milik Daerah Penunjang Urusan Pemerintah Daerah		
[SUB KEGIATAN] X.XX.01.1.07.0010 Pengadaan Sarana dan Prasarana Gedung Kantor atau Bangunan Lainnya		
Jumlah Unit Sarana dan Prasarana Gedung Kantor atau Bangunan Lainnya yang Disediakan	Rp 132,912,343.00	Rp 208,774,152.00
[SUB KEGIATAN] X.XX.01.1.07.0006 Pengadaan Peralatan dan Mesin Lainnya		
Jumlah Unit Peralatan dan Mesin Lainnya yang Disediakan	Rp 50,000,000.00	Rp 100,000,000.00
[SUB KEGIATAN] X.XX.01.1.07.0005 Pengadaan Mebel		
Jumlah Paket Mebel yang Disediakan	Rp 200,000,000.00	Rp 200,000,000.00
[SUB KEGIATAN] X.XX.01.1.07.0001 Pengadaan Kendaraan Perorangan Dinas atau Kendaraan Dinas Jabatan		
Jumlah Unit Kendaraan Perorangan Dinas atau Kendaraan Dinas Jabatan yang Disediakan	Rp 575,000,000.00	Rp 1,208,622,144.00
[KEGIATAN] X.XX.01.1.08 Penyediaan Jasa Penunjang Urusan Pemerintahan Daerah		
[SUB KEGIATAN] X.XX.01.1.08.0004 Penyediaan Jasa Pelayanan Umum Kantor		
Jumlah Laporan Penyediaan Jasa Pelayanan Umum Kantor yang Disediakan	Rp 1,243,024,822.00	Rp 1,243,024,822.00
[SUB KEGIATAN] X.XX.01.1.08.0003 Penyediaan Jasa Peralatan dan Perlengkapan Kantor		
Jumlah Laporan Penyediaan Jasa Peralatan dan Perlengkapan Kantor yang Disediakan	Rp 91,225,848.00	Rp 91,225,848.00
[SUB KEGIATAN] X.XX.01.1.08.0002 Penyediaan Jasa Komunikasi, Sumber Daya Air dan Listrik		
Jumlah Laporan Penyediaan Jasa Komunikasi, Sumber Daya Air dan Listrik yang Disediakan	Rp 15,000,000.00	Rp 20,000,000.00
[SUB KEGIATAN] X.XX.01.1.08.0001 Penyediaan Jasa Surat Menyurat		
Jumlah Laporan Penyediaan Jasa Surat Menyurat	Rp 5,000,000.00	Rp 10,000,000.00
[KEGIATAN] X.XX.01.1.09 Pemeliharaan Barang Milik Daerah Penunjang Urusan Pemerintahan Daerah		
[SUB KEGIATAN] X.XX.01.1.09.0009 Pemeliharaan/Rehabilitasi Gedung Kantor dan Bangunan Lainnya		
Jumlah Gedung Kantor dan Bangunan Lainnya yang Dipelihara/Direhabilitasi	Rp 1,219,774,152.00	Rp 150,000,000.00
[SUB KEGIATAN] X.XX.01.1.09.0006 Pemeliharaan Peralatan dan Mesin Lainnya		
Jumlah Peralatan dan Mesin Lainnya yang Dipelihara	Rp 50,000,000.00	Rp 50,000,000.00
[SUB KEGIATAN] X.XX.01.1.09.0001 Penyediaan Jasa Pemeliharaan, Biaya Pemeliharaan dan Pajak Kendaraan Perorangan Dinas atau Kendaraan Dinas Jabatan		
Jumlah Kendaraan Perorangan Dinas atau Kendaraan Dinas Jabatan yang Dipelihara dan Dibayarkan Pajaknya	Rp 200,000,000.00	Rp 250,000,000.00
[SASARAN] Meningkatnya hasil evaluasi Penilaian Mandiri Pelaksanaan Reformasi Birokrasi dilingkungan Pemprov Kepri		
[PROGRAM] X.XX.01 PROGRAM PENUNJANG URUSAN PEMERINTAHAN DAERAH PROVINSI		
[KEGIATAN] X.XX.01.1.01 Perencanaan, Penganggaran, dan Evaluasi Kinerja Perangkat Daerah		
[SUB KEGIATAN] X.XX.01.1.01.0006 Koordinasi dan Penyusunan Laporan Capaian Kinerja dan Ikhtisar Realisasi Kinerja SKPD		
Jumlah Laporan Capaian Kinerja dan Ikhtisar Realisasi Kinerja SKPD dan Laporan Hasil Koordinasi Penyusunan Laporan Capaian Kinerja dan Ikhtisar Realisasi Kinerja SKPD	Rp 608,205,360.00	Rp 608,205,360.00
[KEGIATAN] X.XX.01.1.05 Administrasi Kepegawaian Perangkat Daerah		
[SUB KEGIATAN] X.XX.01.1.05.0009 Pendidikan dan Pelatihan Pegawai Berdasarkan Tugas dan Fungsi		
Jumlah Pegawai Berdasarkan Tugas dan Fungsi yang Mengikuti Pendidikan dan Pelatihan	Rp 230,000,000.00	Rp 150,200,000.00
[SUB KEGIATAN] X.XX.01.1.05.0002 Pengadaan Pakaian Dinas Beserta Atribut Kelengkapannya		

Sub Kegiatan	Pagu 2025	Pagu 2026
Jumlah Paket Pakaian Dinas Beserta Atribut Kelengkapan	Rp 190,436,000.00	Rp 142,950,760.00
[KEGIATAN] X.XX.01.1.06 Administrasi Umum Perangkat Daerah		
[SUB KEGIATAN] X.XX.01.1.06.0009 Penyelenggaraan Rapat Koordinasi dan Konsultasi SKPD		
Jumlah Laporan Penyelenggaraan Rapat Koordinasi dan Konsultasi SKPD	Rp 1,178,678,267.00	Rp 1,433,202,343.00
[SUB KEGIATAN] X.XX.01.1.06.0006 Penyediaan Bahan Bacaan dan Peraturan Perundang-Undangan		
Jumlah Dokumen Bahan Bacaan dan Peraturan Perundang-Undangan yang Disediakan	Rp 26,906,400.00	Rp 26,906,400.00
[SUB KEGIATAN] X.XX.01.1.06.0005 Penyediaan Barang Cetakan dan Penggandaan		
Jumlah Paket Barang Cetakan dan Penggandaan yang Disediakan	Rp 54,862,000.00	Rp 55,362,000.00
[SUB KEGIATAN] X.XX.01.1.06.0004 Penyediaan Bahan Logistik Kantor		
Jumlah Paket Bahan Logistik Kantor yang Disediakan	Rp 110,861,564.00	Rp 169,932,360.00
[KEGIATAN] X.XX.01.1.07 Pengadaan Barang Milik Daerah Penunjang Urusan Pemerintah Daerah		
[SUB KEGIATAN] X.XX.01.1.07.0006 Pengadaan Peralatan dan Mesin Lainnya		
Jumlah Unit Peralatan dan Mesin Lainnya yang Disediakan	Rp 153,987,374.00	Rp 134,334,385.00
[KEGIATAN] X.XX.01.1.08 Penyediaan Jasa Penunjang Urusan Pemerintahan Daerah		
[SUB KEGIATAN] X.XX.01.1.08.0004 Penyediaan Jasa Pelayanan Umum Kantor		
Jumlah Laporan Penyediaan Jasa Pelayanan Umum Kantor yang Disediakan	Rp 1,063,663,424.00	Rp 1,063,663,424.00
[SUB KEGIATAN] X.XX.01.1.08.0003 Penyediaan Jasa Peralatan dan Perlengkapan Kantor		
Jumlah Laporan Penyediaan Jasa Peralatan dan Perlengkapan Kantor yang Disediakan	Rp 93,240,000.00	Rp 93,240,000.00
[SUB KEGIATAN] X.XX.01.1.08.0002 Penyediaan Jasa Komunikasi, Sumber Daya Air dan Listrik		
Jumlah Laporan Penyediaan Jasa Komunikasi, Sumber Daya Air dan Listrik yang Disediakan	Rp 3,000,000.00	Rp 6,401,520.00
[KEGIATAN] X.XX.01.1.09 Pemeliharaan Barang Milik Daerah Penunjang Urusan Pemerintahan Daerah		
[SUB KEGIATAN] X.XX.01.1.09.0006 Pemeliharaan Peralatan dan Mesin Lainnya		
Jumlah Peralatan dan Mesin Lainnya yang Dipelihara	Rp 32,000,000.00	Rp 29,200,000.00
[SUB KEGIATAN] X.XX.01.1.09.0001 Penyediaan Jasa Pemeliharaan, Biaya Pemeliharaan dan Pajak Kendaraan Perorangan Dinas atau Kendaraan Dinas Jabatan		
Jumlah Kendaraan Perorangan Dinas atau Kendaraan Dinas Jabatan yang Dipelihara dan Dibayarkan Pajaknya	Rp 336,233,400.00	Rp 336,233,400.00
[SASARAN] Meningkatnya efektivitas tata kelola di bidang kesejahteraan rakyat		
[PROGRAM] X.XX.01 PROGRAM PENUNJANG URUSAN PEMERINTAHAN DAERAH PROVINSI		
[KEGIATAN] X.XX.01.1.01 Perencanaan, Penganggaran, dan Evaluasi Kinerja Perangkat Daerah		
[SUB KEGIATAN] X.XX.01.1.01.0006 Koordinasi dan Penyusunan Laporan Capaian Kinerja dan Ikhtisar Realisasi Kinerja SKPD		
Jumlah Laporan Capaian Kinerja dan Ikhtisar Realisasi Kinerja SKPD dan Laporan Hasil Koordinasi Penyusunan Laporan Capaian Kinerja dan Ikhtisar Realisasi Kinerja SKPD	Rp 170,000,000.00	Rp 175,600,000.00
[SUB KEGIATAN] X.XX.01.1.01.0002 Koordinasi dan Penyusunan Dokumen RKA- SKPD		
Jumlah Dokumen RKA-SKPD dan Laporan Hasil Koordinasi Penyusunan Dokumen RKA-SKPD	Rp 250,854,000.00	Rp 262,922,000.00
[SUB KEGIATAN] X.XX.01.1.01.0001 Penyusunan Dokumen Perencanaan Perangkat Daerah		
Jumlah Dokumen Perencanaan Perangkat Daerah	Rp 310,620,000.00	Rp 319,469,000.00
[KEGIATAN] X.XX.01.1.05 Administrasi Kepegawaian Perangkat Daerah		
[SUB KEGIATAN] X.XX.01.1.05.0009 Pendidikan dan Pelatihan Pegawai Berdasarkan Tugas dan Fungsi		
Jumlah Pegawai Berdasarkan Tugas dan Fungsi yang Mengikuti Pendidikan dan Pelatihan	Rp 400,273,000.00	Rp 416,294,000.00
[SUB KEGIATAN] X.XX.01.1.05.0002 Pengadaan Pakaian Dinas Beserta Atribut Kelengkapannya		
Jumlah Paket Pakaian Dinas Beserta Atribut Kelengkapan	Rp 250,527,000.00	Rp 262,569,000.00
[KEGIATAN] X.XX.01.1.06 Administrasi Umum Perangkat Daerah		
[SUB KEGIATAN] X.XX.01.1.06.0009 Penyelenggaraan Rapat Koordinasi dan Konsultasi SKPD		
Jumlah Laporan Penyelenggaraan Rapat Koordinasi dan Konsultasi SKPD	Rp 1,800,288,455.00	Rp 1,890,866,440.00
[SUB KEGIATAN] X.XX.01.1.06.0004 Penyediaan Bahan Logistik Kantor		
Jumlah Paket Bahan Logistik Kantor yang Disediakan	Rp 350,000,000.00	Rp 362,000,000.00
[KEGIATAN] X.XX.01.1.07 Pengadaan Barang Milik Daerah Penunjang Urusan Pemerintah Daerah		
[SUB KEGIATAN] X.XX.01.1.07.0006 Pengadaan Peralatan dan Mesin Lainnya		
Jumlah Unit Peralatan dan Mesin Lainnya yang Disediakan	Rp 350,000,000.00	Rp 362,000,000.00
[SUB KEGIATAN] X.XX.01.1.07.0005 Pengadaan Mebel		
Jumlah Paket Mebel yang Disediakan	Rp 550,000,000.00	Rp 578,000,000.00
[KEGIATAN] X.XX.01.1.08 Penyediaan Jasa Penunjang Urusan Pemerintahan Daerah		
[SUB KEGIATAN] X.XX.01.1.08.0004 Penyediaan Jasa Pelayanan Umum Kantor		
Jumlah Laporan Penyediaan Jasa Pelayanan Umum Kantor yang Disediakan	Rp 660,212,902.00	Rp 697,029,000.00
[SUB KEGIATAN] X.XX.01.1.08.0003 Penyediaan Jasa Peralatan dan Perlengkapan Kantor		
Jumlah Laporan Penyediaan Jasa Peralatan dan Perlengkapan Kantor yang Disediakan	Rp 350,000,000.00	Rp 362,000,000.00
[SUB KEGIATAN] X.XX.01.1.08.0001 Penyediaan Jasa Surat Menyurat		
Jumlah Laporan Penyediaan Jasa Surat Menyurat	Rp 0.00	Rp 0.00
[KEGIATAN] X.XX.01.1.09 Pemeliharaan Barang Milik Daerah Penunjang Urusan Pemerintahan Daerah		
[SUB KEGIATAN] X.XX.01.1.09.0001 Penyediaan Jasa Pemeliharaan, Biaya Pemeliharaan dan Pajak Kendaraan Perorangan Dinas atau Kendaraan Dinas Jabatan		
Jumlah Kendaraan Perorangan Dinas atau Kendaraan Dinas Jabatan yang Dipelihara dan Dibayarkan Pajaknya	Rp 500,000,000.00	Rp 524,000,000.00
[OPD] Sekretariat DPRD		
[URUSAN] SEKRETARIAT DPRD		
[TUJUAN] Terwujudnya Peningkatan Kulitas Pelayanan Sekratriat DPRD yang Optimal		
[SASARAN] Meningkatnya Layanan Sekretariat DPRD dan Layanan Anggota DPRD		
[PROGRAM] 4.02.02 PROGRAM DUKUNGAN PELAKSANAAN TUGAS DAN FUNGSI DPRD		
[KEGIATAN] 4.02.02.1.01 Pembentukan Perda dan Peraturan DPRD		
[SUB KEGIATAN] 4.02.02.1.01.0004 Fasilitasi Penyusunan Naskah Akademik		
Jumlah Dokumen Hasil Penyusunan Penjelasan atau Keterangan dan/atau Naskah Akademik yang Difasilitasi	Rp 100,000,000.00	Rp 300,000,000.00
[SUB KEGIATAN] 4.02.02.1.01.0003 Penyelenggaraan Kajian Perundang-Undangan		
Jumlah Dokumen Kajian Perundang-Undangan	Rp 100,000,000.00	Rp 300,000,000.00
[SUB KEGIATAN] 4.02.02.1.01.0001 Penyusunan dan Pembahasan Program Pembentukan Peraturan Daerah		
Jumlah Dokumen Hasil Penyusunan dan Pembahasan Program Pembentukan Peraturan Daerah	Rp 200,000,000.00	Rp 200,000,000.00
[SUB KEGIATAN] 4.02.02.1.01.0002 Pembahasan Rancangan Perda		
Jumlah Dokumen Hasil Pembahasan Rancangan Perda	Rp 200,000,000.00	Rp 200,000,000.00
[KEGIATAN] 4.02.02.1.02 Pembahasan Kebijakan Anggaran		
[SUB KEGIATAN] 4.02.02.1.02.0003 Pembahasan APBD		
Jumlah Dokumen Hasil Pembahasan APBD	Rp 200,000,000.00	Rp 100,000,000.00
[KEGIATAN] 4.02.02.1.04 Peningkatan Kapasitas DPRD		
[SUB KEGIATAN] 4.02.02.1.04.0006 Penyelenggaraan Hubungan Masyarakat		
Jumlah Dokumen Hasil Penyelenggaraan Hubungan Masyarakat	Rp 1,500,000,000.00	Rp 1,633,441,982.00
[SUB KEGIATAN] 4.02.02.1.04.0005 Penyediaan Tenaga Ahli Fraksi		
Jumlah Tenaga Ahli Fraksi	Rp 3,209,000,000.00	Rp 3,209,000,000.00
[SUB KEGIATAN] 4.02.02.1.04.0004 Penyediaan Kelompok Pakar dan Tim Ahli		
Jumlah Orang dalam Kelompok Pakar dan Tim Ahli	Rp 50,000,000.00	Rp 50,000,000.00
[SUB KEGIATAN] 4.02.02.1.04.0008 Publikasi dan Dokumentasi DPRD		
Jumlah Dokumen Publikasi dan Dokumentasi DPRD	Rp 50,000,000.00	Rp 50,000,000.00
[SUB KEGIATAN] 4.02.02.1.04.0002 Pendalaman Tugas DPRD		
Jumlah Dokumen Hasil Pendalaman Tugas DPRD	Rp 926,881,686.00	Rp 1,994,371,586.00
[KEGIATAN] 4.02.02.1.05 Penyerapan dan Penghimpunan Aspirasi Masyarakat		
[SUB KEGIATAN] 4.02.02.1.05.0003 Pelaksanaan Reses		
Jumah Dokumen Hasil Pelaksanaan Reses	Rp 29,000,000,000.00	Rp 29,000,000,000.00
[SUB KEGIATAN] 4.02.02.1.05.0002 Penyusunan Pokok-Pokok Pikiran DPRD		
Jumlah Dokumen Pokok-Pokok Pikiran DPRD yang Disusun	Rp 50,000,000.00	Rp 50,000,000.00
[SUB KEGIATAN] 4.02.02.1.05.0001 Kunjungan Kerja dalam Daerah		
Jumlah Laporan Hasil Kunjungan Kerja DPRD	Rp 50,000,000.00	Rp 50,000,000.00
[KEGIATAN] 4.02.02.1.08 Fasilitasi Tugas DPRD		
[SUB KEGIATAN] 4.02.02.1.08.0004 Fasilitasi Tugas Pimpinan DPRD		
Jumlah Dokumen Hasil Fasilitasi Tugas Pimpinan DPRD	Rp 1,700,000,000.00	Rp 1,800,000,000.00
[SUB KEGIATAN] 4.02.02.1.08.0003 Fasilitasi Pelaksanaan Tugas Badan Musyawarah		
Jumlah Dokumen Hasil Fasilitasi Pelaksanaan Tugas Badan Musyawarah	Rp 250,000,000.00	Rp 250,000,000.00
[SUB KEGIATAN] 4.02.02.1.08.0002 Penyusunan Laporan Kinerja DPRD		
Jumlah Laporan Fraksi, Alat Kelengkapan dan Kinerja DPRD yang Disusun	Rp 200,000,000.00	Rp 200,000,000.00

Sub Kegiatan	Pagu 2025	Pagu 2026
[SUB KEGIATAN] 4.02.02.1.08.0001 Koordinasi dan Konsultasi Pelaksanaan Tugas DPRD		
Jumlah Dokumen Hasil Koordinasi dan Konsultasi Pelaksanaan Tugas DPRD	Rp 30,748,192,962.00	Rp 32,687,263,358.00
[URUSAN] NON URUSAN		
[TUJUAN] Terwujudnya Peningkatan Kualitas Pelayanan Sekretariat DPRD yang Optimal		
[SASARAN] Meningkatnya Layanan Sekretariat DPRD dan Layanan Anggota DPRD		
[PROGRAM] X.XX.01 PROGRAM PENUNJANG URUSAN PEMERINTAHAN DAERAH PROVINSI		
[KEGIATAN] X.XX.01.1.01 Perencanaan, Penganggaran, dan Evaluasi Kinerja Perangkat Daerah		
[SUB KEGIATAN] X.XX.01.1.01.0007 Evaluasi Kinerja Perangkat Daerah		
Jumlah Laporan Evaluasi Kinerja Perangkat Daerah	Rp 170,000,000.00	Rp 200,000,000.00
[SUB KEGIATAN] X.XX.01.1.01.0006 Koordinasi dan Penyusunan Laporan Capaian Kinerja dan Ikhtisar Realisasi Kinerja SKPD		
Jumlah Laporan Capaian Kinerja dan Ikhtisar Realisasi Kinerja SKPD dan Laporan Hasil Koordinasi Penyusunan Laporan Capaian Kinerja dan Ikhtisar Realisasi Kinerja SKPD	Rp 20,000,000.00	Rp 20,000,000.00
[SUB KEGIATAN] X.XX.01.1.01.0004 Koordinasi dan Penyusunan DPA-SKPD		
Jumlah Dokumen DPA-SKPD dan Laporan Hasil Koordinasi Penyusunan Dokumen DPA-SKPD	Rp 165,000,000.00	Rp 200,000,000.00
[SUB KEGIATAN] X.XX.01.1.01.0002 Koordinasi dan Penyusunan Dokumen RKA- SKPD		
Jumlah Dokumen RKA-SKPD dan Laporan Hasil Koordinasi Penyusunan Dokumen RKA-SKPD	Rp 165,000,000.00	Rp 200,000,000.00
[SUB KEGIATAN] X.XX.01.1.01.0001 Penyusunan Dokumen Perencanaan Perangkat Daerah		
Jumlah Dokumen Perencanaan Perangkat Daerah	Rp 150,000,000.00	Rp 200,000,000.00
[KEGIATAN] X.XX.01.1.02 Administrasi Keuangan Perangkat Daerah		
[SUB KEGIATAN] X.XX.01.1.02.0008 Penyusunan Pelaporan dan Analisis Prognosis Realisasi Anggaran		
Jumlah Dokumen Pelaporan dan Analisis Prognosis Realisasi Anggaran	Rp 170,000,000.00	Rp 200,000,000.00
[SUB KEGIATAN] X.XX.01.1.02.0004 Koordinasi dan Pelaksanaan Akuntansi SKPD		
Jumlah Dokumen Hasil Koordinasi dan Pelaksanaan Akuntansi SKPD	Rp 180,000,000.00	Rp 200,000,000.00
[SUB KEGIATAN] X.XX.01.1.02.0003 Pelaksanaan Penatausahaan dan Pengujian/Verifikasi Keuangan SKPD		
Jumlah Dokumen Penatausahaan dan Pengujian/Verifikasi Keuangan SKPD	Rp 180,000,000.00	Rp 200,000,000.00
[SUB KEGIATAN] X.XX.01.1.02.0002 Penyediaan Administrasi Pelaksanaan Tugas ASN		
Jumlah Dokumen Hasil Penyediaan Administrasi Pelaksanaan Tugas ASN	Rp 1,000,000,000.00	Rp 1,000,000,000.00
[SUB KEGIATAN] X.XX.01.1.02.0001 Penyediaan Gaji dan Tunjangan ASN		
Jumlah Orang yang Menerima Gaji dan Tunjangan ASN	Rp 13,825,466,028.00	Rp 13,825,466,028.00
[KEGIATAN] X.XX.01.1.05 Administrasi Kepegawaian Perangkat Daerah		
[SUB KEGIATAN] X.XX.01.1.05.0011 Bimbingan Teknis Implementasi Peraturan Perundang-Undangan		
Jumlah Orang yang Mengikuti Bimbingan Teknis Implementasi Peraturan Perundang-Undangan	Rp 150,000,000.00	Rp 200,000,000.00
[SUB KEGIATAN] X.XX.01.1.05.0010 Sosialisasi Peraturan Perundang-Undangan		
Jumlah Orang yang Mengikuti Sosialisasi Peraturan Perundang-Undangan	Rp 150,000,000.00	Rp 200,000,000.00
[SUB KEGIATAN] X.XX.01.1.05.0009 Pendidikan dan Pelatihan Pegawai Berdasarkan Tugas dan Fungsi		
Jumlah Pegawai Berdasarkan Tugas dan Fungsi yang Mengikuti Pendidikan dan Pelatihan	Rp 300,000,000.00	Rp 450,000,000.00
[SUB KEGIATAN] X.XX.01.1.05.0002 Pengadaan Pakaian Dinas Beserta Atribut Kelengkapannya		
Jumlah Paket Pakaian Dinas Beserta Atribut Kelengkapan	Rp 500,000,000.00	Rp 650,000,000.00
[KEGIATAN] X.XX.01.1.06 Administrasi Umum Perangkat Daerah		
[SUB KEGIATAN] X.XX.01.1.06.0009 Penyelenggaraan Rapat Koordinasi dan Konsultasi SKPD		
Jumlah Laporan Penyelenggaraan Rapat Koordinasi dan Konsultasi SKPD	Rp 1,300,000,000.00	Rp 1,500,000,000.00
[SUB KEGIATAN] X.XX.01.1.06.0008 Fasilitasi Kunjungan Tamu		
Jumlah Laporan Fasilitasi Kunjungan Tamu	Rp 5,062,793,231.00	Rp 5,000,000,000.00
[SUB KEGIATAN] X.XX.01.1.06.0004 Penyediaan Bahan Logistik Kantor		
Jumlah Paket Bahan Logistik Kantor yang Disediakan	Rp 5,000,000,000.00	Rp 5,262,007,342.00
[SUB KEGIATAN] X.XX.01.1.06.0002 Penyediaan Peralatan dan Perlengkapan Kantor		
Jumlah Paket Peralatan dan Perlengkapan Kantor yang Disediakan	Rp 1,000,000,000.00	Rp 1,850,000,000.00
[KEGIATAN] X.XX.01.1.07 Pengadaan Barang Milik Daerah Penunjang Urusan Pemerintah Daerah		
[SUB KEGIATAN] X.XX.01.1.07.0007 Pengadaan Aset Tetap Lainnya		
Jumlah Unit Aset Tetap Lainnya yang Disediakan	Rp 1,450,000,000.00	Rp 1,450,000,000.00
[SUB KEGIATAN] X.XX.01.1.07.0011 Pengadaan Sarana dan Prasarana Pendukung Gedung Kantor atau Bangunan Lainnya		
Jumlah Unit Sarana dan Prasarana Pendukung Gedung Kantor atau Bangunan Lainnya yang Disediakan	Rp 1,400,000,000.00	Rp 1,400,000,000.00
[SUB KEGIATAN] X.XX.01.1.07.0010 Pengadaan Sarana dan Prasarana Gedung Kantor atau Bangunan Lainnya		
Jumlah Unit Sarana dan Prasarana Gedung Kantor atau Bangunan Lainnya yang Disediakan	Rp 50,000,000.00	Rp 50,000,000.00
[SUB KEGIATAN] X.XX.01.1.07.0006 Pengadaan Peralatan dan Mesin Lainnya		
Jumlah Unit Peralatan dan Mesin Lainnya yang Disediakan	Rp 50,000,000.00	Rp 50,000,000.00
[SUB KEGIATAN] X.XX.01.1.07.0005 Pengadaan Mebel		
Jumlah Paket Mebel yang Disediakan	Rp 50,000,000.00	Rp 50,000,000.00
[KEGIATAN] X.XX.01.1.08 Penyediaan Jasa Penunjang Urusan Pemerintahan Daerah		
[SUB KEGIATAN] X.XX.01.1.08.0004 Penyediaan Jasa Pelayanan Umum Kantor		
Jumlah Laporan Penyediaan Jasa Pelayanan Umum Kantor yang Disediakan	Rp 5,037,900,000.00	Rp 5,037,900,000.00
[SUB KEGIATAN] X.XX.01.1.08.0002 Penyediaan Jasa Komunikasi, Sumber Daya Air dan Listrik		
Jumlah Laporan Penyediaan Jasa Komunikasi, Sumber Daya Air dan Listrik yang Disediakan	Rp 2,000,000,000.00	Rp 2,000,000,000.00
[KEGIATAN] X.XX.01.1.09 Pemeliharaan Barang Milik Daerah Penunjang Urusan Pemerintahan Daerah		
[SUB KEGIATAN] X.XX.01.1.09.0011 Pemeliharaan/Rehabilitasi Sarana dan Prasarana Pendukung Gedung Kantor atau Bangunan Lainnya		
Jumlah Sarana dan Prasarana Pendukung Gedung Kantor atau Bangunan Lainnya yang Dipelihara/Direhabilitasi	Rp 50,000,000.00	Rp 50,000,000.00
[SUB KEGIATAN] X.XX.01.1.09.0010 Pemeliharaan/Rehabilitasi Sarana dan Prasarana Gedung Kantor atau Bangunan Lainnya		
Jumlah Sarana dan Prasarana Gedung Kantor atau Bangunan Lainnya yang Dipelihara/Direhabilitasi	Rp 200,000,000.00	Rp 200,000,000.00
[SUB KEGIATAN] X.XX.01.1.09.0009 Pemeliharaan/Rehabilitasi Gedung Kantor dan Bangunan Lainnya		
Jumlah Gedung Kantor dan Bangunan Lainnya yang Dipelihara/Direhabilitasi	Rp 200,000,000.00	Rp 200,000,000.00
[SUB KEGIATAN] X.XX.01.1.09.0007 Pemeliharaan Aset Tetap Lainnya		
Jumlah Aset Tetap Lainnya yang Dipelihara	Rp 700,000,000.00	Rp 500,000,000.00
[SUB KEGIATAN] X.XX.01.1.09.0006 Pemeliharaan Peralatan dan Mesin Lainnya		
Jumlah Peralatan dan Mesin Lainnya yang Dipelihara	Rp 700,000,000.00	Rp 500,000,000.00
[SUB KEGIATAN] X.XX.01.1.09.0003 Penyediaan Jasa Pemeliharaan, Biaya Pemeliharaan dan Perizinan Alat Besar		
Jumlah Alat Besar yang Dipelihara dan Dibayarkan Perizinannya	Rp 50,000,000.00	Rp 50,000,000.00
[SUB KEGIATAN] X.XX.01.1.09.0002 Penyediaan Jasa Pemeliharaan, Biaya Pemeliharaan, Pajak dan Perizinan Kendaraan Dinas Operasional atau Lapangan		
Jumlah Kendaraan Dinas Operasional atau Lapangan yang Dipelihara dan Dibayarkan Pajak dan Perizinannya	Rp 1,990,000,000.00	Rp 2,794,409,080.00
[SUB KEGIATAN] X.XX.01.1.09.0001 Penyediaan Jasa Pemeliharaan, Biaya Pemeliharaan dan Pajak Kendaraan Perorangan Dinas atau Kendaraan Dinas Jabatan		
Jumlah Kendaraan Perorangan Dinas atau Kendaraan Dinas Jabatan yang Dipelihara dan Dibayarkan Pajaknya	Rp 50,000,000.00	Rp 50,000,000.00
[KEGIATAN] X.XX.01.1.15 Layanan Keuangan dan Kesejahteraan DPRD		
[SUB KEGIATAN] X.XX.01.1.15.0003 Pelaksanaan Medical Check Up DPRD		
Jumlah Orang yang Mengikuti Medical Check Up DPRD	Rp 300,000,000.00	Rp 300,000,000.00
[SUB KEGIATAN] X.XX.01.1.15.0002 Penyediaan Pakaian Dinas dan Atribut DPRD		
Jumlah Paket Pakaian Dinas dan Atribut DPRD yang Disediakan	Rp 650,000,000.00	Rp 650,000,000.00
[SUB KEGIATAN] X.XX.01.1.15.0001 Penyelenggaraan Administrasi Keuangan DPRD		
Jumlah Anggota DPRD yang Menerima Hak Keuangan DPRD	Rp 30,971,280,452.00	Rp 30,971,280,452.00
[KEGIATAN] X.XX.01.1.16 Layanan Administrasi DPRD		
[SUB KEGIATAN] X.XX.01.1.16.0002 Fasilitasi Fraksi DPRD		
Jumlah Laporan Hasil Fasilitasi Fraksi DPRD	Rp 400,000,000.00	Rp 400,000,000.00
[OPD] Badan Perencanaan, Penelitian dan Pengembangan Daerah		
[URUSAN] PERENCANAAN		
[TUJUAN] Meningkatkan Kualitas Perencanaan, Pengendalian, Riset dan Inovasi Daerah		
[SASARAN] Perencanaan Pembangunan Daerah yang berkualitas		
[PROGRAM] 5.01.02 PROGRAM PERENCANAAN PENGENDALIAN, DAN EVALUASI PEMBANGUNAN DAERAH		
[KEGIATAN] 5.01.02.1.01 Penyusunan Perencanaan dan Pendanaan		
[SUB KEGIATAN] 5.01.02.1.01.0002 Koordinasi Penelaahan Dokumen Perencanaan Pembangunan Daerah dengan Dokumen Kebijakan Lainnya		
Jumlah Telaahan Dokumen Perencanaan Pembangunan Daerah	Rp 342,736,661.00	Rp 175,572,715.00
[SUB KEGIATAN] 5.01.02.1.01.0003 Pelaksanaan Konsultasi Publik		

Sub Kegiatan	Pagu 2025	Pagu 2026
Jumlah Berita Acara Konsultasi Publik	Rp 400,000,000.00	Rp 250,000,000.00
[SUB KEGIATAN] 5.01.02.1.01.0004 Koordinasi Pelaksanaan Forum Perangkat Daerah/Lintas Perangkat Daerah		
Jumlah Berita Acara Forum Perangkat Daerah/Lintas Perangkat Daerah	Rp 350,000,000.00	Rp 300,000,000.00
[SUB KEGIATAN] 5.01.02.1.01.0005 Pelaksanaan Musrenbang Provinsi		
Jumlah Berita Acara Musrenbang Provinsi	Rp 1,000,000,000.00	Rp 1,000,000,000.00
[SUB KEGIATAN] 5.01.02.1.01.0006 Koordinasi Penyusunan dan Penetapan Dokumen Perencanaan Pembangunan Daerah Provinsi		
Jumlah Dokumen Perencanaan Pembangunan Daerah Provinsi yang Ditetapkan (RPJPD/RPJMD/RKPD)	Rp 3,350,000,000.00	Rp 2,500,000,000.00
[KEGIATAN] 5.01.02.1.02 Analisis Data dan Informasi Pemerintahan Daerah Bidang Perencanaan Pembangunan Daerah		
[SUB KEGIATAN] 5.01.02.1.02.0001 Analisis Data dan Informasi Perencanaan Pembangunan Daerah		
Jumlah Dokumen Hasil Analisis Data untuk Penyusunan Kebijakan Perencanaan Pembangunan Daerah (Semua Perencanaan Pembangunan Daerah)	Rp 50,000,000.00	Rp 75,000,000.00
[KEGIATAN] 5.01.02.1.03 Pengendalian, Evaluasi dan Pelaporan Bidang Perencanaan Pembangunan Daerah		
[SUB KEGIATAN] 5.01.02.1.03.0001 Koordinasi Pengendalian Perencanaan dan Pelaksanaan Pembangunan Daerah di Provinsi		
Jumlah Laporan Hasil Pengendalian Perencanaan dan Pelaksanaan Pembangunan	Rp 750,000,000.00	Rp 608,011,933.00
[SUB KEGIATAN] 5.01.02.1.03.0003 Monitoring, Evaluasi dan Penyusunan Laporan Berkala Pelaksanaan Pembangunan Daerah		
Jumlah Laporan Hasil Evaluasi Kinerja Pembangunan Daerah	Rp 300,000,000.00	Rp 100,000,000.00
[SUB KEGIATAN] 5.01.02.1.03.0004 Fasilitasi/Evaluasi Dokumen Perencanaan Pembangunan Daerah Kabupaten/Kota		
Jumlah Dokumen Perencanaan Pembangunan Kabupaten/Kota yang Difasilitasi/Evaluasi	Rp 750,000,000.00	Rp 500,000,000.00
[KEGIATAN] 5.01.02.1.04 Implementasi Sistem Informasi Pemerintahan Daerah di Bidang Pembangunan Daerah		
[SUB KEGIATAN] 5.01.02.1.04.0001 Pengelolaan Data dalam Sistem Informasi Pemerintahan Daerah di Bidang Pembangunan Daerah		
Jumlah Data dalam Sistem Informasi Pemerintahan Daerah di Bidang Pembangunan Daerah yang Dikelola	Rp 300,000,000.00	Rp 300,000,000.00
[PROGRAM] 5.01.03 PROGRAM KOORDINASI DAN SINKRONISASI PERENCANAAN PEMBANGUNAN DAERAH		
[KEGIATAN] 5.01.03.1.01 Koordinasi Perencanaan Bidang Pemerintahan dan Pembangunan Manusia		
[SUB KEGIATAN] 5.01.03.1.01.0001 Koordinasi Penyusunan Dokumen Perencanaan Pembangunan Daerah Bidang Pemerintahan (RPJPD, RPJMD dan RKPD)		
Jumlah Dokumen Perencanaan Pembangunan Daerah Bidang Pemerintahan yang Dikoordinir Penyusunannya (RPJPD, RPJMD dan RKPD)	Rp 225,000,000.00	Rp 225,000,000.00
[SUB KEGIATAN] 5.01.03.1.01.0002 Asistensi Penyusunan Dokumen Perencanaan Pembangunan Perangkat Daerah Bidang Pemerintahan		
Jumlah Laporan Hasil Asistensi Penyusunan Dokumen Perencanaan Pembangunan Perangkat Daerah Bidang Pemerintahan	Rp 265,000,000.00	Rp 265,000,000.00
[SUB KEGIATAN] 5.01.03.1.01.0003 Pelaksanaan Monitoring dan Evaluasi Penyusunan Dokumen Perencanaan Pembangunan Perangkat Daerah Bidang Pemerintahan		
Jumlah Laporan Hasil Monitoring dan Evaluasi Penyusunan Dokumen Perencanaan Pembangunan Perangkat Daerah Bidang Pemerintahan	Rp 245,000,000.00	Rp 245,000,000.00
[SUB KEGIATAN] 5.01.03.1.01.0004 Koordinasi Pelaksanaan Sinergitas dan Harmonisasi Perencanaan Pembangunan Daerah Bidang Pemerintahan		
Jumlah Laporan Hasil Sinkronisasi Renstra/Renja dengan RKPD/RPJMD pada Bidang Pemerintahan	Rp 425,000,000.00	Rp 425,000,000.00
[SUB KEGIATAN] 5.01.03.1.01.0005 Koordinasi Penyusunan Dokumen Perencanaan Pembangunan Daerah Bidang Pembangunan Manusia (RPJPD, RPJMD dan RKPD)		
Jumlah Dokumen Perencanaan Pembangunan Daerah Bidang Pembangunan Manusia yang Dikoordinir Penyusunannya (RPJPD, RPJMD dan RKPD)	Rp 207,785,602.00	Rp 204,217,308.00
[SUB KEGIATAN] 5.01.03.1.01.0006 Asistensi Penyusunan Dokumen Perencanaan Pembangunan Perangkat Daerah Bidang Pembangunan Manusia		
Jumlah Laporan Hasil Asistensi Penyusunan Dokumen Perencanaan Pembangunan Perangkat Daerah Bidang Pembangunan Manusia	Rp 225,000,000.00	Rp 200,000,000.00
[SUB KEGIATAN] 5.01.03.1.01.0007 Pelaksanaan Monitoring dan Evaluasi Penyusunan Dokumen Perencanaan Pembangunan Perangkat Daerah Bidang Pembangunan Manusia		
Jumlah Laporan Hasil Monitoring dan Evaluasi Penyusunan Dokumen Perencanaan Pembangunan Perangkat Daerah Bidang Pembangunan Manusia	Rp 465,000,000.00	Rp 465,000,000.00
[SUB KEGIATAN] 5.01.03.1.01.0008 Koordinasi Pelaksanaan Sinergitas dan Harmonisasi Perencanaan Pembangunan Daerah Bidang Pembangunan Manusia		
Jumlah Laporan Hasil Sinkronisasi Renstra/Renja dengan RKPD/RPJMD pada Bidang Pembangunan Manusia	Rp 500,000,000.00	Rp 500,000,000.00
[KEGIATAN] 5.01.03.1.02 Koordinasi Perencanaan Bidang Perekonomian dan SDA (Sumber Daya Alam)		
[SUB KEGIATAN] 5.01.03.1.02.0001 Koordinasi Penyusunan Dokumen Perencanaan Pembangunan Daerah Bidang Perekonomian (RPJPD, RPJMD dan RKPD)		
Jumlah Dokumen Perencanaan Pembangunan Daerah Bidang Perekonomian yang Dikoordinir Penyusunannya (RPJPD, RPJMD dan RKPD)	Rp 475,000,000.00	Rp 250,000,000.00
[SUB KEGIATAN] 5.01.03.1.02.0002 Asistensi Penyusunan Dokumen Perencanaan Pembangunan Perangkat Daerah Bidang Perekonomian		
Jumlah Laporan Hasil Asistensi Penyusunan Dokumen Perencanaan Pembangunan Perangkat Daerah Bidang Perekonomian	Rp 250,000,000.00	Rp 279,217,308.00
[SUB KEGIATAN] 5.01.03.1.02.0003 Pelaksanaan Monitoring dan Evaluasi Penyusunan Dokumen Perencanaan Pembangunan Perangkat Daerah Bidang Perekonomian		
Jumlah Laporan Hasil Monitoring dan Evaluasi Penyusunan Dokumen Perencanaan Pembangunan Perangkat Daerah Bidang Perekonomian	Rp 232,785,602.00	Rp 500,000,000.00
[SUB KEGIATAN] 5.01.03.1.02.0004 Koordinasi Pelaksanaan Sinergitas dan Harmonisasi Perencanaan Pembangunan Daerah Bidang Perekonomian		
Jumlah Laporan Hasil Sinkronisasi Renstra/Renja dengan RKPD/RPJMD pada Bidang Perekonomian	Rp 341,557,121.00	Rp 447,228,974.00
[SUB KEGIATAN] 5.01.03.1.02.0005 Koordinasi Penyusunan Dokumen Perencanaan Pembangunan Daerah Bidang SDA (RPJPD, RPJMD dan RKPD)		
Jumlah Dokumen Perencanaan Pembangunan Daerah Bidang SDA yang Dikoordinir Penyusunannya (RPJPD, RPJMD dan RKPD)	Rp 0.00	Rp 0.00
[SUB KEGIATAN] 5.01.03.1.02.0006 Asistensi Penyusunan Dokumen Perencanaan Pembangunan Perangkat Daerah Bidang SDA		
Jumlah Laporan Hasil Asistensi Penyusunan Dokumen Perencanaan Pembangunan Perangkat Daerah Bidang SDA	Rp 0.00	Rp 0.00
[SUB KEGIATAN] 5.01.03.1.02.0007 Pelaksanaan Monitoring dan Evaluasi Penyusunan Dokumen Perencanaan Pembangunan Perangkat Daerah Bidang SDA		
Jumlah Laporan Hasil Monitoring dan Evaluasi Penyusunan Dokumen Perencanaan Pembangunan Perangkat Daerah Bidang SDA	Rp 250,000,000.00	Rp 250,000,000.00
[SUB KEGIATAN] 5.01.03.1.02.0008 Koordinasi Pelaksanaan Sinergitas dan Harmonisasi Perencanaan Pembangunan Daerah Bidang SDA		
Jumlah Laporan Hasil Sinkronisasi Renstra/Renja dengan RKPD/RPJMD pada Bidang SDA	Rp 200,000,000.00	Rp 500,000,000.00
[KEGIATAN] 5.01.03.1.03 Koordinasi Perencanaan Bidang Infrastruktur dan Kewilayahan		
[SUB KEGIATAN] 5.01.03.1.03.0001 Koordinasi Penyusunan Dokumen Perencanaan Pembangunan Daerah Bidang Infrastruktur (RPJPD, RPJMD dan RKPD)		
Jumlah Dokumen Perencanaan Pembangunan Daerah Bidang Infrastruktur yang Dikoordinir Penyusunannya (RPJPD, RPJMD dan RKPD)	Rp 443,000,000.00	Rp 443,000,000.00
[SUB KEGIATAN] 5.01.03.1.03.0002 Asistensi Penyusunan Dokumen Perencanaan Pembangunan Perangkat Daerah Bidang Infrastruktur		
Jumlah Laporan Hasil Asistensi Penyusunan Dokumen Perencanaan Pembangunan Perangkat Daerah Bidang Infrastruktur	Rp 383,442,879.00	Rp 615,000,000.00
[SUB KEGIATAN] 5.01.03.1.03.0003 Pelaksanaan Monitoring dan Evaluasi Penyusunan Dokumen Perencanaan Pembangunan Perangkat Daerah Bidang Infrastruktur		
Jumlah Laporan Hasil Pelaksanaan Monitoring dan Evaluasi Penyusunan Dokumen Perencanaan Pembangunan Perangkat Daerah Bidang Infrastruktur	Rp 442,000,000.00	Rp 553,908,941.00
[SUB KEGIATAN] 5.01.03.1.03.0004 Koordinasi Pelaksanaan Sinergitas dan Harmonisasi Perencanaan Pembangunan Daerah Bidang Infrastruktur		
Jumlah Laporan Hasil Sinkronisasi Renstra/Renja dengan RKPD/RPJMD pada Bidang Infrastruktur	Rp 550,380,803.00	Rp 713,151,828.00
[SUB KEGIATAN] 5.01.03.1.03.0008 Koordinasi Pelaksanaan Sinergitas dan Harmonisasi Perencanaan Pembangunan Daerah Bidang Kewilayahan		
Jumlah Laporan Hasil Sinkronisasi Renstra/Renja dengan RKPD/RPJMD pada Bidang Kewilayahan	Rp 400,000,000.00	Rp 350,000,000.00
[URUSAN] PENELITIAN DAN PENGEMBANGAN		
[TUJUAN] Meningkatkan Kualitas Perencanaan, Pengendalian, Riset dan Inovasi Daerah		
[SASARAN] Terwujudnya Rumusan Kebijakan Pembangunan dari Hasil Riset dan Inovasi Daerah		
[PROGRAM] 5.05.02 PROGRAM PENELITIAN DAN PENGEMBANGAN DAERAH		
[KEGIATAN] 5.05.02.1.01 Penelitian dan Pengembangan Bidang Penyelenggaraan Pemerintahan dan Pengkajian Peraturan		

Sub Kegiatan	Pagu 2025	Pagu 2026
[SUB KEGIATAN] 5.05.02.1.01.0004 Fasilitasi, Pelaksanaan dan Evaluasi Penelitian dan Pengembangan Bidang Aparatur dan Reformasi Birokrasi		
Jumlah Laporan Hasil Pelaksanaan Fasilitasi, Pelaksanaan dan Evaluasi Penelitian dan Pengembangan Bidang Aparatur dan Reformasi Birokrasi	Rp 250,000,000.00	Rp 300,000,000.00
[SUB KEGIATAN] 5.05.02.1.01.0005 Fasilitasi, Pelaksanaan dan Evaluasi Penelitian dan Pengembangan Bidang Keuangan dan Aset Daerah, Reformasi Birokrasi		
Jumlah Laporan Pelaksanaan Fasilitasi, Pelaksanaan dan Evaluasi Penelitian dan Pengembangan Bidang Keuangan dan Aset Daerah, Reformasi Birokrasi	Rp 350,000,000.00	Rp 375,000,000.00
[SUB KEGIATAN] 5.05.02.1.01.0012 Pengelolaan Data Kelitbangan dan Peraturan		
Jumlah Dokumen Data Kelitbangan dan Peraturan yang Dikelola	Rp 275,000,000.00	Rp 300,000,000.00
[KEGIATAN] 5.05.02.1.02 Penelitian dan Pengembangan Bidang Sosial dan Kependudukan		
[SUB KEGIATAN] 5.05.02.1.02.0001 Penelitian dan Pengembangan Bidang Aspek- Aspek Sosial		
Jumlah Dokumen Hasil Penelitian dan Pengembangan Bidang Aspek-Aspek Sosial	Rp 100,000,000.00	Rp 250,000,000.00
[KEGIATAN] 5.05.02.1.03 Penelitian dan Pengembangan Bidang Ekonomi dan Pembangunan		
[SUB KEGIATAN] 5.05.02.1.03.0005 Penelitian dan Pengembangan Kelautan dan Perikanan		
Jumlah Dokumen Hasil Penelitian dan Pengembangan Kelautan dan Perikanan	Rp 100,000,000.00	Rp 250,000,000.00
[KEGIATAN] 5.05.02.1.04 Pengembangan Inovasi dan Teknologi		
[SUB KEGIATAN] 5.05.02.1.04.0003 Diseminasi Jenis, Prosedur dan Metode Penyelenggaraan Pemerintahan Daerah yang Bersifat Inovatif		
Jumlah Laporan Hasil Pelaksanaan Diseminasi Jenis, Prosedur dan Metode Penyelenggaraan Pemerintahan Daerah yang Bersifat Inovatif	Rp 275,000,000.00	Rp 300,000,000.00
[SUB KEGIATAN] 5.05.02.1.04.0005 Fasilitasi Hak Kekayaan Intelektual		
Jumlah Laporan Pelaksanaan Fasilitasi Hak Kekayaan Intelektual	Rp 100,000,000.00	Rp 150,000,000.00
[URUSAN] NON URUSAN		
[TUJUAN] Meningkatkan Akuntabilitas Kinerja Bappeda		
[SASARAN] Meningkatnya Kualitas dan Efektivitas Kinerja Pelayanan Perangkat Daerah		
[PROGRAM] X.XX.01 PROGRAM PENUNJANG URUSAN PEMERINTAHAN DAERAH PROVINSI		
[KEGIATAN] X.XX.01.1.01 Perencanaan, Penganggaran, dan Evaluasi Kinerja Perangkat Daerah		
[SUB KEGIATAN] X.XX.01.1.01.0001 Penyusunan Dokumen Perencanaan Perangkat Daerah		
Jumlah Dokumen Perencanaan Perangkat Daerah	Rp 250,000,000.00	Rp 200,000,000.00
[SUB KEGIATAN] X.XX.01.1.01.0006 Koordinasi dan Penyusunan Laporan Capaian Kinerja dan Ikhtisar Realisasi Kinerja SKPD		
Jumlah Laporan Capaian Kinerja dan Ikhtisar Realisasi Kinerja SKPD dan Laporan Hasil Koordinasi Penyusunan Laporan Capaian Kinerja dan Ikhtisar Realisasi Kinerja SKPD	Rp 75,000,000.00	Rp 75,000,000.00
[SUB KEGIATAN] X.XX.01.1.01.0007 Evaluasi Kinerja Perangkat Daerah		
Jumlah Laporan Evaluasi Kinerja Perangkat Daerah	Rp 120,000,000.00	Rp 100,000,000.00
[KEGIATAN] X.XX.01.1.02 Administrasi Keuangan Perangkat Daerah		
[SUB KEGIATAN] X.XX.01.1.02.0001 Penyediaan Gaji dan Tunjangan ASN		
Jumlah Orang yang Menerima Gaji dan Tunjangan ASN	Rp 24,645,427,261.00	Rp 24,547,536,959.00
[SUB KEGIATAN] X.XX.01.1.02.0002 Penyediaan Administrasi Pelaksanaan Tugas ASN		
Jumlah Dokumen Hasil Penyediaan Administrasi Pelaksanaan Tugas ASN	Rp 858,693,900.00	Rp 858,693,900.00
[SUB KEGIATAN] X.XX.01.1.02.0003 Pelaksanaan Penatausahaan dan Pengujian/Verifikasi Keuangan SKPD		
Jumlah Dokumen Penatausahaan dan Pengujian/Verifikasi Keuangan SKPD	Rp 40,222,200.00	Rp 40,222,200.00
[SUB KEGIATAN] X.XX.01.1.02.0004 Koordinasi dan Pelaksanaan Akuntansi SKPD		
Jumlah Dokumen Hasil Koordinasi dan Pelaksanaan Akuntansi SKPD	Rp 50,000,000.00	Rp 50,000,000.00
[SUB KEGIATAN] X.XX.01.1.02.0005 Koordinasi dan Penyusunan Laporan Keuangan Akhir Tahun SKPD		
Jumlah Laporan Keuangan Akhir Tahun SKPD dan Laporan Hasil Koordinasi Penyusunan Laporan Keuangan Akhir Tahun SKPD	Rp 35,000,000.00	Rp 35,000,000.00
[SUB KEGIATAN] X.XX.01.1.02.0006 Pengelolaan dan Penyiapan Bahan Tanggapan Pemeriksaan		
Jumlah Dokumen Bahan Tanggapan Pemeriksaan dan Tindak Lanjut Pemeriksaan	Rp 30,000,000.00	Rp 30,000,000.00
[SUB KEGIATAN] X.XX.01.1.02.0007 Koordinasi dan Penyusunan Laporan Keuangan Bulanan/ Triwulanan/Semesteran SKPD		
Jumlah Laporan Keuangan Bulanan/ Triwulanan/Semesteran SKPD dan Laporan Koordinasi Penyusunan Laporan Keuangan Bulanan/Triwulanan/Semesteran SKPD	Rp 30,000,000.00	Rp 30,000,000.00
[SUB KEGIATAN] X.XX.01.1.02.0008 Penyusunan Pelaporan dan Analisis Prognosis Realisasi Anggaran		
Jumlah Dokumen Pelaporan dan Analisis Prognosis Realisasi Anggaran	Rp 30,000,000.00	Rp 30,000,000.00
[KEGIATAN] X.XX.01.1.03 Administrasi Barang Milik Daerah pada Perangkat Daerah		
[SUB KEGIATAN] X.XX.01.1.03.0006 Penatausahaan Barang Milik Daerah pada SKPD		
Jumlah Laporan Penatausahaan Barang Milik Daerah pada SKPD	Rp 20,000,000.00	Rp 20,000,000.00
[KEGIATAN] X.XX.01.1.05 Administrasi Kepegawaian Perangkat Daerah		
[SUB KEGIATAN] X.XX.01.1.05.0002 Pengadaan Pakaian Dinas Beserta Atribut Kelengkapannya		
Jumlah Paket Pakaian Dinas Beserta Atribut Kelengkapan	Rp 400,000,000.00	Rp 250,000,000.00
[SUB KEGIATAN] X.XX.01.1.05.0009 Pendidikan dan Pelatihan Pegawai Berdasarkan Tugas dan Fungsi		
Jumlah Pegawai Berdasarkan Tugas dan Fungsi yang Mengikuti Pendidikan dan Pelatihan	Rp 150,000,000.00	Rp 150,000,000.00
[KEGIATAN] X.XX.01.1.06 Administrasi Umum Perangkat Daerah		
[SUB KEGIATAN] X.XX.01.1.06.0001 Penyediaan Komponen Instalasi Listrik/Penerangan Bangunan Kantor		
Jumlah Paket Komponen Instalasi Listrik/Penerangan Bangunan Kantor yang Disediakan	Rp 60,000,000.00	Rp 65,000,000.00
[SUB KEGIATAN] X.XX.01.1.06.0003 Penyediaan Peralatan Rumah Tangga		
Jumlah Paket Peralatan Rumah Tangga yang Disediakan	Rp 150,000,000.00	Rp 150,000,000.00
[SUB KEGIATAN] X.XX.01.1.06.0004 Penyediaan Bahan Logistik Kantor		
Jumlah Paket Bahan Logistik Kantor yang Disediakan	Rp 250,000,000.00	Rp 300,000,000.00
[SUB KEGIATAN] X.XX.01.1.06.0005 Penyediaan Barang Cetakan dan Penggandaan		
Jumlah Paket Barang Cetakan dan Penggandaan yang Disediakan	Rp 230,000,000.00	Rp 250,000,000.00
[SUB KEGIATAN] X.XX.01.1.06.0006 Penyediaan Bahan Bacaan dan Peraturan Perundang-Undangan		
Jumlah Dokumen Bahan Bacaan dan Peraturan Perundang-Undangan yang Disediakan	Rp 120,000,000.00	Rp 130,000,000.00
[SUB KEGIATAN] X.XX.01.1.06.0007 Penyediaan Bahan/Material		
Jumlah Paket Bahan/Material yang Disediakan	Rp 50,000,000.00	Rp 70,000,000.00
[SUB KEGIATAN] X.XX.01.1.06.0008 Fasilitasi Kunjungan Tamu		
Jumlah Laporan Fasilitasi Kunjungan Tamu	Rp 250,000,000.00	Rp 300,000,000.00
[SUB KEGIATAN] X.XX.01.1.06.0009 Penyelenggaraan Rapat Koordinasi dan Konsultasi SKPD		
Jumlah Laporan Penyelenggaraan Rapat Koordinasi dan Konsultasi SKPD	Rp 750,000,000.00	Rp 800,000,000.00
[KEGIATAN] X.XX.01.1.07 Pengadaan Barang Milik Daerah Penunjang Urusan Pemerintah Daerah		
[SUB KEGIATAN] X.XX.01.1.07.0001 Pengadaan Kendaraan Perorangan Dinas atau Kendaraan Dinas Jabatan		
Jumlah Unit Kendaraan Perorangan Dinas atau Kendaraan Dinas Jabatan yang Disediakan	Rp 1,182,795,221.00	Rp 0.00
[SUB KEGIATAN] X.XX.01.1.07.0002 Pengadaan Kendaraan Dinas Operasional atau Lapangan		
Jumlah Unit Kendaraan Dinas Operasional atau Lapangan yang Disediakan	Rp 0.00	Rp 500,000,000.00
[SUB KEGIATAN] X.XX.01.1.07.0005 Pengadaan Mebel		
Jumlah Paket Mebel yang Disediakan	Rp 100,000,000.00	Rp 100,000,000.00
[SUB KEGIATAN] X.XX.01.1.07.0006 Pengadaan Peralatan dan Mesin Lainnya		
Jumlah Unit Peralatan dan Mesin Lainnya yang Disediakan	Rp 100,000,000.00	Rp 200,000,000.00
[KEGIATAN] X.XX.01.1.08 Penyediaan Jasa Penunjang Urusan Pemerintahan Daerah		
[SUB KEGIATAN] X.XX.01.1.08.0001 Penyediaan Jasa Surat Menyurat		
Jumlah Laporan Penyediaan Jasa Surat Menyurat	Rp 15,000,000.00	Rp 15,000,000.00
[SUB KEGIATAN] X.XX.01.1.08.0002 Penyediaan Jasa Komunikasi, Sumber Daya Air dan Listrik		
Jumlah Laporan Penyediaan Jasa Komunikasi, Sumber Daya Air dan Listrik yang Disediakan	Rp 120,000,000.00	Rp 120,000,000.00
[SUB KEGIATAN] X.XX.01.1.08.0003 Penyediaan Jasa Peralatan dan Perlengkapan Kantor		
Jumlah Laporan Penyediaan Jasa Peralatan dan Perlengkapan Kantor yang Disediakan	Rp 260,000,000.00	Rp 260,000,000.00
[SUB KEGIATAN] X.XX.01.1.08.0004 Penyediaan Jasa Pelayanan Umum Kantor		
Jumlah Laporan Penyediaan Jasa Pelayanan Umum Kantor yang Disediakan	Rp 2,900,000,000.00	Rp 3,000,000,000.00
[KEGIATAN] X.XX.01.1.09 Pemeliharaan Barang Milik Daerah Penunjang Urusan Pemerintahan Daerah		
[SUB KEGIATAN] X.XX.01.1.09.0001 Penyediaan Jasa Pemeliharaan, Biaya Pemeliharaan dan Pajak Kendaraan Perorangan Dinas atau Kendaraan Dinas Jabatan		
Jumlah Kendaraan Perorangan Dinas atau Kendaraan Dinas Jabatan yang Dipelihara dan Dibayarkan Pajaknya	Rp 100,000,000.00	Rp 120,000,000.00
[SUB KEGIATAN] X.XX.01.1.09.0002 Penyediaan Jasa Pemeliharaan, Biaya Pemeliharaan, Pajak dan Perizinan Kendaraan Dinas Operasional atau Lapangan		
Jumlah Kendaraan Dinas Operasional atau Lapangan yang Dipelihara dan Dibayarkan Pajak dan Perizinannya	Rp 500,000,000.00	Rp 500,000,000.00
[SUB KEGIATAN] X.XX.01.1.09.0006 Pemeliharaan Peralatan dan Mesin Lainnya		

Sub Kegiatan	Pagu 2025	Pagu 2026
Jumlah Peralatan dan Mesin Lainnya yang Dipelihara	Rp 100,000,000.00	Rp 150,000,000.00
[SUB KEGIATAN] X.XX.01.1.09.0010 Pemeliharaan/Rehabilitasi Sarana dan Prasarana Gedung Kantor atau Bangunan Lainnya		
Jumlah Sarana dan Prasarana Gedung Kantor atau Bangunan Lainnya yang Dipelihara/Direhabilitasi	Rp 400,000,000.00	Rp 489,535,746.00
[OPD] Badan Keuangan dan Aset Daerah		
[URUSAN] KEUANGAN		
[TUJUAN] Mewujudkan Akuntabilitas Keuangan Pemerintah Provinsi Kepulauan Riau		
[SASARAN] Meningkatnya kualitas pengelolaan keuangan daerah Provinsi Kepulauan Riau		
[PROGRAM] 5.02.02 PROGRAM PENGELOLAAN KEUANGAN DAERAH		
[KEGIATAN] 5.02.02.1.01 Koordinasi dan Penyusunan Rencana Anggaran Daerah		
[SUB KEGIATAN] 5.02.02.1.01.0013 Pembinaan Perencanaan Penganggaran Daerah Pemerintah Provinsi		
Jumlah Orang yang Mengikuti Pembinaan Perencanaan Penganggaran Daerah Pemerintah Provinsi	Rp 700,000,000.00	Rp 700,000,000.00
[SUB KEGIATAN] 5.02.02.1.01.0012 Koordinasi Perencanaan Anggaran Pembiayaan		
Jumlah Dokumen Hasil Koordinasi Perencanaan Anggaran Pembiayaan	Rp 300,000,000.00	Rp 400,000,000.00
[SUB KEGIATAN] 5.02.02.1.01.0011 Koordinasi Perencanaan Anggaran Belanja Daerah		
Jumlah Dokumen Hasil Koordinasi Perencanaan Anggaran Belanja Daerah	Rp 2,000,000,000.00	Rp 2,000,000,000.00
[SUB KEGIATAN] 5.02.02.1.01.0010 Koordinasi Perencanaan Anggaran Pendapatan		
Jumlah Dokumen Hasil Koordinasi Perencanaan Anggaran Pendapatan	Rp 300,000,000.00	Rp 400,000,000.00
[SUB KEGIATAN] 5.02.02.1.01.0009 Koordinasi dan Penyusunan Regulasi serta Kebijakan Bidang Anggaran		
Jumlah Dokumen Regulasi serta Kebijakan Bidang Anggaran	Rp 450,000,000.00	Rp 500,000,000.00
[SUB KEGIATAN] 5.02.02.1.01.0008 Koordinasi dan Penyusunan Peraturan Daerah tentang Perubahan APBD dan Peraturan Kepala Daerah tentang Penjabaran Perubahan APBD		
Jumlah Peraturan Daerah tentang Perubahan APBD dan Peraturan Kepala Daerah tentang Penjabaran Perubahan APBD	Rp 350,000,000.00	Rp 450,000,000.00
[SUB KEGIATAN] 5.02.02.1.01.0007 Koordinasi dan Penyusunan Peraturan Daerah tentang APBD dan Peraturan Kepala Daerah tentang Penjabaran APBD		
Jumlah Peraturan Daerah tentang APBD dan Peraturan Kepala Daerah tentang Penjabaran APBD	Rp 500,000,000.00	Rp 550,000,000.00
[SUB KEGIATAN] 5.02.02.1.01.0006 Koordinasi, Penyusunan dan Verifikasi Perubahan DPA-SKPD		
Jumlah Perubahan DPA-SKPD yang Diverifikasi	Rp 25,000,000.00	Rp 80,000,000.00
[SUB KEGIATAN] 5.02.02.1.01.0005 Koordinasi, Penyusunan dan Verifikasi DPA- SKPD		
Jumlah DPA-SKPD yang Diverifikasi	Rp 25,000,000.00	Rp 80,000,000.00
[SUB KEGIATAN] 5.02.02.1.01.0004 Koordinasi, Penyusunan dan Verifikasi Perubahan RKA-SKPD		
Jumlah Perubahan RKA-SKPD yang Diverifikasi	Rp 300,000,000.00	Rp 400,000,000.00
[SUB KEGIATAN] 5.02.02.1.01.0003 Koordinasi, Penyusunan dan Verifikasi RKA- SKPD		
Jumlah RKA-SKPD yang Diverifikasi	Rp 400,000,000.00	Rp 450,000,000.00
[SUB KEGIATAN] 5.02.02.1.01.0002 Koordinasi dan Penyusunan Perubahan KUA dan Perubahan PPAS		
Jumlah Dokumen Perubahan KUA dan Perubahan PPAS yang Disusun	Rp 350,000,000.00	Rp 360,000,000.00
[SUB KEGIATAN] 5.02.02.1.01.0001 Koordinasi dan Penyusunan KUA dan PPAS		
Jumlah Dokumen KUA dan PPAS yang Disusun	Rp 500,000,000.00	Rp 520,000,000.00
[KEGIATAN] 5.02.02.1.02 Pembinaan Pengelolaan Keuangan Daerah Kabupaten/Kota		
[SUB KEGIATAN] 5.02.02.1.02.0012 Koordinasi dan Penyusunan Laporan Keuangan Pemerintah Daerah Konsolidasian Provinsi dan Kabupaten/Kota dan Statistik Keuangan Pemerintahan Daerah		
Jumlah Dokumen Hasil Koordinasi dan Penyusunan Laporan Keuangan Pemerintah Daerah Konsolidasian Provinsi dan Kabupaten/Kota dan Statistik Keuangan Pemerintahan Daerah	Rp 375,000,000.00	Rp 400,000,000.00
[SUB KEGIATAN] 5.02.02.1.02.0011 Pembinaan Implementasi Sistem Informasi Pemerintahan Daerah Bidang Keuangan Daerah Kabupaten/Kota		
Jumlah Orang yang Mengikuti Pembinaan Implementasi Sistem Informasi Pemerintahan Daerah Bidang Keuangan Daerah Kabupaten/Kota	Rp 400,000,000.00	Rp 450,000,000.00
[SUB KEGIATAN] 5.02.02.1.02.0007 Asistensi Pengelolaan Keuangan BLUD Kabupaten/Kota		
Jumlah BLUD yang Diasistensi	Rp 0.00	Rp 0.00
[SUB KEGIATAN] 5.02.02.1.02.0006 Sosialisasi Regulasi Bidang Keuangan Daerah		
Jumlah Laporan Hasil Sosialisasi Regulasi Bidang Keuangan	Rp 650,000,000.00	Rp 650,000,000.00
[SUB KEGIATAN] 5.02.02.1.02.0005 Asistensi Pengelolaan Keuangan Kabupaten/Kota		
Jumlah Dokumen yang Mendapatkan Layanan Asistensi	Rp 400,000,000.00	Rp 450,000,000.00
[SUB KEGIATAN] 5.02.02.1.02.0004 Evaluasi Rancangan Peraturan Daerah tentang Pertanggungjawaban Pelaksanaan APBD Kabupaten/Kota dan Rancangan Peraturan Kepala Daerah tentang Penjabaran Pertanggungjawaban Pelaksanaan APBD Kabupaten/Kota		
Jumlah Laporan Evaluasi Rancangan Peraturan Daerah tentang Pertanggungjawaban Pelaksanaan APBD Kabupaten/Kota dan Rancangan Peraturan Kepala Daerah tentang Penjabaran Pertanggungjawaban Pelaksanaan APBD Kabupaten/Kota	Rp 400,000,000.00	Rp 450,000,000.00
[SUB KEGIATAN] 5.02.02.1.02.0003 Evaluasi Rancangan Peraturan Daerah tentang Perubahan APBD Kabupaten/Kota dan Rancangan Peraturan Kepala Daerah tentang Penjabaran Perubahan APBD Kabupaten/Kota		
Jumlah Laporan Evaluasi Rancangan Peraturan Daerah tentang Perubahan APBD Kabupaten/Kota dan Rancangan Peraturan Kepala Daerah tentang Penjabaran Perubahan APBD Kabupaten/Kota	Rp 400,000,000.00	Rp 450,000,000.00
[SUB KEGIATAN] 5.02.02.1.02.0002 Evaluasi Rancangan Peraturan Daerah tentang APBD Kabupaten/Kota dan Rancangan Peraturan Kepala Daerah tentang Penjabaran APBD Kabupaten/Kota		
Jumlah Laporan Hasil Evaluasi Rancangan Peraturan Daerah tentang Pajak dan Retribusi Kabupaten/Kota	Rp 400,000,000.00	Rp 450,000,000.00
[KEGIATAN] 5.02.02.1.03 Koordinasi dan Pengelolaan Perbendaharaan Daerah		
[SUB KEGIATAN] 5.02.02.1.03.0011 Pembinaan Penatausahaan Keuangan Pemerintah Kabupaten/Kota		
Jumlah Orang yang Mengikuti Pembinaan Penatausahaan Keuangan Pemerintah Kabupaten/Kota	Rp 300,000,000.00	Rp 300,000,000.00
[SUB KEGIATAN] 5.02.02.1.03.0010 Penyusunan Petunjuk Teknis Administrasi Keuangan yang Berkaitan dengan Penerimaan dan Pengeluaran Kas serta Penatausahaan dan Pertanggungjawaban Sub Kegiatan		
Jumlah Petunjuk Teknis Administrasi Keuangan yang Berkaitan dengan Penerimaan dan Pengeluaran Kas serta Penatausahaan dan Pertanggungjawaban Sub Kegiatan	Rp 200,000,000.00	Rp 200,000,000.00
[SUB KEGIATAN] 5.02.02.1.03.0009 Rekonsiliasi Data Penerimaan dan Pengeluaran Kas serta Pemungutan dan Pemotongan atas SP2D dengan Instansi Terkait		
Jumlah Dokumen Hasil Rekonsiliasi Data Penerimaan dan Pengeluaran Kas serta Pemungutan dan Pemotongan atas SP2D dengan Instansi Terkait	Rp 250,000,000.00	Rp 300,000,000.00
[SUB KEGIATAN] 5.02.02.1.03.0006 Koordinasi, Pelaksanaan Kerja Sama dan Pemantauan Transaksi Non Tunai dengan Lembaga Keuangan Bank dan Lembaga Keuangan Bukan Bank		
Jumlah Dokumen Hasil Koordinasi, Pelaksanaan Kerja Sama dan Pemantauan Transaksi Non Tunai dengan Lembaga Keuangan Bank dan Lembaga Keuangan Bukan Bank	Rp 300,000,000.00	Rp 350,000,000.00
[SUB KEGIATAN] 5.02.02.1.03.0005 Koordinasi, Fasilitasi, Asistensi, Sinkronisasi, Supervisi, Monitoring, dan Evaluasi Pengelolaan Dana Perimbangan dan Dana Transfer Lainnya		
Jumlah Dokumen Hasil Koordinasi, Fasilitasi, Asistensi, Sinkronisasi, Supervisi, Monitoring, dan Evaluasi Pengelolaan Dana Perimbangan dan Dana Transfer Lainnya	Rp 250,000,000.00	Rp 300,000,000.00
[SUB KEGIATAN] 5.02.02.1.03.0004 Penatausahaan Pembiayaan Daerah		
Jumlah Dokumen Hasil Penatausahaan Pembiayaan Daerah	Rp 100,000,000.00	Rp 100,000,000.00
[SUB KEGIATAN] 5.02.02.1.03.0001 Koordinasi dan Pengelolaan Kas Daerah		
Jumlah Dokumen Hasil Koordinasi dan Pengelolaan Kas Daerah	Rp 750,000,000.00	Rp 750,000,000.00
[KEGIATAN] 5.02.02.1.05 Penunjang Urusan Kewenangan Pengelolaan Keuangan Daerah		
[SUB KEGIATAN] 5.02.02.1.05.0010 Pengelolaan Dana Bagi Hasil Provinsi		
Jumlah Laporan Hasil Pengelolaan Dana Bagi Hasil Provinsi	Rp 334,783,485,196.00	Rp 335,777,411,422.00
[SUB KEGIATAN] 5.02.02.1.05.0009 Pengelolaan Dana Darurat dan Mendesak		
Jumlah Laporan Hasil Pengelolaan Dana Darurat dan Mendesak	Rp 2,000,000,000.00	Rp 2,000,000,000.00
[SUB KEGIATAN] 5.02.02.1.05.0008 Analisis Perencanaan dan Penyaluran Bantuan Keuangan		
Jumlah Laporan Hasil Analisis Perencanaan dan Penyaluran Bantuan Keuangan	Rp 2,200,000,000.00	Rp 2,200,000,000.00
[SUB KEGIATAN] 5.02.02.1.05.0006 Analisis Perencanaan dan Pelaksanaan Penerimaan Kembali Pinjaman Daerah		
Jumlah Laporan Hasil Analisis Perencanaan dan Pelaksanaan Penerimaan Kembali Pinjaman Daerah	Rp 600,000,000.00	Rp 600,000,000.00
[SUB KEGIATAN] 5.02.02.1.05.0005 Analisis Perencanaan dan Pelaksanaan Pemberian Pinjaman Daerah		
Jumlah Laporan Hasil Analisis Perencanaan dan Pelaksanaan Pemberian Pinjaman Daerah	Rp 0.00	Rp 150,000,000.00
[SUB KEGIATAN] 5.02.02.1.05.0004 Analisis Perencanaan dan Pelaksanaan Pembayaran Cicilan Pokok dan Bunga Pinjaman Pemerintah Daerah		
Jumlah Laporan Hasil Analisis Perencanaan dan Pelaksanaan Pembayaran Cicilan Pokok dan Bunga Pinjaman Pemerintah Daerah	Rp 0.00	Rp 0.00
[SUB KEGIATAN] 5.02.02.1.05.0002 Analisis Investasi Pemerintah Daerah		
Jumlah Laporan Hasil Analisis Investasi Pemerintah Daerah	Rp 0.00	Rp 150,000,000.00
[SASARAN] Meningkatnya kualitas pelaporan keuangan daerah sesuai dengan standar akuntansi pemerintah		
[PROGRAM] 5.02.02 PROGRAM PENGELOLAAN KEUANGAN DAERAH		

Sub Kegiatan	Pagu 2025	Pagu 2026
[KEGIATAN] 5.02.02.1.04 Koordinasi dan Pelaksanaan Akuntansi dan Pelaporan Keuangan Daerah		
[SUB KEGIATAN] 5.02.02.1.04.0012 Pembinaan Pengelolaan Keuangan BLUD Provinsi		
Jumlah BLUD Provinsi yang Dibina	Rp 200,000,000.00	Rp 250,000,000.00
[SUB KEGIATAN] 5.02.02.1.04.0011 Pembinaan Akuntansi, Pelaporan dan Pertanggungjawaban Pemerintah Provinsi		
Jumlah Orang yang Mengikuti Pembinaan Akuntansi, Pelaporan dan Pertanggungjawaban Pemerintah Provinsi	Rp 200,000,000.00	Rp 250,000,000.00
[SUB KEGIATAN] 5.02.02.1.04.0010 Penyusunan Sistem dan Prosedur Akuntansi dan Pelaporan Keuangan Pemerintah Daerah		
Jumlah Sistem dan Prosedur Akuntansi dan Pelaporan Keuangan Pemerintah Daerah	Rp 150,000,000.00	Rp 200,000,000.00
[SUB KEGIATAN] 5.02.02.1.04.0007 Koordinasi, Sinkronisasi, dan Penyelesaian Tuntutan Perbendaharaan dan Tuntutan Kerugian Daerah		
Jumlah Dokumen Hasil Koordinasi, Sinkronisasi, dan Penyelesaian Tuntutan Perbendaharaan dan Tuntutan Kerugian Daerah	Rp 200,000,000.00	Rp 250,000,000.00
[SUB KEGIATAN] 5.02.02.1.04.0006 Penyusunan Tanggapan/Tindak Lanjut terhadap LHP BPK atas Laporan Pertanggungjawaban Pelaksanaan APBD		
Jumlah Dokumen Tanggapan/Tindak Lanjut terhadap LHP BPK atas Laporan Pertanggungjawaban Pelaksanaan APBD	Rp 230,000,000.00	Rp 230,000,000.00
[SUB KEGIATAN] 5.02.02.1.04.0005 Koordinasi dan Penyusunan Rancangan Peraturan Daerah tentang Pertanggungjawaban Pelaksanaan APBD Provinsi dan Rancangan Peraturan Kepala Daerah tentang Penjabaran Pertanggungjawaban Pelaksanaan APBD Provinsi		
Jumlah Rancangan Peraturan Daerah tentang Pertanggungjawaban Pelaksanaan APBD Provinsi dan Rancangan Peraturan Kepala Daerah tentang Penjabaran Pertanggungjawaban Pelaksanaan APBD Provinsi	Rp 600,000,000.00	Rp 600,000,000.00
[SUB KEGIATAN] 5.02.02.1.04.0004 Konsolidasi Laporan Keuangan SKPD, BLUD dan Laporan Keuangan Pemerintah Daerah		
Jumlah Laporan Keuangan SKPD, BLUD dan Laporan Keuangan Pemerintah Daerah yang Terkonsolidasi	Rp 650,000,000.00	Rp 650,000,000.00
[SUB KEGIATAN] 5.02.02.1.04.0002 Rekonsiliasi dan Verifikasi Aset, Kewajiban, Ekuitas, Pendapatan, Belanja, Pembiayaan, Pendapatan-LO, dan Beban		
Jumlah Dokumen Hasil Rekonsiliasi dan Verifikasi Aset, Kewajiban, Ekuitas, Pendapatan, Belanja, Pembiayaan, Pendapatan-LO, dan Beban	Rp 360,000,000.00	Rp 380,000,000.00
[SUB KEGIATAN] 5.02.02.1.04.0001 Koordinasi Pelaksanaan Akuntansi Penerimaan dan Pengeluaran Kas Daerah		
Jumlah Laporan Hasil Koordinasi Pelaksanaan Akuntansi Penerimaan dan Pengeluaran Kas Daerah	Rp 250,000,000.00	Rp 250,000,000.00
[KEGIATAN] 5.02.02.1.06 Pengelolaan Data dan Implementasi Sistem Informasi Pemerintah Daerah Lingkup Keuangan Daerah		
[SUB KEGIATAN] 5.02.02.1.06.0002 Implementasi dan Pemeliharaan Sistem Informasi Pemerintah Daerah Bidang Keuangan Daerah		
Jumlah Dokumen Hasil Implementasi dan Pemeliharaan Sistem Informasi Pemerintah Daerah Bidang Keuangan Daerah	Rp 550,000,000.00	Rp 550,000,000.00
[SUB KEGIATAN] 5.02.02.1.06.0003 Pembinaan Sistem Informasi Pemerintah Daerah Bidang Keuangan Daerah Pemerintah Provinsi		
Jumlah Orang yang Mengikuti Pembinaan Sistem Informasi Pemerintah Daerah Bidang Keuangan Daerah Pemerintah Provinsi	Rp 550,000,000.00	Rp 550,000,000.00
[SASARAN] Terwujudnya peningkatan penatusahaan Barang Milik Daerah yang berkualitas		
[PROGRAM] 5.02.03 PROGRAM PENGELOLAAN BARANG MILIK DAERAH		
[KEGIATAN] 5.02.03.1.01 Pengelolaan Barang Milik Daerah		
[SUB KEGIATAN] 5.02.03.1.01.0013 Pembinaan Pengelolaan Barang Milik Daerah Pemerintah Kabupaten/Kota		
Jumlah Orang yang Mengikuti Pembinaan Pengelolaan Barang Milik Daerah Pemerintah Kabupaten/Kota	Rp 250,000,000.00	Rp 300,000,000.00
[SUB KEGIATAN] 5.02.03.1.01.0012 Penyusunan Laporan Barang Milik Daerah		
Jumlah Laporan Barang Milik Daerah yang Disusun	Rp 450,000,000.00	Rp 450,000,000.00
[SUB KEGIATAN] 5.02.03.1.01.0011 Rekonsiliasi dalam rangka Penyusunan Laporan Barang Milik Daerah		
Jumlah Laporan Hasil Rekonsiliasi dalam rangka Penyusunan Laporan Barang Milik Daerah	Rp 200,000,000.00	Rp 250,000,000.00
[SUB KEGIATAN] 5.02.03.1.01.0010 Optimalisasi Penggunaan, Pemanfaatan, Pemindahtanganan, Pemusnahan, dan Penghapusan Barang Milik Daerah		
Jumlah Dokumen Hasil Optimalisasi Penggunaan, Pemanfaatan, Pemindahtanganan, Pemusnahan, dan Penghapusan Barang Milik Daerah	Rp 550,000,000.00	Rp 600,000,000.00
[SUB KEGIATAN] 5.02.03.1.01.0009 Pengawasan dan Pengendalian Pengelolaan Barang Milik Daerah		
Jumlah Laporan Hasil Pengawasan dan Pengendalian Pengelolaan Barang Milik Daerah	Rp 200,000,000.00	Rp 250,000,000.00
[SUB KEGIATAN] 5.02.03.1.01.0008 Penilaian Barang Milik Daerah		
Jumlah Laporan Hasil Penilaian Barang Milik Daerah dan Hasil Koordinasi Penilaian Barang Milik Daerah	Rp 350,000,000.00	Rp 400,000,000.00
[SUB KEGIATAN] 5.02.03.1.01.0007 Pengamanan Barang Milik Daerah		
Jumlah Laporan Hasil Pengamanan Barang Milik Daerah	Rp 850,000,000.00	Rp 900,000,000.00
[SUB KEGIATAN] 5.02.03.1.01.0006 Inventarisasi Barang Milik Daerah		
Jumlah Laporan Hasil Inventarisasi (LHI) Barang Milik Daerah	Rp 650,000,000.00	Rp 700,000,000.00
[SUB KEGIATAN] 5.02.03.1.01.0005 Penatausahaan Barang Milik Daerah		
Jumlah Laporan Penatausahaan Barang Milik Daerah	Rp 350,000,000.00	Rp 400,000,000.00
[SUB KEGIATAN] 5.02.03.1.01.0004 Penyusunan Kebijakan Pengelolaan Barang Milik Daerah		
Jumlah Kebijakan Pengelolaan Barang Milik Daerah	Rp 200,000,000.00	Rp 250,000,000.00
[SUB KEGIATAN] 5.02.03.1.01.0003 Penyusunan Rencana Kebutuhan Barang Milik Daerah		
Jumlah Rencana Kebutuhan Barang Milik Daerah	Rp 250,000,000.00	Rp 300,000,000.00
[SUB KEGIATAN] 5.02.03.1.01.0002 Penyusunan Standar Barang Milik Daerah dan Standar Kebutuhan Barang Milik Daerah		
Jumlah Standar Barang Milik Daerah dan Standar Kebutuhan Barang Milik Daerah	Rp 150,000,000.00	Rp 200,000,000.00
[SUB KEGIATAN] 5.02.03.1.01.0001 Penyusunan Standar Harga		
Jumlah Standar Harga yang Disusun	Rp 500,000,000.00	Rp 500,000,000.00
[URUSAN] NON URUSAN		
[TUJUAN] Meningkatnya kualitas tata kelola Badan Keuangan dan Aset Daerah		
[SASARAN] Meningkatnya Akuntabilitas Kinerja Badan Keuangan dan Aset Daerah		
[PROGRAM] X.XX.01 PROGRAM PENUNJANG URUSAN PEMERINTAHAN DAERAH PROVINSI		
[KEGIATAN] X.XX.01.1.01 Perencanaan, Penganggaran, dan Evaluasi Kinerja Perangkat Daerah		
[SUB KEGIATAN] X.XX.01.1.01.0007 Evaluasi Kinerja Perangkat Daerah		
Jumlah Laporan Evaluasi Kinerja Perangkat Daerah	Rp 200,000,000.00	Rp 250,000,000.00
[SUB KEGIATAN] X.XX.01.1.01.0006 Koordinasi dan Penyusunan Laporan Capaian Kinerja dan Ikhtisar Realisasi Kinerja SKPD		
Jumlah Laporan Capaian Kinerja dan Ikhtisar Realisasi Kinerja SKPD dan Laporan Hasil Koordinasi Penyusunan Laporan Capaian Kinerja dan Ikhtisar Realisasi Kinerja SKPD	Rp 150,000,000.00	Rp 150,000,000.00
[SUB KEGIATAN] X.XX.01.1.01.0002 Koordinasi dan Penyusunan Dokumen RKA- SKPD		
Jumlah Dokumen RKA-SKPD dan Laporan Hasil Koordinasi Penyusunan Dokumen RKA-SKPD	Rp 200,000,000.00	Rp 200,000,000.00
[SUB KEGIATAN] X.XX.01.1.01.0001 Penyusunan Dokumen Perencanaan Perangkat Daerah		
Jumlah Dokumen Perencanaan Perangkat Daerah	Rp 500,000,000.00	Rp 475,000,000.00
[KEGIATAN] X.XX.01.1.02 Administrasi Keuangan Perangkat Daerah		
[SUB KEGIATAN] X.XX.01.1.02.0007 Koordinasi dan Penyusunan Laporan Keuangan Bulanan/ Triwulanan/Semesteran SKPD		
Jumlah Laporan Keuangan Bulanan/ Triwulanan/Semesteran SKPD dan Laporan Koordinasi Penyusunan Laporan Keuangan Bulanan/Triwulanan/Semesteran SKPD	Rp 250,000,000.00	Rp 250,000,000.00
[SUB KEGIATAN] X.XX.01.1.02.0005 Koordinasi dan Penyusunan Laporan Keuangan Akhir Tahun SKPD		
Jumlah Laporan Keuangan Akhir Tahun SKPD dan Laporan Hasil Koordinasi Penyusunan Laporan Keuangan Akhir Tahun SKPD	Rp 100,000,000.00	Rp 100,000,000.00
[SUB KEGIATAN] X.XX.01.1.02.0003 Pelaksanaan Penatausahaan dan Pengujian/Verifikasi Keuangan SKPD		
Jumlah Dokumen Penatausahaan dan Pengujian/Verifikasi Keuangan SKPD	Rp 300,000,000.00	Rp 300,000,000.00
[SUB KEGIATAN] X.XX.01.1.02.0002 Penyediaan Administrasi Pelaksanaan Tugas ASN		
Jumlah Dokumen Hasil Penyediaan Administrasi Pelaksanaan Tugas ASN	Rp 2,117,832,000.00	Rp 2,117,832,000.00
[SUB KEGIATAN] X.XX.01.1.02.0001 Penyediaan Gaji dan Tunjangan ASN		
Jumlah Orang yang Menerima Gaji dan Tunjangan ASN	Rp 26,883,102,547.00	Rp 27,963,512,613.00
[KEGIATAN] X.XX.01.1.05 Administrasi Kepegawaian Perangkat Daerah		
[SUB KEGIATAN] X.XX.01.1.05.0010 Sosialisasi Peraturan Perundang-Undangan		
Jumlah Orang yang Mengikuti Sosialisasi Peraturan Perundang-Undangan	Rp 650,000,000.00	Rp 650,000,000.00
[SUB KEGIATAN] X.XX.01.1.05.0009 Pendidikan dan Pelatihan Pegawai Berdasarkan Tugas dan Fungsi		
Jumlah Pegawai Berdasarkan Tugas dan Fungsi yang Mengikuti Pendidikan dan Pelatihan	Rp 400,000,000.00	Rp 400,000,000.00
[SUB KEGIATAN] X.XX.01.1.05.0005 Monitoring, Evaluasi, dan Penilaian Kinerja Pegawai		
Jumlah Dokumen Monitoring, Evaluasi, dan Penilaian Kinerja Pegawai	Rp 600,000,000.00	Rp 600,000,000.00
[SUB KEGIATAN] X.XX.01.1.05.0002 Pengadaan Pakaian Dinas Beserta Atribut Kelengkapannya		
Jumlah Paket Pakaian Dinas Beserta Atribut Kelengkapan	Rp 350,000,000.00	Rp 350,000,000.00
[KEGIATAN] X.XX.01.1.06 Administrasi Umum Perangkat Daerah		
[SUB KEGIATAN] X.XX.01.1.06.0010 Penatausahaan Arsip Dinamis pada SKPD		

Sub Kegiatan	Pagu 2025	Pagu 2026
Jumlah Dokumen Penatausahaan Arsip Dinamis pada SKPD	Rp 525,000,000.00	Rp 525,000,000.00
[SUB KEGIATAN] X.XX.01.1.06.0009 Penyelenggaraan Rapat Koordinasi dan Konsultasi SKPD		
Jumlah Laporan Penyelenggaraan Rapat Koordinasi dan Konsultasi SKPD	Rp 2,500,000,000.00	Rp 2,700,000,000.00
[SUB KEGIATAN] X.XX.01.1.06.0008 Fasilitasi Kunjungan Tamu		
Jumlah Laporan Fasilitasi Kunjungan Tamu	Rp 150,000,000.00	Rp 150,000,000.00
[SUB KEGIATAN] X.XX.01.1.06.0006 Penyediaan Bahan Bacaan dan Peraturan Perundang-Undangan		
Jumlah Dokumen Bahan Bacaan dan Peraturan Perundang-Undangan yang Disediakan	Rp 30,000,000.00	Rp 30,000,000.00
[SUB KEGIATAN] X.XX.01.1.06.0005 Penyediaan Barang Cetakan dan Penggandaan		
Jumlah Paket Barang Cetakan dan Penggandaan yang Disediakan	Rp 275,000,000.00	Rp 275,000,000.00
[SUB KEGIATAN] X.XX.01.1.06.0004 Penyediaan Bahan Logistik Kantor		
Jumlah Paket Bahan Logistik Kantor yang Disediakan	Rp 300,000,000.00	Rp 350,000,000.00
[SUB KEGIATAN] X.XX.01.1.06.0002 Penyediaan Peralatan dan Perlengkapan Kantor		
Jumlah Paket Peralatan dan Perlengkapan Kantor yang Disediakan	Rp 236,000,000.00	Rp 236,000,000.00
[SUB KEGIATAN] X.XX.01.1.06.0001 Penyediaan Komponen Instalasi Listrik/Penerangan Bangunan Kantor		
Jumlah Paket Komponen Instalasi Listrik/Penerangan Bangunan Kantor yang Disediakan	Rp 110,000,000.00	Rp 110,000,000.00
[KEGIATAN] X.XX.01.1.07 Pengadaan Barang Milik Daerah Penunjang Urusan Pemerintah Daerah		
[SUB KEGIATAN] X.XX.01.1.07.0010 Pengadaan Sarana dan Prasarana Gedung Kantor atau Bangunan Lainnya		
Jumlah Unit Sarana dan Prasarana Gedung Kantor atau Bangunan Lainnya yang Disediakan	Rp 200,000,000.00	Rp 250,000,000.00
[SUB KEGIATAN] X.XX.01.1.07.0006 Pengadaan Peralatan dan Mesin Lainnya		
Jumlah Unit Peralatan dan Mesin Lainnya yang Disediakan	Rp 200,000,000.00	Rp 200,000,000.00
[SUB KEGIATAN] X.XX.01.1.07.0005 Pengadaan Mebel		
Jumlah Paket Mebel yang Disediakan	Rp 200,000,000.00	Rp 250,000,000.00
[SUB KEGIATAN] X.XX.01.1.07.0002 Pengadaan Kendaraan Dinas Operasional atau Lapangan		
Jumlah Unit Kendaraan Dinas Operasional atau Lapangan yang Disediakan	Rp 600,000,000.00	Rp 764,000,000.00
[KEGIATAN] X.XX.01.1.08 Penyediaan Jasa Penunjang Urusan Pemerintahan Daerah		
[SUB KEGIATAN] X.XX.01.1.08.0004 Penyediaan Jasa Pelayanan Umum Kantor		
Jumlah Laporan Penyediaan Jasa Pelayanan Umum Kantor yang Disediakan	Rp 16,355,309,096.00	Rp 16,426,309,096.00
[SUB KEGIATAN] X.XX.01.1.08.0003 Penyediaan Jasa Peralatan dan Perlengkapan Kantor		
Jumlah Laporan Penyediaan Jasa Peralatan dan Perlengkapan Kantor yang Disediakan	Rp 250,000,000.00	Rp 250,000,000.00
[SUB KEGIATAN] X.XX.01.1.08.0002 Penyediaan Jasa Komunikasi, Sumber Daya Air dan Listrik		
Jumlah Laporan Penyediaan Jasa Komunikasi, Sumber Daya Air dan Listrik yang Disediakan	Rp 700,000,000.00	Rp 720,000,000.00
[KEGIATAN] X.XX.01.1.09 Pemeliharaan Barang Milik Daerah Penunjang Urusan Pemerintahan Daerah		
[SUB KEGIATAN] X.XX.01.1.09.0010 Pemeliharaan/Rehabilitasi Sarana dan Prasarana Gedung Kantor atau Bangunan Lainnya		
Jumlah Sarana dan Prasarana Gedung Kantor atau Bangunan Lainnya yang Dipelihara/Direhabilitasi	Rp 140,000,000.00	Rp 190,000,000.00
[SUB KEGIATAN] X.XX.01.1.09.0009 Pemeliharaan/Rehabilitasi Gedung Kantor dan Bangunan Lainnya		
Jumlah Gedung Kantor dan Bangunan Lainnya yang Dipelihara/Direhabilitasi	Rp 400,000,000.00	Rp 450,000,000.00
[SUB KEGIATAN] X.XX.01.1.09.0006 Pemeliharaan Peralatan dan Mesin Lainnya		
Jumlah Peralatan dan Mesin Lainnya yang Dipelihara	Rp 400,000,000.00	Rp 400,000,000.00
[SUB KEGIATAN] X.XX.01.1.09.0005 Pemeliharaan Mebel		
Jumlah Mebel yang Dipelihara	Rp 30,000,000.00	Rp 30,000,000.00
[SUB KEGIATAN] X.XX.01.1.09.0002 Penyediaan Jasa Pemeliharaan, Biaya Pemeliharaan, Pajak dan Perizinan Kendaraan Dinas Operasional atau Lapangan		
Jumlah Kendaraan Dinas Operasional atau Lapangan yang Dipelihara dan Dibayarkan Pajak dan Perizinannya	Rp 950,000,000.00	Rp 950,000,000.00
[SUB KEGIATAN] X.XX.01.1.09.0001 Penyediaan Jasa Pemeliharaan, Biaya Pemeliharaan dan Pajak Kendaraan Perorangan Dinas atau Kendaraan Dinas Jabatan		
Jumlah Kendaraan Perorangan Dinas atau Kendaraan Dinas Jabatan yang Dipelihara dan Dibayarkan Pajaknya	Rp 100,000,000.00	Rp 100,000,000.00
[OPD] Badan Pendapatan Daerah		
[URUSAN] KEUANGAN		
[TUJUAN] Pertumbuhan PAD		
[SASARAN] Meningkatnya Pendapatan Asli Daerah Melalui Pajak dan Retribusi		
[PROGRAM] 5.02.04 PROGRAM PENGELOLAAN PENDAPATAN DAERAH		
[KEGIATAN] 5.02.04.1.01 Kegiatan Pengelolaan Pendapatan Daerah		
[TUJUAN] Meningkatnya Kualitas Tata Kelola Badan Pendapatan Daerah		
[SASARAN] Meningkatnya Kualitas Kinerja Badan Pendapatan Daerah		
[PROGRAM] 5.02.02 PROGRAM PENGELOLAAN KEUANGAN DAERAH		
[KEGIATAN] 5.02.02.1.01 Koordinasi dan Penyusunan Rencana Anggaran Daerah		
[SUB KEGIATAN] 5.02.02.1.01.0011 Koordinasi Perencanaan Anggaran Belanja Daerah		
Jumlah Dokumen Hasil Koordinasi Perencanaan Anggaran Belanja Daerah	Rp 290,001,596.00	Rp 313,201,724.00
[KEGIATAN] 5.02.02.1.03 Koordinasi dan Pengelolaan Perbendaharaan Daerah		
[SUB KEGIATAN] 5.02.02.1.03.0005 Koordinasi, Fasilitasi, Asistensi, Sinkronisasi, Supervisi, Monitoring, dan Evaluasi Pengelolaan Dana Perimbangan dan Dana Transfer Lainnya		
Jumlah Dokumen Hasil Koordinasi, Fasilitasi, Asistensi, Sinkronisasi, Supervisi, Monitoring, dan Evaluasi Pengelolaan Dana Perimbangan dan Dana Transfer Lainnya	Rp 313,265,835.00	Rp 275,626,898.00
[KEGIATAN] 5.02.02.1.04 Koordinasi dan Pelaksanaan Akuntansi dan Pelaporan Keuangan Daerah		
[SUB KEGIATAN] 5.02.02.1.04.0006 Penyusunan Tanggapan/Tindak Lanjut terhadap LHP BPK atas Laporan Pertanggungjawaban Pelaksanaan APBD		
Jumlah Dokumen Tanggapan/Tindak Lanjut terhadap LHP BPK atas Laporan Pertanggungjawaban Pelaksanaan APBD	Rp 256,556,393.00	Rp 277,080,904.00
[URUSAN] NON URUSAN		
[TUJUAN] Meningkatnya Kualitas Tata Kelola Badan Pendapatan Daerah		
[SASARAN] Meningkatnya Kualitas Kinerja Badan Pendapatan Daerah		
[PROGRAM] X.XX.01 PROGRAM PENUNJANG URUSAN PEMERINTAHAN DAERAH PROVINSI		
[KEGIATAN] X.XX.01.1.01 Perencanaan, Penganggaran, dan Evaluasi Kinerja Perangkat Daerah		
[SUB KEGIATAN] X.XX.01.1.01.0007 Evaluasi Kinerja Perangkat Daerah		
Jumlah Laporan Evaluasi Kinerja Perangkat Daerah	Rp 599,590,512.00	Rp 647,557,753.00
[SUB KEGIATAN] X.XX.01.1.01.0006 Koordinasi dan Penyusunan Laporan Capaian Kinerja dan Ikhtisar Realisasi Kinerja SKPD		
Jumlah Laporan Capaian Kinerja dan Ikhtisar Realisasi Kinerja SKPD dan Laporan Hasil Koordinasi Penyusunan Laporan Capaian Kinerja dan Ikhtisar Realisasi Kinerja SKPD	Rp 64,000,000.00	Rp 69,120,000.00
[SUB KEGIATAN] X.XX.01.1.01.0001 Penyusunan Dokumen Perencanaan Perangkat Daerah		
Jumlah Dokumen Perencanaan Perangkat Daerah	Rp 311,049,512.00	Rp 335,933,472.00
[KEGIATAN] X.XX.01.1.02 Administrasi Keuangan Perangkat Daerah		
[SUB KEGIATAN] X.XX.01.1.02.0005 Koordinasi dan Penyusunan Laporan Keuangan Akhir Tahun SKPD		
Jumlah Laporan Keuangan Akhir Tahun SKPD dan Laporan Hasil Koordinasi Penyusunan Laporan Keuangan Akhir Tahun SKPD	Rp 37,992,827.00	Rp 41,032,253.00
[SUB KEGIATAN] X.XX.01.1.02.0002 Penyediaan Administrasi Pelaksanaan Tugas ASN		
Jumlah Dokumen Hasil Penyediaan Administrasi Pelaksanaan Tugas ASN	Rp 41,494,974,175.00	Rp 39,216,083,931.00
[SUB KEGIATAN] X.XX.01.1.02.0001 Penyediaan Gaji dan Tunjangan ASN		
Jumlah Orang yang Menerima Gaji dan Tunjangan ASN	Rp 41,096,298,235.00	Rp 44,384,002,093.00
[KEGIATAN] X.XX.01.1.03 Administrasi Barang Milik Daerah pada Perangkat Daerah		
[SUB KEGIATAN] X.XX.01.1.03.0005 Rekonsiliasi dan Penyusunan Laporan Barang Milik Daerah pada SKPD		
Jumlah Laporan Rekonsiliasi dan Penyusunan Laporan Barang Milik Daerah pada SKPD	Rp 251,365,572.00	Rp 271,474,818.00
[KEGIATAN] X.XX.01.1.05 Administrasi Kepegawaian Perangkat Daerah		
[SUB KEGIATAN] X.XX.01.1.05.0011 Bimbingan Teknis Implementasi Peraturan Perundang-Undangan		
Jumlah Orang yang Mengikuti Bimbingan Teknis Implementasi Peraturan Perundang-Undangan	Rp 151,440,500.00	Rp 163,555,740.00
[SUB KEGIATAN] X.XX.01.1.05.0009 Pendidikan dan Pelatihan Pegawai Berdasarkan Tugas dan Fungsi		
Jumlah Pegawai Berdasarkan Tugas dan Fungsi yang Mengikuti Pendidikan dan Pelatihan	Rp 312,084,036.00	Rp 337,050,759.00
[SUB KEGIATAN] X.XX.01.1.05.0002 Pengadaan Pakaian Dinas Beserta Atribut Kelengkapannya		
Jumlah Paket Pakaian Dinas Beserta Atribut Kelengkapan	Rp 596,519,207.00	Rp 710,542,664.00
[KEGIATAN] X.XX.01.1.06 Administrasi Umum Perangkat Daerah		
[SUB KEGIATAN] X.XX.01.1.06.0011 Dukungan Pelaksanaan Sistem Pemerintahan Berbasis Elektronik pada SKPD		
Jumlah Dokumen Dukungan Pelaksanaan Sistem Pemerintahan Berbasis Elektronik pada SKPD	Rp 300,000,000.00	Rp 300,000,000.00
[SUB KEGIATAN] X.XX.01.1.06.0010 Penatausahaan Arsip Dinamis pada SKPD		
Jumlah Dokumen Penatausahaan Arsip Dinamis pada SKPD	Rp 237,600,000.00	Rp 256,608,000.00
[SUB KEGIATAN] X.XX.01.1.06.0009 Penyelenggaraan Rapat Koordinasi dan Konsultasi SKPD		

Sub Kegiatan	Pagu 2025	Pagu 2026
Jumlah Laporan Penyelenggaraan Rapat Koordinasi dan Konsultasi SKPD	Rp 3,224,189,604.00	Rp 3,406,269,604.00
[SUB KEGIATAN] X.XX.01.1.06.0008 Fasilitasi Kunjungan Tamu		
Jumlah Laporan Fasilitasi Kunjungan Tamu	Rp 395,023,300.00	Rp 495,129,348.00
[SUB KEGIATAN] X.XX.01.1.06.0006 Penyediaan Bahan Bacaan dan Peraturan Perundang-Undangan		
Jumlah Dokumen Bahan Bacaan dan Peraturan Perundang-Undangan yang Disediakan	Rp 158,715,200.00	Rp 238,033,472.00
[SUB KEGIATAN] X.XX.01.1.06.0005 Penyediaan Barang Cetakan dan Penggandaan		
Jumlah Paket Barang Cetakan dan Penggandaan yang Disediakan	Rp 3,775,623,492.00	Rp 4,131,051,995.00
[SUB KEGIATAN] X.XX.01.1.06.0004 Penyediaan Bahan Logistik Kantor		
Jumlah Paket Bahan Logistik Kantor yang Disediakan	Rp 1,500,367,933.00	Rp 1,640,919,730.00
[SUB KEGIATAN] X.XX.01.1.06.0003 Penyediaan Peralatan Rumah Tangga		
Jumlah Paket Peralatan Rumah Tangga yang Disediakan	Rp 545,899,499.00	Rp 660,984,057.00
[SUB KEGIATAN] X.XX.01.1.06.0002 Penyediaan Peralatan dan Perlengkapan Kantor		
Jumlah Paket Peralatan dan Perlengkapan Kantor yang Disediakan	Rp 2,700,061,074.00	Rp 2,984,783,461.00
[SUB KEGIATAN] X.XX.01.1.06.0001 Penyediaan Komponen Instalasi Listrik/Penerangan Bangunan Kantor		
Jumlah Paket Komponen Instalasi Listrik/Penerangan Bangunan Kantor yang Disediakan	Rp 230,728,059.00	Rp 365,210,565.00
[KEGIATAN] X.XX.01.1.07 Pengadaan Barang Milik Daerah Penunjang Urusan Pemerintah Daerah		
[SUB KEGIATAN] X.XX.01.1.07.0009 Pengadaan Gedung Kantor atau Bangunan Lainnya		
Jumlah Unit Gedung Kantor atau Bangunan Lainnya yang Disediakan	Rp 1,343,451,381.00	Rp 1,450,927,492.00
[SUB KEGIATAN] X.XX.01.1.07.0005 Pengadaan Mebel		
Jumlah Paket Mebel yang Disediakan	Rp 2,385,062,612.00	Rp 2,575,867,622.00
[SUB KEGIATAN] X.XX.01.1.07.0002 Pengadaan Kendaraan Dinas Operasional atau Lapangan		
Jumlah Unit Kendaraan Dinas Operasional atau Lapangan yang Disediakan	Rp 1,357,640,516.00	Rp 350,000,000.00
[KEGIATAN] X.XX.01.1.08 Penyediaan Jasa Penunjang Urusan Pemerintahan Daerah		
[SUB KEGIATAN] X.XX.01.1.08.0004 Penyediaan Jasa Pelayanan Umum Kantor		
Jumlah Laporan Penyediaan Jasa Pelayanan Umum Kantor yang Disediakan	Rp 5,245,281,643.00	Rp 5,664,904,174.00
[SUB KEGIATAN] X.XX.01.1.08.0003 Penyediaan Jasa Peralatan dan Perlengkapan Kantor		
Jumlah Laporan Penyediaan Jasa Peralatan dan Perlengkapan Kantor yang Disediakan	Rp 495,127,784.00	Rp 598,642,984.00
[SUB KEGIATAN] X.XX.01.1.08.0002 Penyediaan Jasa Komunikasi, Sumber Daya Air dan Listrik		
Jumlah Laporan Penyediaan Jasa Komunikasi, Sumber Daya Air dan Listrik yang Disediakan	Rp 4,582,018,137.00	Rp 4,939,868,761.00
[SUB KEGIATAN] X.XX.01.1.08.0001 Penyediaan Jasa Surat Menyurat		
Jumlah Laporan Penyediaan Jasa Surat Menyurat	Rp 125,272,983.00	Rp 178,003,239.00
[KEGIATAN] X.XX.01.1.09 Pemeliharaan Barang Milik Daerah Penunjang Urusan Pemerintahan Daerah		
[TUJUAN] Pertumbuhan PAD		
[SASARAN] Meningkatnya Pendapatan Daerah Melalui Pajak dan Retribusi		
[PROGRAM] X.XX.01 PROGRAM PENUNJANG URUSAN PEMERINTAHAN DAERAH PROVINSI		
[KEGIATAN] X.XX.01.1.04 Administrasi Pendapatan Daerah Kewenangan Perangkat Daerah		
[SUB KEGIATAN] X.XX.01.1.04.0007 Pelaporan Pengelolaan Retribusi Daerah		
Jumlah Laporan Pengelolaan Retribusi Daerah	Rp 163,854,360.00	Rp 176,962,709.00
[SUB KEGIATAN] X.XX.01.1.04.0003 Penyuluhan dan Penyebarluasan Kebijakan Retribusi Daerah		
Jumlah Laporan Hasil Penyuluhan dan Penyebarluasan Kebijakan Retribusi Daerah	Rp 386,050,374.00	Rp 416,934,404.00
[SUB KEGIATAN] X.XX.01.1.04.0002 Analisa dan Pengembangan Retribusi Daerah, serta Penyusunan Kebijakan Retribusi Daerah		
Jumlah Dokumen Hasil Analisis serta Pengembangan Retribusi Daerah dan Kebijakan Retribusi Daerah	Rp 194,478,192.00	Rp 210,036,447.00
[SUB KEGIATAN] X.XX.01.1.04.0001 Perencanaan Pengelolaan Retribusi Daerah		
Jumlah Dokumen Rencana Pengelolaan Retribusi Daerah	Rp 101,984,683.00	Rp 110,143,458.00
[OPD] Badan Kepegawaian dan KORPRI		
[URUSAN] KEPEGAWAIAN		
[TUJUAN] 1.Mewujudkan Manajemen ASN yang Profesional		
[SASARAN] Meningkatnya Penilaian Meritrokrasi Pelayanan ASN dalam Unsur pengadaan, pemberhentian, dan sistem informasi kepegawaian		
[PROGRAM] 5.03.02 PROGRAM KEPEGAWAIAN DAERAH		
[KEGIATAN] 5.03.02.1.01 Pengadaan, Pemberhentian dan Informasi Kepegawaian ASN		
[SUB KEGIATAN] 5.03.02.1.01.0002 Penyusunan Rencana Kebutuhan, Jenis dan Jumlah Jabatan untuk Pelaksanaan Pengadaan ASN		
Jumlah Dokumen Hasil Penyusunan Rencana Kebutuhan, Jenis dan Jumlah Jabatan untuk Pelaksanaan Pengadaan ASN	Rp 0.00	Rp 200,000,000.00
[SUB KEGIATAN] 5.03.02.1.01.0011 Pengelolaan Data Kepegawaian		
Jumlah Dokumen Hasil Pengelolaan Data Kepegawaian	Rp 75,000,000.00	Rp 100,000,000.00
[SUB KEGIATAN] 5.03.02.1.01.0010 Pengelolaan Sistem Informasi Kepegawaian		
Jumlah Dokumen Hasil Pengelolaan Sistem Informasi Kepegawaian	Rp 300,000,000.00	Rp 350,000,000.00
[SUB KEGIATAN] 5.03.02.1.01.0008 Fasilitasi Lembaga Profesi ASN		
Jumlah Lembaga Profesi ASN yang Difasilitasi	Rp 750,000,000.00	Rp 750,000,000.00
[SUB KEGIATAN] 5.03.02.1.01.0006 Koordinasi Pelaksanaan Administrasi Pemberhentian		
Jumlah Dokumen Hasil Kegiatan Koordinasi Pelaksanaan Administrasi Pemberhentian	Rp 150,000,000.00	Rp 200,000,000.00
[SUB KEGIATAN] 5.03.02.1.01.0003 Koordinasi dan Fasilitasi Pengadaan PNS dan PPPK		
Jumlah Dokumen Kegiatan Koordinasi dan Fasilitasi Pengadaan PNS dan PPPK	Rp 350,000,000.00	Rp 450,000,000.00
[SASARAN] Meningkatnya Penilaian Meritrokrasi Pelayanan ASN dalam Unsur Pembinaan disiplin dan peningkatan kinerja		
[PROGRAM] 5.03.02 PROGRAM KEPEGAWAIAN DAERAH		
[KEGIATAN] 5.03.02.1.04 Penilaian dan Evaluasi Kinerja Aparatur		
[SUB KEGIATAN] 5.03.02.1.04.0001 Penyusunan Kebijakan Penilaian dan Evaluasi Kinerja Aparatur		
Jumlah Dokumen Hasil Penyusunan Kebijakan Penilaian dan Evaluasi Kinerja Aparatur	Rp 0.00	Rp 100,000,000.00
[SUB KEGIATAN] 5.03.02.1.04.0010 Evaluasi Disiplin ASN		
Jumlah Laporan Hasil Evaluasi Disiplin ASN	Rp 0.00	Rp 0.00
[SUB KEGIATAN] 5.03.02.1.04.0008 Pengelolaan Penyelesaian Pelanggaran Disiplin ASN		
Jumlah Laporan Hasil Pengelolaan Penyelesaian Pelanggaran Disiplin ASN	Rp 210,068,956.00	Rp 300,000,000.00
[SUB KEGIATAN] 5.03.02.1.04.0007 Pembinaan Disiplin ASN		
Jumlah ASN yang Mendapatkan Pembinaan Kedisiplinan	Rp 250,000,000.00	Rp 400,000,000.00
[SUB KEGIATAN] 5.03.02.1.04.0004 Pengelolaan Pemberian Penghargaan bagi Pegawai		
Jumlah ASN yang Diberikan Penghargaan	Rp 150,000,000.00	Rp 300,000,000.00
[SUB KEGIATAN] 5.03.02.1.04.0002 Pelaksanaan Penilaian dan Evaluasi Kinerja Aparatur		
Jumlah Dokumen Hasil Pelaksanaan Penilaian dan Evaluasi Kinerja Aparatur	Rp 350,000,000.00	Rp 450,000,000.00
[SASARAN] Meningkatnya Penilaian Meritrokrasi Pelayanan ASN dalam Unsur mutasi, rotasi, promosi dan Pengembangan Karier		
[PROGRAM] 5.03.02 PROGRAM KEPEGAWAIAN DAERAH		
[KEGIATAN] 5.03.02.1.02 Mutasi dan Promosi ASN		
[SUB KEGIATAN] 5.03.02.1.02.0003 Pengelolaan Promosi ASN		
Jumlah Dokumen Hasil Pengelolaan Promosi ASN	Rp 400,000,000.00	Rp 450,000,000.00
[SUB KEGIATAN] 5.03.02.1.02.0002 Pengelolaan Kenaikan Pangkat ASN		
Jumlah Pengelolaan Kenaikan Pangkat ASN	Rp 200,000,000.00	Rp 250,000,000.00
[SUB KEGIATAN] 5.03.02.1.02.0001 Pengelolaan Mutasi ASN		
Jumlah Dokumen Hasil Pelaksanaan Mutasi Jabatan Pimpinan Tinggi, Jabatan Administrasi, Jabatan Pelaksana dan Mutasi ASN Antar Daerah	Rp 500,000,000.00	Rp 550,000,000.00
[KEGIATAN] 5.03.02.1.03 Pengembangan Kompetensi ASN		
[SUB KEGIATAN] 5.03.02.1.03.0014 Fasilitasi Pengembangan Karir dalam Jabatan Fungsional		
Jumlah Dokumen Hasil Fasilitasi Pengembangan Karir dalam Jabatan Fungsional	Rp 0.00	Rp 200,000,000.00
[SUB KEGIATAN] 5.03.02.1.03.0002 Pengelolaan Assessment Center		
Jumlah Dokumen Pengelolaan Assessment Center	Rp 550,000,000.00	Rp 650,000,000.00
[SUB KEGIATAN] 5.03.02.1.03.0013 Pembinaan Jabatan Fungsional ASN		
Jumlah Fungsional ASN yang Dibina	Rp 100,000,000.00	Rp 200,000,000.00
[SUB KEGIATAN] 5.03.02.1.03.0004 Pengelolaan Pendidikan Lanjutan ASN		
Jumlah Dokumen Hasil Pendidikan Lanjutan ASN yang Dikelola	Rp 500,000,000.00	Rp 630,764,396.00
[SUB KEGIATAN] 5.03.02.1.03.0001 Peningkatan Kapasitas Kinerja ASN		
Jumlah ASN yang Meningkat Kapasitasnya	Rp 200,000,000.00	Rp 250,000,000.00
[URUSAN] NON URUSAN		
[TUJUAN] 1.PENUNJANG URUSAN PEMERINTAHAN DAERAH PROVINSI		
[SASARAN] Meningkatnya kualitas IKU BKD dan KORPRI Provinsi Kepulauan Riau		

Sub Kegiatan	Pagu 2025	Pagu 2026
[PROGRAM] X.XX.01 PROGRAM PENUNJANG URUSAN PEMERINTAHAN DAERAH PROVINSI		
[KEGIATAN] X.XX.01.1.01 Perencanaan, Penganggaran, dan Evaluasi Kinerja Perangkat Daerah		
[SUB KEGIATAN] X.XX.01.1.01.0001 Penyusunan Dokumen Perencanaan Perangkat Daerah		
Jumlah Dokumen Perencanaan Perangkat Daerah	Rp 50,000,000.00	Rp 50,000,000.00
[SUB KEGIATAN] X.XX.01.1.01.0006 Koordinasi dan Penyusunan Laporan Capaian Kinerja dan Ikhtisar Realisasi Kinerja SKPD		
Jumlah Laporan Capaian Kinerja dan Ikhtisar Realisasi Kinerja SKPD dan Laporan Hasil Koordinasi Penyusunan Laporan Capaian Kinerja dan Ikhtisar Realisasi Kinerja SKPD	Rp 50,000,000.00	Rp 50,000,000.00
[KEGIATAN] X.XX.01.1.02 Administrasi Keuangan Perangkat Daerah		
[SUB KEGIATAN] X.XX.01.1.02.0005 Koordinasi dan Penyusunan Laporan Keuangan Akhir Tahun SKPD		
Jumlah Laporan Keuangan Akhir Tahun SKPD dan Laporan Hasil Koordinasi Penyusunan Laporan Keuangan Akhir Tahun SKPD	Rp 50,000,000.00	Rp 50,000,000.00
[SUB KEGIATAN] X.XX.01.1.02.0002 Penyediaan Administrasi Pelaksanaan Tugas ASN		
Jumlah Dokumen Hasil Penyediaan Administrasi Pelaksanaan Tugas ASN	Rp 468,000,000.00	Rp 468,000,000.00
[SUB KEGIATAN] X.XX.01.1.02.0001 Penyediaan Gaji dan Tunjangan ASN		
Jumlah Orang yang Menerima Gaji dan Tunjangan ASN	Rp 12,575,194,424.00	Rp 13,006,109,979.00
[KEGIATAN] X.XX.01.1.05 Administrasi Kepegawaian Perangkat Daerah		
[SUB KEGIATAN] X.XX.01.1.05.0002 Pengadaan Pakaian Dinas Beserta Atribut Kelengkapannya		
Jumlah Paket Pakaian Dinas Beserta Atribut Kelengkapan	Rp 100,000,000.00	Rp 135,000,000.00
[SUB KEGIATAN] X.XX.01.1.05.0010 Sosialisasi Peraturan Perundang-Undangan		
Jumlah Orang yang Mengikuti Sosialisasi Peraturan Perundang-Undangan	Rp 100,000,000.00	Rp 100,000,000.00
[SUB KEGIATAN] X.XX.01.1.05.0009 Pendidikan dan Pelatihan Pegawai Berdasarkan Tugas dan Fungsi		
Jumlah Pegawai Berdasarkan Tugas dan Fungsi yang Mengikuti Pendidikan dan Pelatihan	Rp 40,000,000.00	Rp 40,000,000.00
[KEGIATAN] X.XX.01.1.06 Administrasi Umum Perangkat Daerah		
[SUB KEGIATAN] X.XX.01.1.06.0010 Penatausahaan Arsip Dinamis pada SKPD		
Jumlah Dokumen Penatausahaan Arsip Dinamis pada SKPD	Rp 50,000,000.00	Rp 50,000,000.00
[SUB KEGIATAN] X.XX.01.1.06.0007 Penyediaan Bahan/Material		
Jumlah Paket Bahan/Material yang Disediakan	Rp 70,000,000.00	Rp 70,000,000.00
[SUB KEGIATAN] X.XX.01.1.06.0009 Penyelenggaraan Rapat Koordinasi dan Konsultasi SKPD		
Jumlah Laporan Penyelenggaraan Rapat Koordinasi dan Konsultasi SKPD	Rp 552,578,342.00	Rp 552,578,342.00
[SUB KEGIATAN] X.XX.01.1.06.0008 Fasilitasi Kunjungan Tamu		
Jumlah Laporan Fasilitasi Kunjungan Tamu	Rp 111,800,000.00	Rp 111,800,000.00
[SUB KEGIATAN] X.XX.01.1.06.0005 Penyediaan Barang Cetakan dan Penggandaan		
Jumlah Paket Barang Cetakan dan Penggandaan yang Disediakan	Rp 25,000,000.00	Rp 25,000,000.00
[SUB KEGIATAN] X.XX.01.1.06.0004 Penyediaan Bahan Logistik Kantor		
Jumlah Paket Bahan Logistik Kantor yang Disediakan	Rp 75,445,300.00	Rp 75,445,300.00
[SUB KEGIATAN] X.XX.01.1.06.0003 Penyediaan Peralatan Rumah Tangga		
Jumlah Paket Peralatan Rumah Tangga yang Disediakan	Rp 25,000,000.00	Rp 25,000,000.00
[SUB KEGIATAN] X.XX.01.1.06.0002 Penyediaan Peralatan dan Perlengkapan Kantor		
Jumlah Paket Peralatan dan Perlengkapan Kantor yang Disediakan	Rp 108,975,764.00	Rp 108,975,764.00
[SUB KEGIATAN] X.XX.01.1.06.0001 Penyediaan Komponen Instalasi Listrik/Penerangan Bangunan Kantor		
Jumlah Paket Komponen Instalasi Listrik/Penerangan Bangunan Kantor yang Disediakan	Rp 13,000,000.00	Rp 13,000,000.00
[KEGIATAN] X.XX.01.1.08 Penyediaan Jasa Penunjang Urusan Pemerintahan Daerah		
[SUB KEGIATAN] X.XX.01.1.08.0004 Penyediaan Jasa Pelayanan Umum Kantor		
Jumlah Laporan Penyediaan Jasa Pelayanan Umum Kantor yang Disediakan	Rp 563,777,990.00	Rp 563,777,990.00
[SUB KEGIATAN] X.XX.01.1.08.0003 Penyediaan Jasa Peralatan dan Perlengkapan Kantor		
Jumlah Laporan Penyediaan Jasa Peralatan dan Perlengkapan Kantor yang Disediakan	Rp 48,000,000.00	Rp 48,000,000.00
[SUB KEGIATAN] X.XX.01.1.08.0002 Penyediaan Jasa Komunikasi, Sumber Daya Air dan Listrik		
Jumlah Laporan Penyediaan Jasa Komunikasi, Sumber Daya Air dan Listrik yang Disediakan	Rp 30,000,000.00	Rp 30,000,000.00
[SUB KEGIATAN] X.XX.01.1.08.0001 Penyediaan Jasa Surat Menyurat		
Jumlah Laporan Penyediaan Jasa Surat Menyurat	Rp 25,000,000.00	Rp 25,000,000.00
[KEGIATAN] X.XX.01.1.09 Pemeliharaan Barang Milik Daerah Penunjang Urusan Pemerintahan Daerah		
[SUB KEGIATAN] X.XX.01.1.09.0009 Pemeliharaan/Rehabilitasi Gedung Kantor dan Bangunan Lainnya		
Jumlah Gedung Kantor dan Bangunan Lainnya yang Dipelihara/Direhabilitasi	Rp 20,000,000.00	Rp 20,000,000.00
[SUB KEGIATAN] X.XX.01.1.09.0006 Pemeliharaan Peralatan dan Mesin Lainnya		
Jumlah Peralatan dan Mesin Lainnya yang Dipelihara	Rp 30,000,000.00	Rp 30,000,000.00
[SUB KEGIATAN] X.XX.01.1.09.0001 Penyediaan Jasa Pemeliharaan, Biaya Pemeliharaan dan Pajak Kendaraan Perorangan Dinas atau Kendaraan Dinas Jabatan		
Jumlah Kendaraan Perorangan Dinas atau Kendaraan Dinas Jabatan yang Dipelihara dan Dibayarkan Pajaknya	Rp 298,746,700.00	Rp 298,746,700.00
[OPD] Badan Pengembangan Sumber Daya Manusia Daerah		
[URUSAN] PENDIDIKAN DAN PELATIHAN		
[TUJUAN] Terwujudnya Peningkatan Kompetensi ASN		
[SASARAN] Terwujudnya Program Pelatihan Terakreditasi		
[SASARAN] Meningkatnya ASN yang Mengikuti Pengembangan Kompetensi		
[PROGRAM] 5.04.02 PROGRAM PENGEMBANGAN SUMBER DAYA MANUSIA		
[KEGIATAN] 5.04.02.1.01 Pengembangan Kompetensi Teknis		
[SUB KEGIATAN] 5.04.02.1.01.0001 Penyusunan Kebijakan Teknis dan Rencana Pengembangan Kompetensi Teknis Umum, Inti, dan Pilihan bagi Jabatan Administrasi Penyelenggara Urusan Pemerintahan Konkuren, Perangkat Daerah Penunjang, dan Urusan Pemerintahan Umum		
Jumlah Kebijakan Teknis dan Rencana Pengembangan Kompetensi Teknis Umum, Inti, dan Pilihan bagi Jabatan Administrasi Penyelenggara Urusan Pemerintahan Konkuren, Perangkat Daerah Penunjang, dan Urusan Pemerintahan Umum yang Disusun	Rp 75,000,000.00	Rp 100,000,000.00
[SUB KEGIATAN] 5.04.02.1.01.0002 Penyusunan Standar Perangkat Pembelajaran Pemerintahan Dalam Negeri Kompetensi Teknisumum, Inti, dan Pilihan bagi Jabatan Administrasi Penyelenggara Urusan Pemerintahan Konkuren, Perangkat Daerah Penunjang, dan Urusan Pemerintahan Umum		
Jumlah Standar Perangkat Pembelajaran Pemerintahan Dalam Negeri Kompetensi Teknis umum, Inti, dan Pilihan bagi Jabatan Administrasi Penyelenggara Urusan Pemerintahan Konkuren, Perangkat Daerah Penunjang, dan Urusan Pemerintahan Umum yang Disusun	Rp 75,000,000.00	Rp 100,000,000.00
[SUB KEGIATAN] 5.04.02.1.01.0003 Penyelenggaraan Pengembangan Kompetensi Teknis Umum, Inti, dan Pilihan bagi Jabatan Administrasi Penyelenggara Urusan Pemerintahan Konkuren, Perangkat Daerah Penunjang, dan Urusan Pemerintahan Umum		
Jumlah ASN yang Mengikuti Pengembangan Kompetensi	Rp 1,808,258,764.00	Rp 1,530,219,269.00
[SUB KEGIATAN] 5.04.02.1.01.0004 Pembinaan, Pengoordinasian, Fasilitasi, Pemantauan, Evaluasi, dan Pelaporan Pengembangan Kompetensi Teknisumum, Inti, dan Pilihan bagi Jabatan Administrasi Penyelenggara Urusan Pemerintahan Konkuren, Perangkat Daerah Penunjang, dan Urusan Pemerintahan Umum		
Jumlah Dokumen Hasil Pembinaan, Pengoordinasian, Fasilitasi, Pemantauan, Evaluasi, dan Pelaporan Pengembangan Kompetensi	Rp 100,000,000.00	Rp 150,000,000.00
[KEGIATAN] 5.04.02.1.02 Sertifikasi, Kelembagaan, Pengembangan Kompetensi Manajerial dan Fungsional		
[SUB KEGIATAN] 5.04.02.1.02.0001 Penyusunan Kebijakan Teknis dan Rencana Sertifikasi Kompetensi, Pengelolaan Kelembagaan, Tenaga Pengembang Kompetensi, Sumber Belajar, Kerjasama, Pengembangan Kompetensi Pimpinan Daerah, Jabatan Pimpinan Tinggi, Kepemimpinan dan Prajabatan, serta Jabatan Fungsional		
Jumlah Kebijakan Teknis dan Rencana Sertifikasi Kompetensi, Pengelolaan Kelembagaan, dan Pengembangan Kompetensi,	Rp 75,000,000.00	Rp 100,000,000.00
[SUB KEGIATAN] 5.04.02.1.02.0002 Pengelolaan Lembaga Sertifikasi Penyelenggara Pemerintahan Dalam Negeri Provinsi		
Jumlah Dokumen Lembaga Sertifikasi	Rp 75,000,000.00	Rp 100,000,000.00
[SUB KEGIATAN] 5.04.02.1.02.0003 Pelaksanaan Sertifikasi Kompetensi di Lingkungan Pemerintah Provinsi dan Kabupaten/Kota		
Jumlah ASN Provinsi dan Kabupaten/Kota yang Tersertifikasi	Rp 400,000,000.00	Rp 600,000,000.00
[SUB KEGIATAN] 5.04.02.1.02.0004 Pengelolaan Kelembagaan, Tenaga Pengembang Kompetensi, dan Sumber Belajar		
Jumlah Laporan Pengelolaan Kelembagaan, Tenaga Pengembang Kompetensi, dan Sumber Belajar	Rp 75,000,000.00	Rp 100,000,000.00
[SUB KEGIATAN] 5.04.02.1.02.0005 Pelaksanaan Kerja Sama Antar Lembaga		
Jumlah Dokumen Pelaksanaan Kerja Sama Antar Lembaga	Rp 75,000,000.00	Rp 100,000,000.00
[SUB KEGIATAN] 5.04.02.1.02.0006 Penyusunan Standar Perangkat Pembelajaran Pemerintahan Dalam Negeri bagi Pimpinan Daerah, Jabatan Pimpinan Tinggi, dan Jabatan Fungsional		
Jumlah Standar Perangkat Pembelajaran, Pengembangan Kompetensi Pemerintahan Dalam Negeri bagi Pimpinan Daerah, Jabatan Pimpinan Tinggi, dan Jabatan Fungsional yang Disusun	Rp 75,000,000.00	Rp 100,000,000.00

Sub Kegiatan	Pagu 2025	Pagu 2026
[SUB KEGIATAN] 5.04.02.1.02.0007 Penyelenggaraan Pengembangan Kompetensi bagi Pimpinan Daerah, Jabatan Pimpinan Tinggi, Jabatan Fungsional, Kepemimpinan, dan Prajabatan		
Jumlah ASN yang Mengikuti Pengembangan Kompetensi bagi Pimpinan Daerah, Jabatan Pimpinan Tinggi, Jabatan Fungsional, Kepemimpinan, dan Prajabatan	Rp 2,000,000,000.00	Rp 2,600,000,000.00
[SUB KEGIATAN] 5.04.02.1.02.0008 Pembinaan, Pengoordinasian, Fasilitasi, Pemantauan, Evaluasi, dan Pelaporan Pelaksanaan Sertifikasi, Pengelolaan Kelembagaan dan Tenaga Pengembang Kompetensi, Pengelolaan Sumber Belajar, dan Kerja Sama, serta Pengembangan Kompetensi Pimpinan Daerah, Jabatan Pimpinan Tinggi, Kepemimpinan, dan Prajabatan		
Jumlah Dokumen Hasil Pembinaan, Pengoordinasian, Fasilitasi, Pemantauan, Evaluasi, dan Pelaporan Pelaksanaan Sertifikasi, Pengelolaan Kelembagaan dan Tenaga Pengembang Kompetensi, Pengelolaan Sumber Belajar, dan Kerja Sama, serta Pengembangan Kompetensi Pimpinan Daerah, Jabatan Pimpinan Tinggi, Kepemimpinan, dan Prajabatan	Rp 100,000,000.00	Rp 150,000,000.00
[KEGIATAN] 5.04.02.1.03 Pengembangan Kompetensi Pemerintahan Dalam Negeri		
[SUB KEGIATAN] 5.04.02.1.03.0001 Penyelenggaraan Pengembangan Kompetensi Fasilitator atau Pengajar Kompetensi Pemerintahan Dalam Negeri		
Jumlah ASN yang Tersertifikasi Lulus sebagai Fasilitator atau Pengajar Pengembangan Kompetensi Pemerintahan Dalam Negeri	Rp 200,000,000.00	Rp 250,000,000.00
[SUB KEGIATAN] 5.04.02.1.03.0002 Penyelenggaraan Pengembangan Kompetensi Pemerintahan Dalam Negeri		
Jumlah ASN yang Tersertifikasi Lulus Pengembangan Kompetensi Pemerintahan Dalam Negeri	Rp 300,000,000.00	Rp 400,000,000.00
[SUB KEGIATAN] 5.04.02.1.03.0003 Pelaksanaan Sertifikasi Kompetensi Pemerintahan Dalam Negeri		
Jumlah ASN Provinsi dan Kabupaten/Kota yang Tersertifikasi Kompetensi Pemerintahan Dalam Negeri	Rp 300,000,000.00	Rp 400,000,000.00
[SUB KEGIATAN] 5.04.02.1.03.0004 Pengelolaan Lembaga Penyelenggara Pengembangan Kompetensi Pemerintahan Dalam Negeri		
Akreditasi Lembaga Penyelenggara Pengembangan Kompetensi Pemerintahan Dalam Negeri	Rp 100,000,000.00	Rp 150,000,000.00
[SUB KEGIATAN] 5.04.02.1.03.0005 Koordinasi Penyelenggaraan Pengembangan Kompetensi Pemerintahan Dalam Negeri Provinsi		
Laporan Koordinasi Penyelenggaraan Pengembangan Kompetensi Pemerintahan Dalam Negeri Provinsi	Rp 100,000,000.00	Rp 150,000,000.00
[URUSAN] NON URUSAN		
[TUJUAN] Terwujudnya Akuntabilitas Kinerja Badan Pengembangan Sumber Daya Manusia		
[SASARAN] Meningkatnya Ketercapaian IKU Badan Pengembangan Sumber Daya Manusia		
[PROGRAM] X.XX.01 PROGRAM PENUNJANG URUSAN PEMERINTAHAN DAERAH PROVINSI		
[KEGIATAN] X.XX.01.1.01 Perencanaan, Penganggaran, dan Evaluasi Kinerja Perangkat Daerah		
[SUB KEGIATAN] X.XX.01.1.01.0001 Penyusunan Dokumen Perencanaan Perangkat Daerah		
Jumlah Dokumen Perencanaan Perangkat Daerah	Rp 100,000,000.00	Rp 150,000,000.00
[SUB KEGIATAN] X.XX.01.1.01.0006 Koordinasi dan Penyusunan Laporan Capaian Kinerja dan Ikhtisar Realisasi Kinerja SKPD		
Jumlah Laporan Capaian Kinerja dan Ikhtisar Realisasi Kinerja SKPD dan Laporan Hasil Koordinasi Penyusunan Laporan Capaian Kinerja dan Ikhtisar Realisasi Kinerja SKPD	Rp 50,000,000.00	Rp 50,000,000.00
[SUB KEGIATAN] X.XX.01.1.01.0007 Evaluasi Kinerja Perangkat Daerah		
Jumlah Laporan Evaluasi Kinerja Perangkat Daerah	Rp 50,000,000.00	Rp 50,000,000.00
[KEGIATAN] X.XX.01.1.02 Administrasi Keuangan Perangkat Daerah		
[SUB KEGIATAN] X.XX.01.1.02.0001 Penyediaan Gaji dan Tunjangan ASN		
Jumlah Orang yang Menerima Gaji dan Tunjangan ASN	Rp 10,496,514,111.00	Rp 10,502,049,535.00
[SUB KEGIATAN] X.XX.01.1.02.0002 Penyediaan Administrasi Pelaksanaan Tugas ASN		
Jumlah Dokumen Hasil Penyediaan Administrasi Pelaksanaan Tugas ASN	Rp 260,000,000.00	Rp 260,000,000.00
[SUB KEGIATAN] X.XX.01.1.02.0005 Koordinasi dan Penyusunan Laporan Keuangan Akhir Tahun SKPD		
Jumlah Laporan Keuangan Akhir Tahun SKPD dan Laporan Hasil Koordinasi Penyusunan Laporan Keuangan Akhir Tahun SKPD	Rp 10,000,000.00	Rp 10,000,000.00
[KEGIATAN] X.XX.01.1.03 Administrasi Barang Milik Daerah pada Perangkat Daerah		
[SUB KEGIATAN] X.XX.01.1.03.0001 Penyusunan Perencanaan Kebutuhan Barang Milik Daerah SKPD		
Jumlah Rencana Kebutuhan Barang Milik Daerah SKPD	Rp 5,000,000.00	Rp 5,000,000.00
[SUB KEGIATAN] X.XX.01.1.03.0005 Rekonsiliasi dan Penyusunan Laporan Barang Milik Daerah pada SKPD		
Jumlah Laporan Rekonsiliasi dan Penyusunan Laporan Barang Milik Daerah pada SKPD	Rp 5,000,000.00	Rp 5,000,000.00
[KEGIATAN] X.XX.01.1.04 Administrasi Pendapatan Daerah Kewenangan Perangkat Daerah		
[SUB KEGIATAN] X.XX.01.1.04.0001 Perencanaan Pengelolaan Retribusi Daerah		
Jumlah Dokumen Rencana Pengelolaan Retribusi Daerah	Rp 10,000,000.00	Rp 10,000,000.00
[SUB KEGIATAN] X.XX.01.1.04.0007 Pelaporan Pengelolaan Retribusi Daerah		
Jumlah Laporan Pengelolaan Retribusi Daerah	Rp 10,000,000.00	Rp 10,000,000.00
[KEGIATAN] X.XX.01.1.05 Administrasi Kepegawaian Perangkat Daerah		
[SUB KEGIATAN] X.XX.01.1.05.0002 Pengadaan Pakaian Dinas Beserta Atribut Kelengkapannya		
Jumlah Paket Pakaian Dinas Beserta Atribut Kelengkapan	Rp 45,000,000.00	Rp 65,000,000.00
[SUB KEGIATAN] X.XX.01.1.05.0009 Pendidikan dan Pelatihan Pegawai Berdasarkan Tugas dan Fungsi		
Jumlah Pegawai Berdasarkan Tugas dan Fungsi yang Mengikuti Pendidikan dan Pelatihan	Rp 62,500,000.00	Rp 100,000,000.00
[SUB KEGIATAN] X.XX.01.1.05.0010 Sosialisasi Peraturan Perundang-Undangan		
Jumlah Orang yang Mengikuti Sosialisasi Peraturan Perundang-Undangan	Rp 25,500,000.00	Rp 45,000,000.00
[KEGIATAN] X.XX.01.1.06 Administrasi Umum Perangkat Daerah		
[SUB KEGIATAN] X.XX.01.1.06.0001 Penyediaan Komponen Instalasi Listrik/Penerangan Bangunan Kantor		
Jumlah Paket Komponen Instalasi Listrik/Penerangan Bangunan Kantor yang Disediakan	Rp 10,000,000.00	Rp 10,000,000.00
[SUB KEGIATAN] X.XX.01.1.06.0002 Penyediaan Peralatan dan Perlengkapan Kantor		
Jumlah Paket Peralatan dan Perlengkapan Kantor yang Disediakan	Rp 40,000,000.00	Rp 40,000,000.00
[SUB KEGIATAN] X.XX.01.1.06.0003 Penyediaan Peralatan Rumah Tangga		
Jumlah Paket Peralatan Rumah Tangga yang Disediakan	Rp 10,000,000.00	Rp 10,000,000.00
[SUB KEGIATAN] X.XX.01.1.06.0004 Penyediaan Bahan Logistik Kantor		
Jumlah Paket Bahan Logistik Kantor yang Disediakan	Rp 75,000,000.00	Rp 75,000,000.00
[SUB KEGIATAN] X.XX.01.1.06.0005 Penyediaan Barang Cetakan dan Penggandaan		
Jumlah Paket Barang Cetakan dan Penggandaan yang Disediakan	Rp 20,000,000.00	Rp 20,000,000.00
[SUB KEGIATAN] X.XX.01.1.06.0008 Fasilitasi Kunjungan Tamu		
Jumlah Laporan Fasilitasi Kunjungan Tamu	Rp 50,000,000.00	Rp 50,000,000.00
[SUB KEGIATAN] X.XX.01.1.06.0009 Penyelenggaraan Rapat Koordinasi dan Konsultasi SKPD		
Jumlah Laporan Penyelenggaraan Rapat Koordinasi dan Konsultasi SKPD	Rp 550,000,000.00	Rp 550,000,000.00
[KEGIATAN] X.XX.01.1.07 Pengadaan Barang Milik Daerah Penunjang Urusan Pemerintah Daerah		
[SUB KEGIATAN] X.XX.01.1.07.0001 Pengadaan Kendaraan Perorangan Dinas atau Kendaraan Dinas Jabatan		
Jumlah Unit Kendaraan Perorangan Dinas atau Kendaraan Dinas Jabatan yang Disediakan	Rp 300,000,000.00	Rp 30,000,000.00
[SUB KEGIATAN] X.XX.01.1.07.0005 Pengadaan Mebel		
Jumlah Paket Mebel yang Disediakan	Rp 80,000,000.00	Rp 160,000,000.00
[SUB KEGIATAN] X.XX.01.1.07.0006 Pengadaan Peralatan dan Mesin Lainnya		
Jumlah Unit Peralatan dan Mesin Lainnya yang Disediakan	Rp 100,000,000.00	Rp 200,000,000.00
[SUB KEGIATAN] X.XX.01.1.07.0008 Pengadaan Aset Tak Berwujud		
Jumlah Unit Aset Tak Berwujud yang Disediakan	Rp 50,000,000.00	Rp 100,000,000.00
[SUB KEGIATAN] X.XX.01.1.07.0010 Pengadaan Sarana dan Prasarana Gedung Kantor atau Bangunan Lainnya		
Jumlah Unit Sarana dan Prasarana Gedung Kantor atau Bangunan Lainnya yang Disediakan	Rp 140,000,000.00	Rp 150,000,000.00
[SUB KEGIATAN] X.XX.01.1.07.0011 Pengadaan Sarana dan Prasarana Pendukung Gedung Kantor atau Bangunan Lainnya		
Jumlah Unit Sarana dan Prasarana Pendukung Gedung Kantor atau Bangunan Lainnya yang Disediakan	Rp 100,000,000.00	Rp 150,000,000.00
[KEGIATAN] X.XX.01.1.08 Penyediaan Jasa Penunjang Urusan Pemerintahan Daerah		
[SUB KEGIATAN] X.XX.01.1.08.0002 Penyediaan Jasa Komunikasi, Sumber Daya Air dan Listrik		
Jumlah Laporan Penyediaan Jasa Komunikasi, Sumber Daya Air dan Listrik yang Disediakan	Rp 150,000,000.00	Rp 200,000,000.00
[SUB KEGIATAN] X.XX.01.1.08.0003 Penyediaan Jasa Peralatan dan Perlengkapan Kantor		
Jumlah Laporan Penyediaan Jasa Peralatan dan Perlengkapan Kantor yang Disediakan	Rp 50,000,000.00	Rp 50,000,000.00
[SUB KEGIATAN] X.XX.01.1.08.0004 Penyediaan Jasa Pelayanan Umum Kantor		
Jumlah Laporan Penyediaan Jasa Pelayanan Umum Kantor yang Disediakan	Rp 850,000,000.00	Rp 850,000,000.00
[KEGIATAN] X.XX.01.1.09 Pemeliharaan Barang Milik Daerah Penunjang Urusan Pemerintahan Daerah		
[SUB KEGIATAN] X.XX.01.1.09.0001 Penyediaan Jasa Pemeliharaan, Biaya Pemeliharaan dan Pajak Kendaraan Perorangan Dinas atau Kendaraan Dinas Jabatan		
Jumlah Kendaraan Perorangan Dinas atau Kendaraan Dinas Jabatan yang Dipelihara dan Dibayarkan Pajaknya	Rp 190,000,000.00	Rp 310,000,000.00
[SUB KEGIATAN] X.XX.01.1.09.0005 Pemeliharaan Mebel		
Jumlah Mebel yang Dipelihara	Rp 25,000,000.00	Rp 25,000,000.00
[SUB KEGIATAN] X.XX.01.1.09.0006 Pemeliharaan Peralatan dan Mesin Lainnya		
Jumlah Peralatan dan Mesin Lainnya yang Dipelihara	Rp 35,000,000.00	Rp 35,000,000.00

Sub Kegiatan	Pagu 2025	Pagu 2026
[SUB KEGIATAN] X.XX.01.1.09.0008 Pemeliharaan Aset Tak Berwujud		
Jumlah Aset Tak Berwujud yang Dipelihara	Rp 30,000,000.00	Rp 30,000,000.00
[SUB KEGIATAN] X.XX.01.1.09.0009 Pemeliharaan/Rehabilitasi Gedung Kantor dan Bangunan Lainnya		
Jumlah Gedung Kantor dan Bangunan Lainnya yang Dipelihara/Direhabilitasi	Rp 50,000,000.00	Rp 100,000,000.00
[SUB KEGIATAN] X.XX.01.1.09.0010 Pemeliharaan/Rehabilitasi Sarana dan Prasarana Gedung Kantor atau Bangunan Lainnya		
Jumlah Sarana dan Prasarana Gedung Kantor atau Bangunan Lainnya yang Dipelihara/Direhabilitasi	Rp 25,000,000.00	Rp 50,000,000.00
[SUB KEGIATAN] X.XX.01.1.09.0011 Pemeliharaan/Rehabilitasi Sarana dan Prasarana Pendukung Gedung Kantor atau Bangunan Lainnya		
Jumlah Sarana dan Prasarana Pendukung Gedung Kantor atau Bangunan Lainnya yang Dipelihara/Direhabilitasi	Rp 25,000,000.00	Rp 50,000,000.00
[OPD] Badan Pengelola Perbatasan Daerah		
[URUSAN] PENGELOLAAN PERBATASAN		
[TUJUAN] Terwujudnya Kawasan Perbatasan Sebagai Beranda Terdepan yang Berdaulat melalui pembangunan Infrastruktur dan Pengintegrasian antar Pulau		
[SASARAN] Meningkatnya program pembangunan di wilayah perbatasan melalui Fungsi koordinasi,Sinkronisasi dan Integrasi antar lembaga		
[PROGRAM] 5.06.02 PROGRAM PENGELOLAAN PERBATASAN		
[KEGIATAN] 5.06.02.1.01 Perencanaan dan Fasilitasi Kerja Sama		
[SUB KEGIATAN] 5.06.02.1.01.0002 Penyusunan Rencana Aksi Pembangunan Kawasan Perbatasan		
Jumlah Rencana Aksi Pembangunan Kawasan Perbatasan yang Disusun	Rp 530,000,000.00	Rp 630,000,000.00
[SUB KEGIATAN] 5.06.02.1.01.0001 Koordinasi, Integrasi, dan Sinkronisasi Kebijakan Otonomi Daerah		
Jumlah Dokumen Hasil Koordinasi, Integrasi, dan Sinkronisasi Kebijakan Otonomi Daerah	Rp 850,000,000.00	Rp 900,000,000.00
[KEGIATAN] 5.06.02.1.02 Pelaksanaan Kewilayahan Perbatasan		
[SUB KEGIATAN] 5.06.02.1.02.0004 Inventarisasi Potensi Sumber Daya untuk Pengusulan Penetapan Zona Pengembangan Ekonomi, Sosial Budaya, Lingkungan Hidup, dan Zona Lainnya di Kawasan Perbatasan		
Jumlah Dokumen Hasil Inventarisasi Potensi Sumber Daya untuk Pengusulan Penetapan Zona Pengembangan Ekonomi, Sosial Budaya, Lingkungan Hidup, dan Zona Lainnya di Kawasan Perbatasan	Rp 350,000,000.00	Rp 350,000,000.00
[SUB KEGIATAN] 5.06.02.1.02.0003 Fasilitasi Penegasan, Pemeliharaan, dan Pengamanan Batas Wilayah Negara		
Jumlah Dokumen Hasil Fasilitasi Penegasan, Pemeliharaan, dan Pengamanan Batas Wilayah Negara	Rp 250,000,000.00	Rp 300,000,000.00
[SUB KEGIATAN] 5.06.02.1.02.0002 Koordinasi, Integrasi, dan Sinkronisasi Pemanfaatan Kawasan Perbatasan		
Jumlah Dokumen Hasil Koordinasi, Integrasi, dan Sinkronisasi Pemanfaatan Kawasan Perbatasan	Rp 300,000,000.00	Rp 350,000,000.00
[SUB KEGIATAN] 5.06.02.1.02.0001 Koordinasi, Integrasi, dan Sinkronisasi Pembangunan Kawasan Perbatasan		
Jumlah Dokumen Hasil Koordinasi, Integrasi, dan Sinkronisasi Pembangunan Kawasan Perbatasaan	Rp 300,000,000.00	Rp 350,000,000.00
[KEGIATAN] 5.06.02.1.03 Monitoring dan Evaluasi		
[SUB KEGIATAN] 5.06.02.1.03.0003 Pengawasan Pelaksanaan Pembangunan Kawasan Perbatasan oleh Pemerintah Daerah Kabupaten/Kota		
Jumlah Laporan Hasil Pengawasan Pelaksanaan Pembangunan Kawasan Perbatasan oleh Pemerintah Daerah Kabupaten/Kota	Rp 550,000,000.00	Rp 600,000,000.00
[SUB KEGIATAN] 5.06.02.1.03.0002 Pelaporan Pelaksanaan Pembangunan Kawasan Perbatasan		
Jumlah Laporan Pembangunan Kawasan Perbatasan	Rp 550,000,000.00	Rp 600,000,000.00
[SUB KEGIATAN] 5.06.02.1.03.0001 Pengendalian dan Pengawasan serta Evaluasi Pelaksanaan Pembangunan Kawasan Perbatasan		
Jumlah Dokumen Hasil Pengendalian dan Pengawasan serta Evaluasi Pelaksanaan Pembangunan Kawasan Perbatasan	Rp 300,000,000.00	Rp 500,000,000.00
[URUSAN] NON URUSAN		
[TUJUAN] Nilai SAKIP Badan Pengelola Perbatasan Daerah Provinsi Kepulauan Riau		
[SASARAN] Meningkatnya Ketercapaian IKU Badan Pengelola Perbatasan Daerah Provinsi Kepulauan Riau		
[PROGRAM] X.XX.01 PROGRAM PENUNJANG URUSAN PEMERINTAHAN DAERAH PROVINSI		
[KEGIATAN] X.XX.01.1.01 Perencanaan, Penganggaran, dan Evaluasi Kinerja Perangkat Daerah		
[SUB KEGIATAN] X.XX.01.1.01.0006 Koordinasi dan Penyusunan Laporan Capaian Kinerja dan Ikhtisar Realisasi Kinerja SKPD		
Jumlah Laporan Capaian Kinerja dan Ikhtisar Realisasi Kinerja SKPD dan Laporan Hasil Koordinasi Penyusunan Laporan Capaian Kinerja dan Ikhtisar Realisasi Kinerja SKPD	Rp 140,000,000.00	Rp 140,000,000.00
[SUB KEGIATAN] X.XX.01.1.01.0001 Penyusunan Dokumen Perencanaan Perangkat Daerah		
Jumlah Dokumen Perencanaan Perangkat Daerah	Rp 110,000,000.00	Rp 110,000,000.00
[KEGIATAN] X.XX.01.1.02 Administrasi Keuangan Perangkat Daerah		
[SUB KEGIATAN] X.XX.01.1.02.0002 Penyediaan Administrasi Pelaksanaan Tugas ASN		
Jumlah Dokumen Hasil Penyediaan Administrasi Pelaksanaan Tugas ASN	Rp 263,880,000.00	Rp 263,880,000.00
[SUB KEGIATAN] X.XX.01.1.02.0001 Penyediaan Gaji dan Tunjangan ASN		
Jumlah Orang yang Menerima Gaji dan Tunjangan ASN	Rp 5,617,669,184.00	Rp 5,850,375,953.00
[KEGIATAN] X.XX.01.1.05 Administrasi Kepegawaian Perangkat Daerah		
[SUB KEGIATAN] X.XX.01.1.05.0009 Pendidikan dan Pelatihan Pegawai Berdasarkan Tugas dan Fungsi		
Jumlah Pegawai Berdasarkan Tugas dan Fungsi yang Mengikuti Pendidikan dan Pelatihan	Rp 15,000,000.00	Rp 15,000,000.00
[SUB KEGIATAN] X.XX.01.1.05.0002 Pengadaan Pakaian Dinas Beserta Atribut Kelengkapannya		
Jumlah Paket Pakaian Dinas Beserta Atribut Kelengkapan	Rp 70,000,000.00	Rp 70,000,000.00
[KEGIATAN] X.XX.01.1.06 Administrasi Umum Perangkat Daerah		
[SUB KEGIATAN] X.XX.01.1.06.0009 Penyelenggaraan Rapat Koordinasi dan Konsultasi SKPD		
Jumlah Laporan Penyelenggaraan Rapat Koordinasi dan Konsultasi SKPD	Rp 656,435,713.00	Rp 932,028,190.00
[SUB KEGIATAN] X.XX.01.1.06.0008 Fasilitasi Kunjungan Tamu		
Jumlah Laporan Fasilitasi Kunjungan Tamu	Rp 20,000,000.00	Rp 40,000,000.00
[SUB KEGIATAN] X.XX.01.1.06.0006 Penyediaan Bahan Bacaan dan Peraturan Perundang-Undangan		
Jumlah Dokumen Bahan Bacaan dan Peraturan Perundang-Undangan yang Disediakan	Rp 24,000,000.00	Rp 24,000,000.00
[SUB KEGIATAN] X.XX.01.1.06.0005 Penyediaan Barang Cetakan dan Penggandaan		
Jumlah Paket Barang Cetakan dan Penggandaan yang Disediakan	Rp 150,000,000.00	Rp 150,000,000.00
[SUB KEGIATAN] X.XX.01.1.06.0004 Penyediaan Bahan Logistik Kantor		
Jumlah Paket Bahan Logistik Kantor yang Disediakan	Rp 65,000,000.00	Rp 65,000,000.00
[SUB KEGIATAN] X.XX.01.1.06.0003 Penyediaan Peralatan Rumah Tangga		
Jumlah Paket Peralatan Rumah Tangga yang Disediakan	Rp 45,000,000.00	Rp 45,000,000.00
[SUB KEGIATAN] X.XX.01.1.06.0002 Penyediaan Peralatan dan Perlengkapan Kantor		
Jumlah Paket Peralatan dan Perlengkapan Kantor yang Disediakan	Rp 40,000,000.00	Rp 40,000,000.00
[SUB KEGIATAN] X.XX.01.1.06.0001 Penyediaan Komponen Instalasi Listrik/Penerangan Bangunan Kantor		
Jumlah Paket Komponen Instalasi Listrik/Penerangan Bangunan Kantor yang Disediakan	Rp 2,000,000.00	Rp 2,000,000.00
[KEGIATAN] X.XX.01.1.07 Pengadaan Barang Milik Daerah Penunjang Urusan Pemerintah Daerah		
[SUB KEGIATAN] X.XX.01.1.07.0005 Pengadaan Mebel		
Jumlah Paket Mebel yang Disediakan	Rp 50,000,000.00	Rp 51,000,000.00
[SUB KEGIATAN] X.XX.01.1.07.0006 Pengadaan Peralatan dan Mesin Lainnya		
Jumlah Unit Peralatan dan Mesin Lainnya yang Disediakan	Rp 150,000,000.00	Rp 100,000,000.00
[SUB KEGIATAN] X.XX.01.1.07.0002 Pengadaan Kendaraan Dinas Operasional atau Lapangan		
Jumlah Unit Kendaraan Dinas Operasional atau Lapangan yang Disediakan	Rp 0.00	Rp 470,000,000.00
[SUB KEGIATAN] X.XX.01.1.07.0001 Pengadaan Kendaraan Perorangan Dinas atau Kendaraan Dinas Jabatan		
Jumlah Unit Kendaraan Perorangan Dinas atau Kendaraan Dinas Jabatan yang Disediakan	Rp 470,000,000.00	Rp 0.00
[KEGIATAN] X.XX.01.1.08 Penyediaan Jasa Penunjang Urusan Pemerintahan Daerah		
[SUB KEGIATAN] X.XX.01.1.08.0004 Penyediaan Jasa Pelayanan Umum Kantor		
Jumlah Laporan Penyediaan Jasa Pelayanan Umum Kantor yang Disediakan	Rp 950,000,000.00	Rp 960,000,000.00
[SUB KEGIATAN] X.XX.01.1.08.0003 Penyediaan Jasa Peralatan dan Perlengkapan Kantor		
Jumlah Laporan Penyediaan Jasa Peralatan dan Perlengkapan Kantor yang Disediakan	Rp 50,000,000.00	Rp 60,000,000.00
[SUB KEGIATAN] X.XX.01.1.08.0002 Penyediaan Jasa Komunikasi, Sumber Daya Air dan Listrik		
Jumlah Laporan Penyediaan Jasa Komunikasi, Sumber Daya Air dan Listrik yang Disediakan	Rp 3,000,000.00	Rp 3,000,000.00
[SUB KEGIATAN] X.XX.01.1.08.0001 Penyediaan Jasa Surat Menyurat		
Jumlah Laporan Penyediaan Jasa Surat Menyurat	Rp 4,000,000.00	Rp 5,000,000.00
[KEGIATAN] X.XX.01.1.09 Pemeliharaan Barang Milik Daerah Penunjang Urusan Pemerintahan Daerah		
[SUB KEGIATAN] X.XX.01.1.09.0006 Pemeliharaan Peralatan dan Mesin Lainnya		
Jumlah Peralatan dan Mesin Lainnya yang Dipelihara	Rp 30,000,000.00	Rp 40,000,000.00
[SUB KEGIATAN] X.XX.01.1.09.0002 Penyediaan Jasa Pemeliharaan, Biaya Pemeliharaan, Pajak dan Perizinan Kendaraan Dinas Operasional atau Lapangan		
Jumlah Kendaraan Dinas Operasional atau Lapangan yang Dipelihara dan Dibayarkan Pajak dan Perizinannya	Rp 90,000,000.00	Rp 90,000,000.00

Sub Kegiatan	Pagu 2025	Pagu 2026
[SUB KEGIATAN] X.XX.01.1.09.0001 Penyediaan Jasa Pemeliharaan, Biaya Pemeliharaan dan Pajak Kendaraan Perorangan Dinas atau Kendaraan Dinas Jabatan		
Jumlah Kendaraan Perorangan Dinas atau Kendaraan Dinas Jabatan yang Dipelihara dan Dibayarkan Pajaknya	Rp 90,000,000.00	Rp 90,000,000.00
[OPD] Badan Penghubung Daerah		
[URUSAN] PENGELOLAAN PENGHUBUNG		
[TUJUAN] Meningkatnya Kualitas Layanan Badan Penghubung Daerah		
[SASARAN] Tata Kelola Pemerintahan yang Bersih, Kuat, dan Antisipatif		
[PROGRAM] 5.07.02 PROGRAM PELAYANAN PENGHUBUNG		
[KEGIATAN] 5.07.02.1.01 Pelaksanaan Pelayanan Penghubung		
[SUB KEGIATAN] 5.07.02.1.01.0005 Koordinasi dan Sinkronisasi Pelaksanaan Pelayanan Penghubung		
Jumlah Laporan Hasil Koordinasi dan Sinkronisasi Pelaksanaan Pelayanan Penghubung	Rp 3,310,699,788.00	Rp 3,766,926,830.00
[SUB KEGIATAN] 5.07.02.1.01.0003 Peningkatan Fasilitasi Promosi Produk Unggulan dan Pelestarian Seni Budaya		
Jumlah Laporan Hasil Promosi Produk Unggulan dan Pelestarian Seni Budaya yang Ditingkatkan	Rp 1,547,652,718.00	Rp 2,003,879,761.00
[SUB KEGIATAN] 5.07.02.1.01.0002 Pelayanan Kelembagaan Aparatur dan Masyarakat		
Jumlah Laporan Hasil Pelayanan Kelembagaan Aparatur dan Masyarakat	Rp 1,731,238,913.00	Rp 2,187,465,956.00
[SUB KEGIATAN] 5.07.02.1.01.0001 Peningkatan Kualitas Pelayanan Publik bagi Aparatur dan Masyarakat		
Jumlah Laporan Hasil Kualitas Pelayanan Publik bagi Aparatur dan Masyarakat yang Ditingkatkan	Rp 2,340,744,554.00	Rp 2,796,971,597.00
[URUSAN] NON URUSAN		
[TUJUAN] Terwujudnya Akuntabilitas Kinerja Badan Penghubung Daerah		
[SASARAN] Meningkatnya Ketercapaian IKU Badan Penghubung Daerah		
[PROGRAM] X.XX.01 PROGRAM PENUNJANG URUSAN PEMERINTAHAN DAERAH PROVINSI		
[KEGIATAN] X.XX.01.1.01 Perencanaan, Penganggaran, dan Evaluasi Kinerja Perangkat Daerah		
[SUB KEGIATAN] X.XX.01.1.01.0007 Evaluasi Kinerja Perangkat Daerah		
Jumlah Laporan Evaluasi Kinerja Perangkat Daerah	Rp 75,000,000.00	Rp 75,000,000.00
[SUB KEGIATAN] X.XX.01.1.01.0006 Koordinasi dan Penyusunan Laporan Capaian Kinerja dan Ikhtisar Realisasi Kinerja SKPD		
Jumlah Laporan Capaian Kinerja dan Ikhtisar Realisasi Kinerja SKPD dan Laporan Hasil Koordinasi Penyusunan Laporan Capaian Kinerja dan Ikhtisar Realisasi Kinerja SKPD	Rp 75,000,000.00	Rp 80,000,000.00
[SUB KEGIATAN] X.XX.01.1.01.0002 Koordinasi dan Penyusunan Dokumen RKA- SKPD		
Jumlah Dokumen RKA-SKPD dan Laporan Hasil Koordinasi Penyusunan Dokumen RKA-SKPD	Rp 200,000,000.00	Rp 205,000,000.00
[SUB KEGIATAN] X.XX.01.1.01.0001 Penyusunan Dokumen Perencanaan Perangkat Daerah		
Jumlah Dokumen Perencanaan Perangkat Daerah	Rp 200,000,000.00	Rp 205,000,000.00
[KEGIATAN] X.XX.01.1.02 Administrasi Keuangan Perangkat Daerah		
[SUB KEGIATAN] X.XX.01.1.02.0005 Koordinasi dan Penyusunan Laporan Keuangan Akhir Tahun SKPD		
Jumlah Laporan Keuangan Akhir Tahun SKPD dan Laporan Hasil Koordinasi Penyusunan Laporan Keuangan Akhir Tahun SKPD	Rp 40,000,000.00	Rp 50,000,000.00
[SUB KEGIATAN] X.XX.01.1.02.0002 Penyediaan Administrasi Pelaksanaan Tugas ASN		
Jumlah Dokumen Hasil Penyediaan Administrasi Pelaksanaan Tugas ASN	Rp 200,000,000.00	Rp 220,000,000.00
[SUB KEGIATAN] X.XX.01.1.02.0001 Penyediaan Gaji dan Tunjangan ASN		
Jumlah Orang yang Menerima Gaji dan Tunjangan ASN	Rp 3,151,000,500.00	Rp 3,500,000,000.00
[KEGIATAN] X.XX.01.1.05 Administrasi Kepegawaian Perangkat Daerah		
[SUB KEGIATAN] X.XX.01.1.05.0009 Pendidikan dan Pelatihan Pegawai Berdasarkan Tugas dan Fungsi		
Jumlah Pegawai Berdasarkan Tugas dan Fungsi yang Mengikuti Pendidikan dan Pelatihan	Rp 100,000,000.00	Rp 120,000,000.00
[SUB KEGIATAN] X.XX.01.1.05.0002 Pengadaan Pakaian Dinas Beserta Atribut Kelengkapannya		
Jumlah Paket Pakaian Dinas Beserta Atribut Kelengkapan	Rp 150,000,000.00	Rp 100,000,000.00
[KEGIATAN] X.XX.01.1.06 Administrasi Umum Perangkat Daerah		
[SUB KEGIATAN] X.XX.01.1.06.0009 Penyelenggaraan Rapat Koordinasi dan Konsultasi SKPD		
Jumlah Laporan Penyelenggaraan Rapat Koordinasi dan Konsultasi SKPD	Rp 100,000,000.00	Rp 104,000,000.00
[SUB KEGIATAN] X.XX.01.1.06.0008 Fasilitasi Kunjungan Tamu		
Jumlah Laporan Fasilitasi Kunjungan Tamu	Rp 50,000,000.00	Rp 60,000,000.00
[SUB KEGIATAN] X.XX.01.1.06.0004 Penyediaan Bahan Logistik Kantor		
Jumlah Paket Bahan Logistik Kantor yang Disediakan	Rp 50,000,000.00	Rp 60,000,000.00
[SUB KEGIATAN] X.XX.01.1.06.0003 Penyediaan Peralatan Rumah Tangga		
Jumlah Paket Peralatan Rumah Tangga yang Disediakan	Rp 200,000,000.00	Rp 210,000,000.00
[SUB KEGIATAN] X.XX.01.1.06.0002 Penyediaan Peralatan dan Perlengkapan Kantor		
Jumlah Paket Peralatan dan Perlengkapan Kantor yang Disediakan	Rp 230,000,000.00	Rp 110,000,000.00
[KEGIATAN] X.XX.01.1.07 Pengadaan Barang Milik Daerah Penunjang Urusan Pemerintah Daerah		
[SUB KEGIATAN] X.XX.01.1.07.0005 Pengadaan Mebel		
Jumlah Paket Mebel yang Disediakan	Rp 800,000,000.00	Rp 500,000,000.00
[SUB KEGIATAN] X.XX.01.1.07.0002 Pengadaan Kendaraan Dinas Operasional atau Lapangan		
Jumlah Unit Kendaraan Dinas Operasional atau Lapangan yang Disediakan	Rp 400,000,000.00	Rp 250,000,000.00
[KEGIATAN] X.XX.01.1.08 Penyediaan Jasa Penunjang Urusan Pemerintahan Daerah		
[SUB KEGIATAN] X.XX.01.1.08.0004 Penyediaan Jasa Pelayanan Umum Kantor		
Jumlah Laporan Penyediaan Jasa Pelayanan Umum Kantor yang Disediakan	Rp 2,628,525,650.00	Rp 2,800,000,000.00
[SUB KEGIATAN] X.XX.01.1.08.0003 Penyediaan Jasa Peralatan dan Perlengkapan Kantor		
Jumlah Laporan Penyediaan Jasa Peralatan dan Perlengkapan Kantor yang Disediakan	Rp 200,000,000.00	Rp 200,000,000.00
[SUB KEGIATAN] X.XX.01.1.08.0002 Penyediaan Jasa Komunikasi, Sumber Daya Air dan Listrik		
Jumlah Laporan Penyediaan Jasa Komunikasi, Sumber Daya Air dan Listrik yang Disediakan	Rp 984,766,434.00	Rp 1,000,000,000.00
[KEGIATAN] X.XX.01.1.09 Pemeliharaan Barang Milik Daerah Penunjang Urusan Pemerintahan Daerah		
[SUB KEGIATAN] X.XX.01.1.09.0009 Pemeliharaan/Rehabilitasi Gedung Kantor dan Bangunan Lainnya		
Jumlah Gedung Kantor dan Bangunan Lainnya yang Dipelihara/Direhabilitasi	Rp 1,000,000,000.00	Rp 1,277,821,361.00
[SUB KEGIATAN] X.XX.01.1.09.0006 Pemeliharaan Peralatan dan Mesin Lainnya		
Jumlah Peralatan dan Mesin Lainnya yang Dipelihara	Rp 600,000,000.00	Rp 650,000,000.00
[SUB KEGIATAN] X.XX.01.1.09.0005 Pemeliharaan Mebel		
Jumlah Mebel yang Dipelihara	Rp 50,000,000.00	Rp 50,000,000.00
[SUB KEGIATAN] X.XX.01.1.09.0002 Penyediaan Jasa Pemeliharaan, Biaya Pemeliharaan, Pajak dan Perizinan Kendaraan Dinas Operasional atau Lapangan		
Jumlah Kendaraan Dinas Operasional atau Lapangan yang Dipelihara dan Dibayarkan Pajak dan Perizinannya	Rp 600,000,000.00	Rp 620,000,000.00
[OPD] Inspektorat		
[URUSAN] INSPEKTORAT DAERAH		
[TUJUAN] Mewujudkan Pembinaan dan Pengawasan yang Efektif untuk Memberikan Nilai Tambah dalam Peningkatan Kualitas Tata Kelola Pemerintahan		
[SASARAN] Meningkatnya Pengawasan atas Celah Pengendalian dan Risiko Kecurangan		
[PROGRAM] 6.01.02 PROGRAM PENYELENGGARAAN PENGAWASAN		
[KEGIATAN] 6.01.02.1.01 Penyelenggaraan Pengawasan Internal		
[SUB KEGIATAN] 6.01.02.1.01.0007 Monitoring dan Evaluasi Tindak Lanjut Hasil Pemeriksaan BPK RI dan Tindak Lanjut Hasil Pemeriksaan APIP		
Jumlah Dokumen Hasil Monitoring dan Evaluasi Tindak Lanjut Hasil Pemeriksaan BPK RI dan Tindak Lanjut Hasil Pemeriksaan APIP	Rp 600,000,000.00	Rp 700,000,000.00
[SUB KEGIATAN] 6.01.02.1.01.0006 Kerjasama Pengawasan Internal		
Jumlah Kesepakatan Pengawasan Internal yang Terbentuk	Rp 415,877,542.00	Rp 1,250,000,000.00
[SUB KEGIATAN] 6.01.02.1.01.0005 Pengawasan Umum dan Teknis Kabupaten/Kota		
Jumlah Laporan Hasil Pengawasan Umum dan Teknis Kabupaten/Kota	Rp 450,000,000.00	Rp 598,054,434.00
[SUB KEGIATAN] 6.01.02.1.01.0004 Reviu Laporan Keuangan		
Jumlah Laporan Hasil Reviu Laporan Keuangan	Rp 125,000,000.00	Rp 150,000,000.00
[SUB KEGIATAN] 6.01.02.1.01.0003 Reviu Laporan Kinerja		
Jumlah Laporan Hasil Reviu Laporan Kinerja	Rp 46,337,600.00	Rp 50,000,000.00
[SUB KEGIATAN] 6.01.02.1.01.0002 Pengawasan Keuangan Pemerintah Daerah		
Jumlah Laporan Hasil Pengawasan Keuangan Pemerintah Daerah	Rp 800,000,000.00	Rp 898,054,434.00
[SUB KEGIATAN] 6.01.02.1.01.0001 Pengawasan Kinerja Pemerintah Daerah		
Jumlah Laporan Hasil Pengawasan Kinerja Pemerintah Daerah	Rp 803,200,000.00	Rp 850,000,000.00
[KEGIATAN] 6.01.02.1.02 Penyelenggaraan Pengawasan dengan Tujuan Tertentu		
[SUB KEGIATAN] 6.01.02.1.02.0002 Pengawasan dengan Tujuan Tertentu		
Jumlah Laporan Hasil Pengawasan dengan Tujuan Tertentu	Rp 486,142,842.00	Rp 950,000,000.00
[SUB KEGIATAN] 6.01.02.1.02.0001 Penanganan Penyelesaian Kerugian Negara/Daerah		

Sub Kegiatan	Pagu 2025	Pagu 2026
Jumlah Laporan Penyelesaian Kerugian Negara/Daerah yang Ditangani	Rp 100,000,000.00	Rp 150,000,000.00
[SASARAN] Meningkatnya Peran Consulting Inspektorat Dalam Pencegahan Korupsi di Lingkungan Pemerintah Provinsi Kepulauan Riau		
[PROGRAM] 6.01.03 PROGRAM PERUMUSAN KEBIJAKAN, PENDAMPINGAN DAN ASISTENSI		
[KEGIATAN] 6.01.03.1.01 Perumusan Kebijakan Teknis di Bidang Pengawasan dan Fasilitasi Pengawasan		
[SUB KEGIATAN] 6.01.03.1.01.0002 Perumusan Kebijakan Teknis di Bidang Fasilitasi Pengawasan		
Jumlah Rekomendasi Kebijakan Teknis di Bidang Fasilitasi Pengawasan yang Disusun	Rp 194,959,244.00	Rp 200,000,000.00
[SUB KEGIATAN] 6.01.03.1.01.0001 Perumusan Kebijakan Teknis di Bidang Pengawasan		
Jumlah Rekomendasi Kebijakan Teknis di Bidang Pengawasan yang Disusun	Rp 400,000,000.00	Rp 420,000,000.00
[KEGIATAN] 6.01.03.1.02 Pendampingan dan Asistensi		
[SUB KEGIATAN] 6.01.03.1.02.0004 Pendampingan, Asistensi dan Verifikasi Penegakan Integritas		
Jumlah Perangkat Daerah yang Dilakukan Pendampingan, Asistensi dan Verifikasi Penegakan Integritas	Rp 280,000,000.00	Rp 300,000,000.00
[SUB KEGIATAN] 6.01.03.1.02.0003 Koordinasi, Monitoring dan Evaluasi serta Verifikasi Pencegahan dan Pemberantasan Korupsi		
Jumlah Kegiatan Koordinasi, Monitoring dan Evaluasi serta Verifikasi Pencegahan dan Pemberantasan Korupsi	Rp 210,000,000.00	Rp 250,000,000.00
[SUB KEGIATAN] 6.01.03.1.02.0002 Pendampingan, Asistensi, Verifikasi, dan Penilaian Reformasi Birokrasi		
Jumlah Perangkat Daerah yang Dilakukan Pendampingan, Asistensi, Verifikasi, dan Penilaian Reformasi Birokrasi	Rp 200,000,000.00	Rp 220,000,000.00
[SUB KEGIATAN] 6.01.03.1.02.0001 Pendampingan dan Asistensi Urusan Pemerintahan Daerah		
Jumlah Perangkat Daerah yang Dilakukan Pendampingan dan Asistensi Urusan Pemerintahan Daerah	Rp 400,000,000.00	Rp 371,040,826.00
[URUSAN] NON URUSAN		
[TUJUAN] Mewujudkan Pembinaan dan Pengawasan yang Efektif untuk Memberikan Nilai Tambah dalam Peningkatan Kualitas Tata Kelola Pemerintahan		
[SASARAN] Penguatan Kelembagaan Inspektorat Daerah Sesuai Tugas dan Fungsi		
[PROGRAM] X.XX.01 PROGRAM PENUNJANG URUSAN PEMERINTAHAN DAERAH PROVINSI		
[KEGIATAN] X.XX.01.1.01 Perencanaan, Penganggaran, dan Evaluasi Kinerja Perangkat Daerah		
[SUB KEGIATAN] X.XX.01.1.01.0007 Evaluasi Kinerja Perangkat Daerah		
Jumlah Laporan Evaluasi Kinerja Perangkat Daerah	Rp 96,878,000.00	Rp 96,878,000.00
[SUB KEGIATAN] X.XX.01.1.01.0001 Penyusunan Dokumen Perencanaan Perangkat Daerah		
Jumlah Dokumen Perencanaan Perangkat Daerah	Rp 154,568,100.00	Rp 154,568,100.00
[KEGIATAN] X.XX.01.1.02 Administrasi Keuangan Perangkat Daerah		
[SUB KEGIATAN] X.XX.01.1.02.0005 Koordinasi dan Penyusunan Laporan Keuangan Akhir Tahun SKPD		
Jumlah Laporan Keuangan Akhir Tahun SKPD dan Laporan Hasil Koordinasi Penyusunan Laporan Keuangan Akhir Tahun SKPD	Rp 194,135,352.00	Rp 150,000,000.00
[SUB KEGIATAN] X.XX.01.1.02.0002 Penyediaan Administrasi Pelaksanaan Tugas ASN		
Jumlah Dokumen Hasil Penyediaan Administrasi Pelaksanaan Tugas ASN	Rp 462,816,000.00	Rp 462,816,000.00
[SUB KEGIATAN] X.XX.01.1.02.0001 Penyediaan Gaji dan Tunjangan ASN		
Jumlah Orang yang Menerima Gaji dan Tunjangan ASN	Rp 27,724,135,607.00	Rp 30,463,135,081.00
[KEGIATAN] X.XX.01.1.03 Administrasi Barang Milik Daerah pada Perangkat Daerah		
[SUB KEGIATAN] X.XX.01.1.03.0006 Penatausahaan Barang Milik Daerah pada SKPD		
Jumlah Laporan Penatausahaan Barang Milik Daerah pada SKPD	Rp 50,000,000.00	Rp 50,000,000.00
[SUB KEGIATAN] X.XX.01.1.03.0001 Penyusunan Perencanaan Kebutuhan Barang Milik Daerah SKPD		
Jumlah Rencana Kebutuhan Barang Milik Daerah SKPD	Rp 50,000,000.00	Rp 50,000,000.00
[KEGIATAN] X.XX.01.1.05 Administrasi Kepegawaian Perangkat Daerah		
[SUB KEGIATAN] X.XX.01.1.05.0010 Sosialisasi Peraturan Perundang-Undangan		
Jumlah Orang yang Mengikuti Sosialisasi Peraturan Perundang-Undangan	Rp 315,000,000.00	Rp 315,000,000.00
[SUB KEGIATAN] X.XX.01.1.05.0003 Pendataan dan Pengolahan Administrasi Kepegawaian		
Jumlah Dokumen Pendataan dan Pengolahan Administrasi Kepegawaian	Rp 75,000,000.00	Rp 75,000,000.00
[SUB KEGIATAN] X.XX.01.1.05.0009 Pendidikan dan Pelatihan Pegawai Berdasarkan Tugas dan Fungsi		
Jumlah Pegawai Berdasarkan Tugas dan Fungsi yang Mengikuti Pendidikan dan Pelatihan	Rp 2,366,690,056.00	Rp 2,236,860,000.00
[SUB KEGIATAN] X.XX.01.1.05.0002 Pengadaan Pakaian Dinas Beserta Atribut Kelengkapannya		
Jumlah Paket Pakaian Dinas Beserta Atribut Kelengkapan	Rp 175,000,000.00	Rp 0.00
[KEGIATAN] X.XX.01.1.06 Administrasi Umum Perangkat Daerah		
[SUB KEGIATAN] X.XX.01.1.06.0011 Dukungan Pelaksanaan Sistem Pemerintahan Berbasis Elektronik pada SKPD		
Jumlah Dokumen Dukungan Pelaksanaan Sistem Pemerintahan Berbasis Elektronik pada SKPD	Rp 100,000,000.00	Rp 100,000,000.00
[SUB KEGIATAN] X.XX.01.1.06.0010 Penatausahaan Arsip Dinamis pada SKPD		
Jumlah Dokumen Penatausahaan Arsip Dinamis pada SKPD	Rp 50,000,000.00	Rp 50,000,000.00
[SUB KEGIATAN] X.XX.01.1.06.0009 Penyelenggaraan Rapat Koordinasi dan Konsultasi SKPD		
Jumlah Laporan Penyelenggaraan Rapat Koordinasi dan Konsultasi SKPD	Rp 2,880,342,193.00	Rp 2,450,000,000.00
[SUB KEGIATAN] X.XX.01.1.06.0006 Penyediaan Bahan Bacaan dan Peraturan Perundang-Undangan		
Jumlah Dokumen Bahan Bacaan dan Peraturan Perundang-Undangan yang Disediakan	Rp 100,000,000.00	Rp 100,000,000.00
[SUB KEGIATAN] X.XX.01.1.06.0005 Penyediaan Barang Cetakan dan Penggandaan		
Jumlah Paket Barang Cetakan dan Penggandaan yang Disediakan	Rp 350,000,000.00	Rp 350,000,000.00
[SUB KEGIATAN] X.XX.01.1.06.0004 Penyediaan Bahan Logistik Kantor		
Jumlah Paket Bahan Logistik Kantor yang Disediakan	Rp 645,000,000.00	Rp 645,000,000.00
[SUB KEGIATAN] X.XX.01.1.06.0003 Penyediaan Peralatan Rumah Tangga		
Jumlah Paket Peralatan Rumah Tangga yang Disediakan	Rp 50,000,000.00	Rp 50,000,000.00
[SUB KEGIATAN] X.XX.01.1.06.0002 Penyediaan Peralatan dan Perlengkapan Kantor		
Jumlah Paket Peralatan dan Perlengkapan Kantor yang Disediakan	Rp 300,000,000.00	Rp 250,000,000.00
[SUB KEGIATAN] X.XX.01.1.06.0001 Penyediaan Komponen Instalasi Listrik/Penerangan Bangunan Kantor		
Jumlah Paket Komponen Instalasi Listrik/Penerangan Bangunan Kantor yang Disediakan	Rp 100,000,000.00	Rp 100,000,000.00
[KEGIATAN] X.XX.01.1.07 Pengadaan Barang Milik Daerah Penunjang Urusan Pemerintah Daerah		
[SUB KEGIATAN] X.XX.01.1.07.0006 Pengadaan Peralatan dan Mesin Lainnya		
Jumlah Unit Peralatan dan Mesin Lainnya yang Disediakan	Rp 16,535,000.00	Rp 16,535,000.00
[SUB KEGIATAN] X.XX.01.1.07.0005 Pengadaan Mebel		
Jumlah Paket Mebel yang Disediakan	Rp 2,500,000,000.00	Rp 150,000,000.00
[SUB KEGIATAN] X.XX.01.1.07.0001 Pengadaan Kendaraan Perorangan Dinas atau Kendaraan Dinas Jabatan		
Jumlah Unit Kendaraan Perorangan Dinas atau Kendaraan Dinas Jabatan yang Disediakan	Rp 0.00	Rp 0.00
[KEGIATAN] X.XX.01.1.08 Penyediaan Jasa Penunjang Urusan Pemerintahan Daerah		
[SUB KEGIATAN] X.XX.01.1.08.0004 Penyediaan Jasa Pelayanan Umum Kantor		
Jumlah Laporan Penyediaan Jasa Pelayanan Umum Kantor yang Disediakan	Rp 721,008,775.00	Rp 721,008,775.00
[SUB KEGIATAN] X.XX.01.1.08.0002 Penyediaan Jasa Komunikasi, Sumber Daya Air dan Listrik		
Jumlah Laporan Penyediaan Jasa Komunikasi, Sumber Daya Air dan Listrik yang Disediakan	Rp 60,000,000.00	Rp 60,000,000.00
[SUB KEGIATAN] X.XX.01.1.08.0001 Penyediaan Jasa Surat Menyurat		
Jumlah Laporan Penyediaan Jasa Surat Menyurat	Rp 55,620,000.00	Rp 55,620,000.00
[KEGIATAN] X.XX.01.1.09 Pemeliharaan Barang Milik Daerah Penunjang Urusan Pemerintahan Daerah		
[SUB KEGIATAN] X.XX.01.1.09.0009 Pemeliharaan/Rehabilitasi Gedung Kantor dan Bangunan Lainnya		
Jumlah Gedung Kantor dan Bangunan Lainnya yang Dipelihara/Direhabilitasi	Rp 224,000,000.00	Rp 224,000,000.00
[SUB KEGIATAN] X.XX.01.1.09.0006 Pemeliharaan Peralatan dan Mesin Lainnya		
Jumlah Peralatan dan Mesin Lainnya yang Dipelihara	Rp 98,000,000.00	Rp 0.00
[SUB KEGIATAN] X.XX.01.1.09.0002 Penyediaan Jasa Pemeliharaan, Biaya Pemeliharaan, Pajak dan Perizinan Kendaraan Dinas Operasional atau Lapangan		
Jumlah Kendaraan Dinas Operasional atau Lapangan yang Dipelihara dan Dibayarkan Pajak dan Perizinannya	Rp 450,000,000.00	Rp 450,000,000.00
[SUB KEGIATAN] X.XX.01.1.09.0001 Penyediaan Jasa Pemeliharaan, Biaya Pemeliharaan dan Pajak Kendaraan Perorangan Dinas atau Kendaraan Dinas Jabatan		
Jumlah Kendaraan Perorangan Dinas atau Kendaraan Dinas Jabatan yang Dipelihara dan Dibayarkan Pajaknya	Rp 275,000,000.00	Rp 275,000,000.00
[OPD] Badan Kesatuan Bangsa dan Politik		
[URUSAN] KESATUAN BANGSA DAN POLITIK		
[TUJUAN] Mewujudkan Harmoni Masyarakat dan Stabilitas Daerah Provinsi Kepulauan Riau		
[SASARAN] Meningkatnya Harmonisasi Antar Umat Beragama		
[PROGRAM] 8.01.02 PROGRAM PENGUATAN IDEOLOGI PANCASILA DAN KARAKTER KEBANGSAAN		
[KEGIATAN] 8.01.02.1.01 Perumusan Kebijakan Teknis dan Pemantapan Pelaksanaan Bidang Ideologi Pancasila dan Karakter Kebangsaan		

Sub Kegiatan	Pagu 2025	Pagu 2026
[SUB KEGIATAN] 8.01.02.1.01.0006 Pembentukan dan Penumbuhan Karakter Keluarga Melalui Peningkatan Kesadaran Masyarakat akan Pentingnya Penghayatan dan Pengamalan Pancasila dalam Semua Aspek Kehidupan Bermasyarakat, Berbangsa, dan Bernegara		
Jumlah Dokumen Hasil Pembentukan dan Penumbuhan Karakter Keluarga Melalui Peningkatan Kesadaran Masyarakat akan Pentingnya Penghayatan dan Pengamalan Pancasila dalam Semua Aspek Kehidupan Bermasyarakat, Berbangsa, dan Bernegara	Rp 100,000,000.00	Rp 100,000,000.00
[SUB KEGIATAN] 8.01.02.1.01.0011 Pembinaan Lanjutan kepada Purnapaskibraka Duta Pancasila		
Laporan Hasil Pembinaan Lanjutan kepada Purnapaskibraka Duta Pancasila	Rp 2,050,000,000.00	Rp 2,050,000,000.00
[SUB KEGIATAN] 8.01.02.1.01.0012 Pembentukan Paskibraka		
Jumlah Paskibraka	Rp 2,250,000,000.00	Rp 2,300,000,000.00
[SUB KEGIATAN] 8.01.02.1.01.0010 Pelaksanaan tugas Purnapaskibraka Duta Pancasila		
Laporan Hasil Pelaksanaan Tugas Purnapaskibraka Duta Pancasila	Rp 1,458,227,848.00	Rp 1,458,227,848.00
[SUB KEGIATAN] 8.01.02.1.01.0009 Pelaksanaan tugas Paskibraka		
Jumlah Dokumen Pelaksanaan Tugas Paskibraka	Rp 1,050,000,000.00	Rp 1,050,000,000.00
[SUB KEGIATAN] 8.01.02.1.01.0008 Pembinaan terhadap aktivitas kepaskibrakaan dan Purnapaskibraka		
Laporan Hasil Pembinaan Aktivitas Kepaskibrakaan dan Laporan Hasil Pembinaan Purnapaskibraka	Rp 1,050,000,000.00	Rp 1,550,000,000.00
[SUB KEGIATAN] 8.01.02.1.01.0007 Pengangkatan Purnapaskibraka Duta Pancasila		
Jumlah Purnapaskibraka Duta Pancasila	Rp 1,050,000,000.00	Rp 1,050,000,000.00
[SUB KEGIATAN] 8.01.02.1.01.0005 Pelaksanaan Monitoring Evaluasi dan Pelaporan di Bidang Ideologi Wawasan Kebangsaan, Bela Negara, Karakter Bangsa, Pembauran Kebangsaan, Bhineka Tunggal Ika dan Sejarah Kebangsaan		
Jumlah Laporan Hasil Monitoring Evaluasi dan Pelaporan di Bidang Ideologi Wawasan Kebangsaan, Bela Negara, Karakter Bangsa, Pembauran Kebangsaan, Bhineka Tunggal Ika dan Sejarah Kebangsaan	Rp 100,000,000.00	Rp 100,000,000.00
[SUB KEGIATAN] 8.01.02.1.01.0004 Pelaksanaan Koordinasi di Bidang Ideologi Wawasan Kebangsaan, Bela Negara, Karakter Bangsa, Pembauran Kebangsaan, Bhineka Tunggal Ika dan Sejarah Kebangsaan		
Jumlah Orang yang Mengikuti Koordinasi di Bidang Ideologi Wawasan Kebangsaan, Bela Negara, Karakter Bangsa, Pembauran Kebangsaan, Bhineka Tunggal Ika dan Sejarah Kebangsaan	Rp 170,006,634.00	Rp 178,107,761.00
[SUB KEGIATAN] 8.01.02.1.01.0003 Pelaksanaan Kebijakan di Bidang Ideologi Wawasan Kebangsaan, Bela Negara, Karakter Bangsa, Pembauran Kebangsaan, Bhineka Tunggal Ika dan Sejarah Kebangsaan		
Jumlah Orang yang Mengikuti Pelaksanaan Kebijakan di Bidang Ideologi Wawasan Kebangsaan, Bela Negara, Karakter Bangsa, Pembauran Kebangsaan, Bhineka Tunggal Ika dan Sejarah Kebangsaan	Rp 422,014,900.00	Rp 425,000,000.00
[SUB KEGIATAN] 8.01.02.1.01.0002 Perumusan Kebijakan Teknis di Bidang Ideologi Wawasan Kebangsaan, Bela Negara, Karakter Bangsa, Pembauran Kebangsaan, Bhineka Tunggal Ika dan Sejarah Kebangsaan		
Jumlah Kebijakan Teknis di Bidang Ideologi Wawasan Kebangsaan, Bela Negara, Karakter Bangsa, Pembauran Kebangsaan, Bhineka Tunggal Ika dan Sejarah Kebangsaan yang Disusun	Rp 75,000,000.00	Rp 75,000,000.00
[SUB KEGIATAN] 8.01.02.1.01.0001 Penyusunan Program Kerja di Bidang Ideologi Wawasan Kebangsaan, Bela Negara, Karakter Bangsa, Pembauran Kebangsaan, Bhineka Tunggal Ika dan Sejarah Kebangsaan		
Jumlah Dokumen Program Kerja di Bidang Ideologi Wawasan Kebangsaan, Bela Negara, Karakter Bangsa, Pembauran Kebangsaan, Bhineka Tunggal Ika dan Sejarah Kebangsaan yang Disusun	Rp 55,370,000.00	Rp 55,400,000.00
[PROGRAM] 8.01.04 PROGRAM PEMBERDAYAAN DAN PENGAWASAN ORGANISASI KEMASYARAKATAN		
[KEGIATAN] 8.01.04.1.01 Perumusan Kebijakan Teknis dan Pemantapan Pelaksanaan Bidang Pemberdayaan dan Pengawasan Organisasi Kemasyarakatan		
[SUB KEGIATAN] 8.01.04.1.01.0001 Penyusunan Program Kerja Dibidang Pendaftaran Ormas, Pemberdayaan Ormas, Evaluasi dan Mediasi Sengketa Ormas, Pengawasan Ormas dan Ormas Asing di Daerah		
Jumlah Dokumen Program Kerja Dibidang Pendaftaran Ormas, Pemberdayaan Ormas, Evaluasi dan Mediasi Sengketa Ormas, Pengawasan Ormas dan Ormas Asing di Daerah yang Disusun	Rp 300,047,360.00	Rp 360,248,091.00
[SUB KEGIATAN] 8.01.04.1.01.0002 Penyusunan Bahan Perumusan Kebijakan Dibidang Pendaftaran Ormas, Pemberdayaan Ormas, Evaluasi dan Mediasi Sengketa Ormas, Pengawasan Ormas dan Ormas Asing di Daerah		
Jumlah Kebijakan Dibidang Pendaftaran Ormas, Pemberdayaan Ormas, Evaluasi dan Mediasi Sengketa Ormas, Pengawasan Ormas dan Ormas Asing di Daerah yang Disusun	Rp 300,047,360.00	Rp 360,248,091.00
[SUB KEGIATAN] 8.01.04.1.01.0003 Pelaksanaan Kebijakan Dibidang Pendaftaran Ormas, Pemberdayaan Ormas, Evaluasi dan Mediasi Sengketa Ormas, Pengawasan Ormas dan Ormas Asing di Daerah		
Jumlah Orang yang Mengikuti Pelaksanaan Kebijakan Dibidang Pendaftaran Ormas, Pemberdayaan Ormas, Evaluasi dan Mediasi Sengketa Ormas, Pengawasan Ormas dan Ormas Asing di Daerah	Rp 800,126,294.00	Rp 960,661,575.00
[SUB KEGIATAN] 8.01.04.1.01.0004 Pelaksanaan Koordinasi Dibidang Pendaftaran Ormas, Pemberdayaan Ormas, Evaluasi dan Mediasi Sengketa Ormas, Pengawasan Ormas dan Ormas Asing di Daerah		
Jumlah Orang yang Mengikuti Koordinasi Dibidang Pendaftaran Ormas, Pemberdayaan Ormas, Evaluasi dan Mediasi Sengketa Ormas, Pengawasan Ormas dan Ormas Asing di Daerah	Rp 7,801,231,367.00	Rp 9,366,450,356.00
[SUB KEGIATAN] 8.01.04.1.01.0005 Pelaksanaan Monitoring Evaluasi dan Pelaporan Dibidang Pendaftaran Ormas, Pemberdayaan Ormas, Evaluasi dan Mediasi Sengketa Ormas, Pengawasan Ormas dan Ormas Asing di Daerah		
Jumlah Laporan Hasil Monitoring Evaluasi dan Pelaporan Dibidang Pendaftaran Ormas, Pemberdayaan Ormas, Evaluasi dan Mediasi Sengketa Ormas, Pengawasan Ormas dan Ormas Asing di Daerah	Rp 800,126,295.00	Rp 960,661,574.00
[PROGRAM] 8.01.05 PROGRAM PEMBINAAN DAN PENGEMBANGAN KETAHANAN EKONOMI, SOSIAL, DAN BUDAYA		
[KEGIATAN] 8.01.05.1.01 Perumusan Kebijakan Teknis dan Pemantapan Pelaksanaan Bidang Ketahanan Ekonomi, Sosial dan Budaya		
[SUB KEGIATAN] 8.01.05.1.01.0001 Penyusunan Program Kerja di Bidang Ketahanan Ekonomi, Sosial, Budaya dan Fasilitasi Pencegahan Penyalagunaan Narkotika, Fasilitasi Kerukunan Umat Beragama dan Penghayat Kepercayaan di Daerah		
Jumlah Dokumen Program Kerja di Bidang Ketahanan Ekonomi, Sosial, Budaya dan Fasilitasi Pencegahan Penyalagunaan Narkotika, Fasilitasi Kerukunan Umat Beragama dan Penghayat Kepercayaan di Daerah yang Disusun	Rp 46,151,217.00	Rp 47,598,759.00
[SUB KEGIATAN] 8.01.05.1.01.0002 Penyusunan Bahan Perumusan Kebijakan di Bidang Ketahanan Ekonomi, Sosial, Budaya dan Fasilitasi Pencegahan Penyalagunaan Narkotika, Fasilitasi Kerukunan Umat Beragama dan Penghayat Kepercayaan di Daerah		
Jumlah Kebijakan di Bidang Ketahanan Ekonomi, Sosial, Budaya dan Fasilitasi Pencegahan Penyalagunaan Narkotika, Fasilitasi Kerukunan Umat Beragama dan Penghayat Kepercayaan di Daerah yang Disusun	Rp 46,151,217.00	Rp 47,598,759.00
[SUB KEGIATAN] 8.01.05.1.01.0003 Pelaksanaan Kebijakan di Bidang Ketahanan Ekonomi, Sosial, Budaya dan Fasilitasi Pencegahan Penyalagunaan Narkotika, Fasilitasi Kerukunan Umat Beragama dan Penghayat Kepercayaan di Daerah		
Jumlah Orang yang Mengikuti Pelaksanaan Kebijakan di Bidang Ketahanan Ekonomi, Sosial, Budaya dan Fasilitasi Pencegahan Penyalagunaan Narkotika, Fasilitasi Kerukunan Umat Beragama dan Penghayat Kepercayaan di Daerah	Rp 215,372,348.00	Rp 222,127,540.00
[SUB KEGIATAN] 8.01.05.1.01.0004 Pelaksanaan Koordinasi di Bidang Ketahanan Ekonomi, Sosial, Budaya dan Fasilitasi Pencegahan Penyalagunaan Narkotika, Fasilitasi Kerukunan Umat Beragama dan Penghayat Kepercayaan di Daerah		
Jumlah Orang yang Mengikuti Koordinasi di Bidang Ketahanan Ekonomi, Sosial, Budaya dan Fasilitasi Pencegahan Penyalagunaan Narkotika, Fasilitasi Kerukunan Umat Beragama dan Penghayat Kepercayaan di Daerah	Rp 999,943,045.00	Rp 1,031,306,435.00
[SUB KEGIATAN] 8.01.05.1.01.0005 Pelaksanaan Monitoring, Evaluasi dan Pelaporan di Bidang Ketahanan Ekonomi, Sosial, Budaya dan Fasilitasi Pencegahan Penyalagunaan Narkotika, Fasilitasi Kerukunan Umat Beragama dan Penghayat Kepercayaan di Daerah		
Jumlah Laporan Hasil Monitoring, Evaluasi dan Pelaporan di Bidang Ketahanan Ekonomi, Sosial, Budaya dan Fasilitasi Pencegahan Penyalagunaan Narkotika, Fasilitasi Kerukunan Umat Beragama dan Penghayat Kepercayaan di Daerah	Rp 230,756,089.00	Rp 237,993,791.00
[PROGRAM] 8.01.06 PROGRAM PENINGKATAN KEWASPADAAN NASIONAL DAN PENINGKATAN KUALITAS DAN FASILITASI PENANGANAN KONFLIK SOSIAL		
[KEGIATAN] 8.01.06.1.01 Perumusan Kebijakan Teknis dan Pelaksanaan Pemantapan Kewaspadaan Nasional dan Penanganan Konflik Sosial		
[SUB KEGIATAN] 8.01.06.1.01.0001 Penyusunan Program Kerja di Bidang Kewaspadaan Dini, Kerja Sama Intelijen, Pemantauan Orang Asing, Tenaga Kerja Asing dan Lembaga Asing, Kewaspadaan Perbatasan Antar Negara, Fasilitasi Kelembagaan Bidang Kewaspadaan, serta Penanganan Konflik di Daerah		
Jumlah Dokumen Program Kerja di Bidang Kewaspadaan Dini, Kerja Sama Intelijen, Pemantauan Orang Asing, Tenaga Kerja Asing dan Lembaga Asing, Kewaspadaan Perbatasan Antar Negara, Fasilitasi Kelembagaan Bidang Kewaspadaan, serta Penanganan Konflik di Daerah yang Disusun	Rp 156,713,480.00	Rp 176,713,480.00
[SUB KEGIATAN] 8.01.06.1.01.0002 Penyusunan Bahan Perumusan Kebijakan di Bidang Kewaspadaan Dini, Kerja Sama Intelijen, Pemantauan Orang Asing, Tenaga Kerja Asing dan Lembaga Asing, Kewaspadaan Perbatasan Antar Negara, Fasilitasi Kelembagaan Bidang Kewaspadaan, serta Penanganan Konflik di Daerah		
Jumlah Kebijakan di Bidang Kewaspadaan Dini, Kerja Sama Intelijen, Pemantauan Orang Asing, Tenaga Kerja Asing dan Lembaga Asing, Kewaspadaan Perbatasan Antar Negara, Fasilitasi Kelembagaan Bidang Kewaspadaan, serta Penanganan Konflik di Daerah yang Disusun	Rp 156,713,480.00	Rp 176,713,480.00
[SUB KEGIATAN] 8.01.06.1.01.0003 Pelaksanaan Kebijakan di Bidang Kewaspadaan Dini, Kerja Sama Intelijen, Pemantauan Orang Asing, Tenaga Kerja Asing dan Lembaga Asing, Kewaspadaan Perbatasan Antar Negara, Fasilitasi Kelembagaan Bidang Kewaspadaan, serta Penanganan Konflik di Daerah		
Jumlah Orang yang Mengikuti Pelaksanaan Kebijakan di Bidang Kewaspadaan Dini, Kerja Sama Intelijen, Pemantauan Orang Asing, Tenaga Kerja Asing dan Lembaga Asing, Kewaspadaan Perbatasan Antar Negara, Fasilitasi Kelembagaan Bidang Kewaspadaan, serta Penanganan Konflik di Daerah	Rp 313,426,960.00	Rp 353,426,960.00

Sub Kegiatan	Pagu 2025	Pagu 2026
[SUB KEGIATAN] 8.01.06.1.01.0004 Pelaksanaan Koordinasi di Bidang Kewaspadaan Dini, Kerja Sama Intelijen, Pemantauan Orang Asing, Tenaga Kerja Asing dan Lembaga Asing, Kewaspadaan Perbatasan Antar Negara, Fasilitasi Kelembagaan Bidang Kewaspadaan, serta Penanganan Konflik di Daerah		
Jumlah Orang yang Mengikuti Koordinasi di Bidang Kewaspadaan Dini, Kerja Sama Intelijen, Pemantauan Orang Asing, Tenaga Kerja Asing dan Lembaga Asing, Kewaspadaan Perbatasan Antar Negara, Fasilitasi Kelembagaan Bidang Kewaspadaan, serta Penanganan Konflik di Daerah	Rp 11,126,657,085.00	Rp 12,546,657,085.00
[SUB KEGIATAN] 8.01.06.1.01.0005 Pelaksanaan Monitoring, Evaluasi dan Pelaporan di Bidang Kewaspadaan Dini, Kerja Sama Intelijen, Pemantauan Orang Asing, Tenaga Kerja Asing dan Lembaga Asing, Kewaspadaan Perbatasan Antar Negara, Fasilitasi Kelembagaan Bidang Kewaspadaan, serta Penanganan Konflik di Daerah		
Jumlah Laporan Hasil Monitoring, Evaluasi dan Pelaporan di Bidang Kewaspadaan Dini, Kerja Sama Intelijen, Pemantauan Orang Asing, Tenaga Kerja Asing dan Lembaga Asing, Kewaspadaan Perbatasan Antar Negara, Fasilitasi Kelembagaan Bidang Kewaspadaan, serta Penanganan Konflik di Daerah	Rp 313,426,960.00	Rp 353,426,960.00
[SUB KEGIATAN] 8.01.06.1.01.0006 Pelaksanaan Forum Koordinasi Pimpinan Daerah Provinsi		
Jumlah Dokumen Hasil Pelaksanaan Forum Koordinasi Pimpinan Daerah Provinsi	Rp 3,604,410,041.00	Rp 4,064,410,041.00
[SASARAN] Meningkatnya Pemahaman Politik Masyarakat dan Penegakkan Demokrasi		
[PROGRAM] 8.01.03 PROGRAM PENINGKATAN PERAN PARTAI POLITIK DAN LEMBAGA PENDIDIKAN MELALUI PENDIDIKAN POLITIK DAN PENGEMBANGAN ETIKA SERTA BUDAYA POLITIK		
[KEGIATAN] 8.01.03.1.01 Perumusan Kebijakan Teknis dan Pemantapan Pelaksanaan Bidang Pendidikan Politik, Etika Budaya Politik, Peningkatan Demokrasi, Fasilitasi Kelembagaan Pemerintahan, Perwakilan dan Partai Politik, Pemilihan Umum/Pemilihan Umum Kepala Daerah, serta Pemantauan Situasi Politik		
[SUB KEGIATAN] 8.01.03.1.01.0001 Penyusunan Program Kerja di Bidang Pendidikan Politik, Etika Budaya Politik, Peningkatan Demokrasi, Fasilitasi Kelembagaan Pemerintahan, Perwakilan dan Partai Politik, Pemilihan Umum/Pemilihan Umum Kepala Daerah, serta Pemantauan Situasi Politik di Daerah		
Jumlah Dokumen Program Kerja di Bidang Pendidikan Politik, Etika Budaya Politik, Peningkatan Demokrasi, Fasilitasi Kelembagaan Pemerintahan, Perwakilan dan Partai Politik, Pemilihan Umum/Pemilihan Umum Kepala Daerah, serta Pemantauan Situasi Politik di Daerah yang Disusun	Rp 134,529,280.00	Rp 134,529,280.00
[SUB KEGIATAN] 8.01.03.1.01.0002 Penyusunan Bahan Perumusan Kebijakan di Bidang Pendidikan Politik, Etika Budaya Politik, Peningkatan Demokrasi, Fasilitasi Kelembagaan Pemerintahan, Perwakilan dan Partai Politik, Pemilihan Umum/Pemilihan Umum Kepala Daerah, serta Pemantauan Situasi Politik di Daerah		
Jumlah Kebijakan di Bidang Pendidikan Politik, Etika Budaya Politik, Peningkatan Demokrasi, Fasilitasi Kelembagaan Pemerintahan, Perwakilan dan Partai Politik, Pemilihan Umum/Pemilihan Umum Kepala Daerah, serta Pemantauan Situasi Politik di Daerah yang Disusun	Rp 134,529,280.00	Rp 134,529,280.00
[SUB KEGIATAN] 8.01.03.1.01.0003 Pelaksanaan Kebijakan di Bidang Pendidikan Politik, Etika Budaya Politik, Peningkatan Demokrasi, Fasilitasi Kelembagaan Pemerintahan, Perwakilan dan Partai Politik, Pemilihan Umum/Pemilihan Umum Kepala Daerah, serta Pemantauan Situasi Politik di Daerah		
Jumlah Orang yang Mengikuti Pelaksanaan Kebijakan di Bidang Pendidikan Politik, Etika Budaya Politik, Peningkatan Demokrasi, Fasilitasi Kelembagaan Pemerintahan, Perwakilan dan Partai Politik, Pemilihan Umum/Pemilihan Umum Kepala Daerah, serta Pemantauan Situasi Politik di Daerah	Rp 739,911,040.00	Rp 739,911,040.00
[SUB KEGIATAN] 8.01.03.1.01.0004 Pelaksanaan Koordinasi di Bidang Pendidikan Politik, Etika Budaya Politik, Peningkatan Demokrasi, Fasilitasi Kelembagaan Pemerintahan, Perwakilan dan Partai Politik, Pemilihan Umum/Pemilihan Umum Kepala Daerah, serta Pemantauan Situasi Politik di Daerah		
Jumlah Orang yang Mengikuti Koordinasi di Bidang Pendidikan Politik, Etika Budaya Politik, Peningkatan Demokrasi, Fasilitasi Kelembagaan Pemerintahan, Perwakilan dan Partai Politik, Pemilihan Umum/Pemilihan Umum Kepala Daerah, serta Pemantauan Situasi Politik di Daerah	Rp 5,448,435,840.00	Rp 5,448,435,840.00
[SUB KEGIATAN] 8.01.03.1.01.0005 Pelaksanaan Monitoring, Evaluasi dan Pelaporan di Bidang Pendidikan Politik, Etika Budaya Politik, Peningkatan Demokrasi, Fasilitasi Kelembagaan Pemerintahan, Perwakilan dan Partai Politik, Pemilihan Umum/Pemilihan Umum Kepala Daerah, serta Pemantauan Situasi Politik di Daerah		
Jumlah Laporan Hasil Monitoring, Evaluasi dan Pelaporan di Bidang Pendidikan Politik, Etika Budaya Politik, Peningkatan Demokrasi, Fasilitasi Kelembagaan Pemerintahan, Perwakilan dan Partai Politik, Pemilihan Umum/Pemilihan Umum Kepala Daerah, serta Pemantauan Situasi Politik di Daerah	Rp 269,058,560.00	Rp 269,058,560.00
[URUSAN] NON URUSAN		
[TUJUAN] Meningkatnya Kinerja Organisasi		
[SASARAN] Meningkatnya Tata Kelola Organisasi		
[PROGRAM] X.XX.01 PROGRAM PENUNJANG URUSAN PEMERINTAHAN DAERAH PROVINSI		
[KEGIATAN] X.XX.01.1.01 Perencanaan, Penganggaran, dan Evaluasi Kinerja Perangkat Daerah		
[SUB KEGIATAN] X.XX.01.1.01.0006 Koordinasi dan Penyusunan Laporan Capaian Kinerja dan Ikhtisar Realisasi Kinerja SKPD		
Jumlah Laporan Capaian Kinerja dan Ikhtisar Realisasi Kinerja SKPD dan Laporan Hasil Koordinasi Penyusunan Laporan Capaian Kinerja dan Ikhtisar Realisasi Kinerja SKPD	Rp 230,000,000.00	Rp 245,867,640.00
[SUB KEGIATAN] X.XX.01.1.01.0001 Penyusunan Dokumen Perencanaan Perangkat Daerah		
Jumlah Dokumen Perencanaan Perangkat Daerah	Rp 350,000,000.00	Rp 300,000,000.00
[KEGIATAN] X.XX.01.1.02 Administrasi Keuangan Perangkat Daerah		
[SUB KEGIATAN] X.XX.01.1.02.0005 Koordinasi dan Penyusunan Laporan Keuangan Akhir Tahun SKPD		
Jumlah Laporan Keuangan Akhir Tahun SKPD dan Laporan Hasil Koordinasi Penyusunan Laporan Keuangan Akhir Tahun SKPD	Rp 62,116,700.00	Rp 62,116,700.00
[SUB KEGIATAN] X.XX.01.1.02.0002 Penyediaan Administrasi Pelaksanaan Tugas ASN		
Jumlah Dokumen Hasil Penyediaan Administrasi Pelaksanaan Tugas ASN	Rp 549,984,000.00	Rp 549,984,000.00
[SUB KEGIATAN] X.XX.01.1.02.0001 Penyediaan Gaji dan Tunjangan ASN		
Jumlah Orang yang Menerima Gaji dan Tunjangan ASN	Rp 6,925,107,356.00	Rp 7,535,558,301.00
[KEGIATAN] X.XX.01.1.05 Administrasi Kepegawaian Perangkat Daerah		
[SUB KEGIATAN] X.XX.01.1.05.0009 Pendidikan dan Pelatihan Pegawai Berdasarkan Tugas dan Fungsi		
Jumlah Pegawai Berdasarkan Tugas dan Fungsi yang Mengikuti Pendidikan dan Pelatihan	Rp 25,000,000.00	Rp 3,679,660.00
[SUB KEGIATAN] X.XX.01.1.05.0004 Koordinasi dan Pelaksanaan Sistem Informasi Kepegawaian		
Jumlah Dokumen Hasil Koordinasi dan Pelaksanaaan Sistem Informasi Kepegawaian	Rp 2,486,341.00	Rp 2,486,341.00
[SUB KEGIATAN] X.XX.01.1.05.0003 Pendataan dan Pengolahan Administrasi Kepegawaian		
Jumlah Dokumen Pendataan dan Pengolahan Administrasi Kepegawaian	Rp 2,500,000.00	Rp 2,500,000.00
[SUB KEGIATAN] X.XX.01.1.05.0002 Pengadaan Pakaian Dinas Beserta Atribut Kelengkapannya		
Jumlah Paket Pakaian Dinas Beserta Atribut Kelengkapan	Rp 48,870,280.00	Rp 33,543,080.00
[SUB KEGIATAN] X.XX.01.1.05.0001 Peningkatan Sarana dan Prasarana Disiplin Pegawai		
Jumlah Unit Peningkatan Sarana dan Prasarana Disiplin Pegawai	Rp 5,000,000.00	Rp 5,000,000.00
[KEGIATAN] X.XX.01.1.06 Administrasi Umum Perangkat Daerah		
[SUB KEGIATAN] X.XX.01.1.06.0002 Penyediaan Peralatan dan Perlengkapan Kantor		
Jumlah Paket Peralatan dan Perlengkapan Kantor yang Disediakan	Rp 25,000,000.00	Rp 25,000,000.00
[SUB KEGIATAN] X.XX.01.1.06.0003 Penyediaan Peralatan Rumah Tangga		
Jumlah Paket Peralatan Rumah Tangga yang Disediakan	Rp 34,000,000.00	Rp 34,000,000.00
[SUB KEGIATAN] X.XX.01.1.06.0004 Penyediaan Bahan Logistik Kantor		
Jumlah Paket Bahan Logistik Kantor yang Disediakan	Rp 38,061,221.00	Rp 38,061,221.00
[SUB KEGIATAN] X.XX.01.1.06.0005 Penyediaan Barang Cetakan dan Penggandaan		
Jumlah Paket Barang Cetakan dan Penggandaan yang Disediakan	Rp 35,000,000.00	Rp 16,013,600.00
[SUB KEGIATAN] X.XX.01.1.06.0008 Fasilitasi Kunjungan Tamu		
Jumlah Laporan Fasilitasi Kunjungan Tamu	Rp 20,810,000.00	Rp 20,810,000.00
[SUB KEGIATAN] X.XX.01.1.06.0009 Penyelenggaraan Rapat Koordinasi dan Konsultasi SKPD		
Jumlah Laporan Penyelenggaraan Rapat Koordinasi dan Konsultasi SKPD	Rp 735,126,187.00	Rp 750,000,000.00
[SUB KEGIATAN] X.XX.01.1.06.0010 Penatausahaan Arsip Dinamis pada SKPD		
Jumlah Dokumen Penatausahaan Arsip Dinamis pada SKPD	Rp 45,000,000.00	Rp 45,000,000.00
[SUB KEGIATAN] X.XX.01.1.06.0011 Dukungan Pelaksanaan Sistem Pemerintahan Berbasis Elektronik pada SKPD		
Jumlah Dokumen Dukungan Pelaksanaan Sistem Pemerintahan Berbasis Elektronik pada SKPD	Rp 73,688,254.00	Rp 73,688,254.00
[KEGIATAN] X.XX.01.1.07 Pengadaan Barang Milik Daerah Penunjang Urusan Pemerintah Daerah		
[SUB KEGIATAN] X.XX.01.1.07.0002 Pengadaan Kendaraan Dinas Operasional atau Lapangan		
Jumlah Unit Kendaraan Dinas Operasional atau Lapangan yang Disediakan	Rp 350,000,000.00	Rp 250,000,000.00
[SUB KEGIATAN] X.XX.01.1.07.0006 Pengadaan Peralatan dan Mesin Lainnya		
Jumlah Unit Peralatan dan Mesin Lainnya yang Disediakan	Rp 48,000,000.00	Rp 8,000,000.00
[SUB KEGIATAN] X.XX.01.1.07.0011 Pengadaan Sarana dan Prasarana Pendukung Gedung Kantor atau Bangunan Lainnya		
Jumlah Unit Sarana dan Prasarana Pendukung Gedung Kantor atau Bangunan Lainnya yang Disediakan	Rp 74,258,560.00	Rp 23,097,207.00
[KEGIATAN] X.XX.01.1.08 Penyediaan Jasa Penunjang Urusan Pemerintahan Daerah		
[SUB KEGIATAN] X.XX.01.1.08.0001 Penyediaan Jasa Surat Menyurat		

Sub Kegiatan	Pagu 2025	Pagu 2026
Jumlah Laporan Penyediaan Jasa Surat Menyurat	Rp 10,000,000.00	Rp 10,000,000.00
[SUB KEGIATAN] X.XX.01.1.08.0002 Penyediaan Jasa Komunikasi, Sumber Daya Air dan Listrik		
Jumlah Laporan Penyediaan Jasa Komunikasi, Sumber Daya Air dan Listrik yang Disediakan	Rp 48,095,503.00	Rp 38,815,845.00
[SUB KEGIATAN] X.XX.01.1.08.0003 Penyediaan Jasa Peralatan dan Perlengkapan Kantor		
Jumlah Laporan Penyediaan Jasa Peralatan dan Perlengkapan Kantor yang Disediakan	Rp 39,601,800.00	Rp 39,601,800.00
[SUB KEGIATAN] X.XX.01.1.08.0004 Penyediaan Jasa Pelayanan Umum Kantor		
Jumlah Laporan Penyediaan Jasa Pelayanan Umum Kantor yang Disediakan	Rp 1,236,603,974.00	Rp 1,236,603,974.00
[KEGIATAN] X.XX.01.1.09 Pemeliharaan Barang Milik Daerah Penunjang Urusan Pemerintahan Daerah		
[SUB KEGIATAN] X.XX.01.1.09.0002 Penyediaan Jasa Pemeliharaan, Biaya Pemeliharaan, Pajak dan Perizinan Kendaraan Dinas Operasional atau Lapangan		
Jumlah Kendaraan Dinas Operasional atau Lapangan yang Dipelihara dan Dibayarkan Pajak dan Perizinannya	Rp 144,671,400.00	Rp 144,671,400.00
[SUB KEGIATAN] X.XX.01.1.09.0006 Pemeliharaan Peralatan dan Mesin Lainnya		
Jumlah Peralatan dan Mesin Lainnya yang Dipelihara	Rp 11,600,000.00	Rp 11,600,000.00

a.n. GUBERNUR KEPULAUAN RIAU
SEKRETARIS DAERAH,

PEMERINTAH PROVINSI KEPULAUAN RIAU
SEKRETARIAT DAERAH

Drs. ADI PRIHANTARA, M.M.
Pembina Utama
NIP 196510091993101002